Parts Catalog

Volvo Car Corporation, Aftersales

VOLVO

Parts Catalog

Volvo Car Corporation, Aftersales

480 series

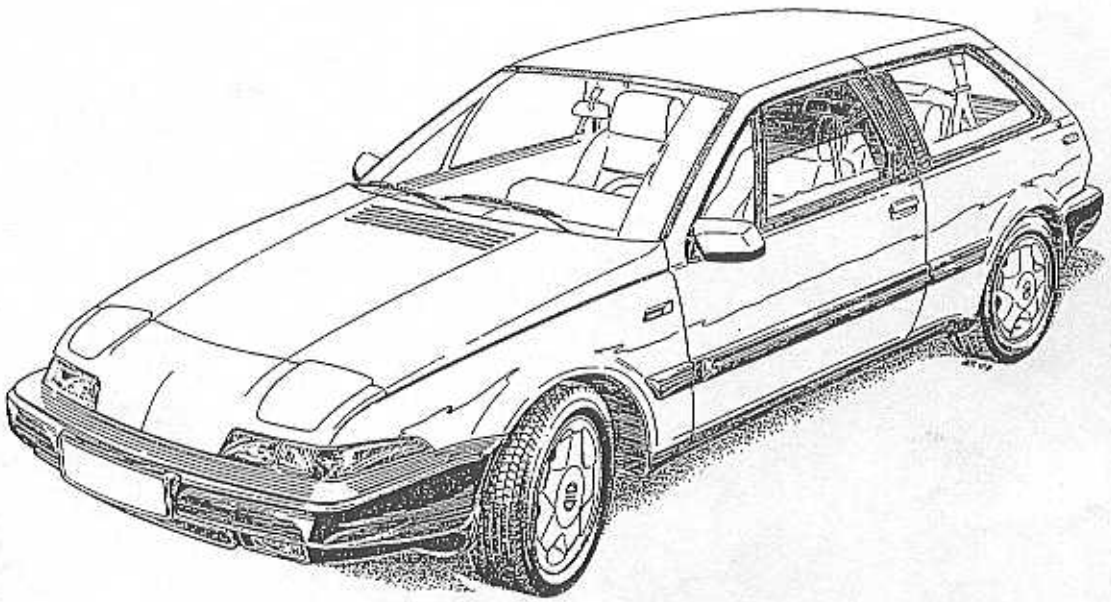

NO 196014(GB /S)

VOLVO

EDITION 12-1996

VOLVO

PARTS CATALOGUE

RESERVDELSKATALOG

480 series

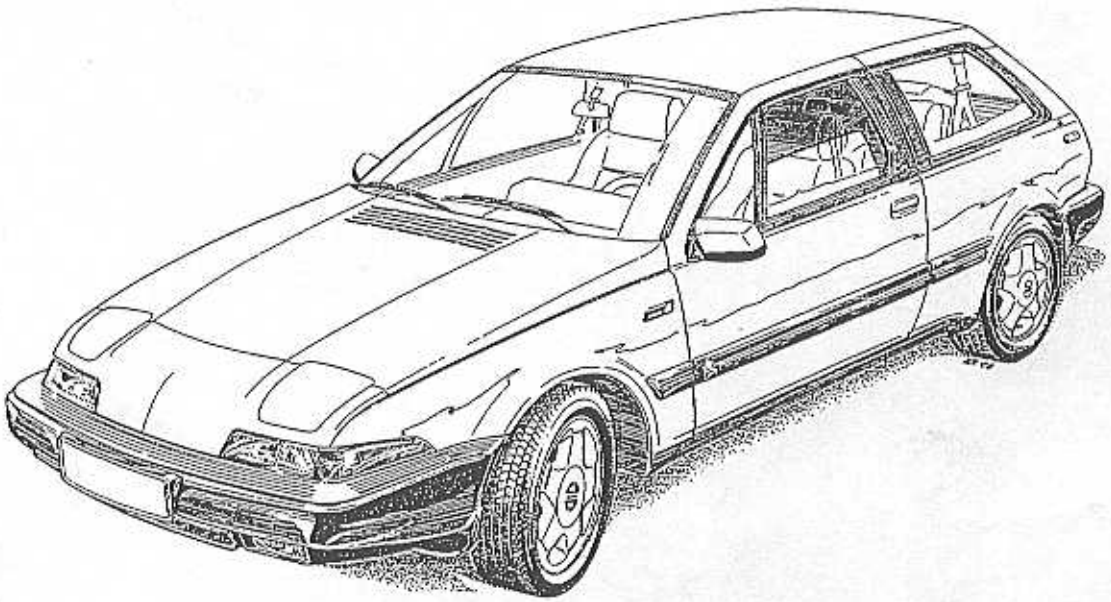

NO 196014(GB /S)

VOLVO

EDITION 12-1996

CATALOGUE AMENDMENT
INFÖRDA ÄNDRINGAR

No. Nr	Inserted on Införd den	No. Nr	Inserted on Införd den	No. Nr	Inserted on Införd den
0	04-1986				
1	08-1993				
2	12-1993				
3	08-1994				
4	09-1995				
5	12-1996				

Volvo Car Corp. Aftersales

Memoid: VCAS.CATVCC

Parts catalogue, Dept. 57732 SAA:2
405 08 Göteborg, Sweden

Fax: +46 31-593266

Sender:		Phone:		
Company:		Fax:		
Catalogue:	Issue:	Group:	Page:	Section:
Pos:	Titel:			

Catalogue corrections

We have received your errors concerning the parts catalogue, and we will be back with a correction within one day.

Reg.no:	Editor:	Phone:

Answer

Description Benämning	Catalogue group Kataloggrupp		Fiche No Fiche nr	Page No. Sid nr
CATALOGUE INDEX KATALOG INDEX	INDEX			4- 5
CATALOGUE INFORMATION KATALOGTEKNISK INFORMATION	0 0	???		9- 64
ENGINE MOTOR	2 0			71- 209
ELECTRICAL SYSTEM ELSYSTEM	3 0			213- 361
POWER TRANSMISSION KRAFTÖVERFÖRING	4 0			365- 415
BRAKES BROMS	5 0			419- 459
WHEEL SUSPENSION AND STEERING HJULUPPHÄNGNING, STYRNING	6 0			463- 501
SPRINGS AND WHEELS FJÄDRING OCH HJUL	7 0			505- 519
BODY AND INTERIOR KAROSS OCH INREDNING	8 0			523- 707
	9 0			-

CATALOGUE INDEX

Group		Fiche No	Page
00	CATALOGUE INFORMATION		9
01	Foreword (GB)		9
02	Abbreviations (GB)		27
03	Numerical register		31
04	Register, new parts		59
05	Catalogue instructions		63
20	ENGINE		71
21	Engine		73
22	Lubricating system		101
23	Fuel system		107
25	Inlet system		123
26	Cooling system		161
27	Engine controls		193
28	Ignition and control systems		199
30	ELECTRICAL SYSTEM		213
31	Batteries		215
32	Alternator		219
33	Starter motor		233
35	Lighting		243
36	Other electrical equipment		259
37	Wiring and fuses		279
38	Instrumentation		329
39	Radio system		343
40	POWER TRANSMISSION		365
41	Clutch		367
43	Gearbox		379
50	BRAKES		419
51	Wheel brake		421
52	Vacuum-hydraulic brakes		429
55	Parking brake		457
60	WHEEL SUSPENSION AND STEERING		463
61	Front axle		465
64	Steering		471
65	Rear suspension		499
70	SPRINGS AND WHEELS		505
72	Suspension		507
77	Wheel		515
80	BODY AND INTERIOR		523
81	Body frame		525
82	Front section		537
83	Doors and hatches		543
84	Exterior trim,		561
85	Interior trim		577
86	Bumpers		609
87	Heating and ventilation		617
88	Interior equipment		651
89	Other equipment		677

KATALOG INDEX

Grupp		Fiche nr	Sida
00	KATALOGTEKNISK INFORMATION		9
01	Förord (S)		17
02	Förkortningar (S)		28
03	Nummerregister		31
04	Register, nya artiklar		59
05	Kataloginstruktion		63
20	MOTOR		71
21	Motor		73
22	Smörjsystem		101
23	Bränslesystem		107
25	Inloppssystem		123
26	Kylsystem		161
27	Motorreglage		193
28	Tänd- och reglersystem		199
30	ELSYSTEM		213
31	Batteri		215
32	Generator		219
33	Startmotor		233
35	Belysning		243
36	Övrig elektrisk utrustning		259
37	Ledningar och säkringar		279
38	Instrumentering		329
39	Radiosystem		343
40	KRAFTÖVERFÖRING		365
41	Koppling		367
43	Växellåda		379
50	BROMS		419
51	Hjulbroms		421
52	Vakuumhydraliskt bromssystem		429
55	Parkeringsbroms		457
60	HJULUPPHÄNGNING, STYRNING		463
61	Framaxel		465
64	Styrning		471
65	Bakhjulsupphängning		499
70	FJÄDRING OCH HJUL		505
72	Fjädring		507
77	Hjul		515
80	KAROSS OCH INREDNING		523
81	Karosseristomme		525
82	Framparti		537
83	Dörrar och luckor		543
84	Yttre prydnadsdetaljer,		561
85	Inredning		577
86	Stötfångare		609
87	Klimatanläggning		617
88	Invändig utrustning		651
89	Övrig utrustning		677

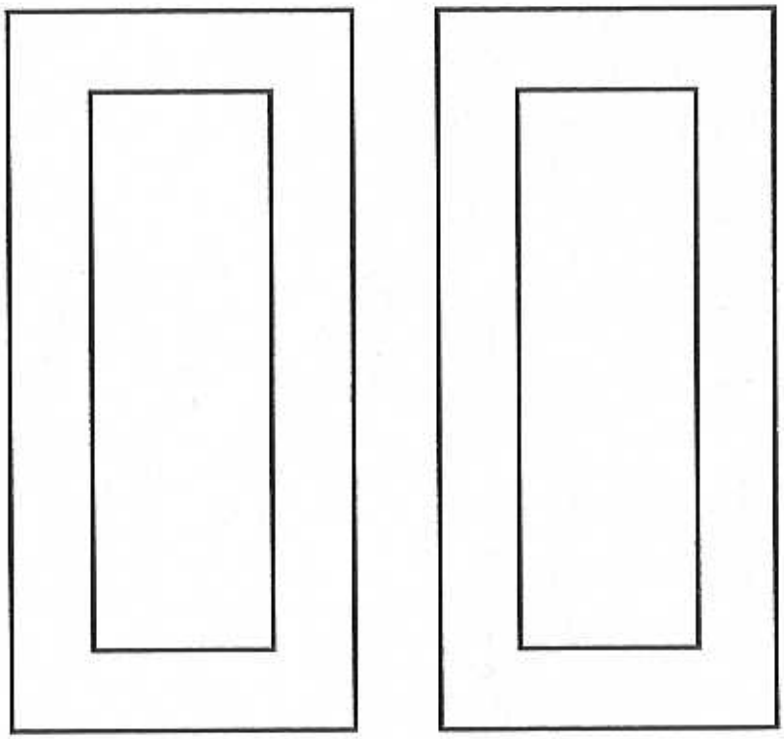

CATALOGUE INFORMATION

		Page
01	Foreword (GB)	9
02	Abbreviations (GB)	27
03	Numerical register	31
04	Register, new parts	59
05	Catalogue instructions	63

KATALOGTEKNISK INFORMATION

		Sida
01	Förord (S)	17
02	Förkortningar (S)	28
03	Nummerregister	31
04	Register, nya artiklar	59
05	Kataloginstruktion	63

FOREWORD (GB) / FÖRORD (S)

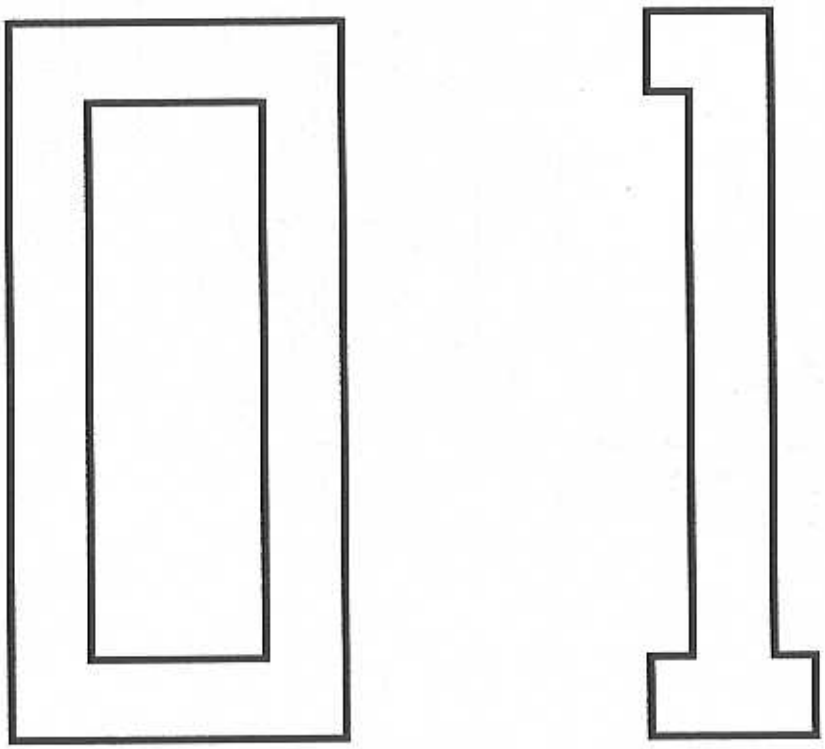

FOREWORD (GB)

This catalogue contains parts for our cars in the 480 series

PRODUCT PLATES

Placing and code keys for those product plates which contain important information for ordering parts are illustrated in the following pages

ABBREVIATIONS

Explanation of the abbreviations used in the catalogue are to be found in Group 02.

CHASSIS NUMBER

The first chassis number for each model year is as follow:

1986: CH EGC 500000-
1987: CH EHC 501200-
1988: CH EJC 517501-
1989: CH EKC 536101-
1990: CH ELC 549001-
1991: CH EMC 563101-
1992: CH ENC 573100-
1993: CH EPC 581000-
1994: CH ERC 586300-
1995: CH ESC 590001-

The Parts catalogue for the 480 series can be ordered from
Volvo Transport AB
Publication Store
ARU
S-405 08 Göteborg, Sweden
Order number

Language	Paper	Fiche
English/Swedish	196014	196015
German/French	-	196017
Italian/Spanish	-	196100

Volvo Car Corporation, Aftersales
Dept. 57932, PVV 2:1
S-405 08 Göteborg, Sweden
Tel: 46 - 31593953
Fax: 46 31 537155
Memoid: VCAS.CATVCC

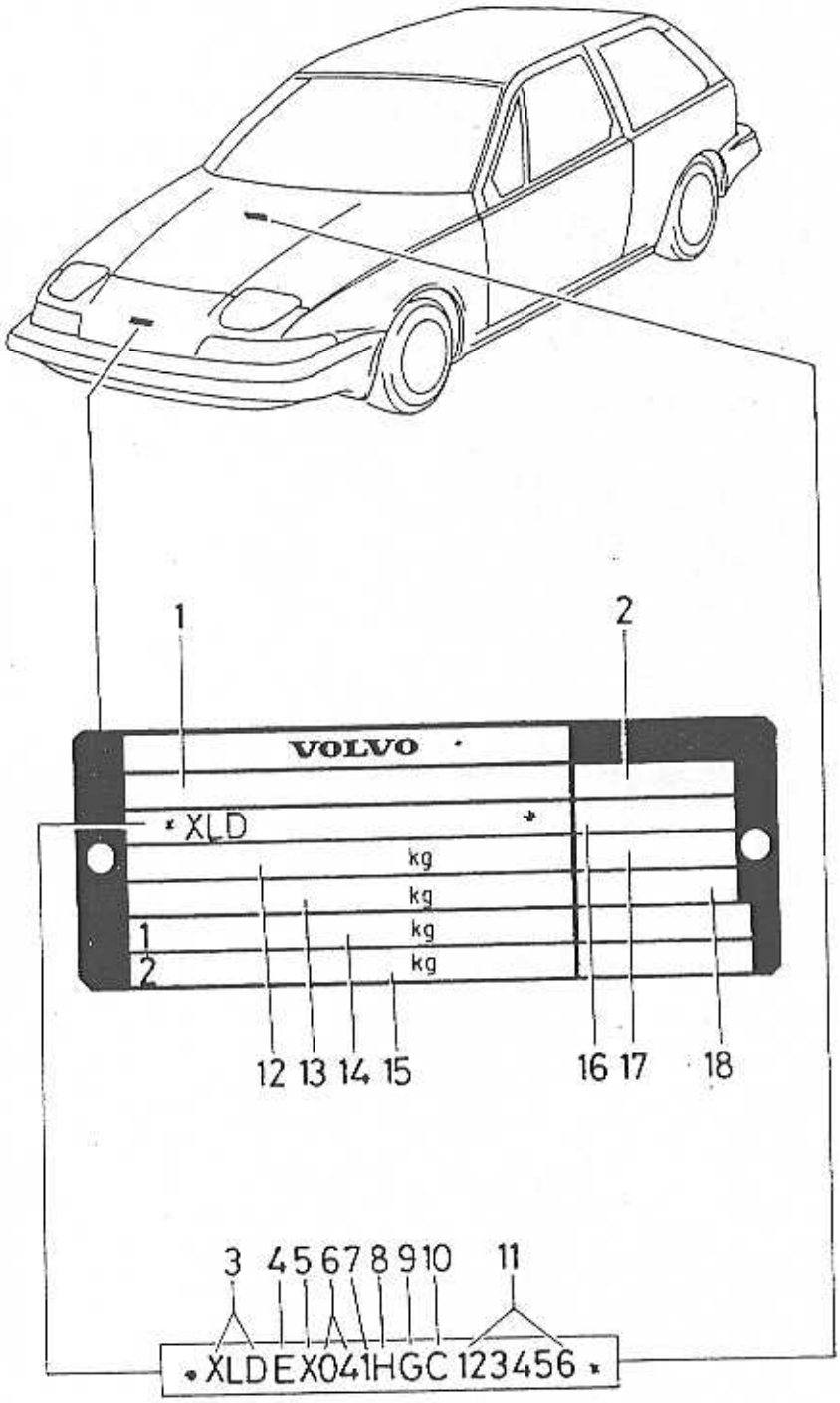

VOLVO PARTS
1010 18507

Product plate

1. (Type approval No. for certain markets)
2. Special vehicle number
3. (Manufacturer code)
4. Vehicle type
5. Safety equipment
6. Engine type

04 = B18ES
05 = B18ED
06 = B18FTM
14 = B18E/EP
18 = B18F/FP
19 = B18FT
31 = B20F

7. Gear box

3 = manuel gearbox (MT-5)
5 = automatic gearbox (AT-4)

8. Fast digit
9. Model year

G = 1986
H = 1987
J = 1988
K = 1989
L = 1990
M = 1991
N = 1992
P = 1993
R = 1994
S = 1995

10. Works code, Born
11. Chassis number
12. (Max weight of vehicle)
13. (Max train weight of vehicle)
14. (Max front axle load)
15. (Max rear axle load)
16. Market code
17. Colour code
18. Interior fitting code

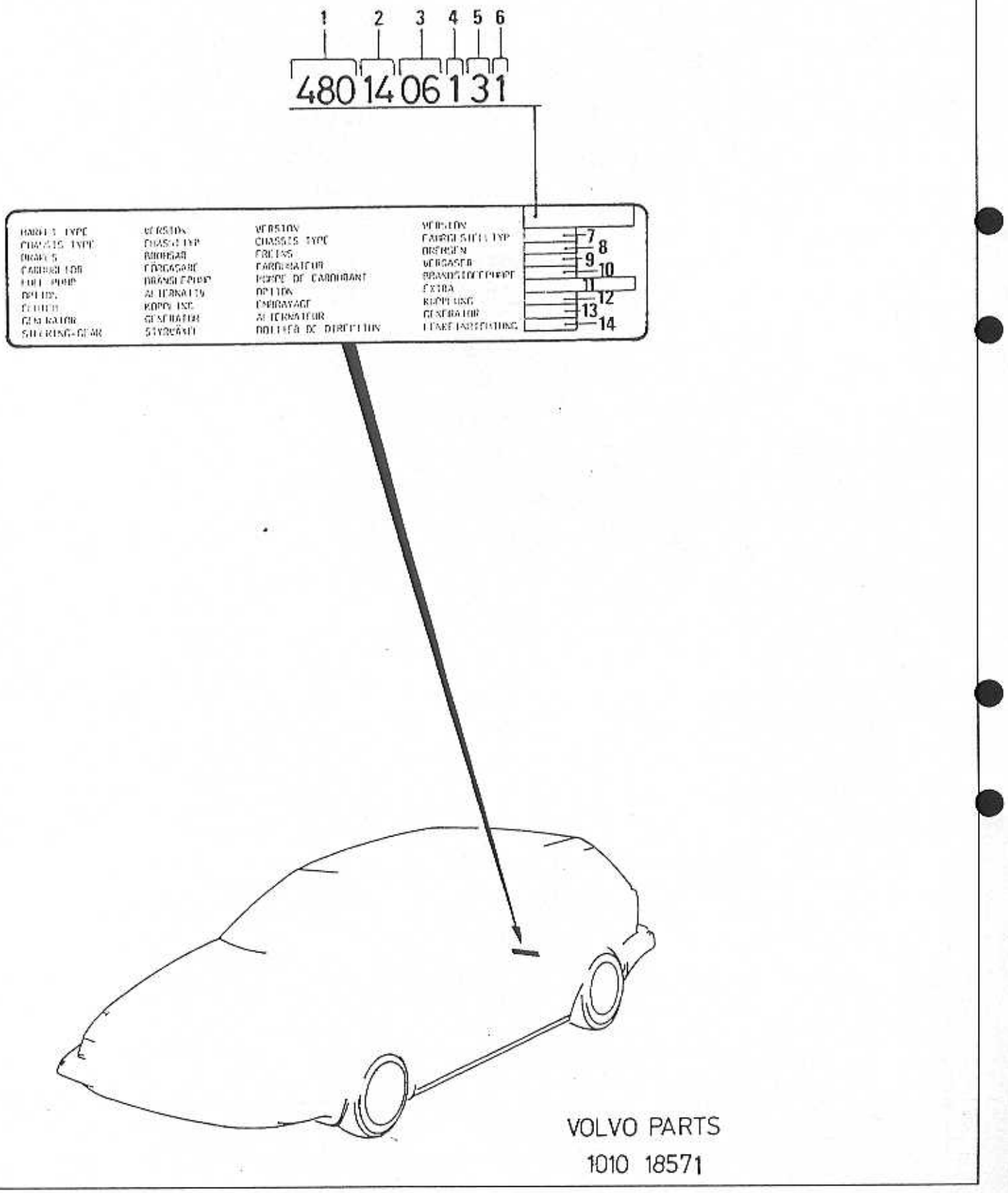
1 2 3 4 5 6
480 14 06 1 3 1
7
8
9
10
11
12
13
14
VERSION
CHASSIS TYPE
BRAKES
CARBURETTOR
BRAKE/CLUTCH
OPTION
GEARBOX
STEERING-GEAR
VERSION
CHASSIS TYPE
FREINS
CARBURATEUR
POMPE DE CARBURANT
OPTION
EMBRAYAGE
ALTERNATEUR
BOITIER DE DIRECTION
VERSION
CARROSSERIE TYP
BREMSEN
VERGASER
BRANDSTOFPOMP
EXTRA
KOPPELING
GENERATOR
STUURHUIS
VOLVO PARTS
1010 18571

SERVICE LABEL

1. Vehicle type

2. Engine type

04 = B18ES
05 = B18ED
06 = B18FTM
14 = B18E/EP
18 = B18F/FP
19 = B18FT
31 = B20F

3. Equipment level

94 = 480ES EUROPE
95 = 480TURBO EUROPE

4. Body

1 = without sunroof
2 = with sunroof

5. Gear box

3 = manuel gearbox (MT-5)
5 = automatic gearbox (AT-4)

6. Steering wheel location

1 = Left hand drive
2 = Right hand drive

7. Chassis type

8. Brakes (front, rear, hydraulic control unit)

1 = Girling, ATE, DBA
2 = Girling, ATE, ATE

9. Fuel system

1 = Renix = injection
2 = Bosch = injection

10. Fuel pump

1 = Bosch

11. Option

12. Clutch

3 = Valeo
5 = ZF

13. Alternator

1 = Valeo
2 = Bosch

14. Steering mechanism

1 = Cam gear
2 = Volvo

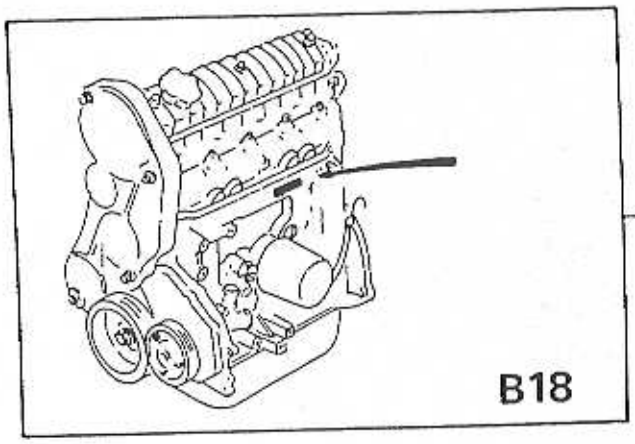

1

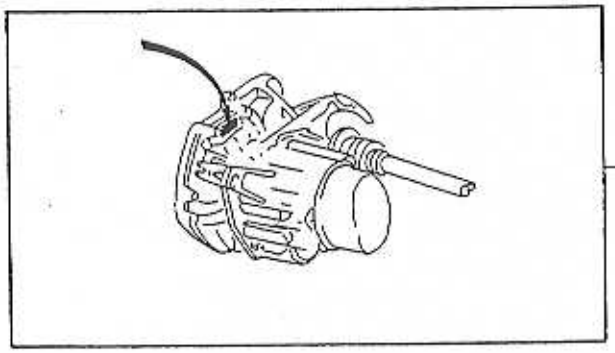

2

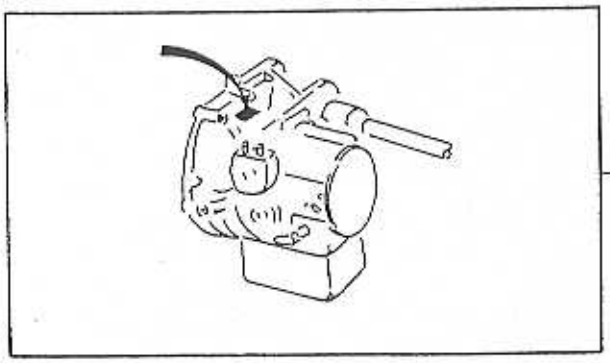

3

VOLVO PARTS
1010 18509

Plates on engine, gearbox

1. Position engine number
2. Position manuel gearbox
3. Position automatic gearbox

FÖRORD (S)

Denna katalog upptar reservdelar för våra personvagnar i 480 serien

SKYLTAR

Placering och kodnycklar för de skyltar som är väsentliga vid reservdelsbeställning är illustrerade på följande sidor.

FÖRKORTNINGAR

Förklaring till använda förkortningar i katalogen finns i Grupp 02.

CHASSINUMMER

Första chassinummer för varje årsmodell framgår av nedanstående tabell:

1986: CH EGC 500000-
1987: CH EHC 501200-
1988: CH EJC 517501-
1989: CH EKC 536101-
1990: CH ELC 549001-
1991: CH EMC 563101-
1992: CH ENC 573100-
1993: CH EPC 581000-
1994: CH ERC 586300-
1995: CH ESC 590001-

Reservdelskatalog 480 kan beställas från
Volvo Transport AB
Publikationsförrådet
ARU
405 08 Göteborg
under nummer

Språk	Papper	Fiche
Engelska/Svenska	196014	196015
Tyska/Franska	-	196017
Italienska/Spanska	-	196100

Volvo Personvagnar AB, Aftersales
Avd. 57932, PVV 2:1
40508 Göteborg
Tel: 46 - 31593953
Fax: 46 31 537155
Memoid: VCAS.CATVCC

FÖRORD (S)

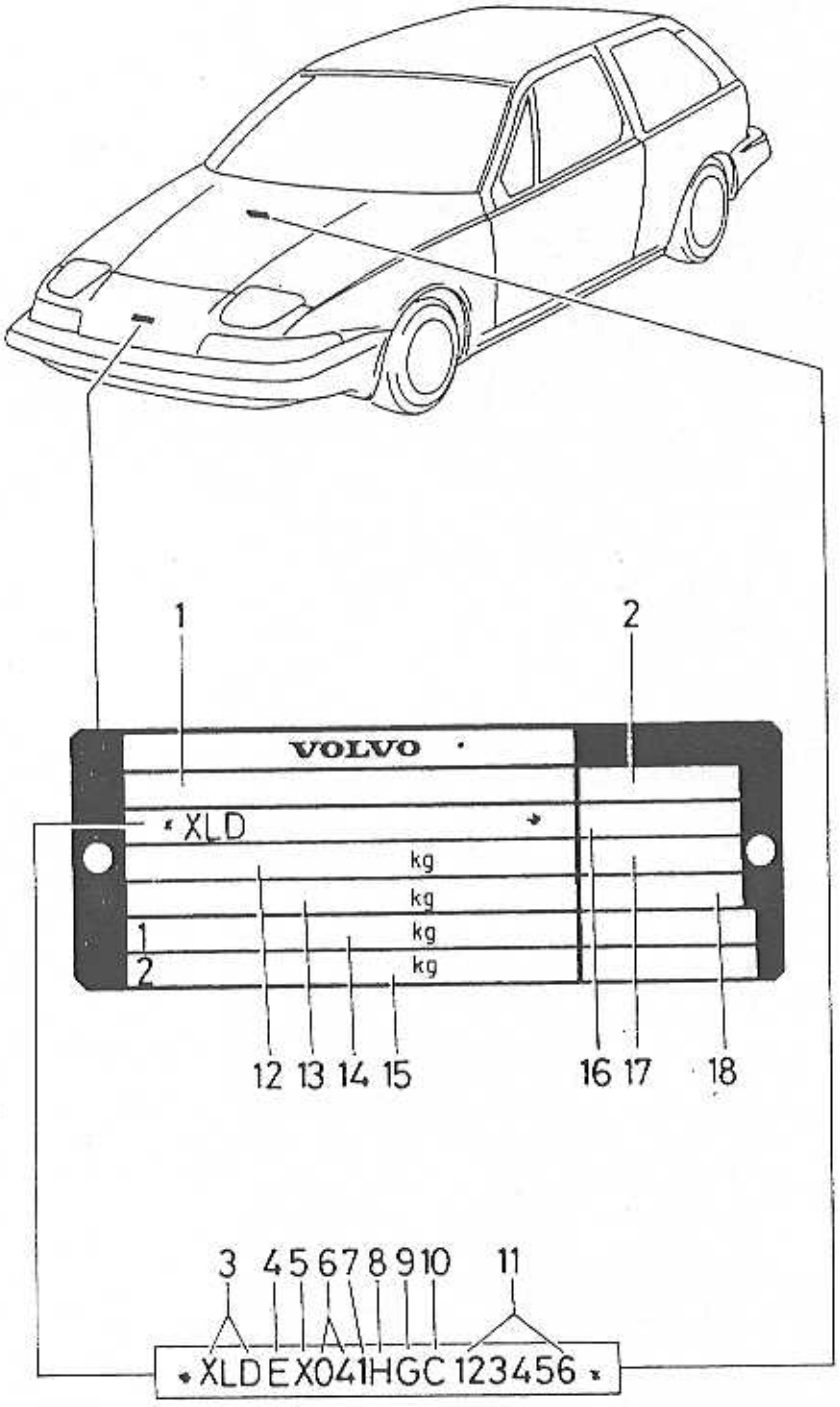

VOLVO PARTS
1010 18507

FÖRORD (S)

Produktskylt

1. (Typgodkännande; för vissa marknader)
2. Specialvagnsnummer
3. (Tillverkarkod)
4. Fordonstyp
5. Säkerhetsutrustning
6. Motortyp

04 = B18ES
05 = B18ED
06 = B18FTM
14 = B18E/EP
18 = B18F/FP
19 = B18FT
31 = B20F

7. Växellåda

3 = manuell transmission (MT-5)
5 = automatisk transmisson (AT-4)

8. Fast siffra
9. Årsmodell

G = 1986
H = 1987
J = 1988
K = 1989
L = 1990
M = 1991
N = 1992
P = 1993
R = 1994
S = 1995

10. Fabrikskod, Born
11. Chassinummer
12. (Fordonets max. vikt)
13. (Max. tågvikt)
14. (Max. framaxelbelastning)
15. (Max. bakaxelbelastning)
16. Marknadskod
17. Färgkod
18. Inredningskod

FÖRORD (S)

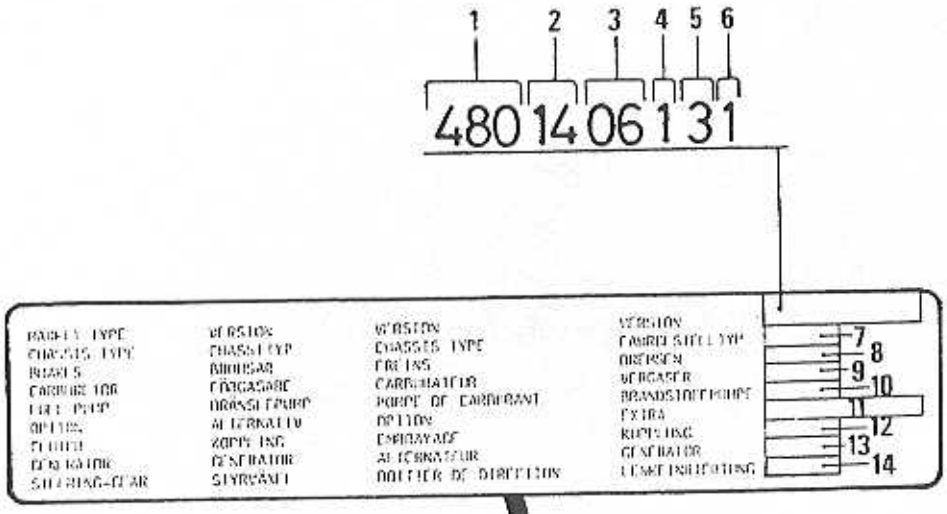

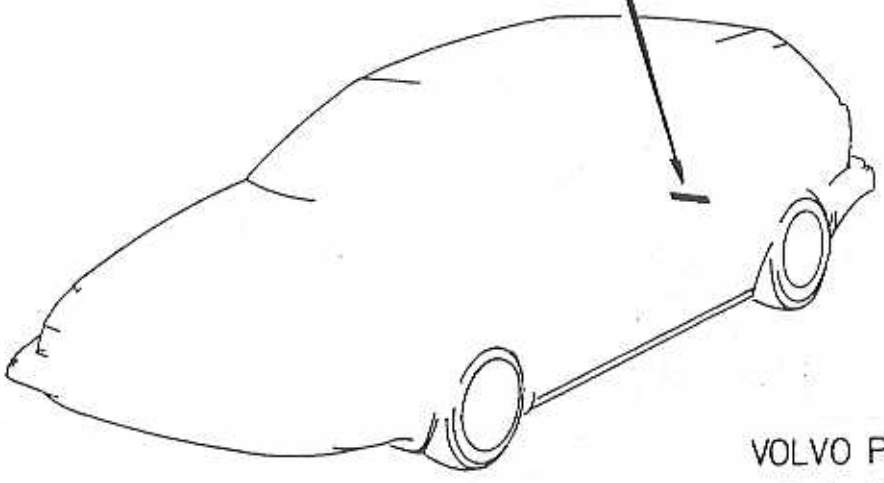

VOLVO PARTS
1010 18571

FÖRORD (S)

SERVICESKYLT

1. Fordonstyp

2. Motortyp

04 = B18ES
05 = B18ED
06 = B18FTM
14 = B18E/EP
18 = B18F/FP
19 = B18FT
31 = B20F

3. Utrustningsnivå

94 = 480ES EUROPE
95 = 480TURBO EUROPE

4. Kaross

1 = utan taklucka
2 = med taklucka

5. Växellåda

3 = manuell växellåda (MT-5)
5 = automatisk växellåda (AT-4)

6. Rattplacering

1 = vänsterstyrd
2 = högerstyrd

7. Chassityp

8. Bromsar (fram, bak, hydraulkontrolldon)

1 = Girling, ATE, DBA
2 = Girling, ATE, ATE

9. Bränslesystem

1 = Renix = injection
2 = Bosch = injection

10. Bränslepump

1 = Bosch

11. Option

12. Koppling

3 = Valeo
5 = ZF

13. Generator

1 = Valeo
2 = Bosch

14. Styrväxel

1 = Cam gear
2 = Volvo

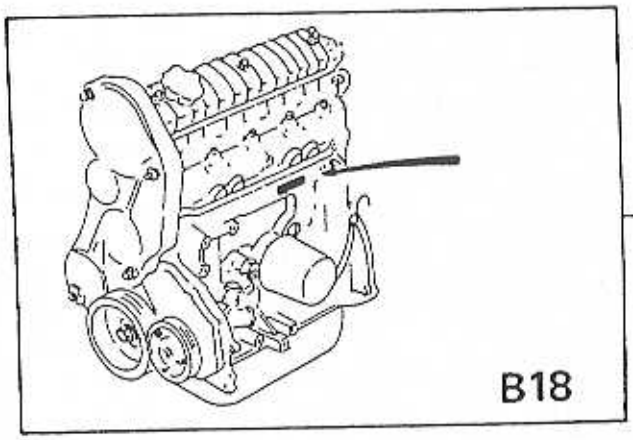

1

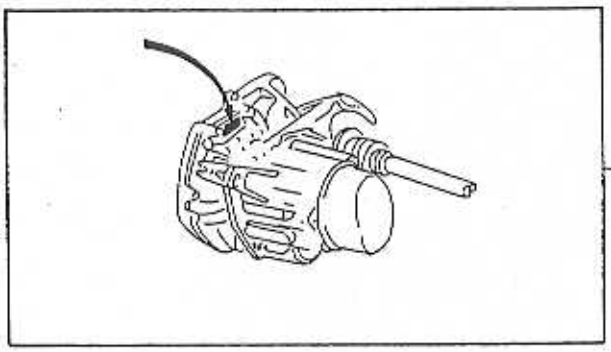

2

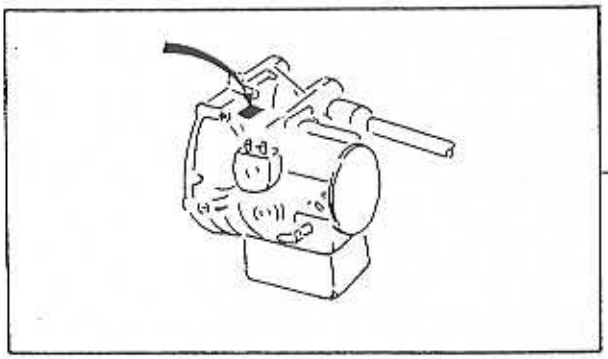

3

VOLVO PARTS
1010 18509

FÖRORD (S)

Skyltar på motor, växellåda

1. Placering motornummer
2. Placering manuell växellåda
3. Placering automatisk växellåda

ABBREVIATIONS (GB) / FÖRKORTNINGAR (S)

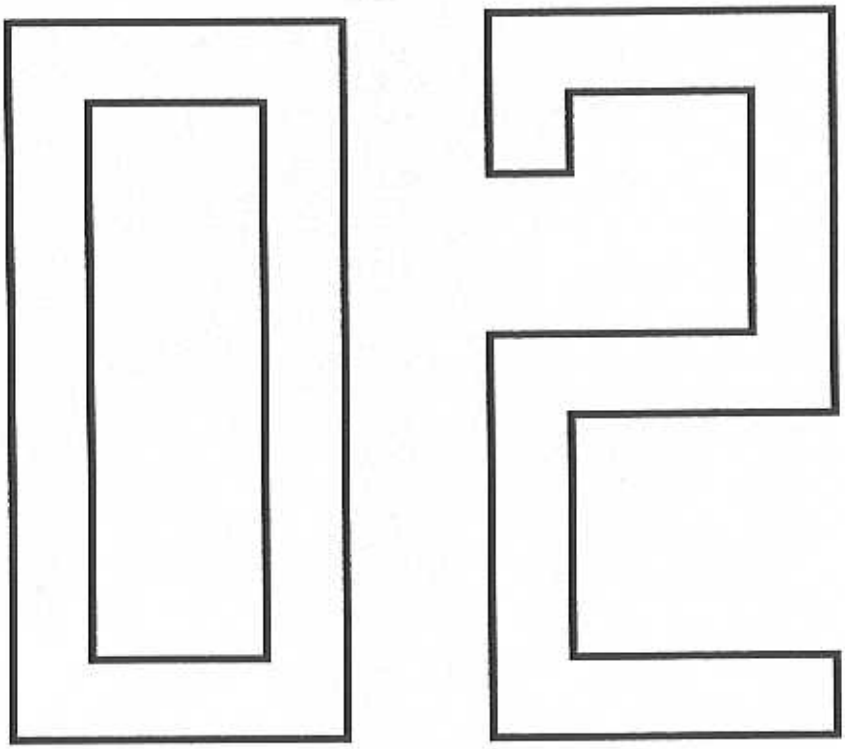

ABBREVIATIONS (GB)

A	=	ampere
ABS	=	anti-skid brake system
A.C	=	air conditioning
A.C.C	=	automatic climate control
Ah	=	amperehours
ALTER	=	alternative
AUTO.TRANS	=	automatic gearbox
BODY -XXXX	=	up to body NO
BODY XXXX-	=	from body NO
C.C	=	cruise control
CH -XXXXX	=	up to chassis NO
CH XXXX-	=	from chassis NO
CH -APP XXXX	=	up to approx chassi NO
CH APP XXXX-	=	from approx chassi NO
CHMSL	=	central high mounted stop light
CLS	=	central locking system
CODE	=	code (trim code, paint code)
COMBU	=	heater combinable with air conditioning
COMPL	=	complete
E.G.R	=	exhaust gas recirculation
ENG -XXXX	=	up to engine NO
ENG XXXX-	=	from engine NO
EXC	=	excluding
ETC	=	electronic traction control
FOR	=	for
F.STAB	=	front stabilizer
F.S.B	=	fixed seat belt
F.I	=	injection engine (petrol)
H.L.WIPER	=	headlamp wiper
I.DIA	=	inner diameter
IN.BELT	=	inertia belt
INCL	=	inclusive
INTERCOOLER	=	charge air cooler
km	=	kilometre
l	=	litre
LG	=	length
L.H.	=	left
L.H.D	=	left hand drive
L.H.T	=	traffic driving on the left
MAN.TRANS	=	manual gearbox
MARKED	=	marked
mm	=	millimetre
M.W	=	manual windows
NO	=	number
O.DIA	=	outer diameter
O.S	=	oversize
PCS	=	piece(s)
P.S	=	power steering
P.W	=	power windows
R.AX	=	rear axle
RATIO	=	gear ratio
REPL	=	replaced by
R.H.	=	right
R.H.D	=	right hand drive
R.H.T	=	traffic driving on the right
R.R	=	raised roof
R.STAB	=	rear stabilizer
SEE	=	see
SEE FIG	=	see fig
SPCL	=	special version
S.R	=	sun roof
S.R.S	=	supplement restaint system
STD	=	standard
STD.DIM	=	standard dimension
S.W	=	station wagon
THK	=	thickness
TRANS	=	gearbox
TWC	=	catalytic converter
TYPE	=	type
U.S	=	undersize
V	=	volt
VAN	=	van
W	=	watt
WI	=	width
W/O	=	without
X	=	order as required, state required length
4CYL	=	petrol engine, four cylinders
6CYL	=	petrol engine, six cylinders
4DRS	=	4-door car
5DRS	=	5-door car

"Country code":
e.g.(S)(F) = When the section is specific to a market or markets the nationality symbols for the market(s) concerned are utilized

"PS"-kod:

EU	=	exchange unit (see Exchange System Catalogue for further information)
IK	=	included in parts kit
KL	=	included in parts kit + LS
KN	=	included in parts kit + NS
LS	=	stocked only in countries of assembly, not stocked by Volvo Central Warehouses C1, C2
NS	=	not stocked as spare part
OP	=	no longer stocked by Volvo Central Warehouses C1, C2
SP	=	superseeded part

"SR"-kod:
1-6 = denote the stocking grade

FÖRKORTNINGAR (S)

A	=	ampere
ABS	=	låsningsfria bromsar
A.C	=	med luftkonditionering
A.C.C	=	med automatisk klimatkontroll
Ah	=	amperetimmar
ALTER	=	alternativ
AUTO.TRANS	=	automatväxellåda
BODY -XXXX	=	t.o.m. kaross nr
BODY XXXX-	=	fr.o.m. kaross nr
C.C	=	med konstantfarthållare
CH -XXXXX	=	t.o.m. chassi nr
CH XXXX-	=	fr.o.m. chassi nr
CH -APP XXXX	=	t.o.m. chassi nr omkring
CH APP XXXX-	=	fr.o.m. chassi nr omkring
CHMSL	=	extra bromsljus
CLS	=	centrallåsning
CODE	=	kod (klädselkod, färgkod)
COMBU	=	värmare kombinerbar med A.C
COMPL	=	komplett
E.G.R	=	returledning för avgaser
ENG -XXXX	=	t.o.m. motor nr
ENG XXXX-	=	fr.o.m. motor nr
ETC	=	elektronisk spinnreglering
EXC	=	exklusive
FOR	=	för
F.STAB	=	främre krängningshämmare
F.S.B	=	säkerhetsbälte utan rullar
F.I	=	insprutningsmotor (bensin)
H.L.WIPER	=	strålkastartorkare
I.DIA	=	diameter, inre
IN.BELT	=	säkerhetsbälte med rullar
INCL	=	inklusive
INTERCOOLER	=	med laddluftkylare
km	=	kilometer
l	=	liter
LG	=	längd
L.H.	=	vänster
L.H.D	=	vänsterstyrd
L.H.T	=	vänstertrafik
MAN.TRANS	=	manuell växellåda
MARKED	=	märkt med
mm	=	millimeter
M.W	=	mekaniska fönsterhissar
NO	=	nummer
O.DIA	=	diameter, yttre
O.S	=	överdimension
PCS	=	styck
P.S	=	servostyrning
P.W	=	elektriska fönsterhissar
R.AX	=	bakaxel
RATIO	=	utväxlingsförhållande
REPL	=	ersätts av
R.H.	=	höger
R.H.D	=	högerstyrning
R.H.T	=	högertrafik
R.R	=	höjt tak
R.STAB	=	bakre krängningshämmare
SEE	=	se
SEE FIG	=	se pos
SPCL	=	specialutförande
S.R	=	taklucka
S.R.S	=	med bältesförsträckare
STD	=	standardutförande
STD.DIM	=	standarddimension
S.W	=	herrgårdsvagn
THK	=	tjocklek
TRANS	=	växellåda
TWC	=	katalysator
TYPE	=	typ
U.S	=	underdimension
V	=	volt
VAN	=	skåpvagn
W	=	watt
WI	=	bredd
W/O	=	utan
X	=	erforderligt antal, erforderlig längd
4CYL	=	bensinmotor 4 cylindrar
6CYL	=	bensinmotor 6 cylindrar
4DRS	=	4-dörrars personvagn
5DRS	=	5-dörrars personvagn

"Landsymbol":

t.ex. (S)(F) = som symbol för land används de internationellt vedertagna symbolerna för motorfordon

"PS"-kod:

EU	=	utbytesenhet (kompletterande upplysningar, se Volvo bytessystemkatalog)
IK	=	ingår i sats
KL	=	ingår i sats + LS
KN	=	ingår i sats + NS
LS	=	lagerföres endast i respektive monteringsland, lagerföres ej av Volvo centrallager C1, C2
NS	=	lagerföres ej som reservdel
OP	=	utgått ur sortimentet, lagerföres ej av Volvo centrallager C1, C2
SP	=	ersatt artikel

"SR"-kod:

1-6 = anger artikelns lagerhållningsgrad

NUMERICAL REGISTER / NUMMERREGISTER

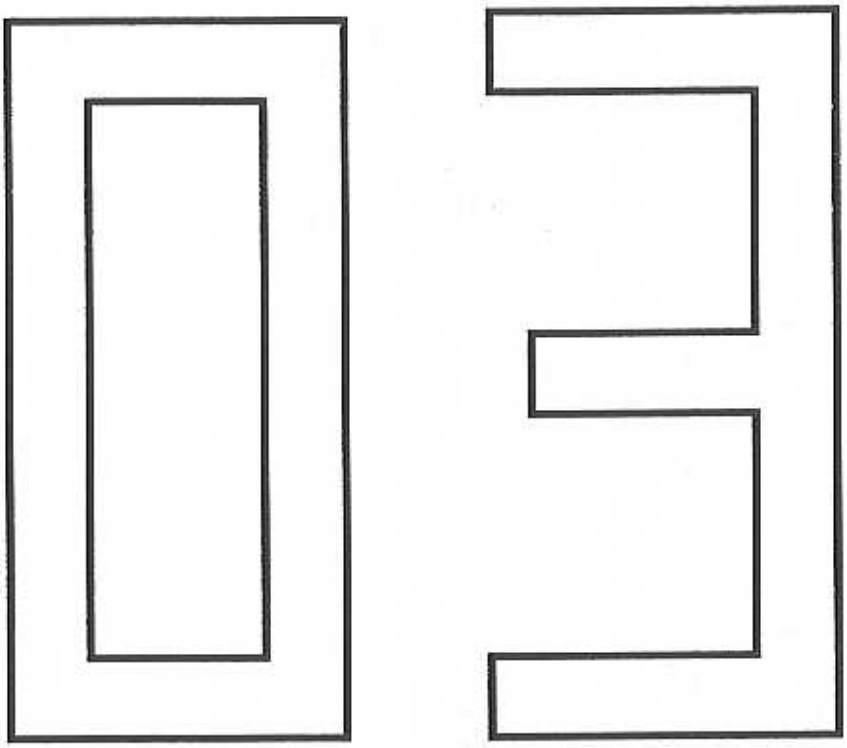

NUMERICAL REGISTER

NUMMERREGISTER

Foreword (GB)

Group 03, number register containing all parts in the catalogue.

The parts are in numerical order, with references to the appropriate group and page.

Parts numbers are shown as follows:
907861-9 = Stocked by VCC Aftersales.
8884106-0 = Stocked only in country of assembly. Not stocked by VCC Aftersales.
253295 = Not stocked by VCC Aftersales.
(264612) = Superseded part.

Standard parts, e.g. screws, nuts etc. (function group 1100-1159) are taken up only once, without group and page references, are marked with *.

Förord (S)

Grupp 03, nummerregister innehåller alla artiklar i katalogen.

Artiklarna är i nummerordning och är hänvisade till respektive grupp och sida.

Artikelnumren redovisas enligt följande:
907861-9 = Lagerföres av VCC Aftersales.
8884106-0 = Lagerföres endast i respektive monteringsland. Lagerföres ej av VCC Aftersales.
253295 = Lagerföres ej av VCC Aftersales.
(264612) = Artikeln är ersatt.

Standardartiklar, t.ex. skruv, mutter m.m (funktionsgrupp 1100-1159) är endast upptagna en gång och utan hänvisning till grupp och sida, är märkta med *.

NUMERICAL REGISTER

NUMMERREGISTER

Part No. Artikelnummer	Gr Gr	Page Sida
11998-2	43	381
18671-8	23	117
18677-5	26	165
	26	169
	26	173
	26	175
76614-7	32	231
(79982)	89	689
* 120265-4		
182039-8	35	255
182045-5	35	255
* 190364-0		
* 191695-6		
192366-3	88	655
240602-3	33	237
244110-3	33	237
(270928)	35	257
271780-9	35	257
273503-3	32	231
273995-1	87	647
(342688)	43	395
603760-0	39	349
604528-0	39	349
604529-8	39	349
604530-6	39	349
616270-5	39	345
667503-7	25	145
	25	147
	25	149
	25	151
680906-5	52	455
(684347)	87	623
* *(906829)*		
* 907847-8		
* 914532-7		
* 914535-0		
* 924050-8		
* *924061*		
(925054)	43	409
* 940090-4		
* 940101-9		
* 940109-2		
* *(940199)*		
940341-1	37	319
941730-4	37	319
* 941905-2		
* 941907-8		
* 941911-0		
942000-1	83	545
942327-8	36	269
	36	271
	43	415
	64	475
	87	627
942571-1	38	333
* 942605-7		
942754-3	83	555
* 942767-5		
* 942866-5		
942888-9	37	319
* 942915-0		
943469-7	23	113
	23	115
	25	129
	25	157
	28	207
	43	391
	87	645
(943470)	23	117
	23	121
	38	339
943471-3	25	127
	26	163
	26	167
	26	171
	26	175
	26	177
	26	179
	26	183
	26	185
	26	187
	26	189
	36	267
	52	435
	52	437
	52	451
	64	487
	64	489
	64	493
943472-1	21	87
	25	125
	25	129
	25	131
	25	137
	25	141
	26	165
	26	167
	26	171
	26	177
	26	183
	26	185
	26	187
	26	189
	64	487
	64	489
943473-9	26	163
	26	167
	26	171
	26	175
	26	177
	26	179
	26	183
	26	185
	26	187
	28	203
	64	485
	64	487
	64	489
943474-7	23	117
	23	119
	23	121
	25	125
	25	127
	25	157
	26	163
	26	167
	26	171
	26	175
	26	183
	26	185
	26	187
	26	189
	28	207
	28	209
	64	485
	64	491
	64	493
943475-4	23	119
	26	163
943476-2	25	157
	26	163
	26	167
	26	171
	26	175
943477-0	25	159
(943481)	25	155
943799-7	37	319
944265-8	35	245
944306-0	37	319
(944979)	64	473
* 945358-0		
* 945407-5		
* 945408-3		
* *(945409)*		
* 945444-8		
* 945542-9		
945718-5	38	339
945828-2	37	303
945829-0	37	303
* 945970-2		
* *(946036)*		
946038-7	37	303
	37	307
	37	319
946040-3	37	319
946041-1	37	303
	37	319
* 946173-2		
* 946177-3		
* 946329-0		
* 946440-5		
* 946441-3		
* 946470-2		
* 946472-8		
* 946515-4		
* 946544-4		
(946640)	37	305
	37	307
	37	309
	37	311
	37	313
946645-9	38	339
* 946671-5		
* 946752-3		
* 946810-9		
946813-3	39	347
* 946934-7		
947065-9	64	485
* *(947093)*		
* 947107-9		
* *(947246)*		
* 947247-3		
947281-2	25	159
* 947515-3		
* 947542-7		
(947588)	37	305
	37	309
947621-9	25	129
947622-7	25	129
	64	487
	64	489
	64	493
* 947760-5		
* 947790-2		
* 948069-0		
* 948081-5		
948189-6	37	307
	37	309
	37	319
948211-8	23	119
	23	121
	26	163
	26	165
	26	167
	26	171
	36	277
	87	647
* 948217-5		
948289-4	37	303
	37	309
	37	319
948291-0	37	319
948293-6	37	301
	37	303
	37	305
	37	309
	37	311
	37	313
	37	319
948294-4	37	301
948296-9	37	301
948297-7	37	301
* 948356-1		
* 948571-5		
* 948645-7		
* 948663-0		
948855-2	37	303
948995-6	37	301
948996-4	37	301
949002-0	37	319
(949179)	43	381
(949201)	37	305
949206-7	37	319
* 949278-6		
* *(949279)*		
* *(949280)*		
* *(949366)*		
(949400)	37	301
	37	305
	37	307
	37	309
	37	311
949404-8	37	319
(949489)	37	303
	37	307
	37	309
949490-7	37	301
	37	303
	37	305
	37	319
949671-2	35	245
	35	255
* *(949734)*		
* 949874-2		
949931-0	36	267
* 951085-0		
* 951669-1		
* *951952*		
* 951967-9		
952624-5	41	375
952627-8	41	369
952628-6	87	647
952643-5	87	645
* 952995-9		
(954446)	37	319
* *(955114)*		
* 955116-9		
* 955122-7		
* 955126-8		
* 955127-6		
* 955129-2		
* 955130-0		
* 955131-8		
* 955132-6		
* *(955138)*		
* 955140-9		
* 955144-1		
* 955154-0		
* 955226-6		
* 955268-8		
* 955269-6		
* 955271-2		
* 955272-0		
* 955274-6		
* 955275-3		
* 955276-1		
* *(955279)*		
* 955295-1		
* *(955297)*		
* *(955298)*		
* 955300-9		
* *(955301)*		
* 955302-5		
* *(955318)*		
* *(955320)*		
* *(955321)*		
* *(955323)*		
* *(955325)*		
* 955692-9		
* 955780-2		
* 955781-0		
* 955782-8		
* 955802-4		
* 955890-9		
* 955891-7		
* 955892-5		
* 955894-1		
* 955895-8		
* 955896-6		
* 955897-4		
* 955920-4		

*) Standard part, occurs elsewhere in this catalogue. /Standardartikel, förekommer på flera sidor i denna katalog.

NUMERICAL REGISTER

NUMMERREGISTER

Part No. Artikelnumm-er	Gr	Page Sida
* 955921-2		
* 955945-1		
* 955948-5		
* 955949-3		
* 956044-2		
(956049)	84	567
* 956059-0		
* *(956066)*		
* *(956075)*		
* *(956079)*		
* 956090-5		
* 956092-1		
* 956093-9		
956928-6	37	319
956929-4	37	319
956930-2	37	319
956934-4	37	319
956946-8	36	277
957173-8	43	407
957184-5	43	407
958201-6	37	319
* *(958247)*		
* 958248-7		
* *(958281)*		
* 959187-6		
* 959219-7		
* 959220-5		
* 959222-1		
* 959240-3		
959241-1	21	79
	87	633
	87	637
* 959243-7		
* 959244-5		
* 960137-8		
* *(960139)*		
* 960140-2		
* *(960141)*		
* 960147-7		
* 960148-5		
(961161)	32	223
	85	603
961676-4	87	645
* *961991*		
* 963105-2		
* 963106-0		
* *(963107)*		
* 963115-1		
* 963119-3		
963187-0	35	249
* 963191-2		
* 963217-5		
* 963221-7		
* 963222-5		
* 963243-1		
963370-2	35	249
964166-3	37	301
964167-1	37	301
964195-2	36	277
964212-5	35	253
965107-6	37	309
	37	311
(965110)	37	305
	37	307
	37	311
* 965175-3		
* 965180-3		
* 965181-1		
* 965185-2		
* 965186-0		
* 965188-6		
* 965189-4		
* 965216-5		
* 965220-7		
* 965222-3		
* 965223-1		
* *(965233)*		
* *(965267)*		
* 965269-4		
* *(965283)*		
* 965287-6		
* 965288-4		
(965291)	88	653
* *(965391)*		
* 965393-2		
* *(965395)*		
965768-5	25	159
	43	405
	43	407
(965822)	37	301
	37	303
	37	305
	37	309
	37	311
	37	313
	37	319
(965824)	37	301
	37	313
	37	319
965825-3	37	303
	37	319
965826-1	35	245
	35	253
965828-7	35	245
965831-1	35	253
	35	255
966326-1	38	331
	38	333
966329-5	37	321
966330-3	87	645
966331-1	37	321
(966825)	64	477
966850-0	35	255
967545-5	37	321
(967570)	37	307
* 967760-0		
967764-2	25	155
967808-7	37	305
967851-7	36	277
	37	321
(967919)	23	117
	28	209
	38	339
	64	477
* 967949-9		
(968353)	25	145
	25	147
968388-9	37	303
968389-7	37	303
* 968479-6		
968547-0	37	321
969115-5	37	321
(969160)	37	321
(969161)	37	321
(969162)	37	321
(969163)	87	645
(969164)	37	321
969197-3	37	321
* 969278-1		
* 969404-3		
* 969408-4		
* 969462-1		
* 969478-7		
* 969489-4		
* 969518-0		
970554-2	37	319
970556-7	37	319
970587-2	37	319
970589-8	37	319
970592-2	37	319
970593-0	37	319
970596-3	37	319
970624-3	37	319
970625-0	37	319
970626-8	37	319
970628-4	37	319
970629-2	37	319
970630-0	37	319
970633-4	37	319
970663-1	37	319
970665-6	37	319
970700-1	37	319
970711-8	37	319
* 970948-6		
* 970950-2		
* 970951-0		
* 970953-6		
* 970962-7		
* 971082-3		
* 971084-9		
* 971089-8		
* 971095-5		
* 971098-9		
* 971099-7		
* 972034-3		
* 972070-7		
* 972079-8		
* 972133-3		
973117-5	36	277
973149-8	37	301
	37	305
	37	307
	37	309
	37	311
973150-6	36	277
	37	303
	37	307
	37	309
* 973246-2		
* 973883-2		
976033-1	43	409
976472-1	25	145
	25	147
976733-6	23	113
	23	115
	25	133
	25	157
	87	623
976734-4	23	109
	23	113
* 976944-9		
977970-3	37	319
978151-9	37	307
978257-4	36	277
	37	305
	37	307
	37	309
	37	311
	37	313
	37	319
(978924)	37	303
979001-5	37	305
	37	309
	37	319
979002-3	36	277
	37	305
	37	307
	37	311
1128398-3	87	647
1129306-5	87	647
1161231-4	22	103
(1202237)	82	539
	83	547
* 1204775-9		
(1204871)	85	599
1206468-9	25	145
	25	147
	25	149
1209638-4	43	403
1210139-0	87	623
1218114-5	22	103
	43	391
1219852-9	32	231
1220513-4	43	413
1229350-2	52	443
	52	445
	52	447
	52	449
	52	451
1235094-8	25	133
1235933-7	32	229
1259559-1	32	231
1266665-7	25	133
1266666-5	25	133
1266667-3	25	133
1266870-3	87	645
1272066-0	52	439
1276069-0	23	117
1276863-6	23	117
1277011-1	89	689
(1306702)	23	113
	23	115
	25	133
	25	157
	87	623
(1306703)	23	109
	23	113
1307048-7	37	309
1307053-7	37	303
1307600-5	37	307
(1312262)	26	167
	26	171
1324250-8	31	217
(1324617)	32	231
1324620-2	32	231
1325751-4	82	541
1339513-2	43	407
1339514-0	43	407
1339524-9	43	407
1339705-4	43	407
1339717-9	43	413
1339733-6	43	405
	43	407
1339745-0	43	413
1339922-5	43	413
1357335-7	33	237
1362295-6	39	349
1362374-9	39	349
1362710-4	32	231
1362790-6	38	333
1363536-2	33	237
(1363538)	33	237
1363544-6	33	237
1363545-3	33	237
1363923-2	28	209
1367375-1	33	237
1373079-1	39	345
1373080-9	39	345
1382135-0	82	539
	83	547
1384583-9	39	345
	39	349
1384593-8	39	349
1384664-7	39	349
1384799-1	39	349
1387782-4	52	431
* 1697033-7		
1698179-7	32	231
1698188-8	32	231
3100195-1	28	209
* *3100642*		
3101782-5	21	87
(3102232)	43	391
3102647-9	55	459
(3102768)	37	323
	43	391
3102808-7	23	121
3102849-1	43	391
3102858-2	21	87
3102863-2	21	87
* 3103770-8		
* *3103820*		
3103872-2	21	81
* 3104031-4		
* *(3104081)*		
* 3104616-2		
* 3104765-7		
* *(3105246)*		
* 3105311-9		
* *(3105391)*		

*) Standard part, occurs elsewhere in this catalogue. /Standardartikel, förekommer på flera sidor i denna katalog.

NUMERICAL REGISTER

NUMMERREGISTER

Part No. Artikelnummer	Gr Gr	Page Sida
3105479-4	85	599
3105591-6	22	103
	25	137
	26	177
	26	179
	26	183
	26	185
	26	187
3107742-3	37	307
(3107769)	31	217
(3107781)	61	469
3120012-4	88	667
	88	669
	88	671
* 3120017-3		
* *(3120019)*		
3120035-5	27	195
* *(3120073)*		
3120101-5	83	551
3120111-4	37	309
3120130-4	26	163
	26	167
	26	171
	26	175
3120149-4	25	133
	81	531
	83	547
	85	597
	86	611
3120150-2	61	467
	65	501
3120153-6	51	423
	51	425
3120161-9	43	381
3120162-7	43	381
(3120165)	37	301
(3120170)	26	165
	26	169
	26	173
	26	175
3120179-1	85	597
(3120182)	85	589
	85	593
3120183-3	85	589
	85	593
3120210-4	83	545
3120215-3	89	683
(3120217)	37	319
3120235-1	37	309
3120254-2	84	563
3120258-3	64	473
(3120262)	26	167
	26	173
3120267-4	37	317
3120276-5	37	307
3120277-3	37	303
3120278-1	37	301
3120279-9	87	619
3120288-0	23	119
	52	443
	52	445
	52	447
	64	485
	86	611
	86	615
3120289-8	88	659
3120291-4	43	415
3120294-8	83	551
3120295-5	43	403
3120322-7	36	267
3120324-3	84	563
3120328-4	37	327
3120329	37	327
3120332-6	26	167
	26	173
	37	317
3120334-2	26	165
	37	317
3120336-7	83	547
	86	615
3120340-9	87	633
	87	637
3120345-8	83	555
3120349-0	86	615
3120353-2	37	303
3120354-0	37	303
3120361-5	37	309
3120366-4	37	305
3120368-0	36	267
3120376-3	37	307
3120425-8	89	683
3120435-7	41	369
3120438-1	23	119
3120446-4	37	317
* 3120448-0		
(3120457)	36	271
3120476-1	86	615
3120479-5	25	159
* 3120493-6		
3120495-1	64	485
3120501-6	83	547
3120502-4	85	599
* 3120511-5		
3120522-2	35	253
3120529-7	37	317
3120530-5	82	541
(3120532)	72	509
3120535-4	26	165
3120549-5	83	547
3120550-3	37	317
3120551-1	36	267
3120553-7	43	383
3120554-5	87	631
3120559-4	55	459
3120560-2	28	203
	28	207
	28	209
3120567-7	72	509
3120572-7	41	375
	87	639
	87	649
3120573-5	25	157
	25	159
3120581	41	369
(3120590)	37	303
	37	305
3120591-7	37	301
	37	303
	37	305
	37	307
	37	313
	37	315
	37	319
3120592-5	37	317
3120598-2	25	159
3120601-4	64	487
	64	489
	64	493
3120605-5	87	623
3120610-5	82	539
3120611-3	89	685
3120613-9	89	685
3120615-4	25	157
	25	159
3120616-2	36	267
3120617-0	87	633
	87	637
3120626-1	86	611
3120628-7	37	315
(3120629)	52	443
	52	445
3120638-6	87	619
(3120639)	87	619
	87	623
3120640-2	87	621
3120641-0	87	619
3120642-8	37	303
3120645-1	85	605
3120646-9	85	605
3120655-0	87	623
3120657-6	87	623
3120659-2	52	431
3120672-5	89	685
3120673-3	89	685
* 3120677-4		
3120684-0	89	685
3120692-3	26	165
* 3120695-6		
(3120809)	85	601
3120833-3	37	307
3120849-9	43	383
3120850-7	23	109
	27	195
3120851-5	64	487
	64	489
	64	491
3120852-3	25	133
* 3120856-4		
3120857-2	43	415
3120869-7	61	469
3120871-3	84	567
3120888-7	87	627
3120908-3	37	323
3120909-1	43	403
3120910-9	82	541
3120916-6	25	129
3120922-4	25	139
3120931-5	43	409
3120933-1	25	135
3120934-9	25	135
	25	139
(3120941)	86	613
(3120949)	89	685
3120956-2	35	247
3120957-0	52	431
3120964-6	35	249
3120969-5	27	195
	55	459
3120974-5	61	467
3120975-2	86	611
3120976-0	41	369
	86	611
3120983-6	36	265
3120988-5	25	145
	25	147
	28	209
3120989-3	89	685
3120990-1	26	165
(3120996)	83	555
* 3120997-6		
3120999-2	87	623
3121000-8	43	403
(3121013)	25	153
	25	157
3121014-9	64	487
	64	489
3121025-5	35	245
	37	317
	82	541
	85	597
	88	659
	88	661
	88	673
3121029-7	89	685
* *(3121030)*		
3121033-9	23	119
3121040-4	64	487
	64	489
3121041-2	64	485
3121043-8	43	415
(3121044)	43	415
3121048-7	27	197
3121073-5	83	549
3121076-8	43	415
3121077-6	64	475
(3121087)	38	341
3121089-1	25	129
	37	303
3121097-4	21	93
	28	203
	28	207
3121098-2	28	203
	28	207
(3121099)	28	203
	28	207
3121110-5	43	391
	43	407
3121111-3	36	267
3121116-2	36	267
	37	317
3121120-4	36	267
3121121-2	64	487
3121124-6	87	627
	87	629
3121125-3	87	619
	87	623
* 3121129-5		
3121132-9	37	323
3121138-6	32	223
	64	481
3121141-0	64	485
	64	487
	64	489
	64	491
	64	493
3121143-6	37	317
3121146-9	26	165
(3121147)	26	167
	26	171
3121160-0	27	195
3121167-5	25	129
3121170-9	25	137
	25	141
(3121171)	37	281
	37	283
	37	285
	37	287
3121172-5	52	431
	52	445
	52	447
	52	449
	52	451
3121174-1	41	373
	41	375
3121179-0	52	431
3121182-4	38	341
3121184-0	85	591
	85	595
	89	685
3121187-3	61	469
3121192-3	27	197
3121209-5	43	403
3121210-3	23	113
3121226-9	37	309
(3121228)	25	129
	25	157
	28	207
3121229-3	37	317
3121232-7	41	375
3121234	37	307
3121235-0	23	109
3121243-4	23	109
3121246-7	82	539
3121298-8	37	317
3121299-6	21	95
	88	669
	88	673
3121300-2	83	547
3121312-7	87	621
	87	623
3121314-3	35	247
3121315-0	35	247
3121317-6	37	311
3121318-4	37	309
3121319-2	37	309
	37	311
3121327-5	28	207
(3121331)	43	391
3121332-5	25	133
3121339-0	83	555
3121341-6	37	317

*) Standard part, occurs elsewhere in this catalogue. /Standardartikel, förekommer på flera sidor i denna katalog.

NUMERICAL REGISTER

NUMMERREGISTER

Part No. Artikelnummer	Gr	Page Sida
3121342-4	37	305
3121357-2	88	653
3121360-6	85	597
3121387-9	37	317
3121406-7	43	407
3121419-0	88	653
3121425-7	37	309
(3121433)	88	655
3121439-8	23	117
3121446-3	27	195
	52	441
3121447-1	87	633
	87	637
3121448-9	37	307
3121452-1	37	307
3121456-2	37	305
3121462-0	25	139
3121463-8	25	139
3121486-9	22	103
3121491-9	85	597
(3121495)	37	327
3121499-2	37	305
3121517-1	84	563
* 3121518-9		
3121540-3	61	469
3121557-7	64	485
3121559-3	27	195
3121569-2	25	129
3121581-7	89	685
(3121583)	77	517
* 3121591-6		
3121593-2	43	385
3121595-7	85	589
	85	593
3121599-9	88	655
3121608-8	88	669
3121609-6	82	539
3121614-6	23	119
3121619-5	43	407
3121628-6	85	597
3121633-6	43	415
3121639-3	27	195
	41	375
3121650-0	51	423
	51	427
3121651-8	51	427
	65	501
3121654-2	25	135
	25	139
	25	143
3121662-5	52	439
	52	441
	65	501
3121708-6	88	655
3121741-7	28	209
3121742-5	83	555
3121775-5	21	87
3121776-3	27	195
* 3121786-2		
* 3121787-0		
(3121791)	65	501
3121792-0	65	501
3121794-6	27	195
	52	437

Part No. Artikelnummer	Gr	Page Sida
3121795-3	27	195
3121809-2	37	313
3121818-3	43	409
3121820-9	88	653
3121854-8	36	263
3121864-7	65	501
3121865-4	31	217
3121867-0	22	103
	43	391
3121869-6	52	443
	52	445
	52	447
	52	449
	52	451
(3121874)	89	685
3121878-7	23	117
(3121880)	61	467
* 3121887-8		
3121961-1	25	143
3122023-9	41	369
3122085-8	37	305
(3122111)	37	303
(3122124)	37	301
3122134-4	37	303
	37	319
3122168-2	85	589
	85	593
(3122175)	41	369
3122176-5	21	91
3122177-3	65	501
(3122178)	65	501
3122181-5	37	315
3122182-3	37	315
3122187-2	28	203
	28	207
	28	209
3122191-4	25	153
3122195-5	88	663
	88	665
3122198-9	25	137
	25	139
	25	143
	25	145
	25	147
	25	149
	25	151
3122208-6	37	303
3122209-4	37	303
3122217-7	37	305
3122219-3	37	305
3122220-1	37	301
3122221-9	37	313
3122222-7	37	305
	37	307
	37	313
(3122223)	37	313
	37	315
3122231-8	65	501
(3122233)	61	467
(3122234)	61	469
3122235-9	52	439
	52	441
(3122238)	35	247
	85	603

Part No. Artikelnummer	Gr	Page Sida
3122239-1	36	263
3122241-7	83	547
3122243-3	35	245
3122246-6	35	249
3122247-4	33	241
3122249-0	82	539
3122258-1	37	305
3122262-3	37	305
3122264-9	37	305
3122267-2	37	303
(3122268)	37	307
	37	309
3122270-6	37	301
(3122271)	37	305
3122272-2	37	307
3122277-1	83	547
3122285-4	83	549
3122288-8	88	653
3122290-4	37	305
3122296-1	51	427
3122297-9	26	163
	26	167
	26	171
	26	175
3122301-9	37	303
	37	305
	37	319
3122303-5	28	203
	28	209
	37	313
3122304-3	37	307
3122306-8	37	301
	37	307
	37	315
(3122311)	37	301
3122312-6	37	313
3122313-4	37	313
3122321-7	37	303
3122322-5	37	303
3122325-8	25	135
3122327-4	25	135
* 3122329-0		
3122330-8	52	443
3122340-7	37	307
3122346-4	88	667
	88	669
3122347-2	37	301
	37	303
	37	309
	37	313
	37	315
(3122348)	37	309
3122349-8	37	319
3122351-4	37	303
(3122352)	37	301
	37	303
3122355-5	37	301
	37	303
	37	315
3122357-1	37	301
3122358-9	37	301
3122360-5	87	627
	87	629
3122371-2	85	597

Part No. Artikelnummer	Gr	Page Sida
3122372-0	85	597
3122373-8	83	547
(3122374)	43	403
3122376-1	36	263
	86	611
3122379-5	28	203
	28	209
3122388-6	86	611
3122396-9	32	221
3122397-7	85	589
	85	593
	86	615
3122408-2	28	203
	28	209
	41	369
3122409-0	85	599
3122411-6	83	553
3122413-2	25	153
	25	155
	25	157
	52	431
	52	437
(3122414)	37	307
3122416-5	37	305
3122419-9	37	307
3122420-7	37	307
	37	319
3122424-9	85	603
3122428-0	23	119
(3122432)	81	531
3122437	87	623
3122443-9	36	267
3122444-7	87	647
3122448-8	83	551
3122453-8	86	615
3122454-6	32	221
(3122455)	37	317
3122456-1	81	531
	86	615
3122459-5	26	163
	26	167
	26	171
	26	175
3122460-3	85	589
	85	593
3122463-7	37	319
3122464-5	37	309
3122465-2	37	303
3122475-1	83	547
3122480-1	37	307
3122482-7	37	305
3122486-8	37	317
3122488-4	37	309
(3122489)	87	629
3122491-8	37	305
3122492-6	37	317
3122493-4	37	307
3122494-2	37	309
3122495-9	37	305
3122496-7	37	305
	37	309
3122497-5	85	599
3122499-1	25	133
	37	327

Part No. Artikelnummer	Gr	Page Sida
3122500-6	37	301
3122507-1	85	597
3122508-9	85	589
	85	593
3122514-7	89	685
3122515-4	89	685
3122516-2	37	305
3122517-0	87	623
3122518-8	88	657
3122521-2	37	303
	37	313
	37	319
3122527-9	87	619
3122529-5	37	317
3122530-3	83	547
	83	551
3122533-7	37	325
	43	391
	43	411
* 3122536-0		
3122538-6	64	473
3122539-4	64	475
(3122540)	41	369
3122543-6	85	597
3122545-1	37	317
3122546-9	37	317
3122548-5	31	217
3122549-3	37	309
3123000-6	61	467
	61	469
3123004-8	25	137
	25	141
3123008-9	26	167
	26	171
3123015-4	25	135
	25	139
	25	143
3123027-9	26	173
3123032-9	41	371
	89	685
3123048-5	77	517
3123082-4	72	509
3123083-2	61	469
3123084-0	61	467
3123085-7	65	501
3123086-5	65	501
3123089-9	41	371
3123101-2	39	353
3200060-6	26	181
	26	187
3200125-7	41	375
(3200212)	26	175
	36	267
(3200498)	37	305
	37	307
	37	311
(3200530)	85	599
(3200531)	85	599
3200597-7	37	307
3200626-4	37	303
3200805-4	35	255
3200807-0	26	165
	26	171
3200866-6	37	319

*) Standard part, occurs elsewhere in this catalogue. /Standardartikel, förekommer på flera sidor i denna katalog.

NUMERICAL REGISTER

NUMMERREGISTER

Part No. Artikelnummer	Gr	Page Sida
3200922-7	26	165
	26	167
	26	171
	26	175
3201124-9	37	303
3201671-9	43	415
3202399-6	89	685
(3202817)	21	79
	64	485
	64	487
	64	489
	64	491
(3202863)	31	217
	33	241
3202879	31	217
3203708-7	36	273
	36	277
	38	341
3204915	52	431
3205311-8	37	309
3205360-5	88	667
	88	669
3205588-1	36	267
3205671-5	36	271
3205854-7	52	445
	52	447
3206766-2	88	661
3206949-4	52	441
3208409-7	37	327
3208417-0	28	205
3208495-6	41	369
3208887-4	84	563
3210050-5	87	627
	87	629
3210928-2	83	559
3210929-0	83	559
(3211739)	28	203
	28	207
	28	209
3212245-9	52	449
	52	451
3212984-3	89	679
3213440-5	21	77
3223711-7	35	249
	86	615
	87	633
3224662-1	43	381
3251283-2	35	249
	36	265
3251574-4	87	633
	87	637
3262631-9	89	685
3265934-4	85	603
3265993-0	31	217
3267243-8	21	81
3267246-1	21	95
(3267264)	25	133
3267983-9	21	87
3268473-0	82	539
3268775-8	37	325
3269012	52	443
	52	445
	52	447
	52	449
* 3269355-8		
3269408-5	37	309
3269546-2	83	549
3269555-3	25	137
	25	139
	86	611
3269776-5	85	601
3269812-8	83	551
(3270010)	43	381
3270116-1	23	119
3270138-5	52	439
	52	441
3270150-0	36	263
3270186-4	25	145
	25	147
	25	149
	25	151
	64	475
3270193-0	43	403
3270200-3	35	245
(3270217)	64	473
3270222-7	39	357
	85	589
	85	593
3270235-9	41	369
(3270310)	26	171
3270326-6	65	501
3270334-0	38	331
3270344-9	23	121
	36	267
3270374-6	25	133
	33	241
	82	539
3270375-3	81	533
	83	551
(3270381)	52	443
	52	445
	52	447
	52	449
	52	451
(3270382)	25	145
3270389-4	83	545
3270393-6	36	277
	86	615
	87	625
3270407-4	85	597
3270409-0	38	331
	82	541
	85	597
	86	615
	88	657
	88	659
3270419-9	25	137
	25	139
	85	589
	85	593
	85	597
	86	611
	87	633
(3270426)	25	159
3270430-6	35	253
	83	551
3270448-8	64	485
	64	487
	64	489
	64	491
	64	493
(3270451)	52	451
	81	531
(3270506)	28	201
3270510-5	21	99
3270514-7	21	99
3270515-4	41	377
3270523-8	61	469
3270524-6	64	479
(3272305)	26	165
3272306-6	41	375
3272548-3	36	277
3272551-7	37	281
	37	283
	37	285
	37	287
3272742-2	64	491
	64	493
3273047-5	89	685
(3273106)	36	271
3273182-0	25	133
3273183-8	25	133
3273610-0	27	195
	83	555
3273639-9	82	541
	86	611
	86	613
3273644-9	37	303
	37	307
	37	313
3273902-1	37	301
	37	303
	37	315
	37	319
3273903-9	37	301
	37	303
	37	315
3273904-7	37	301
3273905-4	37	301
3274601-8	28	203
	28	207
	28	209
	37	321
3275339-4	23	113
	23	119
3275345-1	25	145
	25	147
	27	195
	52	437
3275381-6	36	269
3276220-5	85	603
3276810-3	35	255
(3276850)	35	255
3276939-0	35	249
3277158-6	25	135
3277558	32	229
3277770-8	51	423
3277790-6	52	431
3277986-0	21	77
	22	103
	26	177
	26	179
	26	183
	26	185
	26	187
	26	189
3278120-5	88	653
(3278128)	43	415
3278139-5	35	249
	39	357
	86	611
	87	631
	88	653
3278719-4	87	627
3279292-1	83	553
3279559-3	88	661
(3279732)	37	303
(3282431)	37	301
3282481-5	36	267
3282963-2	41	371
	55	459
	64	485
	64	487
	64	489
	87	633
(3283065)	23	113
	35	253
	36	261
	36	265
	83	547
(3283083)	84	563
	85	589
	85	593
	85	597
3283108-3	89	685
3283167-9	31	217
	43	381
	43	407
(3283168)	32	223
	64	481
3283236-2	25	125
	25	157
	26	175
	26	177
	26	179
	26	185
	26	187
	26	189
	28	209
	72	509
3284126-4	23	117
	23	121
3284867-3	52	445
	52	447
	52	449
(3284869)	38	331
3285423-4	25	153
	25	157
	25	159
3285778-1	43	383
	43	385
(3286028)	35	245
	37	317
(3286724)	36	271
3287125	89	689
3287210	32	225
	32	229
3287214-5	32	225
	32	229
(3287215)	32	229
3287218-6	32	225
	32	229
3287274-9	21	87
3287312-7	33	235
3287314-3	33	235
3287315	33	235
3287319	33	235
3287382	89	689
3287516-3	21	83
3287517-1	21	83
3287518-9	21	83
3287519-7	21	83
3287520-5	21	83
3287521-3	21	83
3287522-1	21	83
3287523-9	21	83
3287524-7	21	83
3287525-4	21	83
3287526-2	21	83
3287527-0	21	83
3287528-8	21	83
3287529-6	21	83
3287530-4	21	83
3287531-2	21	83
3287532-0	21	83
3287533-8	21	83
3287534-6	21	83
3287535-3	21	83
3287536-1	21	83
	21	95
3287537-9	21	83
3287538-7	21	83
3287539-5	21	83
3287542-9	21	87
3287543-7	21	87
3287544-5	21	87
(3287548)	26	177
	26	179
3287553-6	21	81
3287556-9	21	83
3287633-6	21	89
3287677-3	28	203
	28	209
3287711-0	21	89
3287712-8	21	89
3287713-6	21	89
3287714-4	21	89
3287715-1	21	89
3287716-9	21	89
3287717-7	21	91
(3287719)	21	87
(3287720)	21	87
(3287721)	21	87
3287723-5	21	87
3287724-3	21	87
3287725-0	21	87
3287728-4	21	87
3287730-0	21	77
(3287732)	22	103
3287735-9	21	89

*) Standard part, occurs elsewhere in this catalogue. /Standardartikel, förekommer på flera sidor i denna katalog.

NUMERICAL REGISTER

NUMMERREGISTER

Part No. Artikelnummer	Gr	Page Sida
3287747-4	22	103
3287748-2	22	103
3287749-0	22	103
3287755-7	26	177
	26	179
	26	183
	26	185
	26	187
	26	189
3287757-3	21	87
3287760-7	21	81
	25	135
	25	139
(3287761)	21	81
3287762-3	21	83
3287763-1	21	83
3287765-6	21	77
3287776-3	21	93
3287777-1	21	93
3287782-1	21	83
3287898-5	89	689
3287900-9	89	689
3287902-5	89	691
3287906-6	89	691
3287956-1	21	87
* 3287963-7		
3287964-5	43	391
3287965-2	21	83
(3287999)	22	103
3290289-2	55	459
3290290-0	55	459
3290291-8	55	459
3290882-4	33	239
3290968-1	64	475
3290990-5	52	443
	52	445
	52	447
	52	449
	52	451
3290997-0	25	133
	28	205
* 3291524-1		
3291747-8	26	175
	36	267
	83	547
3291810-4	32	225
	32	229
3291871-6	43	403
3292396-3	21	91
3292861-6	52	445
3292974-7	52	439
3293328-5	86	615
3293423-4	52	445
3293851-6	41	373
	41	375
3293853-2	41	373
	41	375
3293897-9	38	341
3294589-1	25	153
	25	155
	25	157
(3294687)	41	369
3294787-1	41	369
3294789-7	41	375

Part No. Artikelnummer	Gr	Page Sida
3296198-9	64	485
3296238-3	41	369
	52	439
	52	441
3296579-0	23	113
	25	157
	36	267
	87	623
(3296801)	36	273
	37	325
(3296888)	25	133
3296923-0	64	485
3298020-3	23	109
3298093-0	38	331
	43	403
	43	415
	88	657
3298714-1	37	307
3298715-8	37	307
3298716-6	36	277
3298717-4	36	277
	37	301
	37	303
	37	305
	37	307
	37	309
	37	311
3298723-2	36	277
	37	301
	37	307
	37	309
* 3319163-6		
* 3319501-7		
3326316-1	23	117
	25	129
3340033-4	84	575
3342022-5	64	473
	83	551
3342023-3	64	473
	83	551
3342065-4	21	87
3342066-2	21	87
3342069-6	21	89
3342072-0	21	89
3342083	22	103
(3342090)	21	83
3342092-8	21	93
3342093-6	21	93
(3342094)	21	93
3342095-1	21	93
	21	95
	28	203
3342096-9	21	93
3342097-7	21	93
3342098-5	21	93
3342099-3	21	93
3342101-7	21	83
(3342102)	21	93
3342103-3	21	93
3342107-4	21	83
(3342108)	21	83
(3342110)	25	135
	25	137
	25	139

Part No. Artikelnummer	Gr	Page Sida
3342132-2	25	125
	25	127
3342143-9	21	93
3342144-7	21	93
	21	95
3342162-9	28	201
3342166-0	81	531
3342167-8	81	531
3342168-6	81	533
3342169-4	81	533
3342170-2	81	533
3342171-0	81	529
3342172-8	81	529
3342173-6	81	529
3342174-4	81	529
3342175-1	81	529
3342176-9	81	529
3342177-7	81	529
3342178-5	81	529
3342179-3	81	533
3342180-1	81	533
3342181-9	81	531
3342182-7	81	531
3342183-5	81	533
3342185-0	81	529
3342186-8	81	529
3342187-6	81	529
3342188-4	81	529
3342190-0	81	529
3342191-8	81	529
(3342192)	81	529
3342193-4	81	529
3342194-2	81	529
3342195-9	81	529
3342196-7	81	529
3342197-5	81	529
3342198-3	81	529
(3342199)	81	529
3342200-7	81	529
3342201-5	81	529
3342203-1	81	529
3342204-9	81	529
3342205-6	81	529
3342206-4	81	529
3342207-2	81	529
3342208-0	81	529
3342209-8	81	529
3342210-6	81	529
3342211-4	81	529
3342212-2	81	529
(3342213)	81	529
3342214-8	81	529
3342215-5	81	529
3342216-3	81	529
(3342217)	81	529
3342218-9	81	529
3342219-7	81	531
3342220-5	81	531
3342221-3	81	531
3342222-1	81	531
3342223-9	81	531
3342224-7	81	531
3342225	81	531
3342226-2	81	531

Part No. Artikelnummer	Gr	Page Sida
(3342227)	81	535
3342228-8	81	535
3342229-6	81	535
3342230-4	81	535
3342231-2	81	535
(3342233)	81	535
3342234-6	81	535
3342235-3	81	535
3342236-1	81	535
3342237-9	81	535
(3342240)	81	533
3342241-1	81	531
3342242-9	81	531
3342243-7	83	545
3342244-5	83	545
3342245-2	83	545
3342246-0	83	545
3342278-3	21	83
3342296-5	32	225
	32	229
3342309	33	235
3342310-4	33	235
3342311-2	33	235
3342312	33	235
3342313	33	235
3342314-6	33	235
3342315-3	33	235
(3342316)	28	203
(3342327)	83	547
(3342334)	85	601
(3342335)	85	601
3342337-7	85	601
3342338-5	85	601
3342339-3	85	601
3342340-1	85	601
(3342343)	85	601
3342349-2	85	601
3342350-0	85	601
3342351-8	85	601
3342352-6	85	601
3342353-4	85	601
3342358-3	88	659
3342360-9	83	557
	88	659
3342361-7	83	557
	88	653
(3342362)	88	653
3342365-8	21	97
3342366-6	21	87
3342371-6	21	87
	22	103
3342372-4	21	87
3342373-2	22	103
3342376-5	21	89
3342380-7	21	89
3342381-5	21	89
3342382-3	21	89
3342383-1	22	103
3342384-9	22	103
3342385-6	22	103
3342386-4	22	103
3342387-2	22	103
(3342388)	26	177
	26	179

Part No. Artikelnummer	Gr	Page Sida
(3342389)	26	177
	26	179
	26	183
	26	185
	26	187
3342390-6	26	177
	26	179
	26	183
	26	185
	26	187
	26	189
3342391-4	26	177
(3342392)	21	81
3342394-8	21	81
(3342395)	21	81
(3342396)	21	93
3342397-1	21	83
3342398-9	21	83
(3342399)	21	83
3342400-3	25	135
	25	139
(3342403)	25	135
(3342404)	25	135
	25	139
3342405-2	25	135
3342406-0	25	135
	25	137
	25	139
(3342407)	25	129
	25	133
	25	135
	25	139
	25	143
	28	203
3342408-6	25	135
3342411-0	25	137
3342412-8	28	203
3342413-6	27	195
3342414-4	23	109
	27	195
3342415-1	26	177
3342416-9	26	177
3342418-5	26	177
3342419-3	26	177
	26	179
	26	183
3342420-1	26	177
3342421-9	23	109
3342423-5	23	109
3342424-3	23	109
3342425-0	23	109
3342428-4	25	125
3342430-0	25	133
(3342431)	25	133
3342432-6	25	133
3342433-4	25	133
3342434-2	25	133
3342435-9	25	133
3342436-7	25	133
3342437-5	23	109
	25	133
3342438-3	25	133
	43	381
(3342442)	28	201

*) Standard part, occurs elsewhere in this catalogue. /Standardartikel, förekommer på flera sidor i denna katalog.

NUMERICAL REGISTER

NUMMERREGISTER

Part No. Artikelnummer	Gr	Page Sida
(3342443)	28	201
(3342447)	35	249
3342449-0	88	657
3342450-8	88	657
3342453-2	83	547
	83	557
3342454-0	83	551
	83	557
3342455-7	83	551
	83	557
3342471-4	43	393
3342475-5	43	395
3342482-1	43	395
3342484-7	43	393
3342486-2	43	393
3342487-0	43	393
3342488-8	43	397
3342489-6	43	395
	43	399
3342526-5	51	427
3342527-3	51	427
3342528-1	51	423
(3342529)	51	423
3342530-7	51	423
3342531-5	51	423
3342532-3	51	423
3342533-1	51	427
3342534-9	51	427
3342535-6	51	427
3342536-4	51	427
3342537-2	51	427
3342538-0	51	427
3342539-8	51	425
	51	427
3342540-6	51	425
	51	427
3342541-4	51	425
	51	427
(3342544)	52	431
3342547-1	28	201
3342548-9	28	201
(3342549)	28	201
(3342552)	88	667
(3342554)	88	671
(3342576)	26	163
3342577-8	26	163
	26	167
	26	171
	26	175
3342578-6	26	165
	26	167
	26	171
	26	175
3342580-2	89	693
3342582-8	81	529
3342585-1	84	567
3342586-9	84	567
3342587-7	84	567
3342588-5	84	567
3342589-3	84	567
3342599-2	81	533
3342600-8	38	333
3342601-6	38	333
(3342602)	38	333
3342604-0	38	333
3342605-7	38	333
(3342606)	38	333
3342607-3	38	333
3342608-1	38	333
3342609-9	38	333
3342610-7	38	337
3342614-9	38	335
3342615-6	38	335
3342617-2	22	103
3342620-6	36	263
3342623-0	83	553
3342624-8	83	553
(3342629)	26	163
	26	167
3342636-2	89	693
3342638-8	89	693
(3342641)	36	271
3342642-0	64	483
3342644-6	64	483
3342645-3	64	483
3342646-1	64	483
3342647-9	64	483
3342648-7	64	483
3342649-5	64	483
3342650-3	64	483
3342651-1	64	483
3342652-9	64	483
3342653	64	483
3342654-5	64	483
3342656-0	64	483
3342657-8	64	483
3342658-6	64	483
(3342659)	38	331
3342660-2	38	331
3342661-0	38	331
3342663-6	38	331
(3342668)	83	557
3342670-1	87	627
3342671-9	43	391
3342672-7	43	391
(3342673)	43	391
3342675-0	43	395
3342677-6	43	395
(3342678)	43	395
3342680-0	43	395
3342683-4	43	395
3342684-2	43	397
	43	399
3342685-9	43	397
	43	399
3342686-7	43	395
	43	399
3342687-5	43	395
	43	399
(3342688)	43	399
(3342689)	43	395
	43	399
3342690-9	43	395
	43	399
3342691-7	43	393
3342693-3	43	393
(3342694)	43	393
3342695-8	43	393
3342696-6	43	393
3342697-4	43	393
3342698-2	43	393
3342699-0	43	393
3342700-6	43	393
3342701-4	43	393
3342702-2	43	393
3342703-0	43	393
3342704-8	43	393
3342705-5	43	401
3342709-7	43	401
3342711-3	43	401
3342712-1	43	401
(3342713)	43	401
3342714-7	43	401
(3342715)	41	369
(3342716)	43	401
3342717-0	43	401
3342719-6	43	401
3342720-4	43	391
3342722-0	43	401
3342728-7	43	401
3342729-5	43	391
3342730-3	43	391
3342732-9	43	391
(3342733)	43	391
3342736-0	43	391
3342737-8	43	391
3342738-6	43	391
3342739-4	43	391
(3342740)	41	369
3342743-6	43	391
3342744-4	43	391
3342745-1	43	391
3342750-1	43	395
	43	399
3342752-7	43	395
	43	399
3342753-5	43	395
	43	399
3342754-3	43	395
	43	399
3342755-0	43	395
	43	397
	43	399
(3342756)	43	395
3342758-4	43	395
	43	399
3342759-2	43	395
3342760-0	43	401
3342761-8	43	401
3342762-6	43	401
3342763-4	43	401
3342765-9	43	391
3342766-7	43	391
3342767-5	43	401
3342768-3	43	401
3342780-8	51	423
3342781-6	51	423
(3342786)	22	103
	43	391
(3342795)	64	477
3342797-2	64	477
3342798-0	64	477
3342804-6	64	477
(3342805)	64	477
3342810-3	64	477
3342818-6	64	477
3342819-4	64	477
3342820-2	64	477
3342824-4	64	477
3342827-7	51	427
3342828-5	51	427
3342837-6	84	567
3342838-4	84	567
3342839-2	36	263
3342841-8	81	531
3342843-4	81	531
(3342845)	38	333
3342846-7	28	201
3342847-5	52	431
(3342852)	83	547
(3342861)	28	201
3342862-4	28	201
(3342863)	28	201
3342864-0	28	201
3342870-7	83	551
(3342871)	83	551
3342872-3	64	495
(3342876)	23	109
(3342877)	23	109
(3342878)	21	77
3342879-8	83	551
3342880-6	83	551
3342887-1	84	567
(3342891)	64	477
(3342892)	64	497
3342893-9	64	497
3342894-7	64	497
3342895-4	64	477
(3342896)	64	477
3342897-0	64	477
(3342898)	64	477
3342901-0	32	225
3342902-8	32	225
3342903	32	225
	32	229
3342904-4	32	225
	32	229
3342905-1	32	225
3342912-7	88	657
3342914-3	83	553
3342918-4	55	459
(3342919)	55	459
(3342935)	25	139
(3342937)	25	127
3342942-4	83	551
3342943-2	83	551
3342944-0	83	551
(3342946)	25	135
3342947-3	25	135
3342951-5	35	249
3342952-3	35	249
	85	601
(3342954)	52	431
3342955-6	52	431
3342959-8	83	551
3342960-6	87	627
	87	649
3342977-0	38	331
3342978-8	38	331
(3342979)	38	331
(3342980)	38	331
3342981-2	38	331
3342982-0	43	401
(3342984)	28	201
3342986-1	84	563
3342993-7	36	265
3342994-5	36	265
3342997-8	83	551
3342998-6	83	551
3342999	89	691
3343007-5	38	333
3343008-3	38	333
3343009-1	43	395
	43	399
3343010-9	43	391
3343011-7	43	391
3343024-0	83	557
3343026-5	88	653
3343027-3	88	653
3343029-9	28	203
(3343032)	28	207
3343034-9	25	139
3343035-6	26	177
(3343036)	21	81
	25	135
3343037-2	25	135
3343040-6	21	87
3343041-4	21	87
3343043-0	25	129
3343044-8	21	89
3343045-5	21	89
3343046-3	21	89
3343047-1	21	89
3343048-9	21	89
3343049-7	21	89
3343050-5	21	89
3343051-3	26	177
	26	179
(3343052)	21	81
(3343053)	21	81
(3343054)	21	77
3343056-2	21	81
(3343057)	28	201
3343058-8	21	83
3343059-6	21	83
3343060-4	25	139
3343061-2	25	139
	25	143
3343062-0	28	207
3343063-8	26	179
(3343064)	26	179
	26	187
3343065-3	26	179
3343066-1	26	177
	26	179
	26	183
(3343067)	26	177
	26	179
	26	183
3343069-5	23	109

*) Standard part, occurs elsewhere in this catalogue. /Standardartikel, förekommer på flera sidor i denna katalog.

NUMERICAL REGISTER

NUMMERREGISTER

Group
Grupp
03

Page
Sida
39

Part No. Artikelnummer	Gr	Page Sida
3343070-3	23	109
3343071-1	23	109
3343077-8	43	395
3343078-6	43	395
3343079-4	43	395
3343080-2	43	395
3343081-0	43	395
3343084-4	43	401
3343085-1	43	401
3343089	43	415
(3343090)	43	415
3343091-9	43	415
3343094-3	88	657
3343097-6	85	601
3343098-4	35	249
3343110-7	52	431
3343111-5	26	165
(3343112)	26	165
3343114-9	35	249
3343127-1	83	551
3343129	43	407
(3343130)	43	407
3343131-3	43	407
3343133-9	43	407
3343135-4	43	407
3343139-6	43	407
3343140-4	43	407
3343141-2	43	407
3343142-0	43	405
(3343145)	22	103
3343146-1	43	413
3343147-9	43	413
3343148-7	43	413
3343149-5	43	413
3343150-3	43	413
3343152-9	43	413
3343154-5	43	413
3343155-2	43	413
3343156-0	43	413
3343157-8	43	413
3343158-6	43	413
3343159-4	43	413
3343160-2	43	407
	43	413
3343161-0	43	411
3343162-8	43	413
3343164-4	43	411
3343165-1	43	411
3343166-9	43	411
3343168-5	43	405
3343169-3	43	407
3343171-9	43	411
3343172-7	43	411
(3343173)	43	411
3343174-3	43	411
3343175-0	43	411
(3343177)	43	407
3343181-8	43	407
3343191-7	43	405
3343192-5	43	413
3343194-1	43	413
3343195-8	43	413
3343196-6	43	413
3343197-4	43	413
3343199-0	43	413
3343200-6	43	413
3343201-4	43	413
3343202-2	43	413
3343203-0	43	413
3343206-3	43	413
3343207-1	43	413
3343208-9	43	413
3343210-5	43	407
3343211-3	43	407
3343212-1	43	407
3343216-2	43	407
3343217-0	43	407
3343218-8	43	407
3343219-6	43	407
3343223	81	531
3343224-6	81	531
3343230-3	25	125
(3343231)	27	195
3343232-9	64	473
	83	557
3343235-2	89	699
3343237-8	37	323
(3343240)	21	75
3343243-6	77	517
(3343247)	21	89
(3343248)	21	89
3343249-3	21	89
3343250-1	21	89
(3343259)	21	75
3343325-1	81	529
3343327-7	81	529
3343337-6	21	77
3343340-0	81	533
3343341-8	25	129
3343342-6	25	129
3343343-4	25	137
3343348-3	84	569
3343360-8	37	307
	39	347
3343361-6	39	347
3343364-0	43	393
3343365-7	52	431
3343366-5	43	395
3343367-3	43	395
(3343368)	43	401
(3343369)	43	395
	43	399
3343370-7	43	395
3343371-5	43	395
3343372-3	43	397
	43	399
3343373-1	52	453
3343374-9	52	453
3343375-6	52	453
3343376-4	52	453
3343377-2	52	453
3343378-0	52	453
3343379-8	52	453
3343380-6	52	453
3343381-4	52	453
(3343382)	52	453
(3343383)	52	453
3343385-5	52	453
3343387-1	52	453
3343398-8	23	109
3343408-5	83	547
3343427-5	37	323
3343428-3	82	539
(3343432)	52	443
3343433-3	51	423
3343445-7	38	335
3343446-5	38	333
(3343447)	38	333
3343451-5	38	333
3343453-1	38	333
(3343455)	38	333
3343456-4	38	333
3343457-2	38	337
3343458-0	38	337
3343467-1	21	85
3343468-9	21	85
3343500-9	43	415
3343504-1	81	535
3343505-8	81	535
3343506-6	81	535
3343507-4	81	535
3343508-2	81	535
3343509-0	81	535
3343510-8	81	529
3343511-6	81	529
3343512-4	81	535
3343513-2	81	531
3343514-0	81	531
3343518-1	83	555
3343520-7	83	555
3343521-5	83	555
3343522-3	83	555
3343524-9	83	555
3343526-4	83	555
3343528-0	83	555
3343531-4	83	555
3343532-2	83	555
3343533-0	83	555
3343534-8	83	555
3343535-5	83	555
(3343538)	84	563
(3343539)	84	563
3343543-9	83	555
3343544-7	83	555
3343545-4	83	555
3343546-2	83	555
3343547-0	83	555
3343550-4	83	555
3343552-0	83	555
3343553-8	83	555
3343554-6	83	555
3343555-3	83	555
3343556-1	83	555
3343557-9	83	555
3343558-7	83	555
3343559-5	83	555
3343560-3	83	555
3343561-1	83	555
3343563-7	83	555
3343564-5	83	557
3343565-2	83	557
3343566-0	38	333
3343568-6	87	623
3343569-4	64	473
3343571-0	87	633
3343573-6	36	267
3343576	32	225
	32	229
(3343577)	32	225
3343579-3	32	225
(3343580)	32	225
	32	229
(3343581)	32	225
	32	229
3343582-7	32	225
	32	229
3343583-5	32	225
	32	229
3343584	32	225
	32	229
3343585	32	225
	32	229
3343586-8	21	89
(3343587)	21	89
(3343588)	21	89
3343591-8	89	695
3343593-4	89	695
3343598-3	87	627
3343599-1	36	265
3343601-5	43	391
3343603-1	43	395
(3343605)	43	399
3343607-2	43	393
3343624-7	21	81
3343629-6	85	601
3343631-2	83	555
3343632-0	85	601
3343647-8	26	179
	26	183
	26	185
	26	187
3343649-4	26	177
3343650-2	26	177
3343654-4	81	531
3343668-4	25	153
	25	157
3343671-8	23	109
3343672-6	23	109
3343673-4	23	109
3343674-2	23	109
3343675-9	23	109
3343697-3	55	459
3343698-1	55	459
3343702-1	21	89
(3343703)	21	89
(3343704)	21	89
3343705-4	21	89
3343717-9	21	81
(3343718)	21	81
3343719-5	21	81
3343720-3	21	95
3343724-5	21	87
	37	323
(3343727)	21	77
	21	83
3343728-6	21	81
(3343729)	21	77
3343730-2	21	77
	21	85
(3343731)	21	95
3343732-8	21	95
3343733-6	21	95
3343734-4	21	95
3343735-1	21	95
3343736-9	21	95
3343737-7	21	95
3343738-5	21	83
3343739-3	21	83
3343740-1	21	95
3343741-9	21	95
3343742-7	21	95
(3343743)	21	95
3343744-3	21	93
3343753-4	21	83
3343754-2	21	83
3343755-9	83	555
3343756-7	23	109
3343757-5	25	137
3343762-5	89	693
3343770-8	21	93
(3343771)	21	81
3343772-4	21	83
3343785-6	38	337
3343790-6	38	337
(3343791)	38	337
3343793-0	21	77
	21	85
3343801-1	43	401
3343806-0	86	611
3343807-8	86	611
3343808-6	86	611
3343809-4	86	611
3343810-2	86	611
3343811-0	86	611
3343833-4	37	325
3343857-3	84	567
3343858-1	84	567
3343859-9	25	133
	37	323
	43	391
3343885-4	26	177
	26	179
	26	183
	26	185
	26	187
	26	189
3343895-3	21	93
3343904-3	23	117
3343905-0	21	95
(3343906)	23	117
3343907-6	23	117
3343911-8	32	225
	32	229
3343912	32	225
	32	229
3343913-4	32	225
	32	229
3343914	32	225
	32	229
3343917-5	26	165

*) Standard part, occurs elsewhere in this catalogue. /Standardartikel, förekommer på flera sidor i denna katalog.

NUMERICAL REGISTER — NUMMERREGISTER

Part No. / Artikelnummer	Gr	Page / Sida
(3343918)	21	91
(3343919)	31	217
(3343922)	43	387
	43	389
(3343923)	43	395
(3343927)	43	401
3343928-2	43	401
3343934-0	83	559
3343935	33	237
3343936	33	237
3343937-3	33	237
3343938	33	237
3343939	33	237
3343940	33	237
3343941	33	237
3343942	33	237
3343943	33	237
3343944-9	33	237
3343945-6	33	237
(3343946)	33	237
3343947	33	237
3343948	33	237
3343949	32	231
3343950-6	32	231
3343951	32	231
3343952-2	32	231
3343953	32	231
3343954-8	32	231
3343955	32	231
3343956	32	231
3343957	32	231
3343958	32	231
3343959	32	231
3343960	32	231
3343961-3	32	231
3343964	32	225
	32	229
3343965-4	88	667
3343966-2	88	667
3343973-8	38	331
3343975-3	38	331
3343981-1	43	395
3343982-9	43	395
(3343983)	43	395
	43	399
3343984-5	43	395
	43	399
3343985-2	43	395
	43	399
3343987-8	43	395
(3343988)	43	395
(3343989)	43	395
3343990-2	43	395
(3343991)	43	395
(3343992)	43	395
3343993-6	43	395
3343994-4	43	395
3343995-1	43	395
	43	399
3343996-9	43	395
	43	399
3343997-7	21	79
3343998-5	21	79
3344007-4	32	231
3344008-2	52	431
(3344009)	21	75
3344010-8	84	571
(3344011)	25	159
3344034-8	72	513
3344042-1	21	97
3344043-9	21	97
3344044-7	21	97
(3344048)	21	97
(3344050)	21	97
(3344055)	28	207
3344058-7	51	423
3344059-5	51	423
3344060-3	51	423
3344062-9	52	431
(3344065)	43	401
3344066-0	26	165
3344069-4	25	135
(3344071)	52	453
(3344072)	52	453
3344073-6	83	555
3344074-4	83	555
3344075-1	83	555
3344077-7	83	555
3344078-5	39	347
3344080-1	38	333
(3344081)	38	333
3344082-7	77	517
3344083-5	77	517
3344084-3	38	333
3344085-0	38	333
3344086-8	38	337
3344087-6	38	333
3344091-8	43	395
	43	399
3344094-2	21	87
	26	177
	26	179
	26	183
	26	185
	26	187
	26	189
(3344096)	21	97
	88	671
(3344097)	88	671
(3344098)	52	431
3344099-1	39	361
3344101-5	81	529
3344102-3	81	529
3344103-1	81	529
3344104-9	81	529
* 3344114-8		
3344130-4	28	203
3344131	89	691
3344133-8	89	695
3344135-3	25	141
3344142-9	43	407
3344143-7	43	411
3344145-2	43	407
3344148-6	43	407
3344150-2	43	413
3344153-6	43	407
3344154-4	43	407
(3344159)	81	531
(3344160)	25	139
(3344161)	81	531
3344167-6	38	331
3344168-4	41	369
3344169-2	37	323
3344170-0	43	395
	43	399
(3344171)	21	75
3344174-2	37	323
(3344176)	41	373
(3344177)	41	373
3344178-3	43	391
3344179-1	43	395
	43	399
(3344181)	43	395
	43	399
3344182-5	43	395
	43	399
3344183-3	43	395
	43	399
3344185-8	43	393
3344186-6	43	401
3344187-4	43	401
(3344204)	43	391
3344205-4	41	369
3344208-8	43	409
3344209-6	21	97
3344231-0	33	237
3344232-8	33	237
3344247-6	28	207
(3344251)	26	177
	26	179
	26	183
	26	185
	26	187
	26	191
3344257-5	25	141
3344258-3	43	393
3344259-1	43	395
	43	399
3344260-9	21	81
	21	97
3344261-7	21	81
	21	97
3344264-1	27	195
3344265-8	25	153
	25	155
	25	157
3344267-4	43	415
3344280-7	35	247
3344281-5	85	601
(3344282)	21	75
3344287-2	41	377
3344288-0	41	377
3344291-4	38	333
3344294-8	21	87
3344295-5	21	89
3344296-3	21	89
3344297-1	21	89
3344298-9	21	89
(3344299)	21	89
(3344300)	21	89
3344301-1	21	91
3344302-9	26	177
	26	179
	26	183
	26	185
	26	187
	26	189
3344303-7	21	77
3344304-5	22	103
3344305-2	21	83
(3344313)	25	135
3344314-4	25	135
	25	139
3344324-3	83	557
3344328	25	141
(3344340)	21	87
3344377-1	25	135
	25	137
	25	139
	25	143
3344379-7	36	273
3344382-1	36	273
3344389-6	21	95
3344390-4	21	93
3344391-2	25	137
3344397-9	21	83
3344406-8	32	223
3344410-0	26	163
	26	167
	26	171
3344412-6	43	395
	43	399
3344414-2	43	395
	43	399
(3344420)	25	129
3344421-7	21	87
3344433-2	89	701
3344434-0	89	701
3344441-5	43	399
3344442-3	43	395
	43	399
3344443-1	43	399
3344444-9	43	399
(3344445)	43	395
	43	399
3344446-4	89	701
3344447-2	36	273
(3344449)	21	81
3344452-2	43	391
3344458-9	23	117
3344461-3	43	395
	43	399
3344462-1	43	395
	43	399
3344463-9	43	395
	43	399
3344464-7	43	399
(3344465)	43	391
3344471-2	43	399
3344473-8	28	201
3344474-6	25	137
3344509-9	85	601
3344510-7	85	601
3344515-6	39	355
3344523-0	28	201
(3344525)	38	333
3344526-3	88	675
(3344530)	43	407
3344531-3	43	407
3344532-1	43	413
3344533-9	43	413
3344535-4	23	109
	23	111
3344536-2	38	337
3344537-0	38	337
3344538	36	273
3344539	36	273
3344542-0	21	91
3344543-8	21	87
3344548-7	21	95
3344552-9	21	95
3344553-7	26	177
	26	179
	26	183
	26	185
	26	187
	26	189
3344560-2	25	129
(3344583)	64	477
(3344584)	64	477
3344588-3	38	333
3344589-1	38	333
(3344590)	38	333
(3344591)	38	333
3344592-5	38	333
3344593-3	38	333
3344616-2	26	177
	26	179
	26	183
	26	185
	26	189
(3344617)	26	179
	26	187
3344651-9	77	517
	77	519
3344652-7	25	129
3344653-5	38	331
3344654-3	38	331
3344655-0	38	333
(3344658)	41	373
(3344659)	41	375
3344669-1	52	431
3344671-7	27	197
3344683-2	89	695
3344684-0	51	425
3344685-7	51	425
3344686-5	51	425
3344687-3	51	425
3344688-1	51	425
3344689-9	51	425
3344702-0	51	425
3344703-8	51	425
(3344704)	87	637
	87	641
3344705-3	26	163
	26	167
3344706-1	43	395
	43	399
3344707-9	43	395
	43	399

*) Standard part, occurs elsewhere in this catalogue. /Standardartikel, förekommer på flera sidor i denna katalog.

NUMERICAL REGISTER — NUMMERREGISTER

Part No. Artikelnumm-er	Gr Gr	Page Sida
3344711-1	43	407
(3344727)	88	669
(3344728)	88	669
3344756-6	43	399
3344762-4	32	225
	32	229
3344767-3	84	569
3344768-1	84	569
3344770-7	84	569
3344771-5	32	225
	32	229
(3344775)	65	501
3344776-4	21	81
3344783-0	86	611
3344784-8	86	611
3344785-5	84	565
3344786-3	84	565
3344787-1	51	423
3344788-9	36	273
3344790-5	31	217
3344797-0	39	359
3344798-8	39	361
3344804	89	691
3344810-1	38	331
(3344811)	27	197
(3344812)	27	197
3344814-3	38	331
3344816-8	25	135
3344817-6	25	135
3344818-4	25	139
	25	143
3344819-2	36	275
(3344827)	26	189
3344829-1	22	103
3344833-3	33	239
(3344834)	33	239
3344835-8	33	239
3344837-4	22	103
3344839-0	33	239
3344840-8	33	239
3344841-6	21	83
3344842-4	21	83
3344843-2	25	135
3344847-3	25	139
(3344848)	43	395
	43	399
3344850-7	26	165
	26	167
	26	171
3344851-5	28	201
3344854-9	41	373
3344855-6	41	375
3344856-4	41	373
3344858-0	41	373
3344859-8	41	377
(3344866)	25	143
(3344870)	55	459
(3344871)	87	641
3344875-4	23	117
3344876-2	23	117
3344877-0	23	117
3344879-6	26	171
	26	175
3344880-4	26	167
	26	171
	26	175
(3344882)	87	641
3344899-4	28	201
3344900-0	36	263
3344915-8	25	129
3344924-0	36	273
3344925-7	43	393
3344927-3	36	275
3344928-1	35	253
3344929-9	38	337
3344938-0	72	513
3344940-6	77	519
3344941-4	32	229
3344942-2	32	229
3344943-0	32	229
3344944-8	32	229
3344945-5	32	229
3344954-7	25	131
3344955-4	43	407
3344956-2	43	407
3344966-1	43	413
(3344978)	21	75
3344979-4	52	431
	52	449
	52	451
3344981-0	52	435
	52	455
3344982-8	52	437
	52	455
3344983-6	52	455
3344984-4	52	455
3344985-1	52	455
3344986-9	52	455
3344987-7	52	437
3344988-5	52	455
3344989-3	52	435
3344990-1	52	455
3344991-9	52	449
	52	451
3344992-7	52	449
3345000-8	52	435
3345001-6	52	435
3345002-4	52	437
3345003-2	52	437
3345008-1	38	335
3345009-9	38	333
3345010-7	38	333
3345011-5	38	333
3345013-1	27	197
3345014-9	27	197
3345017-2	38	335
3345019-8	38	335
3345025-5	21	87
3345026-3	21	89
3345027-1	21	89
3345028-9	21	89
3345029-7	21	89
3345030-5	21	89
3345031-3	22	103
3345032-1	22	103
3345033-9	21	81
3345036-2	25	143
3345037-0	25	143
3345038-8	25	143
3345039-6	28	209
* 3345040-4		
* 3345041-2		
3345042-0	23	111
3345043-8	23	111
* 3345044-6		
3345045-3	21	97
3345046-1	43	399
3345047-9	43	399
3345052-9	81	533
3345065-1	64	477
3345066-9	64	477
3345067-7	64	477
3345068-5	64	477
3345069-3	64	497
3345075-0	33	239
3345076-8	33	239
3345081-8	43	401
3345083-4	43	401
3345084-2	43	401
3345085-9	43	391
3345086-7	87	645
3345094-1	87	637
	87	649
3345100-6	21	77
	21	85
(3345101)	22	103
3345103-0	22	103
3345111-3	52	431
3345133-7	35	245
3345140	36	269
3345149-3	52	437
3345150-1	52	437
3345155-0	38	333
3345156-8	38	333
3345157-6	38	335
3345158-4	38	335
3345159-2	38	333
3345167-5	38	337
3345187-3	21	89
3345188-1	21	81
	21	87
3345189-9	21	81
	21	87
3345190-7	21	87
3345191-5	21	81
	21	87
3345192-3	21	87
3345205-3	43	413
3345209-5	72	513
3345210-3	43	415
3345214-5	43	395
	43	399
(3345215)	21	75
3345217-8	82	539
3345218-6	82	539
3345219-4	87	621
3345220-2	87	621
3345221-0	21	89
3345222-8	21	89
3345223-6	21	89
3345224-4	21	89
3345234-3	26	171
	26	175
3345235-0	26	171
	26	175
3345236-8	52	455
3345237-6	21	81
	21	87
3345243-4	23	111
3345258-2	87	637
3345267-3	31	217
3345287-1	21	81
3345331-7	22	105
3345420-8	21	87
3345421-6	22	105
3345422-4	22	105
3345423-2	22	105
3345424-0	87	649
3345425-7	43	407
3345426-5	43	407
3345427-3	43	407
3345428-1	43	407
3345430-7	43	411
3345431-5	43	411
3345440-6	87	643
3345441-4	87	643
3345442-2	87	643
3345443-0	87	641
	87	643
3345446-3	52	443
3345451-3	87	641
3345455-4	87	643
3345456-2	87	643
3345457-0	87	643
3345461	89	695
3345463-8	89	697
3345467-9	87	637
	87	641
3345483-6	26	177
	26	179
	26	183
	26	185
	26	187
3345534-6	43	387
	43	389
3345594-0	43	411
3345595-7	43	411
3345596-5	43	411
3345597-3	43	411
3345607-0	35	247
3345626-0	26	177
	26	179
	26	183
	26	185
	26	187
	26	189
	26	191
3345627-8	83	557
3345628-6	26	179
	26	187
3345640-1	37	327
3345642-7	81	529
3345643-5	81	529
3345648-4	55	459
3345650-0	21	89
3345655-9	43	395
	43	399
3345656-7	87	649
3345701-1	87	647
3345815-9	81	529
3352203-8	32	221
(3400072)	31	217
3400606-4	82	539
3401043-9	85	589
	85	593
3401044-7	85	589
	85	593
3401050-4	85	605
3401071-0	88	661
3401072-8	88	661
(3401210)	89	683
(3401223)	89	683
3401230-2	85	599
3401234-4	85	601
3401272-4	85	599
3401275-7	85	599
3401337-5	85	603
(3401421)	88	667
(3401422)	88	667
3401427-4	88	671
(3401448)	85	589
	85	593
(3401449)	85	589
	85	593
3401468-8	84	573
3401478-7	85	589
	85	593
3401479-5	85	589
	85	593
3401516-4	85	603
3401533-9	85	603
3401534-7	85	603
(3401554)	85	599
(3401555)	85	599
3401604-8	85	589
	85	593
3401605-5	85	589
	85	593
3401608-9	89	683
3401609-7	89	683
3401642-8	89	683
3401662-6	84	567
	84	569
3401663-4	84	567
	84	569
3402018-0	35	253
3402065-1	88	653
3402070-1	88	653
3402071-9	88	657
3402081-8	88	659
3402099-0	37	321
3402168-3	36	269
3402175-8	27	197
3402177-4	36	269
3402192-3	88	657
3402201-2	36	267
3402205-3	36	267
3402206-1	36	267
3402213-7	36	267
3402215-2	36	267

*) Standard part, occurs elsewhere in this catalogue. /Standardartikel, förekommer på flera sidor i denna katalog.

NUMERICAL REGISTER

NUMMERREGISTER

Part No. Artikelnummer	Gr Gr	Page Sida
3402223-6	36	265
3402228-5	36	265
3402229-3	36	265
3402230-1	36	265
3402339-0	87	623
3402340-8	87	623
(3402343)	87	623
(3402348)	87	621
(3402353)	87	621
3402363-0	87	623
3402364-8	87	623
3402366-3	87	633
3402367-1	87	625
3402371-3	87	633
	87	639
3402375-4	87	619
(3402376)	87	623
3402377-0	87	619
3402397-8	87	627
3402399-4	87	627
(3402423)	88	655
(3402429)	88	655
3402430-7	88	653
3402452-1	35	249
3402459-6	37	281
3402461-2	37	289
3402462-0	37	291
3402465-3	37	289
3402466-1	37	289
3402472-9	35	253
3402473-7	35	253
3402474-5	88	653
3402476-0	35	245
3402477-8	35	245
(3402509)	35	253
3402541-1	36	267
3402610-4	88	653
3402612-0	83	549
3402616-1	87	621
3402625-2	87	621
(3402631)	87	619
3402632-8	87	621
	87	623
3402633-6	87	621
3402634-4	87	621
3402635-1	87	623
3402636-9	87	621
3402637-7	87	621
3402661-7	37	289
3402671-6	37	289
3402680-7	87	633
	87	637
3402698-9	37	289
3402699-7	37	289
3402734-2	88	653
3402748-2	88	653
3402749-0	88	653
3404035-2	83	551
3404036-0	83	551
3404040-2	83	547
3404051-9	84	563
3404052-7	84	563
3404053-5	84	563
(3404071)	84	563
(3404082)	84	573
(3404083)	84	573
3404113-7	83	553
3404134-3	83	547
(3404159)	83	547
(3404166)	84	573
3404185-5	84	573
3404186-3	84	573
3404191-3	84	573
3404198-8	84	563
3404199-6	84	563
3404208-5	84	563
3404209-3	84	563
3404210-1	84	563
3404211-9	84	563
3406031-9	28	203
3410143-6	85	599
3410145-1	85	599
3410146-9	85	599
3410215-2	72	511
* *(3410226)*		
(3410230)	88	671
3410241-8	88	667
	88	669
3410268-1	85	605
(3410294)	51	423
3410309-3	36	267
(3410364)	64	477
3410417-4	72	509
3410419-0	43	383
3410422-4	43	383
3410425-7	43	381
	43	383
3410467-9	36	267
(3410519)	61	467
3410531-2	85	603
3410547-8	85	603
3410548-6	85	603
3410574-2	37	289
(3410635)	35	249
(3410636)	35	249
3410656-7	55	459
3410661-7	55	459
3410690-6	23	119
	23	121
(3410692)	86	615
(3410694)	87	619
3410709-4	72	509
3410711-0	72	509
3410715-1	61	467
3410716-9	61	467
(3410721)	61	469
3410729-2	84	563
3410730-0	84	563
3410735-9	51	423
	51	425
3410738-3	72	509
3410739-1	72	509
(3410750)	85	605
3410756-5	72	513
3410801-9	85	603
3410860-5	35	249
3410876-1	35	249
3410879-5	35	249
3410880-3	35	249
3410881-1	35	249
3410900-9	83	553
3410905-8	25	159
	26	163
	26	167
	26	171
	26	175
	87	633
	87	637
	87	649
(3411013)	43	383
(3411020)	83	553
(3411021)	83	553
3411055-1	72	509
3411070-0	72	509
3411074-2	35	249
3411075-9	35	249
3411076-7	35	249
3411088-2	89	685
3411089-0	89	685
3411093-2	35	245
3411094-0	35	245
(3411097)	35	245
3411106-2	35	253
3411107-0	35	253
3411113-8	35	249
3411116-1	21	91
(3411119)	41	369
(3411198)	85	597
(3411199)	85	597
3411201-1	85	597
(3411206)	85	597
3411214-4	85	597
3411215-1	85	597
3411231-8	85	597
3411232-6	85	597
3411243-3	85	597
3411257-3	88	653
3411258-1	88	653
3411262-3	88	653
3411264-9	88	655
3411265-6	88	653
3411266-4	88	653
3411267-2	23	119
3411310-0	88	661
(3411313)	88	657
3411388-6	28	203
	28	207
3411400-9	28	203
	28	209
3411402-5	28	203
	28	209
3411426-4	23	119
3411434-8	87	631
3411435-5	87	631
3411447-0	87	621
	87	631
3411461-1	87	623
3411476-9	43	381
	43	385
(3411499)	82	539
3411604-6	64	473
3411637-6	83	545
3411699-6	72	509
3411803-4	64	475
3411804-2	72	513
3411805-9	72	513
(3411807)	65	501
3411810-9	61	467
3411817-4	43	381
(3411826)	83	549
3411827-3	83	549
3411839-8	43	403
	43	415
3411840-6	43	403
(3411846)	83	547
3411847-1	83	547
(3411848)	83	547
3411856-2	83	547
3411859-6	84	563
3411860-4	84	563
3411861-2	84	563
3411863-8	83	547
3411885-1	72	513
3411886-9	65	501
3411904-0	65	501
3411906-5	25	153
	25	157
(3411932)	41	369
	52	439
(3411934)	41	369
	52	439
3411935-4	52	439
3411938-8	41	369
3411944-6	64	473
3411947-9	64	473
3411948-7	64	473
3412015-4	64	473
(3412016)	88	655
3412063-4	37	281
3412064-2	37	289
3412066-7	27	195
3412071-7	35	249
3412092-3	87	623
(3412100)	41	369
	52	441
3412109-5	37	281
	37	283
	37	285
	37	287
3412118-6	85	599
3412119-4	85	599
3412124-4	37	281
3412182-2	36	263
3412183-0	36	263
3412185-5	36	263
3412189-7	36	263
3412194-7	36	263
(3412195)	36	263
3412196-2	36	263
3412281-2	64	473
(3412290)	25	153
	25	155
	25	157
3412295-2	25	153
3412302-6	26	163
	26	167
	26	171
	26	175
3412303-4	26	163
	26	167
	26	171
	26	175
(3412304)	26	163
	26	167
	26	171
3412316-6	84	567
3412317-4	84	567
(3412332)	84	573
(3412338)	83	551
3412339-8	83	551
3412340-6	83	551
3412383-6	81	531
3412384-4	81	531
(3412431)	41	373
3412439-6	27	195
3412452-9	28	203
	28	209
(3412455)	33	235
	33	237
3412462-8	82	539
(3412504)	84	567
(3412505)	84	567
3412534-4	38	331
3412546-8	88	653
3412576-5	38	339
(3412586)	35	245
3412590-6	83	547
3412591-4	83	547
3412592-2	83	547
3412628-4	52	431
3412629-2	52	431
3412630-0	52	431
3412639-1	83	553
3412640-9	83	553
3412653-2	37	325
3412657-3	35	255
3412676-3	81	531
3412682-1	52	439
	52	441
3412683-9	52	431
	52	435
	52	437
3412684-7	52	443
	52	447
3412685-4	52	443
	52	447
	52	449
	52	451
3412708-4	35	249
3412716-7	35	245
3412717-5	35	245
3412718-3	35	245
3412719-1	35	245
3412720-9	35	245
3412723-3	35	247
3412729-0	35	245
3412730-8	35	245
3412732-4	35	245
3412733-2	35	245
3412737-3	35	245

*) Standard part, occurs elsewhere in this catalogue. /Standardartikel, förekommer på flera sidor i denna katalog.

NUMERICAL REGISTER

NUMMERREGISTER

Part No. Artikelnummer	Gr	Page Sida
3412752-2	87	621
3412761-3	36	269
3412762-1	36	269
3412766-2	27	197
3412768-8	43	403
3412769-6	43	403
3412773-8	27	197
3412783-7	88	653
3412824-9	39	355
	85	589
	85	593
3412825-6	39	355
	85	589
	85	593
3412832-2	23	119
	23	121
3412890-0	25	153
	25	155
	25	157
3412914-8	82	539
(3412928)	52	441
3412970-0	36	269
(3412973)	87	627
(3412974)	87	627
3412976-7	87	627
3412977-5	87	631
3412978-3	87	631
3412979-1	87	631
	88	655
3412980-9	87	631
3412981-7	87	631
(3412984)	87	631
(3412985)	87	631
3412987-4	87	631
3412988-2	87	631
3412989-0	87	631
3412991-6	87	631
3412997-3	87	621
3412998-1	87	621
3412999-9	87	621
3413004-7	87	633
3413005-4	87	631
(3413012)	85	599
3413034-4	52	441
3413050-0	86	615
3413051-8	86	615
3413069-0	82	539
3413073-2	82	539
3413090-6	43	403
3413093-0	43	403
3413101-1	85	589
	85	593
3413102-9	85	603
3413109-4	82	539
3413112-8	83	549
3413113-6	83	549
3413114-4	83	549
3413115-1	83	549
(3413145)	52	431
3413147-4	52	439
3413158-1	37	289
	37	293
	37	295
	37	297
3413161-5	35	245
3413162-3	35	245
3413169-8	28	203
3413170-6	52	431
3413171-4	25	133
	28	203
3413185-4	65	501
3413221-7	85	603
3413224-1	85	589
	85	593
3413320-7	32	223
3413327-2	85	589
	85	593
3413350-4	36	267
3413355-3	88	657
3413356-1	35	255
(3413357)	87	627
3413358-7	87	627
3413362-9	85	597
3413363-7	85	597
3413387-6	87	631
3413434-6	87	631
3413436-1	36	269
3413437-9	36	271
3413453-6	36	269
3413455-1	36	269
3413471-8	36	271
3413472-6	36	271
3413473-4	36	271
3413482-5	36	271
3413486-6	87	631
3413497-3	26	163
	26	167
	26	171
	26	175
	87	649
3413537-6	35	249
3413538-4	35	249
3413539-2	36	261
3413543-4	35	249
3413550-9	36	269
3413551-7	36	269
3413568-1	36	267
3413578-0	37	317
3413583-0	89	679
(3413584)	89	679
3413587-1	88	653
(3413588)	89	683
(3413609)	89	683
3413612	37	309
3413626-7	43	403
3413634-1	25	153
3413637-4	87	631
3413642-4	81	535
3413643-2	81	535
(3413644)	83	545
(3413645)	83	545
3413654-9	86	611
3413656-4	86	611
3413660-6	86	611
3413665-5	86	611
3413677-0	36	271
3413678-8	36	271
3413701-8	36	271
3413705-9	35	253
(3413725)	64	483
3413744-8	37	325
3413801-6	36	269
3413802-4	36	269
3413815-6	36	269
3413823-0	81	531
3413824-8	81	531
(3413832)	84	571
3413842-0	87	631
3413843-8	87	631
3413862-8	88	657
3413863-6	88	657
3413864-4	88	657
3413865-1	88	659
(3413866)	88	657
(3413867)	88	659
3413868-5	43	403
3413871-9	88	657
3413872-7	88	653
3413873-5	88	653
3413874-3	88	653
3413875-0	88	653
3413881-8	88	661
3413882-6	88	661
3413894-1	83	551
3413897-4	83	551
(3413903)	23	117
3413904-8	88	653
3413942-8	86	611
(3413955)	64	473
3413974-1	26	163
	26	167
	26	171
	26	175
(3413998)	88	661
3414027-7	36	271
3414036-8	35	249
3414037-6	35	249
3414070-7	26	163
	26	167
	26	171
	26	175
3414245-5	86	611
3414246-3	86	611
3414247-1	86	611
3414250-5	86	611
3414251-3	86	611
3414252-1	86	611
3414254-7	86	611
3414278-6	86	611
3414302-4	25	145
	25	147
3414305-7	87	631
3414306-5	87	631
3414308-1	85	581
	85	585
	85	587
3414335-4	35	245
3414336-2	35	245
3414344-6	83	551
3414345-3	83	551
3414346-1	83	551
3414347-9	83	551
3414351-1	83	551
3414352-9	83	551
3414353-7	83	551
3414354-5	83	551
3414355-2	83	551
3414356-0	83	551
3414357-8	83	551
3414365-1	83	551
3414378-4	87	631
3414380-0	37	307
3414381-8	87	631
3414382-6	87	631
3414383-4	87	631
3414384-2	87	631
3414385-9	36	269
3414392-5	88	657
3414393-3	88	657
3414401-4	36	269
3414405-5	83	547
3414406-3	83	547
(3414418)	64	485
3414419-6	64	485
(3414427)	83	547
(3414438)	64	473
3414442-8	26	163
	26	167
	26	171
	26	175
3414454-3	23	119
	23	121
3414455-0	23	119
	23	121
3414469-1	23	117
3414533-4	81	531
3414555-7	43	403
(3414572)	51	427
3414581-3	87	627
3414588-8	87	627
3414597-9	87	629
3414607-6	35	245
3414613-4	55	459
3414633-2	87	631
3414648-0	84	563
3414689-4	36	269
3414690-2	36	269
3414691-0	36	269
3414693-6	36	269
(3414709)	25	153
	25	155
(3414723)	85	597
(3414759)	26	163
	26	167
	26	171
	26	175
(3414761)	26	163
	26	167
	26	175
3414763-7	85	589
	85	593
3414765-2	85	589
	85	593
3414767-8	85	589
	85	593
3414775-1	85	589
	85	593
3414785-0	82	539
3414817-1	88	655
3414845-2	87	631
(3414848)	43	403
3414870-0	85	603
3414871-8	85	603
3414879-1	64	495
3414880-9	64	495
3414914-6	87	627
3414915-3	87	627
3414933-6	87	627
(3414950)	85	599
(3414952)	85	599
3414979-9	83	547
(3415020)	85	599
3415089-6	86	611
3415090-4	86	611
(3415114)	23	119
3415120-9	87	621
	87	631
3415134-0	86	615
3415135-7	86	615
3415136-5	86	615
3415137-3	86	615
3415138-1	84	563
3415139-9	84	563
3415140-7	84	563
3415141-5	84	563
3415142-3	84	563
3415143-1	84	563
(3415220)	26	163
	26	175
3415221-5	26	163
	26	171
3415284-3	88	659
3415286-8	88	659
3415299-1	88	659
3415300-7	88	659
3415301-5	88	659
3415302-3	88	659
3415306-4	38	339
(3415313)	87	623
3415315-5	87	619
	87	621
	87	623
3415316-3	87	621
	87	623
3415323-9	81	531
3415466-6	87	621
3415471-6	27	195
3415484-9	87	629
3415485-6	87	627
3415639-8	89	683
3415689-3	84	573
3415690-1	84	573
3415702-4	37	321
3415709-9	28	203
3415723-0	83	547
3415747-9	87	631
3415774-3	27	195
3415777-6	85	603
3415781-8	43	381
	43	385

*) Standard part, occurs elsewhere in this catalogue. /Standardartikel, förekommer på flera sidor i denna katalog.

Group / Grupp 03

Page / Sida 44

NUMERICAL REGISTER — NUMMERREGISTER

Part No. Artikelnummer	Gr	Page Sida
3415783-4	43	403
3415801-4	43	381
3415835-2	52	431
3415867-5	84	571
3415868-3	84	571
(3415877)	88	667
(3415878)	88	667
3415894-9	85	603
3415895-6	85	603
3415898-0	85	603
3415899-8	85	603
(3415915)	88	655
3415954-1	26	163
(3416003)	84	567
(3416004)	84	567
3416005-1	84	567
3416006-9	84	567
3416011-9	32	221
(3416017)	36	273
3416021-8	35	253
3416022-6	35	253
3416023-4	35	253
(3416026)	89	683
(3416027)	89	683
(3416050)	84	573
(3416051)	84	573
(3416052)	64	481
3416053-1	64	481
3416061-4	84	573
3416062-2	84	573
3416066-3	83	547
3416070-5	25	133
3416084-6	37	321
(3416100)	88	667
3416102-6	37	325
3416111-7	89	683
3416117-4	89	683
3416118-2	89	683
3416120-8	25	133
3416122-4	25	133
3416124-0	25	133
3416126-5	25	133
3416128-1	25	133
(3416129)	72	509
(3416130)	72	509
3416131-5	87	633
	87	637
	87	649
3416132-3	85	603
3416133-1	85	601
3416174-5	86	615
3416175-2	86	615
3416203-2	88	657
3416204-0	88	657
3416207-3	83	545
3416235-4	87	649
3416245-3	37	317
3416255-2	43	383
3416264-4	85	597
3416266-9	85	597
3416274-3	88	659
3416275-0	36	263
3416276-8	36	263
3416280-0	88	653
3416287-5	25	135
3416304-8	23	117
3416307-1	23	117
3416334-5	87	631
(3416338)	87	633
(3416371)	25	129
	64	487
	64	489
	64	493
(3416372)	86	611
3416373-3	25	135
3416382-4	25	133
3416383-2	25	133
3416416-0	43	403
3416425-1	85	589
	85	593
3416438-4	87	623
3416448-3	83	547
3416475-6	55	459
3416476-4	55	459
3416506-8	25	133
3416507-6	77	517
	77	519
3416551-4	87	625
3416583-7	37	281
(3416584)	26	165
	26	169
3416639-7	36	269
3416640-5	36	269
(3416658)	86	611
(3416722)	86	611
(3416733)	37	317
3416781-7	85	603
3416794-0	37	325
3416795-7	37	325
3416796-5	37	325
3416797-3	37	325
3416802-1	37	317
	87	621
3416803-9	37	317
	87	621
3416811-2	88	659
3416814-6	43	403
(3416829)	26	165
3416831-0	35	255
(3416836)	85	597
3416845-0	37	327
3416850-0	77	517
3416851-8	77	517
3416863-3	85	599
3416867-4	85	599
3416868-2	85	599
3416876-5	85	599
3416882-3	88	663
	88	665
3416884-9	86	611
3416891-4	37	325
3416925-0	89	679
3416927-6	88	655
3416928-4	83	547
3416931-8	37	317
3416932	37	317
(3416960)	72	509
3416965-6	89	685
(3416991)	64	473
	83	557
3416997-9	37	323
3416998-7	37	323
3417000-1	37	323
3417001-9	37	323
3417002-7	85	589
	85	593
3417003-5	85	589
	85	593
3417013-4	85	597
3417015-9	85	597
3417016-7	85	597
3417029-0	27	195
3417031-6	85	597
3417032-4	23	117
3417090-2	82	539
(3417133)	28	207
3417134-8	77	517
3417135-5	85	603
3417145-4	72	509
3417146-2	72	509
3417158-7	85	603
3417160-3	64	473
(3417161)	64	473
3417172-8	84	571
3417173-6	84	571
3417190-0	52	443
	52	445
	52	447
	52	449
	52	451
3417193-4	86	611
3417229-6	26	163
3417249-4	36	263
3417250-2	36	263
3417253-6	36	263
3417256-9	36	263
3417257-7	36	263
3417258-5	43	381
3417259-3	21	77
	43	381
3417261-9	37	289
	37	293
3417262-7	37	289
	37	293
	37	295
	37	297
3417265-0	85	597
3417272-6	88	667
	88	669
3417273-4	88	667
	88	669
3417294-0	37	317
3417305-4	85	597
(3417314)	32	221
	32	231
(3417316)	32	221
	32	231
3417323-7	31	217
(3417324)	32	221
	64	481
3417329-4	25	147
(3417339)	43	403
3417352-6	89	683
(3417375)	43	381
3417385-6	35	253
3417396-3	23	119
3417407-8	64	473
3417412-8	85	599
3417413-6	85	599
3417416-9	72	513
(3417419)	86	611
3417439-1	83	551
3417440-9	83	551
(3417441)	88	667
3417442-5	64	481
3417443-3	64	481
3417444-1	21	79
	64	481
3417448-2	26	165
	26	173
3417549-7	84	563
3417550-5	84	563
3417551-3	84	563
3417552-1	84	563
3417553-9	84	563
3417554-7	84	563
3417567-9	85	603
3417604-0	37	317
3417605-7	37	317
3417652-9	87	631
	88	653
3417657-8	26	165
3417661-0	52	443
	52	447
(3417678)	64	487
	64	489
(3417684)	64	485
3417697-4	85	603
3417698-2	85	603
3417778-2	64	481
3417781-6	87	627
3417782-4	87	627
(3417789)	83	547
3417827-7	88	667
	88	669
(3417847)	23	109
(3417848)	23	109
3417850-9	43	381
3417855-8	43	381
3417856-6	25	125
3417857-4	25	125
	25	127
3417902-8	85	603
(3417907)	85	599
3417946-5	85	601
3418027-3	25	153
3418028-1	25	153
3418029-9	25	125
3418030-7	25	125
3418031-5	28	203
3418033-1	28	203
	37	323
3418050-5	25	153
3418057-0	72	513
3418121-4	43	403
3418122-2	28	203
3418148-7	35	253
3418150-3	35	253
3418151-1	35	253
3418154-5	28	201
(3418202)	85	599
3418207-1	84	571
(3418208)	84	571
3418209-7	84	571
(3418210)	84	571
3418231-1	43	403
3418233-7	86	611
3418234-5	86	611
3418235-2	86	611
3418236-0	86	611
3418237-8	86	611
3418239-4	86	611
3418240-2	86	611
3418246-9	88	653
3418247-7	35	249
3418287-3	86	611
3418385-5	87	631
3418386-3	87	631
(3418535)	25	135
3418570-2	25	135
3418577-7	23	109
(3418753)	25	129
3418756-7	25	157
3418773-2	25	129
3418775-7	25	129
3418791-4	25	129
	25	147
3418801-1	25	129
3418813-6	25	141
3418821-9	21	85
3418823-5	25	129
3418824-3	25	129
3418845-8	25	139
3419088-4	31	217
(3419367)	61	467
(3419530)	61	467
3419788-9	64	473
3419833-3	85	589
	85	593
3419835-8	85	589
	85	593
3419845-7	85	589
	85	593
3419847-3	85	589
	85	593
3419861-4	65	501
3419863-0	72	513
3419865-5	65	501
(3420337)	87	623
3420367-9	88	663
3420369-5	88	663
3421393-4	61	467
3421396-7	61	467
3422339-6	65	501
3422533-4	88	663
3422535-9	88	663
3424001-0	88	663
3424002-8	88	663
3424003-6	88	663
3424195-0	41	371

*) Standard part, occurs elsewhere in this catalogue. /Standardartikel, förekommer på flera sidor i denna katalog.

NUMERICAL REGISTER

NUMMERREGISTER

Part No. Artikelnummer	Gr Gr	Page Sida
3425826-9	88	663
3425853-3	88	663
3426411-9	88	665
3426412-7	88	663
3426431-7	88	663
(3426789)	61	467
3426817-7	52	449
3426819-3	52	449
3426823-5	52	449
	52	451
3426825-0	52	451
3426828-4	52	449
	52	451
3426829-2	52	449
	52	451
3427086-8	88	665
(3427611)	61	467
3429175-7	61	467
3429176-5	61	467
3429177-3	61	467
3430003-8	35	245
(3430013)	64	485
	64	489
3430014-5	84	563
3430015-2	84	563
3430016-0	84	563
3430017-8	84	563
3430018-6	84	563
3430019-4	84	563
3430030-1	82	539
3430031-9	82	539
(3430032)	51	427
3430033-5	61	467
3430045-9	89	679
(3430102)	72	509
(3430103)	72	509
(3430112)	23	119
(3430114)	38	339
3430115-0	38	339
3430116-8	38	339
3430117-6	38	339
(3430193)	52	431
3430213-3	83	547
3430218-2	23	113
3430221-6	36	261
3430226-5	43	381
	43	383
3430232-3	35	247
3430240-6	88	655
3430243-0	35	245
3430244-8	35	245
3430263-8	23	109
	23	111
3430294-3	64	481
3430295-0	64	481
3430296-8	64	485
3430326-3	32	221
3430328-9	85	599
3430330-5	85	599
3430346-1	43	403
(3430367)	82	539
(3430368)	82	539
3430371-9	36	265
3430376-8	36	265
	83	547
3430394-1	28	203
	37	323
3430396-6	43	383
3430412-1	41	369
3430414-7	27	195
(3430419)	64	473
3430423-8	87	619
3430427-9	23	109
3430428-7	23	109
3430431-1	25	159
3430432-9	25	159
(3430433)	25	159
3430436-0	25	157
3430437-8	89	683
3430455-0	83	549
3430491-5	84	567
	84	569
3430515-1	23	109
3430516-9	23	109
3430517-7	23	109
3430518-5	23	109
3430519-3	26	167
	26	171
	26	175
	26	189
3430535-9	88	657
3430541-7	89	683
3430642-3	89	681
3430651-4	26	177
3430653-0	28	203
3430669-6	37	325
3430688-6	88	667
	88	669
(3430709)	35	253
3430747-0	28	203
	28	209
3430755-3	36	269
(3430763)	43	403
3430781-9	36	267
3430782-7	25	159
3430783-5	25	159
3430788-4	72	513
3430810-6	64	473
3430838-7	25	159
3430839-5	85	597
3430869-2	88	653
3430871-8	88	655
3430877-5	37	289
(3430905)	28	207
3430918-7	87	623
(3430919)	89	683
3430920-3	89	683
3430921-1	89	683
(3430924)	25	159
3430933-6	89	681
(3430943)	25	135
3430950-0	37	281
3430952-6	26	181
3430959-1	85	599
3430963-3	72	511
3430968-2	26	165
	26	171
3430983-1	87	623
3430984-9	87	621
(3430988)	64	473
3430993-0	23	119
3430994-8	25	133
3430995-5	25	133
3430996-3	25	133
3432004-4	77	517
3432009-3	72	513
3432010-1	72	513
(3432012)	72	513
3432013-5	35	249
3432016-8	52	443
3432017-6	52	443
	52	445
(3432018)	52	443
(3432019)	52	443
3432027-5	26	163
	26	171
3432028-3	26	163
	26	171
3432048-1	28	203
	28	209
3432079-6	87	623
	87	627
3432080-4	25	147
	25	149
(3432081)	25	147
3432101-8	25	133
3432106-7	36	267
3432112-5	85	601
3432113-3	85	601
(3432114)	35	249
3432147-1	61	467
3432155-4	86	611
(3432163)	83	547
3432177-8	87	631
3432178-6	87	631
3432184-4	36	269
3432186-9	36	269
3432188-5	88	667
3432198-4	88	667
3432203-2	88	653
3432248-7	52	443
	52	447
3432263-6	38	339
(3432266)	64	485
	64	489
3432271-9	88	657
3432272-7	88	657
3432281-8	43	415
3432292-5	43	403
3432302-2	88	667
	88	669
3432303-0	88	667
	88	669
3432329-5	43	415
3432334-5	89	681
3432343-6	84	573
3432344-4	84	573
(3432365)	37	291
3432370-9	25	153
	25	157
3432373-3	85	599
3432391-5	39	355
3432414-5	84	563
3432415-2	84	563
(3432419)	86	611
(3432420)	86	611
3432422-8	26	163
3432439-2	43	381
	43	383
	43	385
3432451-7	83	555
3432453-3	83	555
(3432458)	64	487
	64	489
3432468-1	64	485
3432477-2	85	597
3432479-8	85	597
3432482-2	86	615
3432483-0	86	615
3432487-1	82	541
3432507-6	85	605
3432509-2	43	383
3432521-7	35	253
3432549-8	83	559
3432561-3	85	601
3432587-8	36	261
3432595-1	65	501
(3432596)	43	383
(3432598)	43	383
3432610-8	51	427
(3432616)	51	427
3432617-3	43	383
	43	385
3432618-1	51	427
(3432624)	25	135
(3432644)	33	241
3432651-2	43	385
3432653-8	43	385
3432660-3	72	509
3432662-9	72	509
3432664-5	61	467
3432670-2	88	671
3432671-0	88	671
(3432717)	43	409
3432718-9	43	407
(3432733)	83	547
3432773-4	84	563
3432774-2	84	563
(3432790)	87	623
3432791-6	87	623
3432799-9	41	373
3432800-5	41	369
3432801-3	41	373
3432802-1	27	195
3432811-2	72	509
(3432812)	36	263
3432813-8	36	263
3432814-6	43	403
3432815-3	43	403
3432818-7	43	403
3432853-4	35	249
3432858-3	25	145
	25	147
3432861-7	86	611
3432862-5	86	611
3432863-3	64	473
(3432864)	61	467
(3432880)	43	403
3432886-4	27	195
3432887-2	27	195
3432892-2	72	509
3432902-9	25	137
	25	139
(3432903)	25	139
3432905-2	43	401
3432909-4	43	385
3432913-6	87	625
3432974	25	139
3432977-1	25	139
3432978-9	25	129
3432986-2	89	685
3433070-4	39	355
3433090-2	25	129
3433093-6	43	409
3433094-4	43	409
3433101-7	43	383
	43	385
3433105-8	43	383
3433113-2	43	385
3433114-0	86	615
(3433115)	23	117
3433122-3	28	203
	28	207
	28	209
	37	323
3433123-1	43	409
3433133-0	26	165
	26	167
	26	171
3433140-5	25	145
3433172-8	25	147
(3433176)	64	473
3433178-5	28	207
3433182-7	88	661
3433184-3	88	661
(3433186)	43	391
	43	411
3433189-2	52	433
	52	453
3433196-7	52	447
3433230-4	25	129
3433235-3	64	485
3433254-4	52	441
3433281-7	52	431
(3433286)	43	415
3433301-3	52	433
	52	453
3433302-1	26	163
(3433304)	43	385
3433306-2	89	683
3433309-6	87	625
3433338-5	21	91
(3433346)	28	207
3433347-6	28	203
	28	207
	28	209
	37	323
3433349-2	28	207
3433362-5	28	201
(3433363)	28	207

*) Standard part, occurs elsewhere in this catalogue. /Standardartikel, förekommer på flera sidor i denna katalog.

NUMERICAL REGISTER — NUMMERREGISTER

Part No. Artikelnummer	Gr	Page Sida
3433366-6	25	157
3433370-8	38	341
3433371-6	38	341
(3433372)	38	341
(3433373)	52	447
(3433374)	52	447
3433399-7	87	633
	87	637
	87	649
3433441-7	83	551
3433442-5	83	551
3433477-1	28	203
	28	207
	37	323
3433480-5	35	245
3433481-3	35	245
(3433494)	37	289
3433504-2	23	109
(3433507)	84	573
(3433528)	26	163
3433531-5	87	631
3433532-3	87	631
(3433536)	84	563
(3433537)	84	563
(3433540)	84	563
(3433541)	84	563
(3433550)	28	203
3433562-0	86	615
(3433563)	86	615
3433588-5	36	271
3433591-9	87	619
3433627-1	25	145
3433630-5	25	145
	25	147
3433635-4	36	271
3433707	87	623
3433708-9	87	623
(3433711)	87	619
3433712-1	87	619
3433713-9	87	621
3433715-4	87	621
(3433718)	64	481
3433719-6	25	147
3433727-9	36	267
3433733-7	37	281
3433738-6	26	163
	26	167
	26	175
3433741-0	26	163
3433742-8	26	163
	26	167
	26	171
	26	175
(3433755)	25	153
	25	157
3433761-8	37	323
3433764-2	87	621
3433765-9	87	621
(3433769)	64	485
	64	487
	64	489
3433770-9	64	485
	64	487
	64	489
3433771-7	64	487
3433772-5	64	485
	64	489
3433793-1	38	341
3433794-9	38	341
3433809-5	64	473
3433810-3	87	635
	87	637
3433811-1	87	633
3433837-6	26	165
3433842-6	23	119
3433843-4	23	119
3433844-2	23	119
3433845-9	25	157
3433913	88	655
3433915-0	26	165
(3433933)	43	405
3433935-8	64	485
	64	487
	64	489
3433937-4	64	487
(3433958)	37	327
(3433963)	43	415
3434000-0	84	563
3434029-9	26	165
3434114-9	82	541
3434182-6	37	281
3434203-0	85	597
3434204-8	36	269
3434224-6	85	589
	85	593
(3434226)	52	443
3434228-7	52	443
3434255-0	23	113
(3434256)	23	113
(3434257)	23	113
(3434258)	23	113
3434276-6	84	573
3434283-2	89	699
3434289-9	84	571
3434292-3	82	541
3434295-6	25	157
(3434314)	87	633
3434316-0	87	633
	87	637
3434318-6	87	633
3434327-7	87	633
	87	637
(3434334)	43	403
3434339-2	25	135
3434344-2	26	177
	26	179
	26	183
(3434370)	25	157
(3434372)	26	181
(3434374)	26	163
	26	167
	26	171
(3434381)	65	501
3434386-3	84	571
(3434392)	41	373
3434393-9	52	443
3434394-7	23	117
(3434396)	23	119
(3434398)	64	473
3434404-4	52	433
	52	441
3434419-2	25	147
3434433-3	37	325
	52	453
(3434442)	26	177
	26	179
	26	183
	26	185
(3434443)	26	177
	26	179
	26	183
	26	185
3434444-0	64	487
	64	489
3434449-9	64	495
3434450-7	64	495
3434451-5	64	495
(3434461)	77	517
(3434466)	32	223
3434468-9	88	655
3434471-3	88	655
3434473-9	88	655
3434475-4	88	655
(3434484)	22	103
(3434488)	26	163
3434489-5	26	177
	26	179
	26	183
	26	185
	26	187
	26	189
3434495-2	25	153
	25	155
	25	157
(3434519)	55	459
3434540-5	27	195
3434544-7	52	447
	52	449
(3434545)	52	447
(3434546)	52	447
(3434652)	26	179
	26	187
(3434653)	26	179
	26	187
(3434654)	26	179
	26	187
(3434655)	26	163
3434656-9	26	165
3434657-7	25	147
(3434659)	64	473
3434714-6	37	293
(3434715)	64	485
3434834-2	64	487
	64	489
	64	493
3434835-9	64	487
	64	489
	64	493
3434837-5	64	475
(3434859)	43	413
3434867-2	32	223
3434868-0	72	513
(3434881)	64	475
3434892-0	37	323
3434905-0	43	381
	43	385
(3434939)	64	475
3434948-0	85	591
	85	595
3434951-4	36	269
(3434952)	72	511
3434982-9	84	573
3434995-1	43	391
3434996-9	43	391
(3435002)	43	381
3435007-4	25	129
3435013-2	83	555
3435124-7	25	139
3435126-2	87	633
	87	637
	87	649
3435132-0	87	633
3435133-8	87	633
	87	637
	87	649
3435135-3	87	633
	87	637
3435136-1	87	633
	87	637
3435138-7	87	633
	87	637
	87	649
3435140-3	52	443
	52	447
3435142-9	52	443
	52	445
	52	447
3435161-9	25	129
3435167-6	25	137
	25	139
	25	143
3435169-2	25	139
3435172-6	37	323
(3435176)	52	439
(3435177)	52	439
3435197-3	23	119
3435201-3	86	615
(3435204)	86	615
(3435206)	52	439
3435219-5	37	281
	37	283
	37	285
	37	287
3435228-6	37	289
3435230-2	87	627
3435238-5	25	147
	25	149
(3435261)	41	369
3435269-0	28	207
3435273-2	37	323
3435274-0	37	325
3435286-4	52	431
3435303-7	64	475
3435307-8	28	207
	37	281
	37	283
	37	285
	37	287
3435337-5	52	431
(3435344)	85	597
3435346-6	87	621
3435349-0	87	623
(3435350)	52	443
	52	445
(3435351)	52	443
	52	445
3435416-7	37	281
(3435417)	37	281
3435418-3	37	289
3435453-0	52	431
3435454-8	52	431
(3435529)	25	145
	25	147
	25	149
(3435546)	38	331
3435622	37	317
3435631-1	87	633
(3435644)	86	611
(3435645)	86	611
3435685-7	87	647
3435689-9	85	597
3435701-2	52	447
(3435704)	41	369
(3435731)	85	599
3435739-2	37	289
3435744-2	35	249
3435749-1	85	591
	85	593
3435750-9	85	591
	85	593
3435792-1	28	203
3435820-0	89	683
(3435821)	89	683
3435823-4	89	683
3435830-9	84	563
3435833-3	36	263
3435871-3	26	165
3435872-1	26	165
(3435874)	37	327
(3435875)	36	269
3435891-1	88	667
	88	669
3435901-8	38	335
3435926-5	85	589
	85	593
3435927-3	85	589
	85	593
3435958-8	61	467
3435959-6	61	467
3435982-8	83	549
3435993-5	36	263
(3436002)	87	619
(3436009)	43	381
(3436010)	43	381
3436017-2	82	539
(3436018)	82	539
3436020-6	82	539
3436036-2	72	511
3436038-8	37	289
(3436043)	38	341

*) Standard part, occurs elsewhere in this catalogue. /Standardartikel, förekommer på flera sidor i denna katalog.

NUMERICAL REGISTER

NUMMERREGISTER

Part No. Artikelnummer	Gr Gr	Page Sida
(3436045)	36	261
3436046-1	37	281
3436060-2	85	597
3436071-9	43	381
	43	385
3436075-0	43	381
3436078-4	83	547
(3436097)	43	405
3436098-2	39	355
3436100-6	27	195
3436108-9	87	647
(3436111)	37	289
3436119-6	28	203
	28	207
	28	209
3436121-2	28	203
3436152-7	28	203
	28	207
	28	209
(3436168)	26	165
(3436177)	87	633
3436225-1	39	361
(3436317)	87	621
3436318-4	87	621
3436319-2	87	621
3436326-7	87	623
3436327-5	87	623
3436328-3	87	623
3436330-9	87	621
3436332-5	87	621
3436335-8	87	621
3436337-4	87	625
3436338-2	87	625
3436339-0	87	625
3436340-8	87	625
3436341-6	87	621
3436342-4	87	621
3436343-2	87	633
	87	637
3436344-0	87	621
3436352-3	37	321
3436367-1	83	547
3436368-9	88	675
(3436379)	28	205
3436395-2	61	469
3436439-8	88	657
3436491-9	25	133
3436511-4	86	613
3436542-9	25	133
(3436559)	61	469
3436562-7	43	385
	61	469
3436575-9	87	633
	87	637
3436633-6	41	369
(3436635)	41	369
(3436662)	87	633
3436666	64	477
(3436667)	64	477
(3436668)	64	477
(3436672)	25	135
3436673-2	25	135
(3436689)	72	511
3436699-7	61	467
3436700-3	61	467
3436727-6	89	703
3436753-2	31	217
3436754-0	31	217
3436755-7	28	203
3436771-4	85	589
3436772-2	85	589
(3436788)	88	667
3436800-1	88	655
(3436844)	27	195
	52	437
3436934-8	85	581
3436936-3	85	581
3436938-9	85	583
3436942-1	85	581
3436944-7	85	581
(3436965)	64	485
	64	487
(3436969)	64	487
	64	489
3436981-9	82	541
3436994-2	37	281
3438000-6	36	265
	83	547
3438156-6	85	599
3438157-4	85	603
3438158-2	85	603
3438182-2	85	581
3438184-8	85	581
3438190-5	85	581
3438192-1	85	583
3438194-7	85	581
3438196-2	85	581
3438198-8	85	581
3438200-2	85	581
(3438245)	88	663
(3438247)	88	663
(3438555)	35	249
(3438556)	35	249
(3438681)	52	443
(3438685)	52	443
(3438755)	61	467
(3440116)	88	655
(3440124)	21	77
(3440151)	88	655
3440503-5	85	581
3440504-3	85	581
3440505-0	85	581
3440506-8	85	583
3440507-6	85	581
3440508-4	85	581
3440509-2	85	581
3440510-0	85	581
(3440527)	85	597
3440971-4	85	589
3440977-1	85	589
(3440983)	85	589
(3440989)	85	589
(3441055)	61	467
(3441057)	61	467
3441097-7	85	597
3441235-3	65	501
3441476-3	88	663
3441681-8	64	473
(3442446)	35	249
(3443933)	61	467
3443998-4	61	467
3443999-2	61	467
3445155-9	87	625
3445295-3	72	509
(3445368)	36	271
(3445691)	26	179
	26	183
	26	185
	26	187
3445896-8	25	147
	25	151
3445902-4	64	487
	64	489
(3445926)	72	513
3445927-1	72	513
3445928-9	72	513
3445954-5	32	223
3446521-1	52	443
	52	445
	52	449
	52	451
3446522-9	52	443
	52	445
	52	449
	52	451
3446569-0	52	443
	52	445
(3446589)	52	445
(3446590)	52	445
(3446591)	52	445
	52	447
3446592-2	52	447
3446593-0	52	447
3446626-8	52	441
3446628-4	52	441
(3446671)	77	517
3446688-8	52	441
3446697-9	52	441
3446699-5	52	441
(3446714)	25	159
(3446716)	52	441
3446727-4	52	441
(3446776)	43	387
(3446818)	52	441
3446827-2	27	195
	89	685
(3446880)	72	511
3446898-3	72	511
3446910-6	72	511
3446950-2	52	443
	52	445
	52	449
	52	451
3446953-6	64	475
3447006-2	37	325
(3447015)	52	445
3447016-1	52	445
(3447017)	52	445
(3447018)	52	445
3447019-5	26	177
	26	179
	26	183
	26	185
	26	187
3447026-0	87	631
3447027-8	87	631
3447028-6	26	163
	26	169
(3447030)	26	183
	26	185
3447080-7	88	653
3447081-5	88	653
3447101-1	85	605
	89	683
3447119-3	89	701
(3447120)	89	701
3447134-2	64	475
3447137-5	64	473
(3447138)	88	655
3447144-1	85	589
3447145-8	85	589
3447159-9	88	655
3447160-7	88	653
3447165-6	52	443
	52	445
3447166-4	52	443
	52	445
(3447167)	52	445
3447188-8	87	647
3447209-2	85	589
3447210-0	85	589
(3447227)	26	177
	26	179
	26	183
3447234-0	37	289
	37	293
	37	295
	37	297
3447239-9	35	245
3447240-7	35	247
3447258-9	87	629
3447273-8	26	177
	26	181
	26	183
3447274-6	26	177
	26	179
	26	183
3447278-7	23	119
	23	121
3447292-8	87	633
(3447294)	87	633
	87	637
3447295-1	87	633
	87	637
	87	649
3447298-5	26	165
3447305-8	25	127
3447306-6	25	127
3447312-4	52	433
3447360-3	25	145
	25	147
	25	149
	25	151
(3447391)	65	501
3447392-6	41	369
(3447408)	52	447
(3447409)	52	447
3447410-6	52	445
	52	447
(3447432)	52	443
	52	445
	52	447
	52	449
	52	451
(3447436)	86	615
(3447437)	86	615
3447458-5	87	631
(3447460)	88	655
3447465-0	41	369
	52	441
3447466-8	41	369
	52	439
3447467-6	41	369
	52	439
	52	441
3447481-7	26	163
	26	167
	26	171
	26	175
3447491-6	41	369
(3447494)	88	657
(3447495)	88	657
(3447497)	37	289
(3447498)	37	289
(3447501)	37	289
(3447502)	37	289
(3447505)	37	289
(3447506)	37	289
3447513-7	37	289
3447514-5	37	281
3447515-2	37	281
(3447527)	88	661
3447529-3	35	253
3447563-2	87	647
(3447566)	25	127
3447584-8	52	431
	52	435
3447594-7	89	701
3447595-4	89	701
3447616-8	83	555
3447625-9	25	145
3447626-7	25	147
	25	149
3447647-3	87	631
3447648-1	87	631
3447651-5	87	631
3447652-3	87	631
3447655-6	87	631
3447656-4	87	631
3447670-5	25	139
3447672-1	87	633
(3447676)	87	633
	87	637
3447684-6	25	127
3447720-8	83	547
3447721-6	43	383
(3447745)	32	223
3447757-0	83	555
3447758-8	32	223
3447761-2	52	441

*) Standard part, occurs elsewhere in this catalogue. /Standardartikel, förekommer på flera sidor i denna katalog.

NUMERICAL REGISTER

NUMMERREGISTER

Part No. Artikelnummer	Gr Gr	Page Sida
3447781-0	88	655
3447782-8	88	655
3447813	88	655
3447814-9	89	701
3447832-1	26	179
3447866-9	35	249
(3447867)	35	249
3447868-5	83	545
(3447870)	84	571
(3447881)	28	203
	28	209
3447882-6	28	203
	28	209
	37	323
3447894-1	41	369
3447924-6	84	573
3447925-3	84	573
3447927-9	52	431
(3447929)	43	387
3447934-5	85	597
(3447937)	64	473
3447954-3	43	407
3447959-2	84	571
3447960-0	84	571
3448021-0	83	547
3448022-8	64	475
(3448027)	84	573
3448029-3	85	597
3448030-1	85	597
3448036-8	64	473
3448042-6	26	179
	26	183
	26	185
	26	187
(3448050)	43	385
3448054-1	89	683
(3448077)	37	281
3448081-4	25	155
3448082-2	25	155
3448083-0	25	125
3448084-8	28	209
3448100-2	25	129
3448101-0	25	129
3448102-8	25	139
	25	141
3448104-4	89	699
3448130-9	37	325
(3448133)	41	369
3448140-8	55	459
3448142-4	64	473
(3448162)	64	485
	64	489
3448166-3	89	683
3448170-5	77	517
3448172-1	35	249
3448173-9	35	249
(3448191)	72	511
(3448192)	72	511
3448221-6	43	403
3448222-4	43	403
(3448256)	87	619
(3448257)	87	619
3448262-0	89	703
3448263-8	88	655
3448264-6	88	655
3448414-7	21	77
(3448416)	89	679
3448425-3	64	485
	64	487
	64	489
	64	491
	64	493
(3448431)	35	253
(3448432)	35	253
(3448441)	31	217
3448484-0	87	619
3448501-1	89	683
3448529-2	32	223
3448601-9	37	281
3448624-1	25	147
3448626-6	84	567
3448627-4	86	611
3448629-0	37	281
3448686-0	84	567
3448737-1	26	165
	26	169
	26	173
3448743-9	21	83
3448750-4	36	269
3448767-8	81	535
3448768-6	81	535
3448815-5	23	113
3448824-7	25	141
3448827-0	85	599
3448828-8	85	601
3448829-6	85	601
3448837-9	88	655
(3448847)	25	147
(3448849)	25	147
3448853-6	85	599
3448879-1	37	323
(3448886)	64	485
	64	487
	64	489
3448912-0	83	555
3448916-1	26	165
(3448920)	25	129
(3448923)	25	129
3448948-4	84	563
3448949-2	84	563
3448950-0	84	563
3448951-8	84	563
(3448965)	25	135
(3448970)	43	405
3448971-6	37	289
3448972-4	37	289
3448974-0	37	289
(3448975)	37	281
3448977-3	38	341
3449022-7	89	679
3449023-5	83	547
3449059-9	64	473
(3449069)	87	641
3449114-2	87	637
(3449123)	26	165
3449124-1	26	165
	26	167
	26	171
(3449125)	26	165
3449126-6	87	625
3449128-2	87	625
3449134-0	88	655
(3449137)	43	403
3449138-1	25	127
(3449141)	25	139
3449172-0	25	129
3449178-7	89	683
3449180-3	88	657
3449224-9	52	441
3449237	87	625
3449239	87	625
3449353-6	43	403
3449392-4	26	181
	26	187
3449393-2	26	181
	26	187
3449445-0	28	205
	28	207
3449447-6	87	619
3449448-4	87	619
3449481-5	37	325
(3449492)	87	637
3449523-4	37	323
3449529-1	88	657
3449531-7	88	657
3449539-0	88	655
(3449573)	33	241
3449582-0	85	597
3449593-7	36	269
3449598-6	85	597
3449606-7	25	147
3449615-8	28	203
3449620-8	28	201
(3449621)	26	177
3449702-4	21	79
3449703-2	21	79
(3449771)	87	639
3449772-7	87	639
3449810-5	23	113
	23	115
	25	137
3449830-3	31	217
3449831-1	87	639
	87	649
3449832-9	87	639
(3449836)	26	179
3449837-8	26	179
3449853-5	26	179
3449874-1	36	273
3449878-2	41	373
3449909-5	23	117
3449912-9	43	381
	43	385
(3449913)	84	571
(3449917)	89	699
3449921-0	64	481
3449922-8	64	481
3449925-1	28	201
(3449929)	64	473
3449936-8	82	539
3449937-6	82	539
3449947-5	84	567
	84	569
3449948-3	84	567
	84	569
3449986-3	38	339
3449998-8	37	291
	37	293
	37	295
	37	297
3449999-6	37	289
3450000-9	37	289
(3450017)	43	387
3450022-3	25	147
3450024-9	64	475
3450027-2	84	563
3450028-0	84	563
3450030-6	28	209
3450051-2	25	159
3450052-0	25	159
3450053-8	26	165
	26	167
	26	171
3450057-9	88	657
3450071-0	23	119
3450073-6	87	633
3450074-4	32	221
3450075-1	41	369
3450078-5	84	563
3450079-3	84	563
3450080-1	84	563
3450081-9	84	563
3450082-7	84	563
3450083-5	84	563
(3450092)	43	407
(3450101)	41	369
3450116-3	26	163
3450147-8	37	289
(3450154)	25	137
3450158-5	25	125
3450164-3	26	163
3450181-7	28	209
3450192-4	64	485
	64	487
	64	489
	64	491
	64	493
3450197-3	83	555
3450200-5	25	147
3450204-7	37	281
3450206-2	37	281
3450207-0	38	339
3450208-8	38	339
(3450276)	28	207
3450284-9	77	517
3450286-4	84	567
3450287-2	84	567
3450288-0	84	567
3450336-7	32	223
3450381-3	43	415
3450386-2	51	427
(3450389)	32	223
(3450390)	32	223
3450450-6	83	547
3450451-4	83	547
3450455-5	37	291
	83	549
3450474-6	88	655
3450482-9	88	655
3450529-7	37	281
3450530-5	37	281
3450537-0	37	281
	37	283
(3450554)	87	625
3450557-8	89	685
3450589-1	43	405
3450633-7	25	125
3450634-5	26	163
	26	165
	26	167
	26	171
	26	175
3450642-8	64	475
(3450686)	25	129
3450696-4	87	627
3450697-2	87	627
3450698-0	87	627
3450715-2	52	441
3450725-1	84	567
3450742-6	28	203
3450759-0	72	509
3450760-8	72	509
3450801-0	89	701
(3450809)	52	431
(3450810)	52	431
	52	437
3450814-3	88	667
	88	669
3450816-8	88	667
	88	669
3450818-4	88	667
	88	669
3450820-0	88	667
	88	669
3450830-9	41	369
3450839-0	25	125
(3450878)	51	423
(3450915)	41	373
3450916-6	37	281
3450917-4	37	281
3450918-2	37	281
3450921-6	37	281
3450922-4	37	289
3450958-8	52	431
3450975-2	89	683
3450992-7	21	79
3451043-8	85	581
3451044-6	85	581
3451045-3	85	581
3451046-1	85	581
3451053-7	85	581
3451054-5	85	583
3451055-2	85	581
3451056-0	85	583
3451129-5	28	207
3451138-6	77	517
(3451142)	51	425
3451216-0	26	165
	26	169
	26	173

*) Standard part, occurs elsewhere in this catalogue. /Standardartikel, förekommer på flera sidor i denna katalog.

NUMERICAL REGISTER

NUMMERREGISTER

Part No. Artikelnummer	Gr	Page Sida
3451221-0	25	127
3451222-8	72	513
3451223-6	28	209
3451224-4	28	209
3451262-4	86	611
3451263-2	41	371
(3451277)	25	147
3451278-0	25	147
3451297-0	37	289
3451303-6	26	163
	26	167
	26	171
	26	175
3451308-5	85	581
3451309-3	85	581
3451310-1	85	581
3451311-9	85	581
3451316-8	85	581
3451317-6	85	581
3451318-4	85	581
3451319-2	85	581
(3451387)	39	347
3451388-7	39	347
(3451394)	22	103
3451399-4	37	281
3451402-6	37	281
(3451407)	37	281
3451414-1	25	157
3451420-8	25	159
3451437-2	25	153
	25	155
	25	157
3451455-4	72	511
3451456-2	72	511
3451490-1	37	283
3451492-7	37	283
3451495-0	37	293
3451496-8	37	293
3451518-9	23	115
(3451519)	23	115
3451552-8	37	291
(3451557)	23	119
3451585-8	27	195
3451590-8	25	135
	25	139
(3451671)	28	209
3451708-6	65	501
(3451739)	37	323
3451747-4	23	109
3451793-8	84	573
3451829-0	39	357
3451831-6	39	357
3451832-4	39	357
3451833-2	39	357
3451834-0	39	357
3451853-0	26	185
3451854-8	26	177
	26	181
	26	183
	26	185
	26	187
3451855-5	26	177
	26	181
	26	183
	26	185
	26	187
3451858-9	26	177
	26	181
	26	185
	26	187
(3451859)	26	165
	26	171
3451861-3	84	573
3451862-1	84	573
3451863-9	32	223
3451864-7	32	223
(3451877)	52	445
(3451878)	52	447
(3451879)	52	445
3451890-2	43	383
3451891-0	43	383
3451945-4	37	289
3451949-6	85	581
3451950-4	85	581
3451951-2	85	581
3451952-0	85	581
3451959-5	26	185
3451961-1	85	581
3451962-9	85	581
3451963-7	85	583
3451964-5	85	583
3452064-3	25	153
	25	155
	25	157
3452068-4	25	125
3452069-2	25	125
3452072-6	85	605
3452172-4	64	475
3452211-0	83	547
3452218-5	39	359
	39	361
(3452234)	43	381
3452240-9	37	281
(3452249)	23	119
3452254-0	85	591
	85	593
3452255-7	85	591
	85	593
3452339-9	37	281
3452340-7	37	281
3452341-5	37	281
(3452355)	32	221
(3452368)	85	599
3452374-6	85	589
3452376-1	85	589
3452378-7	85	589
3452380-3	85	589
3452383-7	88	653
3452384-5	88	653
3452385-2	88	653
3452386-0	88	655
3452401-7	85	599
3452402-5	85	599
3452458-7	26	185
	26	187
	26	189
3452459-5	26	181
	26	187
3452461-1	77	517
(3452463)	72	509
(3452464)	72	509
(3452471)	43	403
(3452473)	88	673
3452489-2	43	403
3452514-7	26	163
	26	171
	26	175
3452550-1	43	401
	43	403
(3452554)	26	181
3452561-8	25	149
3452562-6	25	149
3452590-7	39	359
	39	361
3452604-6	21	77
3452606-1	37	283
3452607-9	37	283
	37	285
	37	287
3452661-6	37	321
3452664-0	25	149
3452705-1	26	183
	26	185
3452792-9	85	603
3452885-1	87	623
3452886-9	87	623
3452951-1	84	569
3452952-9	84	569
3452953-7	84	569
3452955-2	84	569
3452970-1	84	569
3452971-9	84	569
3453000-6	84	569
3453001-4	84	569
3453016-2	43	401
	43	403
3453037-8	52	441
3453039-4	26	183
3453072-5	86	615
3453080-8	35	249
3453097-2	37	283
	37	285
	37	287
3453098-0	37	283
	37	285
	37	287
3453100-4	37	289
3453124-4	37	293
(3453126)	37	293
3453127-7	37	293
3453128-5	37	293
3453129-3	37	293
3453130-1	37	293
3453131-9	37	293
3453132-7	37	293
3453133-5	37	293
3453139-2	23	119
3453140-0	23	119
3453141-8	88	657
3453142-6	88	657
3453143-4	88	657
3453144-2	88	657
3453149-1	85	605
3453150-9	85	605
3453160-8	85	581
3453161-6	85	581
3453162-4	85	581
3453163-2	85	581
3453168-1	85	581
3453172-3	26	187
3453174-9	37	293
3453184-8	87	627
3453185-5	87	627
3453186-3	87	627
(3453207)	25	149
3453210-1	25	149
3453258-0	43	391
	43	411
3453261-4	37	281
3453281-2	36	267
(3453345)	25	149
3453455-2	41	369
3453521-1	27	195
3453522-9	27	195
3453523-7	52	431
	52	437
3453527-8	39	351
(3453578)	33	241
3453581-5	28	209
3453635-9	39	347
3453654-0	82	539
3453679-7	83	551
3453680-5	83	551
3453685-4	25	149
3453689-6	41	369
(3453690)	41	369
3453716-7	64	473
3453750-6	87	625
3453753-0	25	137
	25	139
	25	143
(3453764)	21	79
3453771-2	85	599
3453772-0	85	599
3453775-3	25	139
3453782-9	32	223
(3453783)	21	79
3453788-6	41	373
3453808-2	52	447
	52	449
	52	451
3453809-0	52	447
	52	449
	52	451
3453840-5	37	283
3453841-3	37	283
3453842-1	37	283
3453844-7	37	283
3453851-2	87	631
3453852-0	87	631
3453853-8	87	631
3453859-5	25	129
	28	207
(3453869)	26	167
3453982-5	87	623
3453987-4	41	375
3453989-0	26	165
	26	167
3453990-8	26	165
	26	173
3453992-4	26	163
	26	175
3454004-7	21	91
(3454025)	65	501
(3454055)	43	411
(3454056)	43	411
3454062-5	43	413
3454102-9	52	441
3454123-5	27	195
3454193-8	87	637
3454197-9	61	467
3454209-2	32	223
3454230-8	43	381
	43	383
	43	385
3454231-6	43	381
	43	383
(3454241)	87	621
3454242-3	87	623
3454243-1	87	623
3454244-9	87	623
3454260-5	64	473
3454261-3	88	655
3454262-1	88	655
3454316-5	25	135
3454321-5	64	473
	83	557
(3454337)	25	139
3454368-6	83	553
3454369-4	83	553
(3454376)	36	273
(3454405)	32	223
3454416-3	81	535
3454417-1	81	535
3454418-9	88	659
3454419-7	88	659
3454441-1	28	207
3454442-9	25	157
3454453	52	441
(3454455)	23	119
(3454456)	23	119
(3454457)	23	119
(3454458)	23	119
(3454465)	25	137
	25	139
	25	143
3454466-8	25	141
3454467-6	52	431
3454473-4	36	273
(3454478)	36	273
3454480-9	36	273
(3454482)	36	273
(3454484)	36	273
3454676-2	52	441
3454677-0	52	441
(3454686)	36	273
3454781-0	43	411
3454782-8	43	411
3454783-6	43	411
3454799-2	43	413

*) Standard part, occurs elsewhere in this catalogue. /Standardartikel, förekommer på flera sidor i denna katalog.

NUMERICAL REGISTER

NUMMERREGISTER

Part No. Artikelnummer	Gr	Page Sida
3454840-4	32	223
(3454914)	22	103
(3455171)	37	323
3455177-0	77	517
3455271-1	89	681
3455379-2	25	139
3455384-2	43	405
3455392-5	43	407
3455393-3	43	407
3455410-5	43	407
(3455418)	64	487
3455451-9	37	283
(3455511)	26	175
(3455512)	26	175
3455560-7	35	249
3455596-1	37	293
3455597-9	37	293
3455630-8	52	443
	52	445
3455631-6	52	443
	52	445
3455641-5	37	321
3455649-8	52	447
3455687-8	26	167
	26	171
	26	175
	26	177
	26	181
	26	183
	26	185
	26	187
	26	189
3455719-9	51	425
(3455721)	43	389
3455731-4	33	241
3455783-5	64	493
3455784-3	64	485
	64	487
	64	489
	64	491
3455827-0	61	467
3455834-6	84	573
3455852-8	83	549
(3455897)	88	669
(3455898)	88	669
(3455915)	43	389
3455952-6	41	369
3455955-9	41	369
3455957-5	41	371
3455990-6	43	391
(3456021)	25	129
3456027-6	23	109
	25	139
3456031-8	89	681
3456050-8	28	201
3456096-1	37	283
3456097-9	37	293
3456098-7	37	293
3456099-5	37	283
3456100-1	37	283
3456103-5	37	293
	37	295
	37	297
(3456106)	37	293
	37	295
	37	297
3456183-7	41	371
3456309-8	37	283
3456310-6	37	283
3456417-9	52	431
3456473-2	37	283
3456474-0	37	283
3456475-7	37	283
3456476-5	37	283
3456477-3	37	283
3456478-1	37	283
3456483-1	35	249
	35	251
3456486-4	37	299
3456725-5	43	413
3456727-1	27	195
3456752-9	36	269
3456753-7	36	269
3456812-1	43	413
(3456814)	43	405
3456824-6	25	149
3456874-1	36	269
3456912-9	37	283
3456913-7	37	283
(3456914)	37	293
	37	295
	37	297
3456915-2	37	293
	37	295
	37	297
(3456916)	37	293
	37	295
	37	297
3456918-6	31	217
	33	241
3456935-0	85	597
3456958-2	25	159
3456968-1	25	157
3456969-9	64	473
3456981-4	55	459
(3457069)	86	615
3457181-0	77	519
3457182-8	77	519
3457197-6	64	475
3457305-5	28	205
	28	207
	28	209
	37	323
(3457340)	28	207
3457341-0	25	157
(3457354)	64	481
3457374-1	77	517
3457463-2	25	143
3457467-3	21	81
3457472-3	28	209
3457537-3	41	369
3457603-3	35	249
3457604-1	35	249
3457617-3	37	299
3457624-9	37	283
3457625-6	37	283
3457640-5	39	355
(3457652)	87	619
(3457653)	87	619
3457669-4	86	615
3457697-5	87	633
	87	637
3457699-1	87	639
	87	649
3457700-7	87	639
	87	649
3457703-1	87	639
3457705-6	87	637
	87	649
3457708-0	72	513
3457723-9	77	519
3457767-6	27	195
3457768-4	27	195
3457790-8	87	633
	87	637
3457803-9	88	673
3457804-7	88	673
3457816-1	23	113
(3457826)	25	135
(3457841)	37	293
	37	295
	37	297
3457842-7	37	299
3457845-0	43	413
3458013-4	83	555
(3458180)	25	143
	28	207
3458200-7	87	623
3458204-9	88	669
3458235-3	88	661
(3458252)	23	117
3458348-4	85	581
3458349-2	85	581
3458351-8	85	581
3458528-1	72	509
3458531-5	28	207
3458557-0	83	547
3458573-7	72	513
(3458581)	89	679
3458606-5	37	327
3458610-7	25	133
3458611-5	25	133
3458612-3	22	103
3458627-1	84	571
3458637-0	89	681
(3458652)	21	77
3458668-5	39	357
(3458772)	52	439
3458773-3	52	441
3458786-5	26	167
	26	171
3458787-3	26	167
(3458792)	38	339
3458793-1	38	339
3458867-3	22	103
3458877-2	87	627
3458881-4	38	339
3458945-7	41	373
3458959-8	25	151
(3458970)	21	77
3459018-2	26	185
	26	189
(3459042)	52	439
3459043-0	41	369
3459044-8	41	369
(3459086)	36	263
3459088-5	25	143
3459091-9	87	627
3459092-7	87	627
3459093-5	87	627
3459094-3	87	627
3459099-2	25	129
(3459100)	25	129
3459140-4	27	195
3459141-2	27	195
3459142-0	27	195
3459188-3	25	153
	25	155
	25	157
3459222-0	25	125
3459309-5	88	673
3459310-3	88	673
3459335-0	41	373
3459372-3	37	285
3459373-1	37	295
	37	297
3459419-2	33	241
*) 3459483-8		
3459534-8	89	681
3459542-1	88	673
3459602-3	89	681
3459603-1	89	681
3459604-9	89	681
3459614-8	64	485
	64	491
3459615-5	64	485
	64	491
3459632-0	25	139
3459641-1	37	293
	37	295
	37	297
3459642-9	37	293
	37	295
	37	297
3459644-5	37	299
3459661-9	51	423
3459829-2	52	451
3459831-8	52	431
	52	435
3459832-6	52	431
	52	437
3459837-5	25	137
	25	139
(3459868)	41	373
3459869-8	41	373
3460121-1	36	267
3460129-4	25	143
3460170-8	36	273
3460185-6	37	295
	37	297
3460186-4	37	283
	37	285
	37	287
3460220-1	28	207
(3460277)	83	555
(3460361)	25	139
3460362-1	25	135
	25	139
3460364-7	37	285
	37	287
(3460372)	52	439
3460374-6	52	441
3460420-7	64	485
	64	489
	64	491
3460421-5	64	485
	64	489
	64	491
3460422-3	64	487
	64	493
3460423-1	64	485
	64	487
	64	493
3460426-4	64	491
	64	493
3460428-0	64	493
3460473-6	43	403
3460478-5	22	103
3460479-3	35	255
3460502-2	28	207
3460606-1	64	481
3460607-9	64	481
3460642-6	52	441
3460679-8	25	157
3460718-4	25	151
3460721-8	22	103
3460722-6	22	103
3460734-1	28	207
3460735-8	32	221
(3460736)	41	373
(3460737)	41	373
3460742-4	52	441
3460743-2	86	615
3460785-3	82	539
3460788-7	89	683
(3460851)	43	405
(3460853)	43	405
3460874-5	26	189
(3460952)	26	163
	26	167
3460981-8	88	667
	88	669
3460983-4	88	669
3460987-5	89	699
3460993-3	87	627
3460994-1	87	627
(3460997)	25	129
3461007-1	39	359
3461032-9	39	353
3461044-4	39	353
3461078-2	25	151
3461112-9	87	625
3461113-7	87	625
3461114-5	87	625
3461119-4	87	625
3461134-3	38	341
3461148-3	87	619
3461149-1	87	621
3461152-5	87	619
3461153-3	87	621

*) Standard part, occurs elsewhere in this catalogue. /Standardartikel, förekommer på flera sidor i denna katalog.

NUMERICAL REGISTER

NUMMERREGISTER

Group / Grupp **03**

Page / Sida **51**

Part No. Artikelnummer	Gr	Page Sida
3461176-4	25	147
3461191-3	87	625
3461319-0	26	173
(3461341)	64	487
	64	489
	64	491
	64	493
3461365-3	25	135
3461402-4	87	625
3461403-2	87	625
3461408-1	87	637
	87	649
3461560-9	37	293
3461598-9	87	625
3461599-7	87	621
3461600	87	621
3461601-1	87	623
3461605-2	87	621
(3461658)	64	473
(3461665)	31	217
3461703-5	23	113
	23	115
3461717-5	39	351
3461718-3	37	293
	37	295
	37	297
3461740-7	25	151
(3461742)	23	117
3461745-6	87	625
3461788-6	65	501
3461804-1	52	451
	61	469
(3461809)	43	405
(3461810)	43	405
3462049-2	87	641
(3462052)	87	641
3462130-0	25	143
	28	207
3462131-8	21	83
3462135-9	43	403
3462176-3	38	339
(3462179)	25	129
3462186-2	37	287
3462187-0	37	285
3462188-8	37	287
3462226-6	25	151
3462262-1	87	621
(3462264)	43	405
3462287-8	25	151
3462289-4	52	437
3462335-5	43	415
3462338-9	64	485
	64	489
	64	491
3462359-5	87	623
3462429-6	37	285
	37	287
3462430-4	37	285
	37	287
3462439-5	37	285
3462440-3	37	287
3462441-1	37	285
3462442-9	37	287
3462460-1	84	565
3462514-5	27	195
3462552-5	36	273
(3462575)	26	171
(3462576)	26	165
	26	167
	26	171
	26	175
3462599-6	89	699
(3462638)	23	111
3462646-5	21	87
(3462685)	25	147
	25	149
	25	151
3462720-8	64	487
	64	493
3462739-8	77	517
	77	519
3462740-6	77	517
	77	519
3462755-4	64	493
3462760-4	21	91
(3462810)	21	81
(3462915)	43	389
(3462916)	43	389
(3462922)	43	387
3463000-4	26	177
	26	179
	26	183
	26	185
	26	187
3463013-7	87	649
(3463067)	26	185
3463161-4	25	155
3463224-0	87	625
(3463228)	43	389
(3463229)	43	389
3463341-2	26	163
	26	167
	26	175
(3463410)	52	439
(3463411)	52	439
3463489-9	25	129
	25	131
3463536-7	26	163
	26	167
	26	171
	26	175
3463540-9	25	129
3463541-7	25	129
3463543-3	26	189
3463544-1	26	189
3463649-8	25	129
3463651-4	25	131
3463667-0	43	381
3463668-8	43	385
3463690-2	85	589
3463691-0	85	589
3463696-9	85	589
3463697-7	85	589
3463702-5	88	653
3463703-3	88	653
3463706-6	88	653
3463707-4	88	655
3463711-6	85	581
3463712-4	85	583
3463713-2	85	583
3463716-5	85	581
3463717-3	85	581
3463722-3	85	605
3463723-1	85	605
3463724-9	88	657
3463725-6	88	657
3463727-2	85	605
3463730-6	26	169
	26	175
3463731-4	26	173
(3463732)	25	145
	25	147
	25	149
	25	151
3463733-0	25	145
	25	147
	25	149
	25	151
3463745-4	83	555
3463757-9	21	83
3463760-3	21	95
3463762-9	21	95
3463763-7	21	95
3463767-8	23	111
3463770-2	23	111
3463790-0	85	581
3463791-8	85	581
3463814-8	84	575
3463836-1	85	581
(3463937)	25	129
3463975-7	43	383
	43	385
3464008-6	39	351
3464032-6	41	369
3464033-4	41	371
3464062-3	35	245
3464063-1	35	245
3464064-9	35	245
3464065-6	35	245
(3464078)	37	299
(3464079)	37	299
(3464112)	37	325
(3464146)	37	285
	37	287
3464169-6	31	217
3464172-0	27	195
3464177-9	21	77
3464221-5	37	297
3464222-3	37	295
3464246-2	27	197
3464273-6	26	189
3464331-2	26	167
	26	175
(3464332)	26	167
	26	175
3464333-8	22	103
3464365-0	25	153
	25	155
	25	157
3464405-4	35	245
3464407-0	36	269
3464427-8	77	519
3464447-6	23	111
(3464452)	52	441
(3464453)	52	441
(3464465)	27	197
3464466-6	27	197
(3464474)	37	295
	37	297
3464493-0	28	207
3464565-5	27	197
3464566-3	27	197
3464568-9	27	197
3464593-7	52	451
(3464621)	35	245
(3464622)	35	245
(3464623)	35	245
(3464624)	35	245
(3464652)	27	195
3464662-0	26	165
	26	171
(3464700)	22	103
3464706-5	89	681
(3464707)	89	681
(3464713)	64	491
	64	493
3464726-3	27	197
3464751-1	26	185
	26	187
	26	189
3464790-9	52	439
3464791-7	52	439
(3464870)	88	667
	88	669
(3464871)	88	667
	88	669
3464875-8	88	671
3464876-6	88	671
3464878-2	88	669
3464879-0	88	669
3464893-1	52	441
3464894-9	52	441
3464903-8	27	197
3464904-6	27	197
3464919-4	87	641
3464979-8	38	339
3464995-4	22	103
3465082-0	77	519
3465116-6	52	435
(3465128)	23	119
3465183-6	64	477
3465184-4	64	477
3465187-7	77	519
3465189-3	77	519
3465192-7	26	189
3465196-8	37	297
3465197-6	37	295
3465198-4	37	295
	37	297
3465202-4	25	143
3465272-7	83	553
3465273-5	83	553
3465277-6	64	491
3465278-4	64	493
3465279-2	64	491
3465280-0	64	493
3465281-8	64	491
3465282-6	64	493
3465283-4	64	491
3465284-2	64	493
3465285-9	52	439
3465286-7	52	439
3465289-1	64	473
3465291-7	64	473
3465301-4	52	435
3465322-0	22	103
3465333-7	23	111
3465418-6	87	619
(3465419)	87	619
3465426-9	35	247
(3465427)	35	247
3465482-2	61	467
3465497-0	27	197
3465504-3	25	135
	25	139
	25	143
3465558-9	37	285
	37	287
3465564-7	37	295
3465565-4	37	297
3465588-6	25	137
	25	139
3465593-6	52	437
3465594-4	37	295
	37	297
3465595-1	31	217
3465596-9	37	295
	37	297
3465597-7	35	249
3465598-5	35	249
3465631-4	27	197
3465688-4	37	285
	37	287
3465689-2	37	285
	37	287
(3465695)	32	221
	32	229
(3465696)	32	221
	32	229
3465711-4	23	119
	23	121
3465712-2	23	119
	23	121
3465715-5	23	119
3465716-3	23	119
	23	121
3465754-4	39	355
3465785-8	82	539
(3465898)	88	669
3465901-1	36	273
3465907-8	84	565
3465968-0	25	135
3465971-4	85	599
3465972-2	85	599
3465973-0	85	599
3465982-1	38	341
3465983-9	38	341
3466003-5	43	383
	43	385
3466006-8	39	357

*) Standard part, occurs elsewhere in this catalogue. /Standardartikel, förekommer på flera sidor i denna katalog.

NUMERICAL REGISTER

NUMMERREGISTER

Part No. Artikelnummer	Gr Gr	Page Sida
3466071-2	52	435
	52	437
3466072-0	52	435
	52	437
3466145-4	25	157
3466146-2	25	157
3466204-9	25	143
(3466205)	25	143
3466430-0	26	189
3466431-8	26	189
3466432-6	26	189
(3466461)	25	151
3466515-8	87	633
	87	637
3466516-6	87	633
	87	637
3466518-2	87	633
	87	637
	87	639
3466528-1	43	385
3466542-2	52	437
3466617-2	25	143
3466679-2	77	519
3466680-0	77	519
3466686-7	38	331
3466687-5	36	269
3466710-5	39	347
3466764-2	37	297
3466765-9	37	295
3466772-5	37	285
3466773-3	37	287
3466774-1	37	285
3466775-8	37	287
3466785-7	37	295
	37	297
3466790-7	37	285
	37	287
3466791-5	37	285
	37	287
3466802-0	37	293
	37	295
	37	297
3466803-8	37	293
	37	295
	37	297
3466809-5	37	293
	37	295
	37	297
3466811-1	37	299
3466812-9	37	285
	37	287
3466813-7	37	285
	37	287
3466814-5	37	293
	37	295
	37	297
3466891-3	22	103
3466907-7	84	573
3466908-5	25	129
3466913-5	25	131
3466943-2	87	637
	87	649
3466944-0	87	637
	87	649
3466945-7	28	209
3466971-3	27	195
	52	437
3467016-6	38	339
3467023-2	43	413
(3467024)	65	501
3467037-2	37	321
3467124-8	41	369
3467165-1	41	369
3467220-4	21	79
3467222-0	85	585
3467223-8	85	585
3467224-6	85	585
3467227-9	85	585
3467228-7	85	585
3467233-7	85	593
3467234-5	85	593
3467239-4	85	593
3467240-2	85	593
3467245-1	88	653
3467246-9	88	653
3467278-2	41	369
3467279-0	37	299
3467307-9	25	135
	25	139
	25	143
(3467322)	25	143
3467323-6	25	143
3467337-6	41	371
(3467339)	41	373
3467340-0	32	221
	64	481
(3467357)	35	245
(3467358)	35	245
3467359-0	35	245
3467360-8	35	245
3467370-7	85	585
3467371-5	85	585
3467372-3	85	585
3467375-6	85	585
3467376-4	85	585
3467380-6	85	593
3467381-4	85	593
3467386-3	85	593
3467387-1	85	593
3467392-1	88	653
3467393-9	88	653
3467394-7	88	653
3467395-4	88	655
3467455-6	88	669
3467458-0	88	669
(3467473)	23	117
(3467519)	21	87
(3467520)	72	509
(3467521)	72	509
3467523-1	27	197
3467524-9	27	197
(3467531)	26	177
	26	179
	26	183
	26	185
3467533-0	27	197
3467534-8	27	197
3467537-1	85	599
(3467538)	85	599
3467590-0	37	323
3467598-3	87	637
3467602-3	37	323
3467605-6	21	77
3467632-0	22	103
3467643-7	81	527
3467644-5	81	527
3467645-2	81	527
3467646-0	81	527
3467656-9	23	119
	23	121
3467687-4	25	147
3467690-8	25	149
3467694-0	27	197
3467713-8	72	509
3467714-6	72	509
3467726-0	85	605
3467727-8	85	605
3467736-9	88	657
3467737-7	88	657
3467738-5	88	657
3467739-3	88	657
3467740-1	43	413
3467743-5	43	413
3467744-3	37	295
3467745-0	37	297
3467750-0	21	83
3467763-3	37	325
3467764-1	37	325
3467785-6	43	407
3467787-2	43	409
3467812-8	88	659
3467813-6	28	203
	28	209
3467815-1	61	467
3467829-2	37	295
	37	297
3467846-6	37	325
3468050-4	28	207
3468207-0	35	253
3468208-8	35	253
3468259-1	43	415
(3468261)	65	501
3468267-4	37	285
	37	287
(3468287)	31	217
3468288-0	37	285
	37	287
(3468316)	43	405
(3468317)	43	405
3468318-5	23	119
	23	121
(3468346)	37	285
	37	287
3468347-4	37	295
	37	297
3468366-4	27	197
3468492-8	27	197
3468502-4	41	373
3468508-1	85	599
3468515-6	89	681
3468521-4	36	273
3468549-5	37	299
3468553-7	25	157
3468603	52	441
3468604-8	52	439
3468640-2	87	649
3468925-7	38	341
3468928-1	36	273
3468929-9	36	273
3468934-9	36	273
3468941-4	64	473
3468997-6	77	517
3470026-0	28	207
3470029-4	86	615
3470030-2	86	615
3470031-0	64	483
3470032-8	64	481
3470033-6	64	481
3470064-1	36	263
3470066-6	87	639
3470067-4	87	637
3470184-7	88	669
3470192-0	27	197
3470197-9	26	171
3470198-7	26	163
	26	167
	26	171
	26	175
3470226-6	26	163
	26	167
	26	175
3470227-4	26	163
	26	175
3470242-3	85	589
	85	593
3470243-1	85	589
	85	593
3470284-5	64	483
3470291-0	36	271
3470294-4	36	271
3470316-5	23	121
3470340-5	43	383
3470345-4	83	547
3470347-0	83	547
(3470365)	64	477
(3470366)	64	477
3470372-8	41	373
3470373-6	41	373
3470486-6	27	197
3470488-2	52	431
3470537-6	31	217
3470541-8	82	539
(3470633)	37	281
	37	283
	37	285
	37	287
3471268-7	88	673
3471269-5	23	119
	23	121
3471355-2	25	125
3471371-9	64	481
3471376-8	87	623
3471379-2	27	195
3471380-0	27	195
(3471388)	88	673
3471413-9	36	263
3471414-7	36	263
(3471422)	87	647
3471432-9	89	681
3471434-5	89	681
3471441-0	89	679
3471503-7	85	585
3471504-5	85	585
3471505-2	85	585
3471506-0	85	585
3471507-8	85	585
3471508-6	88	665
3471509-4	88	665
3471709-0	87	647
(3471710)	87	647
3471827-0	87	643
	87	649
3471845-2	87	649
3471888-2	55	459
3471890-8	22	103
3471898-1	37	285
3471899-9	37	287
3471900-5	37	285
3471901-3	37	287
3471919-5	88	673
3471923-7	88	657
3471926-0	87	625
3472031-8	21	77
3472032-6	21	77
3472095-3	87	619
3472096-1	87	619
(3472148)	43	405
3472149	43	405
3472154-8	84	573
3472165-4	77	519
3472180-3	43	381
3472184-5	43	415
3472193-6	87	639
	87	649
3472210-8	36	273
	36	277
	37	325
	37	327
3472245-4	88	653
3472246-2	88	655
3472247-0	88	653
3472248-8	88	653
3472254-6	85	605
3472257-9	85	589
3472258-7	85	589
3472263-7	85	589
3472264-5	85	589
3472334-6	64	487
	64	489
	64	491
	64	493
3472335-3	64	487
	64	489
	64	491
	64	493
3472341-1	27	195
3472354-4	88	667
	88	669
3472355-1	88	667
	88	669

*) Standard part, occurs elsewhere in this catalogue. /Standardartikel, förekommer på flera sidor i denna katalog.

NUMERICAL REGISTER

NUMMERREGISTER

Part No. Artikelnummer	Gr Gr	Page Sida
3472523-4	43	403
3472526-7	51	423
	51	425
3472597-8	88	661
3472636-4	35	245
3472637-2	35	245
3472638-0	35	245
3472639-8	35	245
3472648-9	25	143
3472677-8	85	585
3472678-6	85	585
3472679-4	85	585
3472680-2	88	665
3472681-0	85	585
3472682-8	85	585
3472683-6	88	665
3472710-7	26	165
	26	167
	26	171
	26	175
3472713-1	26	173
	26	175
3472719-8	51	427
	65	501
3472743-8	72	509
3472744-6	72	509
3472760-2	37	285
	37	287
3472802-2	22	103
3472891-5	41	369
(3472898)	23	119
	23	121
3472963-2	83	545
3472964-0	83	545
3473002-8	25	147
3473004-4	25	147
3473006-9	25	149
3473007-7	25	147
3473008-5	25	147
	25	149
3473009-3	25	147
	25	149
3473010-1	25	147
3473011-9	25	147
3473032-5	21	79
(3473195)	32	221
(3473197)	32	221
3473198-4	32	223
3473211-5	37	327
3473308-9	23	117
3473369-1	25	151
3473458-2	85	593
3473459-0	85	593
3473460-8	85	593
3473461-6	85	593
3473468-1	88	653
3473469-9	88	653
3473470-7	88	655
3473471-5	88	655
3473509-2	64	473
3473657-9	86	615
3473661-1	85	581
3473692-6	85	585
3473693-4	85	585
3473694-2	85	585
3473695-9	88	665
3473696-7	85	585
3473697-5	85	585
3473698-3	88	665
3473907-8	85	599
(3473969)	87	647
3473979-7	89	681
3474024-1	36	277
3474025-8	36	277
3474038-1	36	277
3474040-7	36	277
3474063-9	36	273
3474098-5	36	277
3474114-0	37	325
3474128-0	88	673
3474179-3	37	295
3474180-1	37	297
3474181-9	37	317
3474182-7	37	295
3474183-5	37	297
3474194-2	43	403
3474223-9	82	539
3474224-7	82	539
3474457-3	25	147
	25	149
	25	151
3474515-8	23	111
3474516-6	23	111
3474598-4	32	221
3474643-8	37	285
	37	287
3474756-8	23	117
3474757-6	23	117
3474787-3	37	285
	37	287
3474816-0	84	565
3474841-8	37	285
	37	287
3474897-0	35	253
3474904-4	35	245
3474905-1	35	245
3476755-8	87	625
3476756-6	87	625
3477556-9	37	325
3477562-7	88	671
(3477646)	36	267
(3477985)	28	205
	28	207
	28	209
3480012-8	64	477
3485003-2	23	119
	23	121
3485043-8	52	443
	52	445
	52	447
	52	449
	52	451
3485067-7	25	151
3485085-9	32	227
	32	229
3485087-5	87	649
3485126-1	77	519
3485273-1	36	277
(3485328)	87	647
3485332-5	32	227
3485491-9	85	593
3485492-7	85	593
3485493-5	85	593
3485494-3	85	593
3485552-8	77	519
3485582-5	85	587
3485583-3	85	587
3485584-1	85	587
3485585-8	88	665
3485586-6	85	587
3485587-4	85	587
3485588-2	88	665
3485660-9	87	619
3485665-8	84	565
3485813-4	61	467
3485927-2	32	221
3486229-2	87	647
3486230-0	87	647
3486231-8	87	647
(3497400)	36	277
3497403-0	36	277
3514545-7	25	129
3515189-3	31	217
3521725-6	85	599
3523710-6	32	231
3529272-1	87	647
(3529410)	85	607
(3529421)	85	607
3529427-1	85	607
3533014-1	39	353
(3533022)	39	353
3533109-9	39	353
3533176-8	39	351
(3533177)	39	351
3533258-4	39	351
(3533267)	39	345
(3533396)	39	345
3533410	39	353
(3533411)	39	353
3533539-7	39	345
(3533580)	39	353
3533783-1	39	345
3533808-6	39	351
3544828-1	33	237
(3557917)	88	673
3560027-9	21	87
3560124-4	37	307
3560177-2	21	91
3560507-0	26	163
3560509-6	31	217
3580010-1	37	303
(3713900)	87	645
3713994-6	87	645
3714223-9	87	645
(3714230)	87	645
3714412-8	87	645
3714415	87	645
3714779-0	87	645
(3714830)	87	645
3728685-3	87	645
3728740-6	87	645
3728774-5	87	645
3920544-8	37	305
3920946-5	37	301
3921018-2	27	195
3921081-0	37	311
3921083-6	37	305
3921084-4	37	309
3921085-1	37	305
3921086-9	37	309
3921112-3	37	313
3921113-1	37	313
3921122-2	37	315
3921123-0	37	315
(3921162)	37	303
3921227-9	37	311
3921262-6	37	315
3921263-4	37	315
3921303-8	37	303
3921304-6	37	303
3921305-3	37	311
3921307-9	37	313
3921323-6	37	313
3921359-0	37	315
3921379-8	37	307
3921383-0	37	309
3921395-4	37	311
3921396-2	37	311
3921459-8	37	311
3921467-1	52	435
	52	437
3921515-7	37	311
3921538-9	37	313
3921539-7	37	313
3921611-4	37	311
3921699-9	37	301
3921703-9	37	301
3921730-2	37	305
3921747-6	37	301
3921749-2	37	301
3921755-9	37	313
3921803-7	37	305
3921816-9	37	307
	37	309
	37	311
	37	313
3921890-4	37	301
3921900-1	41	371
3921930-8	37	313
3921933-2	37	313
3921965-4	37	309
3921967-0	37	309
3921985-2	37	303
	37	311
3921990-2	37	311
3921991-0	37	311
3921992-8	37	309
3921993-6	37	309
3922108	37	303
3922137-9	37	311
3922307	37	301
	37	313
	37	315
3922341-7	37	307
3922353-2	37	301
	37	315
3922415-9	37	307
3922417-5	37	305
	37	307
3922466-2	37	303
3923036-2	37	311
3923073-5	26	169
	26	173
3923074-3	37	311
3923075-0	64	485
	64	487
	64	489
	64	491
	64	493
3923105-5	37	311
3923116-2	37	311
3923127-9	23	117
3923150-1	37	313
3923151-9	37	313
3923154-3	37	301
	37	313
3923155-0	37	301
	37	313
3923157-6	89	685
3923179-0	85	601
3923182-4	37	311
3923188-1	37	311
3923190-7	37	301
3923191-5	37	301
3923196-4	23	121
3923203-8	36	277
	37	319
3923205-3	37	311
3923213-7	25	151
3923218-6	37	321
3923219-4	37	321
3923220-2	36	277
3923221-0	37	321
3923222-8	37	321
(3923230)	37	305
3923240-0	37	309
3923241-8	37	309
3923242-6	37	311
3923248-3	37	305
	37	313
	37	315
3923250-9	37	313
	37	315
3923252-5	37	305
3923257-4	37	313
3923258-2	37	313
3923260-8	37	313
3923261-6	37	305
3923283-0	64	493
3923291-3	37	311
3923295-4	37	313
3923296-2	37	313
3923297-0	37	313
3923298-8	37	313
3923299-6	37	315
3923300-2	37	315
3923306-9	37	301
	37	313
	37	315
3923307-7	37	301

*) Standard part, occurs elsewhere in this catalogue. /Standardartikel, förekommer på flera sidor i denna katalog.

NUMERICAL REGISTER

NUMMERREGISTER

Part No. Artikelnummer	Gr	Page Sida
	37	313
	37	315
3923315-0	37	311
3923322-6	37	311
3923330-9	21	77
	21	83
3923332-5	21	77
	21	85
* 3923338-2		
3923345-7	25	151
3923346-5	37	311
3923347-3	37	309
3923355-6	89	685
3923368-9	37	315
3923369-7	37	315
3923371-3	37	313
3923372-1	37	313
3923394-5	37	311
3923399-4	52	451
3923404-2	37	309
3923405-9	37	311
3923410-9	37	309
3923411-7	37	309
3923418-2	37	313
3923419-0	37	313
3923425-7	23	117
3923427-3	33	241
3923433-1	36	277
3923441-4	25	149
3923442-2	25	147
3923487-7	84	563
	85	589
	85	593
	85	597
3923488-5	41	371
3923523-9	41	371
3923530-4	41	371
3923601-3	64	491
	64	493
8401128-7	25	133
(8401197)	26	177
8406920-2	25	133
8406922-8	21	87
8409638-7	21	87
8414241-3	21	77
* 8415526-6		
* 8416195-9		
* 8416222-1		
* *(8416252)*		
* 8416255-1		
* 8416560-4		
* 8416584-4		
8416766-7	21	83
	21	89
	22	103
(8420136)	21	93
8420256-3	22	103
8420352-0	21	83
(8420816)	21	83
8420818-0	22	103
(8421176)	21	87
(8421211)	21	81
* 8422112-6		
(8424004)	21	87

Part No. Artikelnummer	Gr	Page Sida
	26	177
	26	179
	26	183
	26	185
	26	187
8426098-3	28	203
	28	209
8427028-9	21	91
	41	369
8427195-6	33	241
9031082-2	33	235
	33	237
(9031101)	21	75
9031106-9	51	423
9031107-7	51	423
9031108-5	51	427
9031109-3	51	427
9031124-2	21	75
9031125-9	21	75
9031144-0	43	405
(9031146)	32	221
	32	225
(9031147)	32	221
	32	225
9031152-3	21	75
9031153-1	21	75
9031154-9	21	75
9031159-8	51	423
9031160-6	51	423
9031162-2	26	163
	26	167
	26	175
9031163-0	26	163
	26	167
	26	171
	26	175
9031164-8	43	405
9031165-5	43	405
9031169-7	21	75
9031175-4	43	381
9031177-0	43	381
9031180-4	43	383
9031181-2	43	383
(9031183)	43	385
(9031185)	43	385
(9031189)	64	477
(9031190)	64	477
9031191-1	43	387
9031195-2	43	387
	43	389
9031198-6	43	387
	43	389
9031216-6	21	85
9031217-4	21	85
9031218-2	21	85
9031220-8	21	85
9031221-6	21	85
9031222-4	21	85
9031226-5	21	85
9031227-3	21	85
9031242-2	21	75
9031244-8	21	75
9031250-5	25	129
9031252-1	25	129

Part No. Artikelnummer	Gr	Page Sida
(9031253)	25	129
(9031254)	25	129
(9031255)	25	129
9031272-9	28	209
9031273-7	28	209
(9031276)	28	209
9031278-6	28	209
9031281-0	28	203
9031282-8	28	203
9031283-6	28	203
(9031287)	28	209
9031290-1	28	203
9031291-9	28	207
9031292-7	28	207
9031293-5	28	207
9031296-8	28	207
(9031297)	28	209
(9031301)	33	239
9031302-4	33	239
9031311-5	32	221
	32	225
9031312-3	32	221
	32	225
9031316-4	32	221
	32	227
9031317-2	32	221
	32	229
9031318-0	32	221
	32	227
9031319-8	32	221
	32	227
9031325-5	28	209
9031403-0	43	405
9031405-5	43	405
9031406-3	43	405
9031407-1	43	405
9031408-9	43	405
9031409-7	43	405
9031410-5	43	405
9031411-3	43	405
9031412-1	43	405
9031413-9	43	405
9031420-4	43	389
9031421-2	43	389
9031434-5	43	385
9031435-2	43	385
9031501-1	51	425
9031502-9	51	425
9031601-9	64	477
9031602-7	64	477
9031603-5	64	477
9031604-3	64	477
9031700-9	37	321
9031701-7	37	321
9031702-5	37	321
9031704-1	32	221
	32	227
9122050-9	89	689
9130207-5	27	197
9131818-8	87	623
9134338-4	87	647
9134339-2	87	647
9134550-4	85	607
9134551-2	85	607

Part No. Artikelnummer	Gr	Page Sida
9139300-9	89	689
9151452-1	26	167
	26	171
9184705-3	87	647
30851336-5	43	401
34606004	32	229
34606012	32	229

Part No. Artikelnummer	Gr	Page Sida

*) Standard part, occurs elsewhere in this catalogue. /Standardartikel, förekommer på flera sidor i denna katalog.

REGISTER, NEW PARTS / REGISTER, NYA ARTIKLAR

04

REGISTER, NEW PARTS

REGISTER, NYA ARTIKLAR

Foreword (GB)

Group 04, number register of new parts, containing all part numbers entered in the catalogue since the previous edition.

New parts in Volvo Parts Divisions product range are indicated by an asterisk in the NR column.
In the first edition of the catalogue, group 04 contains new parts only.
The parts are arranged in the catalogue in groups, and within each group they are arranged in order of page and position number.
Standard parts, e.g. screws, nuts etc. (function group 1100-1159) appear first, and are taken up only once, without group and page references.

(For further information, see catalogue instructions, Group 05)

Förord (S)

Grupp 04, nummerregister nya artiklar, innehåller alla artikelnummer som är införda i katalogen sedan föregående utgåva.

Nya artiklar i Volvo Reservdelars sortiment är markerade med fylld stjärna i NR-kolumnen.
Vid första utgåvan av katalogen innehåller grupp 04 endast nya artiklar.
Artiklarna är ordnade i kataloggrupper, inom varje grupp är de sorterade i sid- och positionsnummerordning.
Standardartiklar, t.ex. skruv, mutter m.m (funktionsgrupp 1100-1159) förekommer först och är endast upptagna en gång och utan hänvisning till grupp och sida.

(För ytterligare information, se kataloginstruktion Grupp 05)

Group / Grupp 04

Page / Sida 60

REGISTER, NEW PARTS — REGISTER, NYA ARTIKLAR

NR	Page Sida	Fig	Part No. Artikelnummer	P S	Description	Benämning	Notes Anmärkning	Fgrp	S R
								10	
			942866-5		Spring nut	Fjädermutter		1148	2
			951669-1		E-circlip	Spårryttare		1157	2
			963217-5		Screw	Skruv		1122	5
			965188-6		Flange screw	Flänsskruv		1122	2
			969404-3		Six point socket screw	Sextandhålskruv		1124	2
			969462-1		Six point socket screw	Sextandhålskruv		1124	2
			972070-7		Screw	Skruv		1124	2
			972133-3		Screw	Skruv		1124	2
								20	
★	77	13	3345100-6		Valve housing	Ventilhus	1)	2115	4
	77	27	3472032-6		Engine bracket	Motorkonsol	1) CH 569702-590793	2181	3
★	85	51	3345100-6		Valve housing	Ventilhus	1)	2115	4
	95	13	3344548-7		Cover, upper	Kåpa, övre	1)	2159	2
	111	1	3474515-8		Fuel distributor	Bränslefördelare	B20F	2373	4
	111	4	3474516-6		Gasket	Packning	B20F	2373	3
	117	18	3474757-6		Hose	Slang	1)	2347	3
	147	24	3473007-7		Connecting pipe	Anslutningsrör	1)	2522	2
	147	24	3473004-4		Connecting pipe	Anslutningsrör	1)	2522	2
	147	24	3473002-8		Connecting pipe	Anslutningsrör	1) B18E,AUTO.TRANS	2529	2
	147	25	3473010-1		Exhaust pipe	Avgasrör	1)	2523	2
	147	25	3473008-5		Silencer	Ljuddämpare	1)	2523	2
	147	26	3473011-9		Exhaust pipe	Avgasrör	1)	2523	2
	147	26	3473009-3		Exhaust pipe	Avgasrör	1)	2523	2
	149	23	3473006-9		Connecting pipe	Anslutningsrör	1) B18EP	2522	2
	149	24	3473008-5		Silencer	Ljuddämpare	1) B18EP	2523	2
	149	25	3473009-3		Exhaust pipe	Avgasrör	1) B18EP	2523	2
	167	13	9151452-1		Retaining clip	Hållare	1)	3634	4
	171	13	9151452-1		Retaining clip	Hållare	1)	3634	4
	179	9	3345628-6		Thermostat kit	Termostatsats	1) TURBO	2627	1
	187	27	3345628-6		Thermostat kit	Termostatsats	1)	2627	1
	197	3	9130207-5		Control unit electric	Styrenhet elektrisk	1)	2756	4
	201	19	3344851-5		Clamp	Klämma	1) TURBO	2819	5
								30	
	217	5	3345267-3		Battery	Batteri	1)	3111	2
	221	14	3485927-2		Drive belt 6 track	Drivrem 6 spår	1) EXC A.C.	1223	2
	223	28a	3344406-8		Cover	Huv	1)	2189	6
	229	1	*34606004*	NS	Alternator	Generator	1) A13N232		
	229	1	*34606012*	NS	Alternator	Generator	1) A13N233		
	239	4	3290882-4		Cable terminal	Ledningssko	1) CH -584381	2719	3
	245	18	3474905-1		Front fog lamp, r.h. white	Dimstrålkastare, h vit	1)	3561	3
	269	22	3466687-5		Switch	Strömställare	1)	3819	3
★	273	8	3468929-9		Alarm kit	Alarmsats		3662	6
★	273	8a	3474063-9		Cable harness	Ledningsmatta		3662	6
	273	15	3465901-1		Switch rear door	Brytare bakdörr	1)	3646	3
	319	1	977970-3		Cable terminal	Ledningssko	1)	3713	1
	319	16	970628-4		Electric cable	Elledning	1)	3712	2
	339	4a	946645-9		Plastic pipe	Plaströr	1)	1413	2
	345	1	3533539-7		Cr-902 rds eon	Cr-902 rds eon		3931	3
	347	5	3466710-5		Bracket	Konsol	1)	8819	4
	351	5	3533808-6		Amplifier ha-4140 4x40w	Först. ha-4140 4x40w	1) HA 4140	3956	3
								40	
	375	28	952624-5		Clamp	Klamma	1)	1162	2
	375	29	3200125-7		Clamp	Klämma	1)	3719	3
	375	30	3121232-7		Clamp	Klämma	1)	1162	6
	387	6	3345534-6		Gearbox oil	Växellådsolja	1)	1833	3
	389	6	3345534-6		Gearbox oil	Växellådsolja	1)	1833	3
	401	7	30851336-5		Link	Länk	1)	4319	3

1)For further info, see catalogue. /För vidare informaiton, se katalog.

REGISTER, NEW PARTS — REGISTER, NYA ARTIKLAR

Group / Grupp 04

Page / Sida 61

NR	Page Sida	Fig	Part No. Artikelnummer	P S	Description	Benämning	Notes Anmärkning	Fgrp	S R
	405	1	*(3468317)*	SP	Automatic gearbox	Automatväxellåda	1) B18E	4371	5
	405	1	9031409-7	EU	Automatic gearbox	Automatväxellåda	1) B18E	4371	5
								50	
	427	20	3472719-8		Hub	Nav		6519	3
	439	13	1272066-0		Pedal pad	Pedalskoning	1)	5242	3
	459	15	3345648-4		Rubber bellows	Gummibälg	1)	5519	3
								60	
	467	1	3429175-7		Frame	Ram	1)	6531	5
★	467	3	3485813-4		Rubber cushion	Gummikudde	1)	6129	2
	469	30	3270523-8		Ball joint kit	Kulledsats	1)	6123	2
	479	39	3270524-6		Ball joint kit	Kulledsats	1)	6432	2
	481	2	3471371-9		Bracket	Konsol		6454	4
	501	26	3472719-8		Hub with bearing	Nav med lager	1)	6519	3
								70	
	519	16	3485552-8		Aluminium wheel	Aluminiumhjul	1)	7713	2
	519	17	3485126-1		Hub cap	Navkapsel		7718	4
								80	
★	529	11a	3345815-9		Bracket	Bärjärn		8111	3
★	539	24	3470541-8		Bracket	Konsol	1)	8215	3
★	589	25	3470242-3		Panel	Panel	1)	8512	5
★	593	25	3470242-3		Panel	Panel	1)	8512	5
	599	22	3473907-8		Pin	Stift		8529	5
	615	21	3473657-9		Protecting plate, r.h.	Skyddsplatta, h	1)	8635	3
	619	22	3485660-9		Housing	Hus, kpl	1)	8723	6
	619	24	3120279-9		Cover washer	Täckbricka	1)	8419	2
	623	33	3471376-8		Outlet	Munstycke	1)	8739	5
	625	54	3463224-0		Bracket	Konsol	1)	8519	3
	645	1	3728740-6		Parking heater	Parkeringsvärmare	1)	8752	3
	645	3	3728685-3		Mounting kit	Monteringssats	091-B	8753	4
	647	1	3486231-8		Engine heater	Motorvärmare	1) CH -578654	8761	6
	647	1	3486229-2		Engine heater	Motorvärmare	1) CH -578654	8761	6
	647	1	3486230-0		El. engine heater	El. engine heater	1) CH 578655-	8761	6
	647	2	9184705-3		Front inlet	Frontintag	1)	8769	3
	655	39	3450482-9		Steering column cover grey	Styrkolonnkåpa grå	1)	8819	4
	657	16	3449531-7		Lid	Lucka	1)	8825	4
	659	49	3467812-8		Cover strip	Täckram	1)	4329	5
	679	1	3212984-3		Warning triangle	Varningstriangel		1912	5
	689	1	9122050-9		Top coat	Täcklack	1) CODE 019	1861	2
	689	2	9139300-9		Thinner	Förtunning	1) CODE 019	1863	2
★	699	1	3460987-5		Towing hitch	Draganordning		8923	1

1)For further info, see catalogue. /För vidare informaiton, se katalog.

CATALOGUE INSTRUCTIONS / KATALOGINSTRUKTION

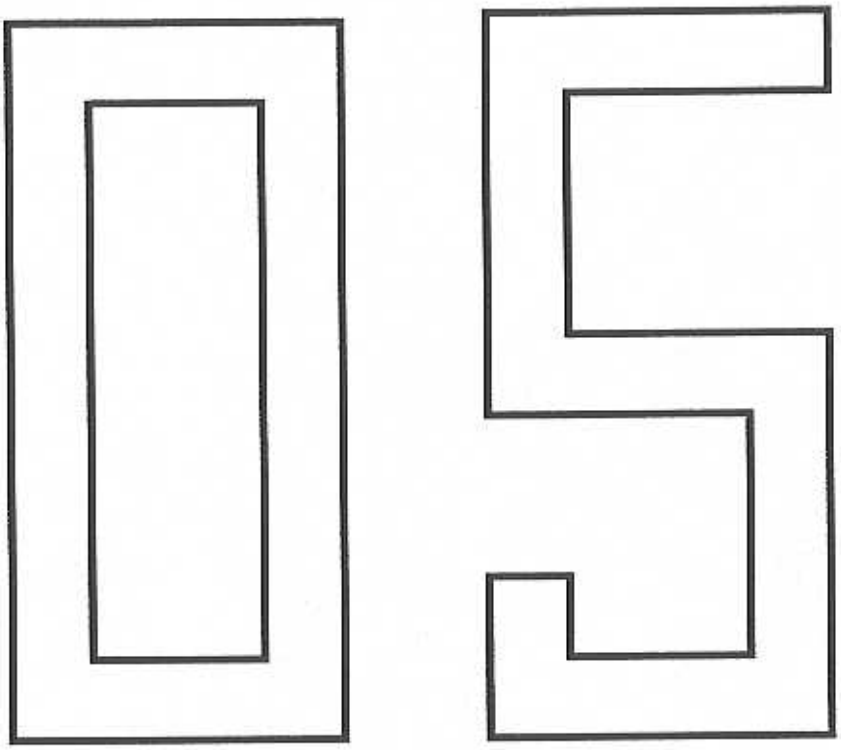

CATALOGUE INSTRUCTIONS

KATALOGINSTRUKTION

Foreword (GB)

This is a condensed catalogue instruction and deals with the more elementary questions that can arise when reading a parts catalogue, and is relevant to both microfiche and paper catalogues.

If you require more detailed information, you can obtain it from our Publication Stores under the following publication numbers:

Catalogue manual	(S)	Pub.No.	549-31205
"	(GB)	"	549-31206
"	(F)	"	549-31207
"	(D)	"	549-31208
"	(E)	"	549-31259
"	(I)	"	549-31260
"	(SF)	"	549-31261

Förord (S)

Kataloginstruktionen är förkortad och behandlar de mest elementära frågor som kan uppstå i samband med kataloglåsning. Instruktionen är gemensam för microfiche- och papperskataloger.

De som önskar en mer detaljerad beskrivning, kan beställa denna på följande artikelnummer:

Kataloghandbok	(S)	Artikelnr	549-31205
"	(GB)	"	549-31206
"	(F)	"	549-31207
"	(D)	"	549-31208
"	(E)	"	549-31259
"	(I)	"	549-31260
"	(SF)	"	549-31261

CATALOGUE INSTRUCTIONS

KATALOGINSTRUKTION

VOLVO

850-series

2VALVE
4VALVE, W/O TURBO
4VALVE, TURBO

FUEL SYSTEM — BRÄNSLESYSTEM

23

5CYL — 3000

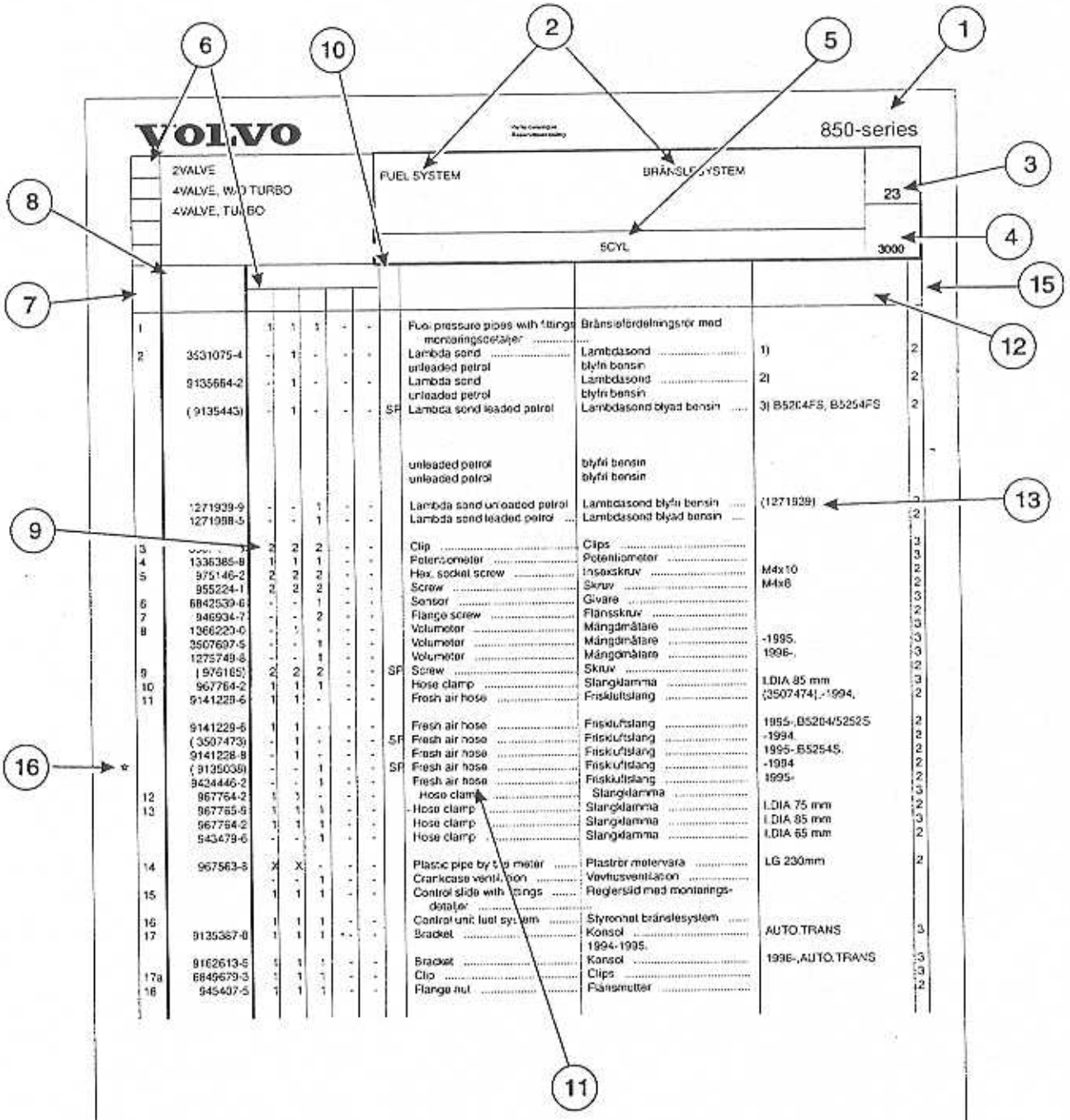

1		1	1	1	-	-		Fuel pressure pipes with fittings	Bränsleförderningsrör med monteringsdetaljer		
2	3531075-4	-	1	-	-	-		Lambda sond unleaded petrol	Lambdasond blyfri bensin	1)	2
	9135664-2	-	1	-	-	-		Lambda sond unleaded petrol	Lambdasond blyfri bensin	2)	2
	(9135443)	-	1	-	-	-	SP	Lambda sond leaded petrol	Lambdasond blyad bensin	3) B5204FS, B5254FS	2
								unleaded petrol	blyfri bensin		
								unleaded petrol	blyfri bensin		
	1271939-9	-	-	1	-	-		Lambda sond unleaded petrol	Lambdasond blyfri bensin	(1271929)	2
	1271998-5	-	-	1	-	-		Lambda sond leaded petrol	Lambdasond blyad bensin		2
3	[illegible]	2	2	2	-	-		Clip	Clips		3
4	1336385-8	1	1	1	-	-		Potentiometer	Potentiometer		3
5	975146-2	2	2	2	-	-		Hex. socket screw	Insexskruv	M4x10	2
	955224-1	2	2	2	-	-		Screw	Skruv	M4x8	2
6	6842539-6	-	-	1	-	-		Sensor	Givare		3
7	946934-7	-	-	2	-	-		Flange screw	Flänsskruv		2
8	1366220-0	-	1	-	-	-		Volumeter	Mängdmätare		3
	3507697-5	-	-	1	-	-		Volumeter	Mängdmätare	-1995.	3
	1275749-8	-	-	1	-	-		Volumeter	Mängdmätare	1996-.	3
9	(976165)	2	2	2	-	-	SP	Screw	Skruv		2
10	967764-2	1	1	1	-	-		Hose clamp	Slangklamma	I.DIA 85 mm	3
11	9141229-6	1	1	-	-	-		Fresh air hose	Friskluftslang	(3507474).-1994.	2
	9141229-6	1	1	-	-	-		Fresh air hose	Friskluftslang	1995-,B5204/5252S	2
	(3507473)	-	1	-	-	-	SP	Fresh air hose	Friskluftslang	-1994.	2
	9141228-8	-	1	-	-	-		Fresh air hose	Friskluftslang	1995-,B5254S.	2
	(9135038)	-	-	1	-	-	SP	Fresh air hose	Friskluftslang	-1994	2
	9424446-2	-	-	1	-	-		Fresh air hose	Friskluftslang	1995-	2
12	967764-2	1	1	-	-	-		Hose clamp	Slangklamma		3
13	967765-5	1	1	1	-	-		Hose clamp	Slangklamma	I.DIA 75 mm	2
	967764-2	1	1	1	-	-		Hose clamp	Slangklamma	I.DIA 85 mm	3
	943479-6	-	-	1	-	-		Hose clamp	Slangklamma	I.DIA 65 mm	2
14	967563-8	X	X	-	-	-		Plastic pipe by the meter	Plaströr metervara	LG 230mm	2
		-	-	1	-	-		Crankcase ventilation	Vevhusventilation		
15		1	1	1	-	-		Control slide with fittings detaljer	Reglerslid med monterings-		
16		1	1	1	-	-		Control unit fuel system	Styrenhet bränslesystem		
17	9135367-8	1	1	1	-	-		Bracket	Konsol 1994-1995.	AUTO.TRANS	3
	9162613-5	1	1	1	-	-		Bracket	Konsol	1996-,AUTO.TRANS	3
17a	6849679-3	1	1	1	-	-		Clip	Clips		3
18	945407-5	1	1	1	-	-		Flange nut	Flänsmutter		2

1) 4DRS CH -70018, 5DRS CH -821.
2) 4DRS CH 70019-, 5DRS CH 822-.
3) Replacement unit. / Reservdelsutlidrande

66376/ 3500- 6

VOLVO
Genuine Parts
PV 050 66811

CATALOGUE INSTRUCTIONS

KATALOGINSTRUKTION

Catalogue page with clarifications

(When it regards items such as the Numerical Register, Group 03 and the Numerical Register for New Parts, group 04 see the Foreword for the relevant group.)

Page heading

1. Catalogue designation.
2. Catalogue section designation.
3. Catalogue group. First digit catalogue group, second digit subgroup.
4. Page No. In sequence throughout the whole of the catalogue.
5. Subheading. Abbreviations (see group 02) and and footnote numbers can appear.
6. Quantity column identification letters. A corresponds with quantity column A, B with column B, etc.

The columns

7. Pos No. Referece number between the illustration and the parts list.
8. Part No. Can appear in *italics*, see Group 03.
9. Qty columns A-E. X = state requisite length/qty. Dimentions and lengths in Notes column.
10. PS (Parts Status) column. Codes, see group 02.
11. Description column. Parts preceded by a point or points is included in the major component.
12. Notes column. Complementary information.
13. Superseded part number.
14. Footnote, at bottom of page.
15. SR (Stock Recommendation) column. Movement rate in scale of 1-6. 1 representing very fast moving.
16. Star. New part, listed in Group 04.
17. Administrative code. NoteThe final digit is the issue number 0 = new catalogue.

Katalogsida med förklaringar

(Övriga textsidor som nummerregister grupp 03 och nummerregister nya artiklar grupp 04, se respektive grupps förord).

Rubrikinformation

1. Katalogens beteckning.
2. Katalogavsnittets benämning.
3. Kataloggrupp. Första siffran kataloggrupp, andra undergrupp.
4. Sidnummer. Löpande genom hel katalogen.
5. Underrubrik. Förkortningar (se grupp 02) och fotnotsiffra kan förekomma.
6. Rubrik antalskolumn A-E. A korresponderar med antalskolumn A, B med B, osv.

Kolumninformation

7. Pos nr. Referensnummer mellan illustration och text.
8. Artikel nr. Kan förekomma i *kursiv*text, se grupp 03.
9. Antalskolumn, A-E. Antal per enhet. X = erfoderlig längd/antal. Mått och volymer i anmärkningskolumn.
10. Ps-kolumn (PS = Parts Status). Koder, se grupp 02.
11. Benämningskolumn. Benämning som föregås av punkt ingår i överordnad artikel.
12. Anmärkningskolumn. Kompletterande uppgifter.
13. Ersatt artikelnummer.
14. Fotnot, nederst på textsidan.
15. SR-kolumn (SR = Stock Recommendation). Lagerförslagssiffror i skala 1-6. 1 = mest fekvent artikel osv.
16. Stjämmarkering. Artikeln är ny, förekommer i grupp 04.
17. Administrativt nr. OBS Sista siffran är katalogens löpande ändringsnummer, 0 = ny katalog.

ENGINE / MOTOR

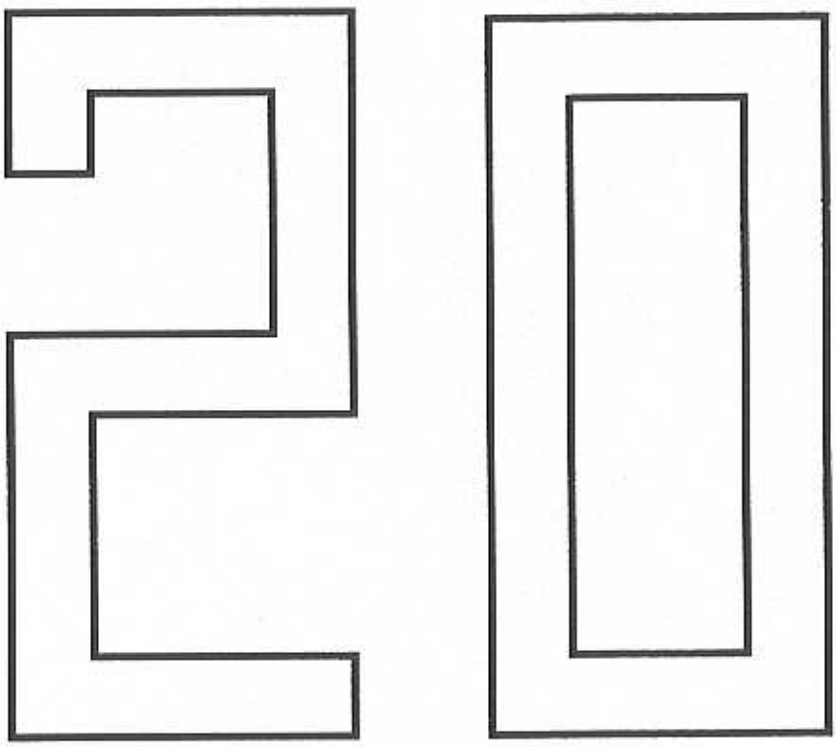

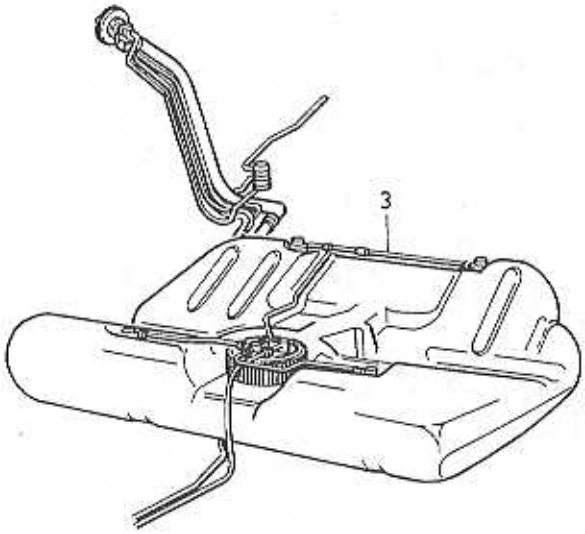

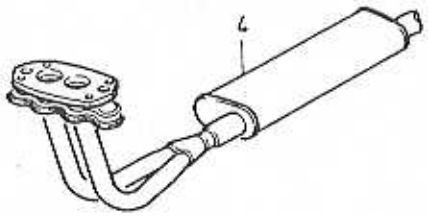

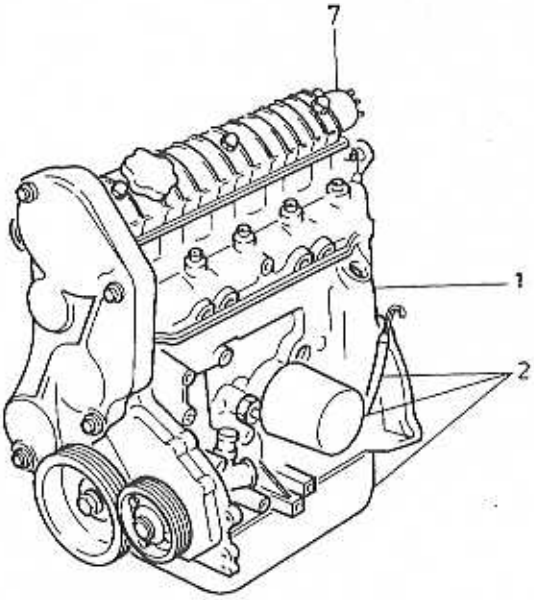

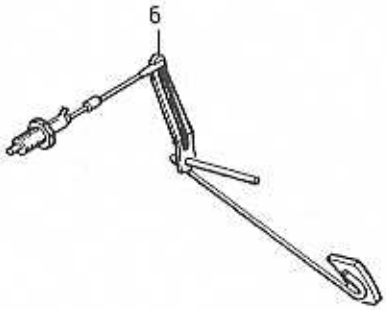

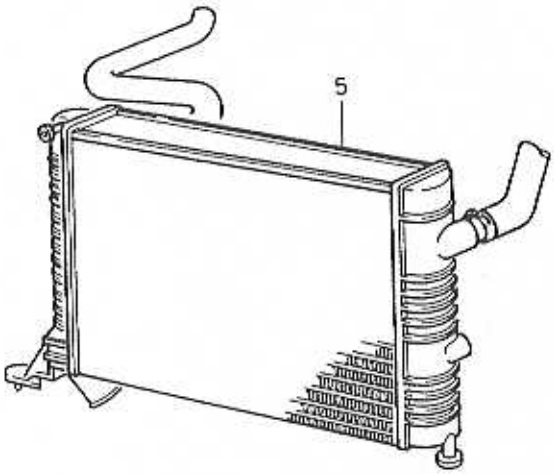

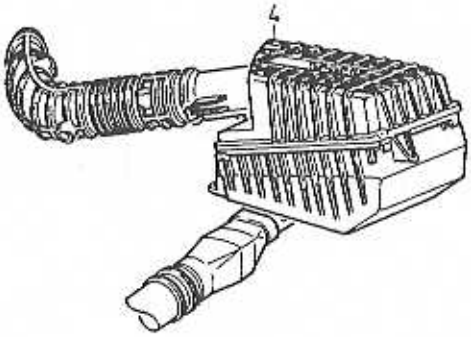

VOLVO PARTS
1020 18413

GROUP INDEX
ENGINE

GRUPP INDEX
MOTOR

Group
Grupp
20

Page
Sida
71

Fig	Description	Benämning	Notes Anmärkning
	SUB GROUP 21	**UNDERGRUPP 21**	
1	Engine	Motor	SEE 21-73
	SUB GROUP 22	**UNDERGRUPP 22**	
2	Lubricating system	Smörjsystem	SEE 22-101
	SUB GROUP 23	**UNDERGRUPP 23**	
3	Fuel system	Bränslesystem	SEE 23-107
	SUB GROUP 25	**UNDERGRUPP 25**	
4	Inlet system Exhaust system	Inloppssystem Avgassystem	SEE 25-123
	SUB GROUP 26	**UNDERGRUPP 26**	
5	Cooling system	Kylsystem	SEE 26-161
	SUB GROUP 27	**UNDERGRUPP 27**	
6	Engine controls	Motorreglage	SEE 27-193
	SUB GROUP 28	**UNDERGRUPP 28**	
7	Ignition and control systems	Tänd- och reglersystem	SEE 28-199

ENGINE / MOTOR

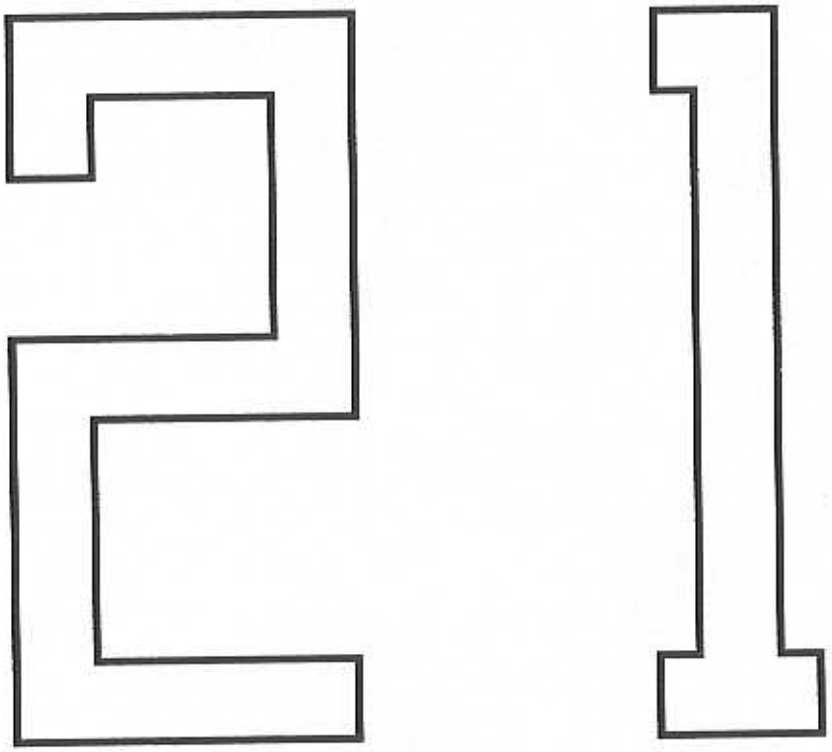

A		SUB GROUP ENGINE	UNDERGRUPP MOTOR	Group Grupp 21
B				
C				Page Sida 73
D				
E				

Fig	Part No. Artikelnummer	Quantity / Antal A	B	C	D	E	P S	Description	Benämning	Notes Anmärkning	S R
		-	-	-	-	-		Engines replacement engines .	Motorer och reservdelsmotorer	SEE 21 • 75	
		-	-	-	-	-		Engine with fittings	Motor med monteringsdetaljer	SEE 21 • 77	
		-	-	-	-	-		• Cylinder head	• Cylinderhuvud	SEE 21 • 81	
		-	-	-	-	-		• Engine block	• Cylinderblock	SEE 21 • 87	
		-	-	-	-	-		• Crank mechanism	• Vevmekanism	SEE 21 • 89	
		-	-	-	-	-		• Belt transmission	• Remtransmission		
								B18E. ENG -16529	B18E. ENG -16529	SEE 21 • 93	
								B18E. ENG 16530-	B18E. ENG 16530-	SEE 21 • 95	
								B18F. ENG -01725	B18F. ENG -01725	SEE 21 • 93	
								B18E. ENG 01726-	B18E. ENG 01726-	SEE 21 • 95	
								TURBO. ENG -14055	TURBO. ENG -14055	SEE 21 • 93	
								TURBO. ENG 14056-	TURBO. ENG 14056-	SEE 21 • 95	
								B18EP,B18FP,B20F	B18EP,B18FP,B20F	SEE 21 • 95	
		-	-	-	-	-		• Gasket kits	• Packningssatser	SEE 21 • 97	
		-	-	-	-	-		• Service kits	• Servicesatser	SEE 21 • 99	

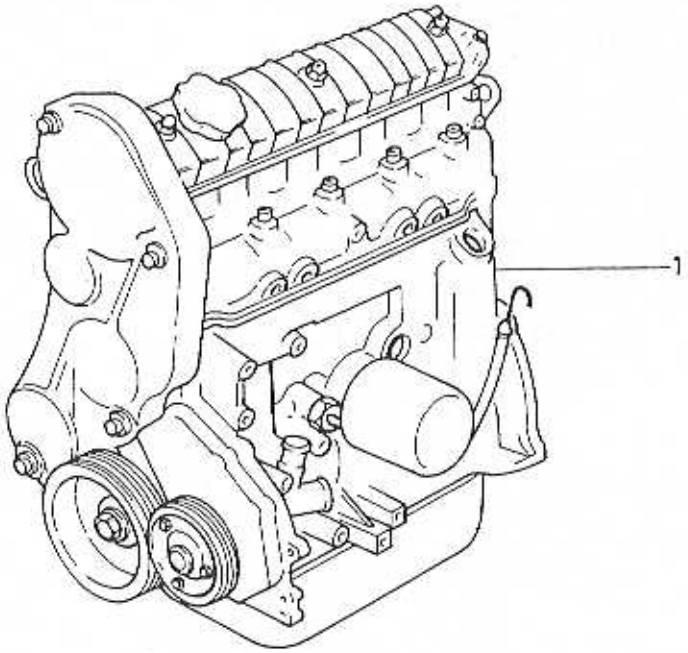
1

A	B18E,ED,ES
B	B18F
C	B18EP,FP
D	B18FT
E	B20F

ENGINES REPLACEMENT ENGINES MOTORER OCH RESERVDELSMOTORER

Group / Grupp 21

Page / Sida 75

Fig	Part No. / Artikelnummer	Quantity / Antal A	B	C	D	E	PS	Description	Benämning	Notes / Anmärkning	SR
1	9031169-7	1	-	-	-	-	EU	Engine	Motor	(9031101)	6
	9031125-9	-	1	-	-	-	EU	Engine	Motor	CH -540657 (3343240)	6
	9031153-1	-	1	-	-	-	EU	Engine	Motor	CH 540658- (3344171)	5
	9031152-3	-	-	1	-	-	EU	Engine	Motor	(3344282)	5
	9031124-2	-	-	-	1	-	EU	Engine	Motor	CH -540196 (3343259)	6
	9031154-9	-	-	-	1	-	EU	Engine	Motor	(3344009)	5
	9031242-2	-	-	-	-	1	EU	Engine	Motor	-1993 (3344978)	5
	9031244-8	-	-	-	-	1	EU	Engine	Motor	1994- (3345215)	5

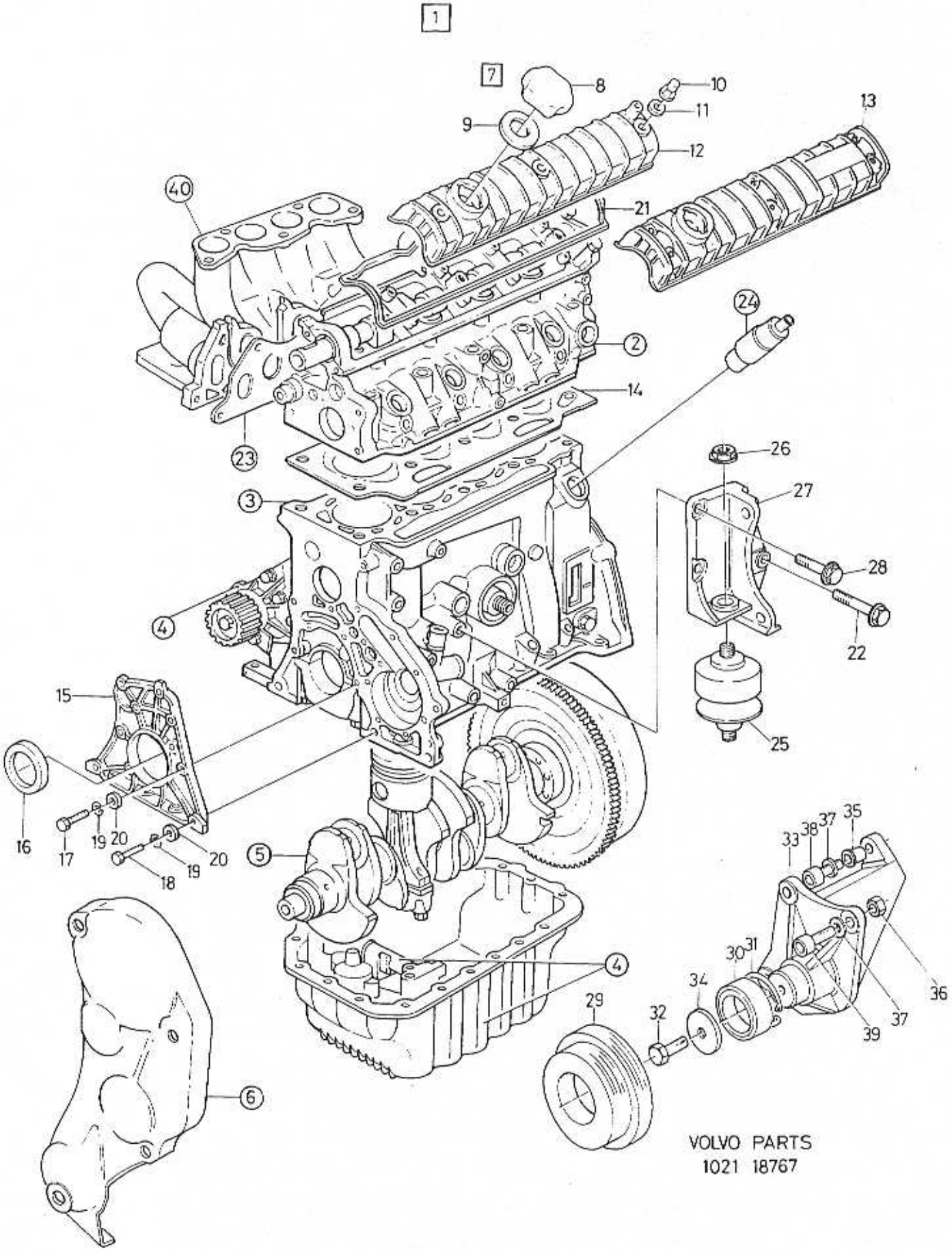

VOLVO PARTS
1021 18767

A	CH -569701
B	CH 569702-590793
C	CH 590794-
D	
E	

ENGINE WITH FITTINGS — MOTOR MED MONTERINGSDETALJER

Group / Grupp 21

Page / Sida 77

Fig	Part No. / Artikelnummer	Quantity / Antal A	B	C	D	E	PS	Description	Benämning	Notes / Anmärkning	SR
1		-	-	-	-	-		Engine	Motor	SEE 21•75	
								Engine exchange unit	Motor utbytesenhet	SEE 21•75	
2		-	-	-	-	-		•Cylinder head	•Cylinderhuvud	SEE 21•81	
3		-	-	-	-	-		•Cylinder block	•Cylinderblock	SEE 21•87	
4		-	-	-	-	-		•Lubricating system	•Smörjsystem	SEE 22•103	
5		-	-	-	-	-		•Crank mechanism	•Vevmekanism	SEE 21•89	
6		-	-	-	-	-		•Belt transmission	•Remtransmission		
		-	-	-	-	-		••B18E ENG -16529	••B18E ENG -16529	SEE 21•93	
		-	-	-	-	-		••B18F ENG -01725	••B18F ENG -01725	SEE 21•93	
		-	-	-	-	-		••TURBO ENG -01455	••TURBO ENG -01455	SEE 21•93	
		-	-	-	-	-		••B18E,ED,ES,EP ENG 16530-	••B18E,ED,ES,EP ENG 16530-	SEE 21•95	
		-	-	-	-	-		••B18F,FP ENG 01726-	••B18F,FP ENG 01726-	SEE 21•95	
		-	-	-	-	-		••TURBO ENG 01456-	••TURBO ENG 01456-	SEE 21•95	
		-	-	-	-	-		••B20F	••B20F	SEE 21•95	
7	3343337-6	1	1	1	-	-		•Filler cap	•Påfyllningslock	(3342878)	2
8		-	-	-	-	-	NS	••Cap	••Lock		
9		-	-	-	-	-	NS	••Gasket	••Packning		
10	3343730-2	3	-	-	-	-		•Nut	•Mutter	M7	2
	3923332-5	-	6	6	-	-		•Nut	•Mutter	M6	2
	(3343727)	6	-	-	-	-	SP	•Bolt	•Bult	M7	5
										REPL 1 PCS 3923330-9, 1 PCS 3923332-5.	
	3923330-9	-	6	6	-	-		•Stop screw	•Anslagsskruv	M6	5
11	3213440-5	3	3	3	-	-		•Gasket	•Packning	(3213440)	2
12	3287765-6	1	1	1	-	-		•Valve housing	•Ventilhus		4
13	*(3343729)*	1	1	1	-	-	SP	•Valve housing	•Ventilhus	REPL 1 PCS 3345100-6, 6 PCS 3923330-9, 6 PCS 3923332-5.	4
☆	3345100-6	1	1	1	-	-		Valve housing	Ventilhus		4
14	3344303-7	1	1	1	-	-		•Gasket	•Packning	EXC TURBO	1
	3452604-6	1	1	1	-	-		•Gasket	•Packning	TURBO (3343054)	3
	3467605-6	1	1	1	-	-		•Gasket	•Packning	B20F	1
15	3287730-0	1	1	1	-	-		•Cap	•Överfall		5
16	8414241-3	1	1	1	-	-		•Seal	•Tätning		5
17	8416195-9	7	7	7	-	-		•Screw	•Skruv		5
18	8416255-1	2	2	2	-	-		•Screw	•Skruv		5
19	3277986-0	9	9	9	-	-		•Washer	•Bricka		2
20	960147-7	9	9	9	-	-		•Washer	•Bricka		2
21	3343793-0	1	1	1	-	-		•Gasket	•Packning		1
22	965186-0	1	1	1	-	-		Flange screw	Flänsskruv		2
23		-	-	-	-	-		Gasket	Packning		
		-	-	-	-	-		•B18E,ED	•B18E,ED	SEE 25•135	
		-	-	-	-	-		•B18ES	•B18ES	SEE 25•135	
		-	-	-	-	-		•B18F	•B18F	SEE 25•135	
		-	-	-	-	-		•B18EP,FP	•B18EP,FP	SEE 25•135	
		-	-	-	-	-		•TURBO	•TURBO	SEE 25•139	
		-	-	-	-	-		•B20F	•B20F	SEE 25•143	
24		-	-	-	-	-		Crankcase ventilation	Vevhusventilation		
		-	-	-	-	-		•B18E,ED,ES,F	•B18E,ED,ES,F	SEE 25•125	
		-	-	-	-	-		•B18EP,FP,B20F	•B18EP,FP,B20F	SEE 25•125	
		-	-	-	-	-		•TURBO CH -523547	•TURBO CH -523547	SEE 25•127	
		-	-	-	-	-		•TURBO CH 523548-	•TURBO CH 523548-	SEE 25•127	
25	3417259-3	1	1	1	-	-		Engine pad	Motorkudde	MAN.TRANS	2
	3448414-7	1	1	1	-	-		Engine pad	Motorkudde	AUTO.TRANS. -1992	2
	3464177-9	1	1	1	-	-		Engine pad	Motorkudde	AUTO.TRANS. 1993-	2
26	971099-7	2	2	2	-	-		Flange lock nut	Flänslåsmutter	(949280)	2
27	*(3458970)*	1	1	-	-	-	SP	Engine anchorage	Motorfäste	MAN.TRANS (3440124)	3
	3472031-8	-	-	1	-	-		Engine bracket	Motorkonsol	MAN.TRANS.	3
☆	3472032-6	-	1	-	-	-		Engine bracket	Motorkonsol	AUTO.TRANS.	3
	(3458652)	-	-	1	-	-	SP	Engine anchorage	Motorfäste	AUTO.TRANS.	3

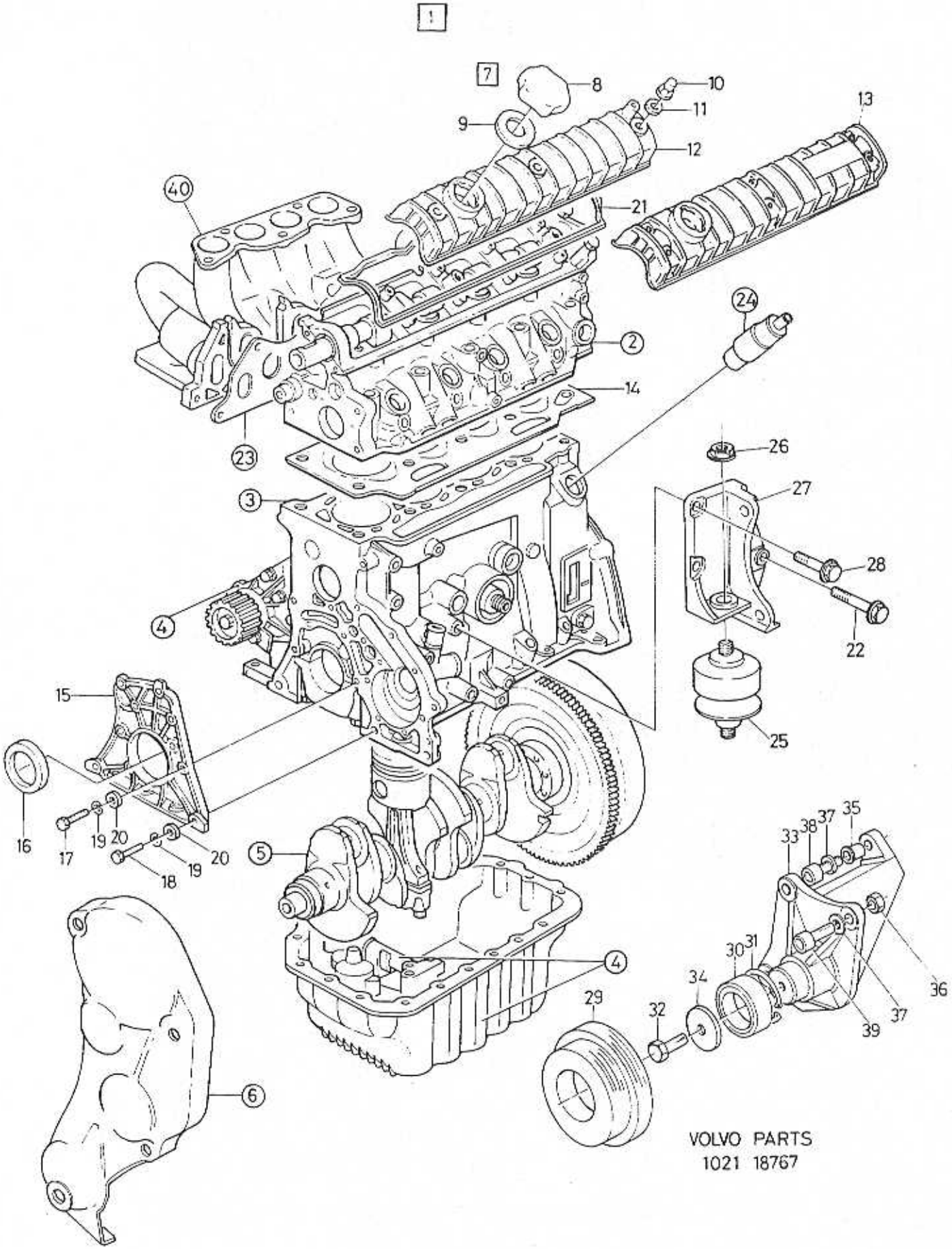
1
7
8
10
11
9
12
13
40
21
24
2
14
23
26
27
3
28
22
4
15
25
16
17
19
20
19
20
18
5
33
38
37
35
30
31
34
36
37
39
4
29
32
6
VOLVO PARTS
1021 18767

A	CH -569701
B	CH 569702-590793
C	CH 590794-
D	
E	

ENGINE WITH FITTINGS — MOTOR MED MONTERINGSDETALJER

Group / Grupp: 21

Page / Sida: 79

Fig	Part No. / Artikelnummer	Quantity / Antal A	B	C	D	E	PS	Description	Benämning	Notes / Anmärkning	SR
28	946752-3	2	2	2	-	-		Flange screw	Flänsskruv		2
	3450992-7	1	1	1	-	-		Pulley	Remskiva	-1989	4
	3473032-5	1	1	1	-	-		Pulley	Remskiva	1990- (3453764)	4
30	3343997-7	1	1	1	-	-		• Bearing	• Lager	-1989	3
31	3343998-5	1	1	1	-	-		• Lock ring	• Låsring	-1989	3
32	970948-6	1	1	1	-	-		Screw	Skruv	(955318)	2
33	3449702-4	1	1	1	-	-		Bracket	Konsol	-1989	4
	3467220-4	1	1	1	-	-		Bracket	Konsol	1990- (3453783)	4
34	3449703-2	1	1	1	-	-		Washer	Bricka		4
35	3417444-1	2	2	2	-	-		Sliding sleeve	Glidhylsa		3
36	971098-9	4	4	4	-	-		Flange lock nut	Flänslåsmutter	(949279)	2
37	960148-5	4	4	4	-	-		Washer	Bricka	(3202817)	2
38	959243-7	1	1	1	-	-		Screw	Skruv		2
39	959241-1	3	3	3	-	-		Screw	Skruv		3
40		-	-	-	-	-		Induction and exhaust manifold	Insugnings- och avgassamlarrör		
		-	-	-	-	-		• B18E,ED	• B18E,ED	SEE 25•135	
		-	-	-	-	-		• B18ES	• B18ES	SEE 25•135	
		-	-	-	-	-		• B18F	• B18F	SEE 25•135	
		-	-	-	-	-		• B18EP,FP	• B18EP,FP	SEE 25•135	
		-	-	-	-	-		• TURBO	• TURBO	SEE 25•139	
		-	-	-	-	-		• B20F	• B20F	SEE 25•143	

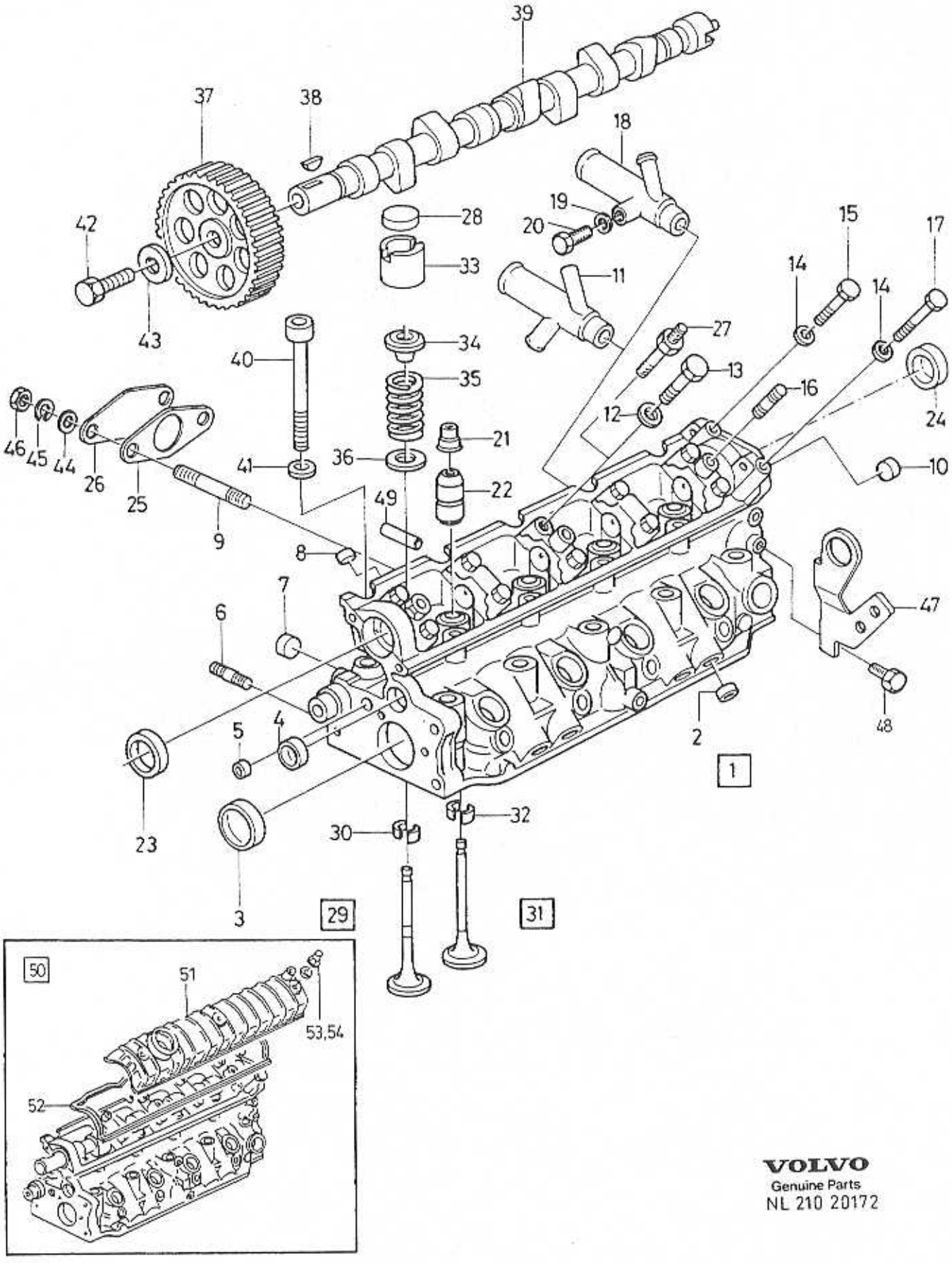

VOLVO
Genuine Parts
NL 210 20172

A	B18E,ED,ES
B	B18F
C	B18EP,FP
D	TURBO
E	B20F

CYLINDER HEAD — CYLINDERHUVUD

Group / Grupp 21

Page / Sida 81

Fig	Part No. / Artikelnummer	Quantity / Antal A	B	C	D	E	PS	Description	Benämning	Notes / Anmärkning	SR
1	*(3342392)*	1	-	-	-	-	SP	Cylinder head	Cylinderhuvud	ENG -15423 REPL 1 PCS 3343717-9, 1 PCS 3345100-6, 1 PCS 3343793-0, 6 PCS 3343730-2, 6 PCS 3923332-5, 6 PCS 3923330-9.	3
	3343717-9	1	-	1	-	-		Cylinder head	Cylinderhuvud	ENG 15424-	3
	(3343052)	-	1	-	-	-	SP	Cylinder head	Cylinderhuvud	ENG -01386	3
		-	-	-	-	-				REPL 1 PCS 3343719-5, 6 PCS 3923332-5, 1 PCS 3343793-0, 6 PCS 3343730-2, 1 PCS 3345100-6, 6 PCS 3923330-9.	
1	3343717-9	-	1	-	-	-		Cylinder head	Cylinderhuvud	ENG 01387-, CH 540658-	3
	(3343053)	-	-	-	1	-	SP	Cylinder head	Cylinderhuvud	ENG -01059 REPL 1 PCS 3343719-5, 1 PCS 3345100-6, 1 PCS 3343793-0, 6 PCS 3343730-2, 6 PCS 3923332-5, 6 PCS 3923330-9.	3
	3343719-5	-	1	-	1	-		Cylinder head	Cylinderhuvud	ENG 01060- (3343718)	3
	3345033-9	-	-	-	-	1		Cylinder head	Cylinderhuvud		3
2	3345189-9	4	4	4	4	4		• Plug	• Propp		5
3	3345287-1	1	1	1	1	1		• Plug	• Propp	O.DIA 45mm (8421211)	5
	3345191-5	1	1	1	1	1		• Plug	• Propp	O.DIA 38mm	3
4	3287553-6	1	1	1	1	1		• Cover	• Huv		3
5	3345188-1	1	1	1	1	1		• Plug	• Propp		3
6	3287760-7	10	-	10	-	1		• Stud	• Pinnskruv		2
	3287760-7	-	10	-	10	-		• Stud	• Pinnskruv	(3343036)	2
7	3345189-9	1	1	1	1	1		• Plug	• Propp		5
8	3345237-6	4	4	4	4	4		• Plug	• Propp		3
9	3103872-2	2	2	2	2	2		• Stud	• Pinnskruv		2
10	3345237-6	1	1	1	1	1		• Plug	• Propp		3
11	3342394-8	1	-	-	-	-		• Pipe	• Fäströr	CH -519426	4
	3343056-2	-	1	1	1	-		• Pipe	• Rör	CH 519427-550672	4
	3344776-4	-	-	-	-	1		• Pipe	• Rör	CH -584393	4
	3343728-6	-	-	-	-	1		• Pipe	• Rör	CH 584394-	4
12	120265-4	8	8	8	8	8		• Washer	• Bricka		2
13	963222-5	8	8	8	8	8		• Screw	• Skruv		5
14	8422112-6	2	2	2	2	2		• Washer	• Bricka		5
15	940101-9	1	1	1	1	1		• Screw	• Skruv		2
16	3267243-8	3	3	3	3	3		• Stud	• Pinnskruv	(3287761)	2
17	948081-5	1	1	1	1	1		• Lock screw	• Låsskruv	(955279)	2
	3344776-4	-	-	1	1	1		• Pipe	• Rör	(3344449)	4
19	3457467-3	-	-	1	1	1		• Gasket	• Packning	CH 550673-	2
20	3104031-4	-	-	1	1	-		• Screw	• Skruv	CH 550673-569752	2
	3104031-4	-	-	1	1	1		• Screw	• Skruv	CH 569753- (3462810)	2
21	3344260-9	1	-	-	-	-		• Valve seal kit	• Ventiltätningsats	CH -518499	2
	3344261-7	1	1	1	1	1		• Valve seal kit	• Ventiltätningsats	CH 518500-	2
22	*(3343771)*	8	-	-	-	-	SP	• Valve guide	• Ventilstyrning	STD. CH -518499 REPL 1 PCS 3343624-7, 1 PCS 3344261-7.	2
	3343624-7	8	8	8	8	8		• Valve guide	• Ventilstyrning	STD. CH 518500-	2
	(3342395)	8	-	-	-	-	SP	• Valve guide	• Ventilstyrning	O.S 1 13.36mm CH -518499 REPL 1 PCS 3343772-4,	2

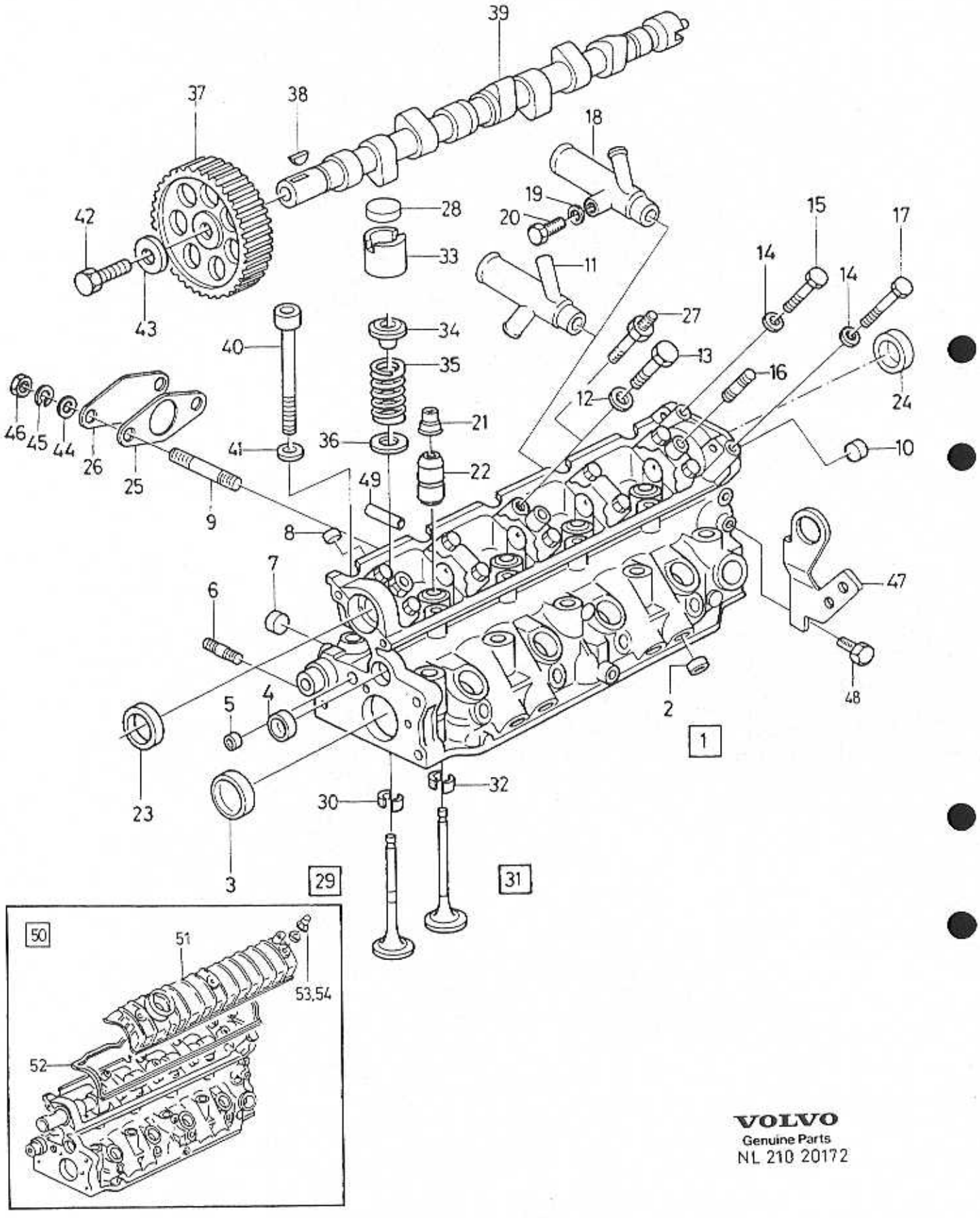

VOLVO
Genuine Parts
NL 210 20172

A	B18E,ED,ES
B	B18F
C	B18EP,FP
D	TURBO
E	B20F

CYLINDER HEAD — CYLINDERHUVUD

Group / Grupp 21

Page / Sida 83

Fig	Part No. / Artikelnummer	Quantity / Antal A	B	C	D	E	PS	Description	Benämning	Notes / Anmärkning	SR
	3343772-4	8	8	8	8	8		• Valve guide	• Ventilstyrning	1 PCS 3344261-7. O.S 1 13,36mm CH 518500-	2
23	3287556-9	1	1	1	1	1		• Sealing ring	• Tätningsring		2
24	3344397-9	1	1	1	1	1		• Sealing ring	• Tätningsring	(3342090)	2
25	3462131-8	1	1	1	1	1		• Gasket	• Packning		5
26	8420352-0	1	1	1	1	1		• Plug	• Plugg		5
27	*(3343727)*	6	6	6	6	-	SP	• Bolt	• Bult	CH -569701 REPL 1 PCS 3923330-9, 1 PCS 3923332-5.	5
	3923330-9	6	6	6	6	6		• Stop screw	• Anslagsskruv	CH 569702-	5
28	3287965-2	1	1	1	1	1		• Adjusting washer kit	• Justerbricksats		3
	3287535-3	X	X	X	X	X		• • Adjusting washer	• • Justerbricka	THK 3.45mm	2
	3287534-6	X	X	X	X	X		• • Adjusting washer	• • Justerbricka	THK 3.50mm	2
	3287533-8	X	X	X	X	X		• • Adjusting washer	• • Justerbricka	THK 3.55mm	2
	3287532-0	X	X	X	X	X		• • Adjusting washer	• • Justerbricka	THK 3.60mm	2
	3287531-2	X	X	X	X	X		• • Adjusting washer	• • Justerbricka	THK 3.65mm	2
	3287530-4	X	X	X	X	X		• • Adjusting washer	• • Justerbricka	THK 3.70mm	2
	3287529-6	X	X	X	X	X		• • Adjusting washer	• • Justerbricka	THK 3.75mm	2
	3287528-8	X	X	X	X	X		• • Adjusting washer	• • Justerbricka	THK 3.80mm	2
	3287527-0	X	X	X	X	X		• • Adjusting washer	• • Justerbricka	THK 3.85mm	2
	3287526-2	X	X	X	X	X		• • Adjusting washer	• • Justerbricka	THK 3.90mm	2
	3287525-4	X	X	X	X	X		• • Adjusting washer	• • Justerbricka	THK 3.95mm	2
	3287524-7	X	X	X	X	X		• • Adjusting washer	• • Justerbricka	THK 4.00mm	2
	3287523-9	X	X	X	X	X		• • Adjusting washer	• • Justerbricka	THK 4.05mm	2
	3287522-1	X	X	X	X	X		• • Adjusting washer	• • Justerbricka	THK 4.10mm	2
	3287539-5	X	X	X	X	X		• Adjusting washer	• Justerbricka	THK 3.25mm	2
	3287538-7	X	X	X	X	X		• Adjusting washer	• Justerbricka	THK 3.30mm	2
	3287537-9	X	X	X	X	X		• Adjusting washer	• Justerbricka	THK 3.35mm	2
	3287536-1	X	X	X	X	X		• Adjusting washer	• Justerbricka	THK 3.40mm	2
	3287521-3	X	X	X	X	X		• Adjusting washer	• Justerbricka	THK 4.15mm	2
	3287520-5	X	X	X	X	X		• Adjusting washer	• Justerbricka	THK 4.20mm	2
	3287519-7	X	X	X	X	X		• Adjusting washer	• Justerbricka	THK 4.25mm	2
	3287518-9	X	X	X	X	X		• Adjusting washer	• Justerbricka	THK 4.30mm	2
	3287517-1	X	X	X	X	X		• Adjusting washer	• Justerbricka	THK 4.40mm	2
	3287516-3	X	X	X	X	X		• Adjusting washer	• Justerbricka	THK 4.50mm	2
29	3342278-3	4	4	4	-	-		• Inlet valve	• Inloppsventil		2
	3343753-4	-	-	-	4	-		• Inlet valve	• Inloppsventil		2
	3344841-6	-	-	-	-	4		• Inlet valve	• Inloppsventil		2
30	3343739-3	4	4	4	4	4		• • Lock	• • Lås	(3342108)	5
31	3343738-5	4	4	4	-	-		• Exhaust valve	• Avgasventil	(3342399)	2
	3343754-2	-	-	-	4	-		• Exhaust valve	• Avgasventil		2
	3344842-4	-	-	-	-	4		• Exhaust valve	• Avgasventil		2
32	3343739-3	4	4	4	4	4		• • Lock	• • Lås	(8420816)	5
33	3342107-4	8	8	8	8	8		• Tappet	• Ventillyftare		2
34	3287782-1	8	8	8	8	-		• Washer	• Bricka		2
	3463757-9	-	-	-	-	8		• Washer	• Bricka		2
35	3342398-9	8	8	8	8	-		• Valve spring	• Ventilfjäder		2
	3467750-0	-	-	-	-	8		• Valve spring	• Ventilfjäder		2
36	3459483-8	8	8	8	8	8		• Washer	• Bricka		2
37	3342101-7	1	1	1	1	1		Pulley	Remskiva		3
38	8416766-7	1	1	1	1	8		Wedge	Kil		5
39	3342397-1	1	-	-	-	-		Camshaft	Kamaxel		2
	3343058-8	-	1	-	-	-		Camshaft	Kamaxel		2
	3344305-2	-	-	1	-	1		Camshaft	Kamaxel		2
	3343059-6	-	-	-	1	-		Camshaft	Kamaxel	CH-540196	2
	3448743-9	-	-	-	1	-		Camshaft	Kamaxel	CH 540197-	2
40	3287762-3	10	10	10	10	10		Screw	Skruv		2
41	3287763-1	10	10	10	10	10		Washer	Bricka		2
42	3287963-7	1	1	1	1	1		Screw	Skruv		5
43	8416584-4	1	1	1	1	1		Washer	Bricka		5
44	955894-1	2	2	2	2	2		Washer	Bricka		2

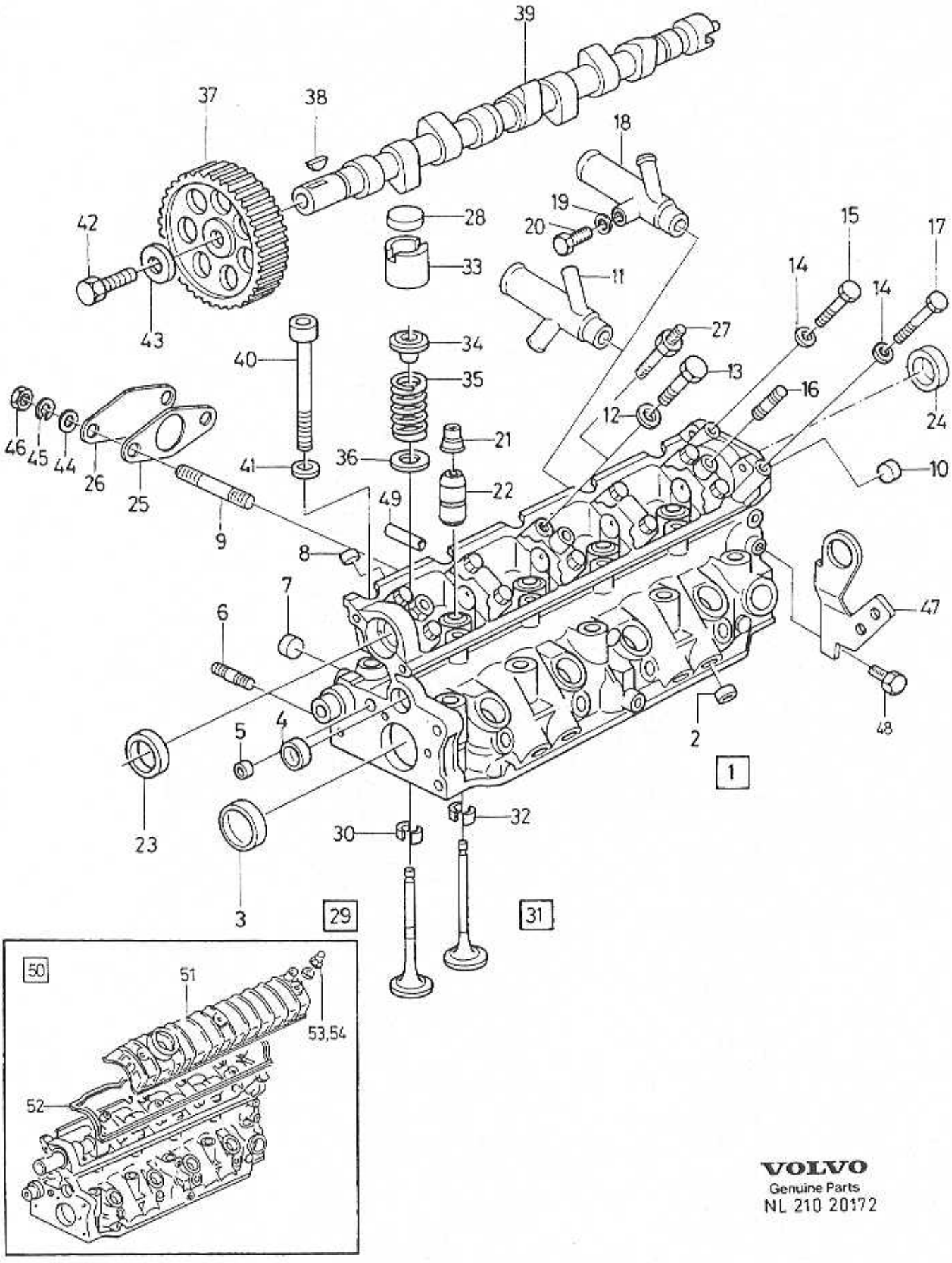

VOLVO
Genuine Parts
NL 210 20172

A	B18E,ED,ES
B	B18F
C	B18EP,FP
D	TURBO
E	B20F

CYLINDER HEAD — CYLINDERHUVUD

Group / Grupp: 21

Page / Sida: 85

Fig	Part No. / Artikelnummer	Quantity / Antal A	B	C	D	E	PS	Description	Benämning	Notes / Anmärkning	SR
45	955921-2	2	2	2	2	2		Spring washer	Fjäderbricka		2
46	*961991*	2	2	2	2	2	OP	Nut	Mutter		2
47	3343467-1	1	1	-	1	-		Lifting eye	Lyftögla	ENG-4519	4
	3343468-9	1	1	1	1	-		Lifting eye	Lyftögla	ENG 4520-	4
								Cylinder head exchange unit	Cylinderhuvud utbytesenhet		
48	946515-4	2	2	2	2	2		Screw	Skruv		2
49	3418821-9	4	4	4	4	4		Locating pin	Styrpinne		3
50	9031220-8	1	-	-	-	-	EU	Cylinder head	Cylinderhuvud		6
	9031221-6	-	1	-	-	-	EU	Cylinder head	Cylinderhuvud	CH-540657	6
	9031218-2	-	1	-	-	-	EU	Cylinder head	Cylinderhuvud	CH 540658-	4
	9031216-6	-	-	1	-	-	EU	Cylinder head	Cylinderhuvud		4
	9031222-4	-	-	-	1	-	EU	Cylinder head	Cylinderhuvud	CH-540196	6
	9031217-4	-	-	-	1	-	EU	Cylinder head	Cylinderhuvud	CH 540197-	4
	9031226-5	-	-	-	-	1	EU	Cylinder head	Cylinderhuvud	CH -518499	3
	9031227-3	-	-	-	-	1	EU	Cylinder head	Cylinderhuvud	CH 518500-	3
☆ 51	3345100-6	1	1	-	1	-		• Valve housing	• Ventilhus		4
52	3343793-0	1	1	-	1	-		• Gasket	• Packning		1
53	3923332-5	1	1	-	1	-		• Nut	• Mutter		2
54	3343730-2	1	1	-	1	-		• Nut	• Mutter		2

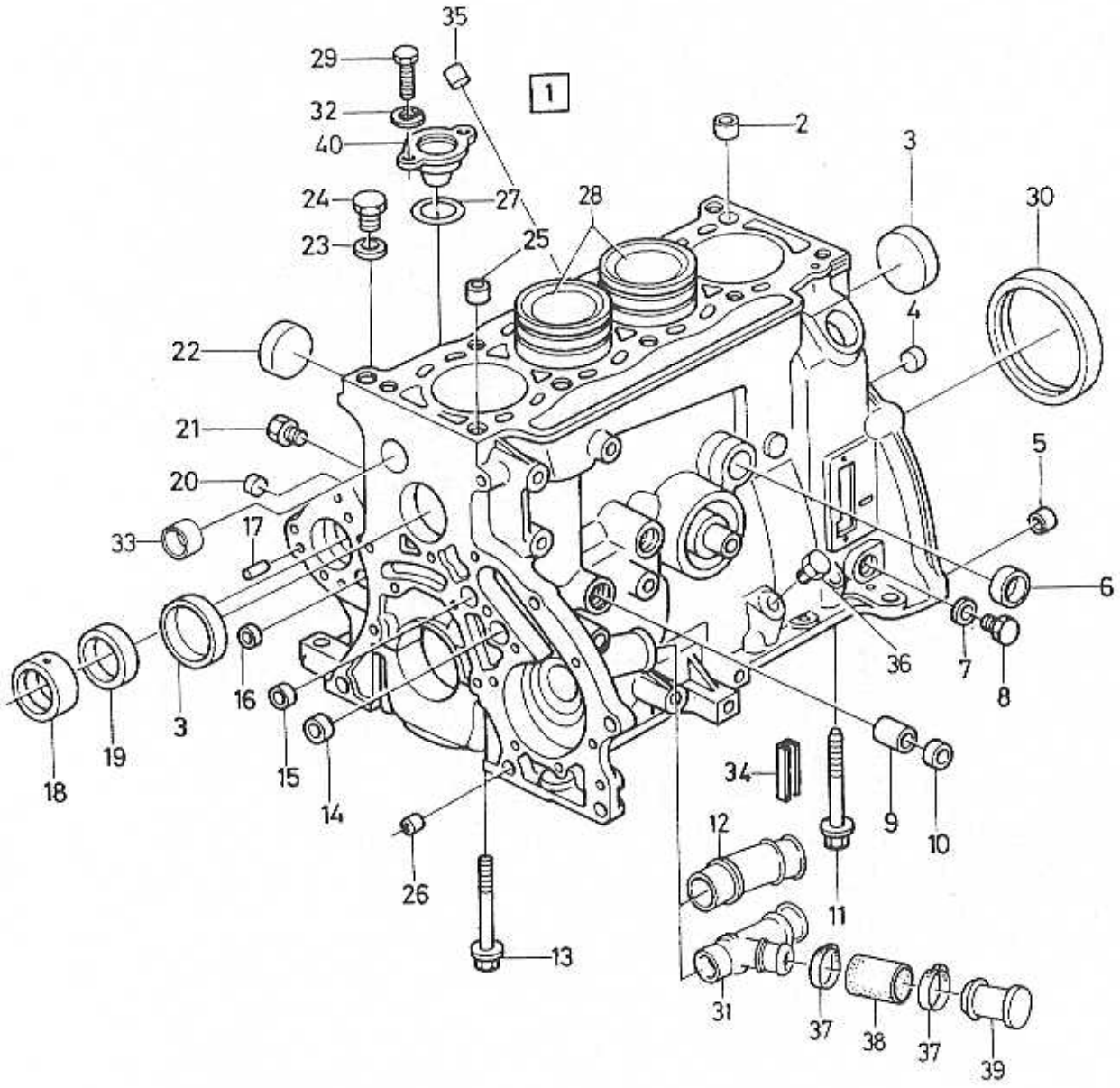

VOLVO PARTS
1021 18628

A	B18E/ES
B	B18EP/FP
C	B18FT
D	B18F
E	B20F

ENGINE BLOCK — CYLINDERBLOCK

Group / Grupp 21

Page / Sida 87

Fig	Part No. / Artikelnummer	Quantity / Antal A	B	C	D	E	PS	Description	Benämning	Notes / Anmärkning	SR
1	3342366-6	1	-	-	-	-		Cylinder block	Cylinderblock		5
	3343040-6	-	-	-	1	-		Cylinder block	Cylinderblock		5
	3344294-8	-	1	-	-	-		Cylinder block	Cylinderblock		5
	3343041-4	-	-	1	-	-		Cylinder block	Cylinderblock		5
	3345025-5	-	-	-	-	1		Cylinder block	Cylinderblock	-1993	5
	3345420-8	-	-	-	-	1		Cylinder block	Cylinderblock	1994-	5
2	3102863-2	1	1	1	1	1		· Guide bushing	· Styrbussning		2
3	3345192-3	1	1	1	1	-		· Plug	· Propp	(3287721)	3
	3345192-3	-	-	-	-	1		· Plug	· Propp		3
4	3267983-9	1	1	1	1	1		· Plug	· Propp	O.DIA 14.35 mm	3
	3345188-1	1	1	1	1	1		Plug	Propp	O.DIA 12.2 mm	3
5	3101782-5	2	2	2	2	2		· Guide bushing	· Styrbussning		3
6	3345190-7	1	1	1	1	1		· Plug	· Propp		5
7	3344421-7	1	1	1	1	1		· Gasket	· Packning	(8421176)	5
8	3287723-5	1	1	1	1	1		· Plug	· Propp		2
9	3287728-4	1	1	1	1	1		· Bushing	· Bussning		5
10	3345189-9	1	1	1	1	1		· Plug	· Propp		5
11	*(3287720)*	2	2	2	2	2	SP	· Screw	· Skruv		2
12	3342372-4	1	1	1	1	1		· Pipe	· Fäströr	CH -519426	4
13	3344543-8	2	2	2	2	2		· Screw	· Skruv	(3287719)	2
14	3345189-9	1	1	1	1	1		· Plug	· Propp		5
15	3267983-9	1	1	1	1	1		· Plug	· Propp		3
16	3345237-6	1	1	1	1	1		· Plug	· Propp		3
17	3287757-3	1	1	1	1	1		· Pin	· Stift		3
18	3287725-0	1	1	1	1	1		· Bushing	· Bussning		5
19	3287724-3	1	1	1	1	1		· Bushing	· Bussning		5
20	3345237-6	2	2	2	2	2		· Plug	· Propp		3
21	3102858-2	1	1	1	1	1		· Plug	· Propp		2
22	3345191-5	3	3	3	3	3		· Plug	· Propp		3
23	3343724-5	1	1	1	1	1		· Gasket	· Packning		2
24	3287274-9	1	1	1	1	1		· Plug	· Propp		3
25	3102863-2	1	1	1	1	1		· Guide bushing	· Styrbussning		2
26	8409638-7	1	1	1	1	1		· Guide sleeve	· Styrhylsa		5
27	3287544-5	1	1	1	1	1		· Sealing ring	· Tätningsring		4
28		-	-	-	-	-		· Piston piston ring kit	· Kolv kolvringsats		
		-	-	-	-	-				SEE 21 · 89	
		-	-	-	-	-				SEE 21 · 89	
		-	-	-	-	-				SEE 21 · 89	
		-	-	-	-	-				SEE 21 · 89	
		-	-	-	-	-				SEE 21 · 89	
29	8415526-6	2	2	2	2	2		Screw	Skruv		5
30	3287542-9	1	1	1	1	1		Seal	Tätning		2
31	*(3467519)*	1	1	1	1	1	SP	Pipe	Rör	CH 519427-	4
	3462646-5	-	-	-	-	1		· Pipe	· Rör	(3344340)	4
32	3342371-6	1	1	1	1	1		Washer	Bricka		3
33	3342066-2	1	1	1	1	1		Plug	Propp		5
34	8406922-8	1	1	1	1	1		Seal	Tätning	THK 5.10mm	5
	3287956-1	1	1	1	1	1		Seal	Tätning	THK 6.00mm	3
35	3342065-4	1	1	1	1	1		Plug	Propp		5
36	3560027-9	1	1	1	1	1		Plug	Propp		2
37	943472-1	2	2	2	2	2		Hose clamp	Slangklamma		2
38	3344094-2	X	X	X	X	X		Hose	Slang	(8424004)	3
39	3121775-5	1	1	1	1	1		Plug	Propp		3
40	3287543-7	1	1	1	1	1		Lock plate	Låsplåt		5

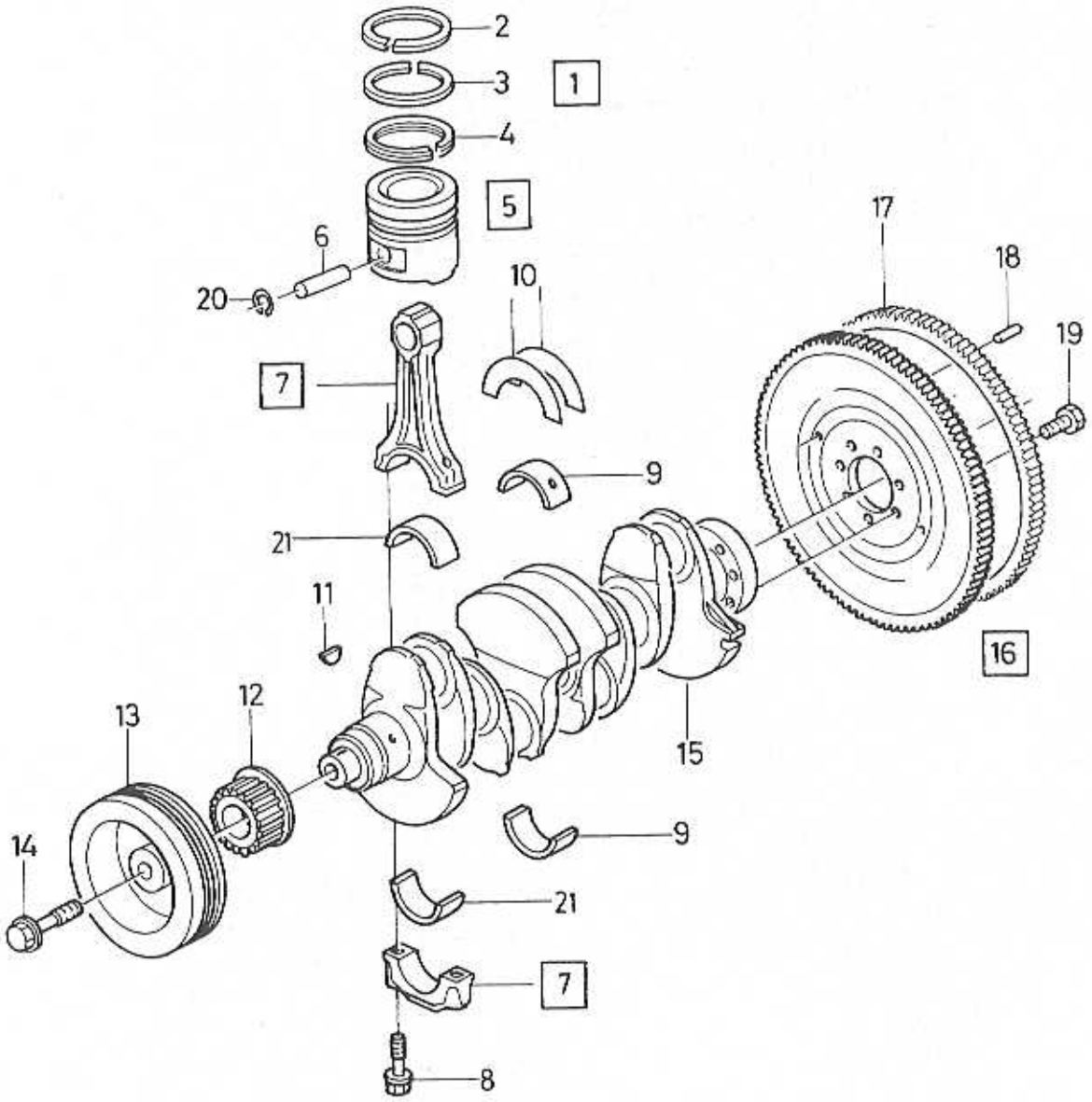

VOLVO PARTS
1021 18591

A	B18E,ED,ES
B	B18F
C	B18EP,FP
D	TURBO
E	B20F

CRANK MECHANISM — VEVMEKANISM

Group / Grupp 21

Page / Sida 89

Fig	Part No. / Artikelnummer	Quantity / Antal A	B	C	D	E	PS	Description	Benämning	Notes / Anmärkning	SR
1	3343250-1	4	4	4	4	-		Piston ring kit	Kolvringsats	STD (3343248)	5
	3343249-3	4	-	-	-	-		Piston ring kit	Kolvringsats	O.S 0.25mm (3343247)	5
	3343249-3	-	4	4	4	-		Piston ring kit	Kolvringsats	O.S 0.25mm	5
	3345187-3	-	-	-	-	4		Piston ring kit	Kolvringsats		5
2		-	-	-	-	-	KN	• Piston ring	• Kolvring		
3		-	-	-	-	-	KN	• Piston ring	• Kolvring		
4		-	-	-	-	-	KN	• Oil scraper ring	• Oljeskrapring		
5	3342380-7	4	-	-	-	-		Piston	Kolv	STD MARKED A	2
	3342381-5	4	-	-	-	-		Piston	Kolv	STD MARKED B	2
	3342382-3	4	-	-	-	-		Piston	Kolv	STD MARKED C	2
	3343045-5	-	4	-	-	-		Piston	Kolv	STD MARKED A	2
	3343047-1	-	4	-	-	-		Piston	Kolv	STD MARKED B	2
	3343049-7	-	4	-	-	-		Piston	Kolv	STD MARKED C	2
	3344295-5	-	-	4	-	-		Piston	Kolv	STD MARKED A	2
	3344296-3	-	-	4	-	-		Piston	Kolv	STD MARKED B	2
	3344297-1	-	-	4	-	-		Piston	Kolv	STD MARKED C	2
	3343046-3	-	-	-	4	-		Piston	Kolv	STD MARKED A	2
	3343048-9	-	-	-	4	-		Piston	Kolv	STD MARKED B	2
	3343050-5	-	-	-	4	-		Piston	Kolv	STD MARKED C	2
	3345028-9	-	-	-	-	4		Piston	Kolv	STD MARKED A	2
	3345029-7	-	-	-	-	4		Piston	Kolv	STD MARKED B	2
	3345030-5	-	-	-	-	4		Piston	Kolv	STD MARKED C	2
	3345221-0	-	-	-	-	4		Piston	Kolv	STD MARKED A	2
	3345222-8	-	-	-	-	4		Piston	Kolv	STD MARKED B	2
	3345223-6	-	-	-	-	4		Piston	Kolv	STD MARKED C	2
	3345650-0	-	-	-	-	4		Piston	Kolv	O.S. O.DIA 82.9 mm	2
	3343586-8	4	-	-	-	-		Piston	Kolv	O.S MARKED U	2
	3343586-8	4	-	-	-	-		Piston	Kolv	O.S. MARKED V (3343587)	2
	3343586-8	4	-	-	-	-		Piston	Kolv	O.S. MARKED W (3343588)	2
	3343702-1	-	4	-	-	-		Piston	Kolv	O.S MARKED U	2
	3343702-1	-	4	-	-	-		Piston	Kolv	O.S. MARKED V (3343703)	2
	3343702-1	-	4	-	-	-		Piston	Kolv	O.S. MARKED W (3343704)	2
	3344298-9	-	-	4	-	-		Piston	Kolv	O.S MARKED U	2
	3344298-9	-	-	4	-	-		Piston	Kolv	O.S. MARKED V (3344299)	2
	3344298-9	-	-	4	-	-		Piston	Kolv	O.S. MARKED W (3344300)	2
	3343705-4	-	-	-	4	-		Piston	Kolv	O.S. MARKED U (3343705)	2
6		-	-	-	-	-	KN	• Gudgeon pin	• Kolvtapp		
7	3343044-8	1	1	1	1	-		Connecting rod kit	Vevstaksats		3
	3345027-1	-	-	-	-	1		Connecting rod kit	Vevstaksats	-1993	3
	3345224-4	-	-	-	-	1		Connecting rod kit	Vevstaksats	1994-	3
8	3342072-0	8	8	8	8	8		• Screw	• Skruv		2
9	3287711-0	1	1	1	1	1		Main bearing kit	Ramlagersats	I.DIA 54.55mm	5
	3287712-8	1	1	1	1	1		Main bearing kit	Ramlagersats	I.DIA 54.80mm	5
10	3287713-6	1	1	1	1	1		Thrust washer kit	Tryckbricksats	THK 2.30mm	2
	3287714-4	1	1	1	1	1		Thrust washer kit	Tryckbricksats	THK 2.35mm	2
	3287715-1	1	1	1	1	1		Thrust washer kit	Tryckbricksats	THK 2.40mm	2
	3287716-9	1	1	1	1	1		Thrust washer kit	Tryckbricksats	THK 2.45mm	2
11	8416766-7	1	1	1	1	1		Wedge	Kil		5
12	3342069-6	1	1	1	1	1		Gear	Växel		3
13	3342376-5	1	1	1	1	-		Pulley	Remskiva		3
	3345026-3	-	-	-	-	1		Pulley	Remskiva		3
14	3287633-6	1	1	1	1	1		Screw	Skruv		2
15	3287735-9	1	1	1	1	-		Crankshaft	Vevaxel		5

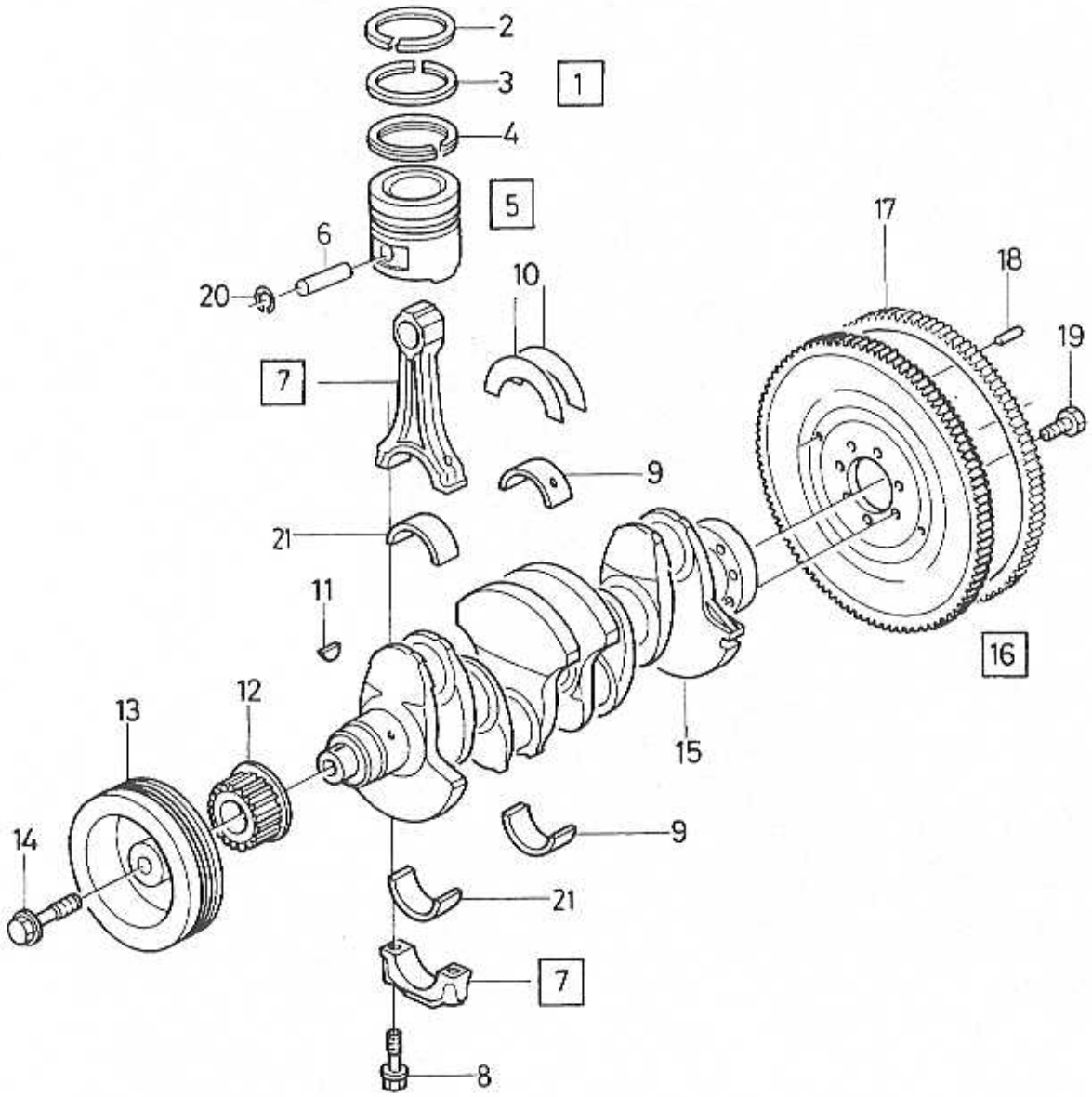
2
3
1
4
5
6
20
10
17
18
19
7
9
21
11
16
12
13
15
14
9
21
7
8

A	B18E,ED,ES
B	B18F
C	B18EP,FP
D	TURBO
E	B20F

CRANK MECHANISM — VEVMEKANISM

Group / Grupp 21

Page / Sida 91

Fig	Part No. / Artikelnummer	Quantity / Antal A	B	C	D	E	PS	Description	Benämning	Notes / Anmärkning	SR
	3462760-4	-	-	-	-	1		Crankshaft	Vevaxel		5
16	3411116-1	1	1	1	-	-		Flywheel	Svänghjul		4
	3433338-5	-	-	-	1	-		Flywheel	Svänghjul	CH -567599	4
	3454004-7	-	-	-	1	1		Flywheel	Svänghjul	CH 567600-	4
17	3560177-2	1	1	1	1	1		• Gear ring	• Kuggkrans		4
18	8427028-9	3	3	3	-	3		• Pin	• Stift		5
	3292396-3	-	-	-	3	-		• Pin	• Stift		2
19	3122176-5	7	7	7	7	7		Screw	Skruv		2
20	*(3343918)*	8	8	8	-	8	SP	Lock ring	Låsring		2
	3344301-1	-	-	-	8	-		Lock ring	Låsring		2
21	3287717-7	1	1	1	1	1		Big end bearing kit	Vevstakslagersats	I.DIA 47.75mm	2
	3344542-0	1	1	1	1	1		Main bearing kit	Ramlagersats	I.DIA 48.00mm	5

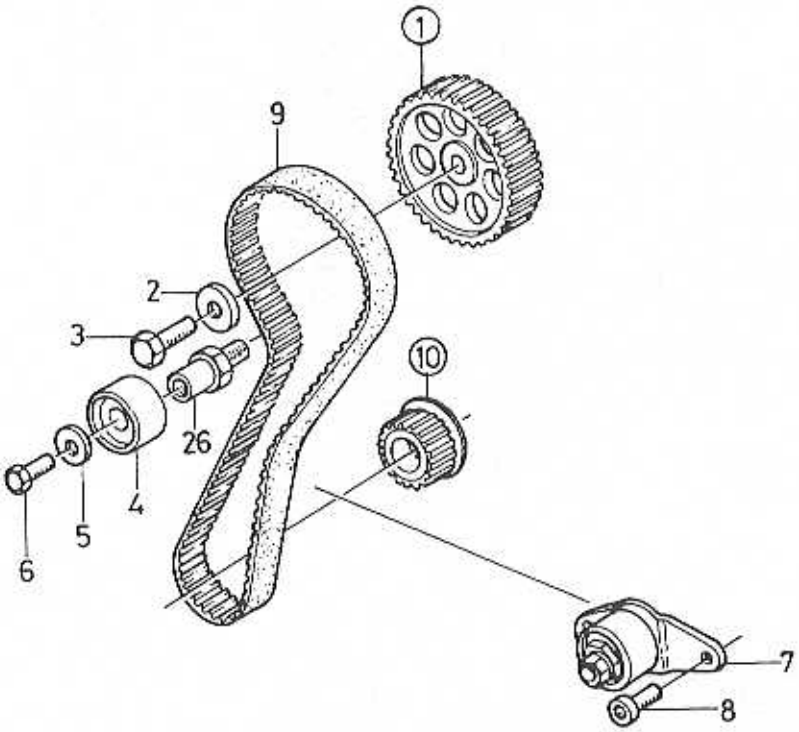

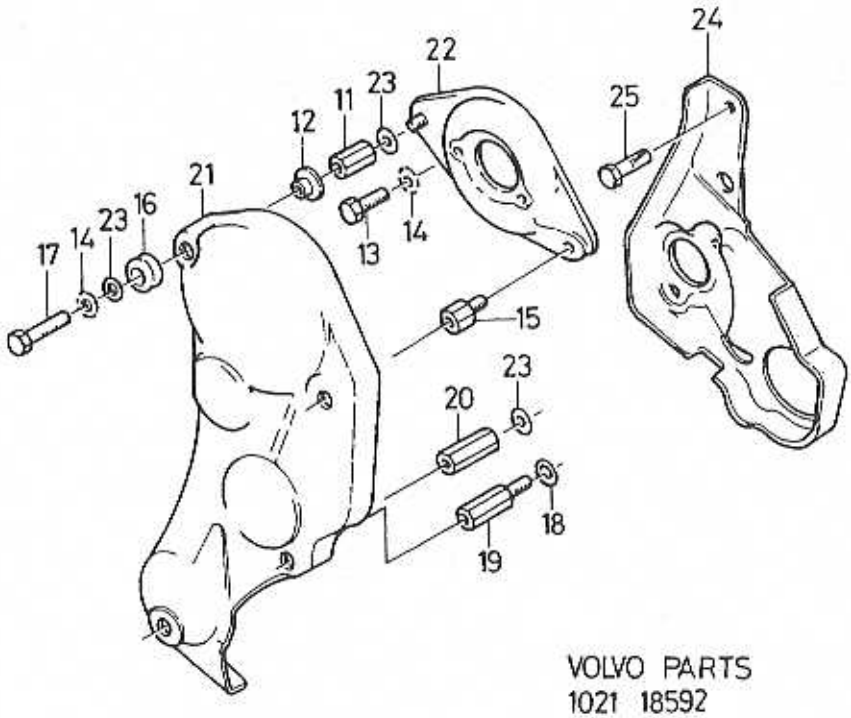

VOLVO PARTS
1021 18592

A	B18E. ENG -16529
B	B18F. ENG -01725
C	TURBO. ENG -01455
D	
E	

BELT TRANSMISSION — REMTRANSMISSION

Group / Grupp: 21

Page / Sida: 93

Fig	Part No. / Artikelnummer	Quantity / Antal A	B	C	D	E	PS	Description	Benämning	Notes / Anmärkning	SR
1		-	-	-	-	-		Pulley	Remskiva		
		-	-	-	-	-		•B18E	•B18E	SEE 21•81	
		-	-	-	-	-		•B18F	•B18F	SEE 21•81	
		-	-	-	-	-		•TURBO	•TURBO	SEE 21•81	
2	8416584-4	1	1	1	-	-		Washer	Bricka		5
3	3287963-7	1	1	1	-	-		Screw	Skruv		5
4	3287776-3	1	1	1	-	-		Tension pulley	Spännrulle	(3342102)	3
5	3287777-1	1	1	1	-	-		Washer	Bricka		2
6	955295-1	1	1	1	-	-		Screw	Skruv		2
7	3342143-9	1	1	1	-	-		Roller	Rulle		3
8	3342144-7	2	2	2	-	-		Screw	Skruv		2
9	3342103-3	1	1	1	-	-		Tooth belt	Kuggrem		2
10		-	-	-	-	-		Pulley	Remskiva		
		-	-	-	-	-		•B18E	•B18E	SEE 21•89	
		-	-	-	-	-		•B18F	•B18F	SEE 21•89	
		-	-	-	-	-		•TURBO	•TURBO	SEE 21•89	
11	3342093-6	1	1	1	-	-		Nut	Mutter		4
12	*(3342094)*	4	4	4	-	-	SP	Washer	Bricka		3
13	963191-2	2	2	2	-	-		Screw	Skruv		2
14	955948-5	2	2	2	-	-		Lock washer	Låsbricka		2
15	3342096-9	1	1	1	-	-		Screw	Skruv		3
16	3121097-4	4	4	4	-	-		Rubber cap	Gummihatt	(8420136)	3
17	955272-0	4	4	4	-	-		Screw	Skruv		2
18	960147-7	1	1	1	-	-		Washer	Bricka	(3342396)	2
19	3342098-5	1	1	1	-	-		Screw	Skruv		3
20	3342097-7	1	1	1	-	-		Nut	Mutter		3
21	3342092-8	1	1	1	-	-		Cover	Huv		4
22	3342099-3	1	1	1	-	-		Bracket	Konsol		4
23	3342095-1	4	4	4	-	-		Washer	Bricka		3
24	3343770-8	1	1	1	-	-		Casing, lower	Kåpa, undre		4
25	3343895-3	2	2	2	-	-		Screw	Skruv		2
26	3343744-3	1	1	1	-	-		Retainer	Hållare	M10	4
	3344390-4	1	1	1	-	-		Retainer	Hållare	M12	4
		-	-	-	-	-					
		-	-	-	-	-					
		-	-	-	-	-					

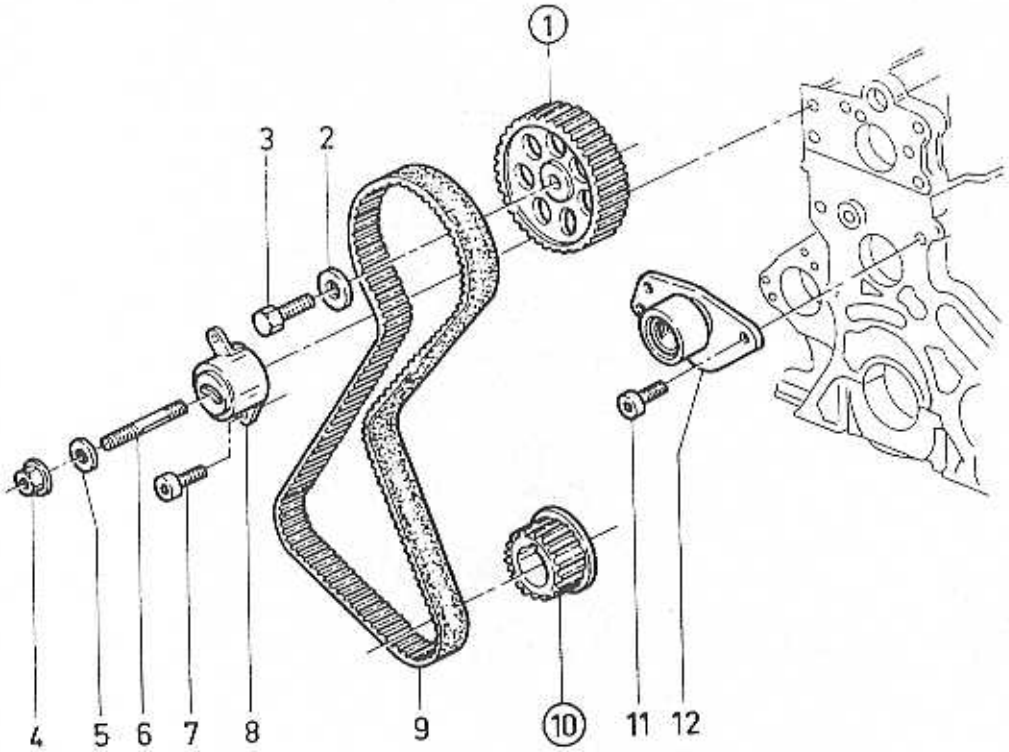
1
3
2
4
5
6
7
8
9
10
11
12

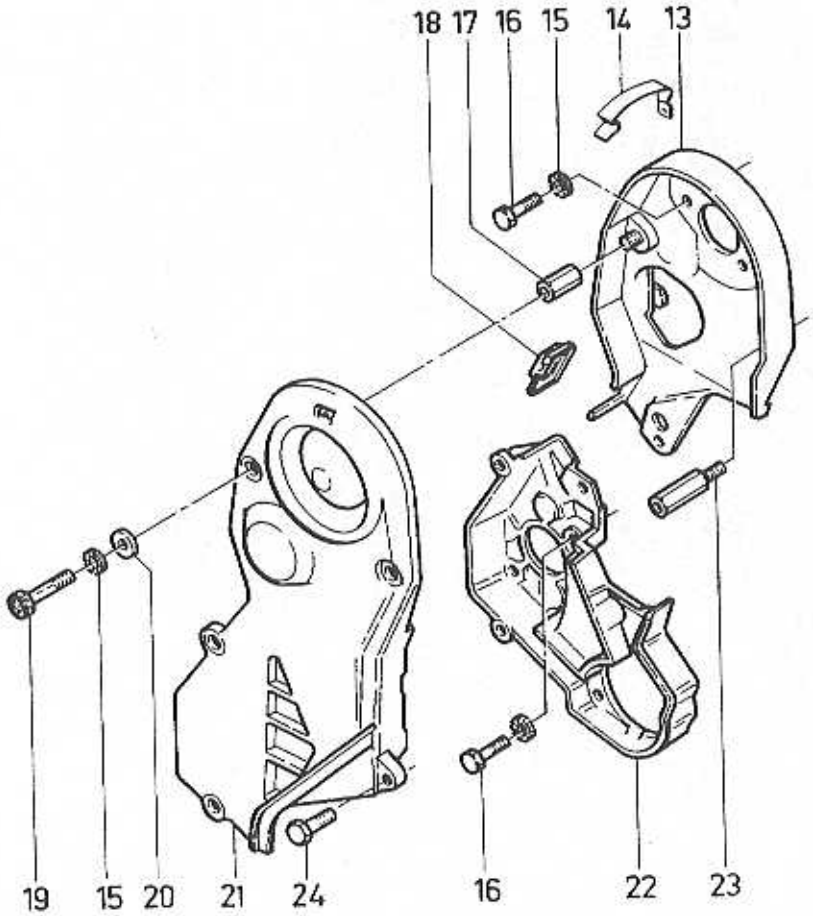
18
17
16
15
14
13
19
15
20
21
24
16
22
23

A	B18E,ED,ES,EP ENG 16530-
B	B18F,FP. ENG 01726-
C	TURBO. ENG 01456-
D	B20F
E	

BELT TRANSMISSION — REMTRANSMISSION

Group / Grupp: 21

Page / Sida: 95

Fig	Part No. / Artikelnummer	Quantity / Antal A	B	C	D	E	PS	Description	Benämning	Notes / Anmärkning	SR
1		-	-	-	-	-		Pulley	Remskiva		
		-	-	-	-	-		•B18E,ED,ES	•B18E,ED,ES	SEE 21•81	
		-	-	-	-	-		•B18EP	•B18EP	SEE 21•85	
		-	-	-	-	-		•B18F	•B18F	SEE 21•81	
		-	-	-	-	-		•B18FP	•B18FP	SEE 21•85	
		-	-	-	-	-		•TURBO	•TURBO	SEE 21•81	
2	3287536-1	1	1	1	1	-		Adjusting washer	Justerbricka		2
3	3287963-7	1	1	1	1	-		Screw	Skruv		5
4	3343742-7	1	1	1	1	-		Nut	Mutter		3
5	955895-8	1	1	1	1	-		Washer	Bricka		2
6	3343905-0	1	1	1	-	-		Stud	Pinnskruv	M10	3
	3344389-6	1	1	1	1	-		Stud	Pinnskruv	M12	3
7	3344552-9	1	1	1	1	-		Screw	Skruv	(3343743)	4
8	3343741-9	1	1	1	1	-		Roller	Rulle		3
9	3343720-3	1	1	1	-	-		Tooth belt	Kuggrem		2
	3463763-7	-	-	-	1	-		Tooth belt	Kuggrem		2
10		-	-	-	-	-		Gear	Växel		
		-	-	-	-	-		•B18E,ED,ES	•B18E,ED,ES	SEE 21•89	
		-	-	-	-	-		•B18EP	•B18EP	SEE 21•89	
		-	-	-	-	-		•B18F	•B18F	SEE 21•89	
		-	-	-	-	-		•B18FP	•B18FP	SEE 21•89	
		-	-	-	-	-		•TURBO	•TURBO	SEE 21•89	
		-	-	-	-	-		•B20F	•B20F	SEE 21•89	
11	3342144-7	2	2	2	2	-		Screw	Skruv		2
12	3343740-1	1	1	1	1	-		Roller	Rulle		3
☆ 13	3344548-7	1	1	1	-	-		Cover, upper	Kåpa, övre	(3343731)	2
	3463760-3	-	-	-	1	-		Casing, upper	Kåpa, övre		4
14	3343737-7	1	1	1	1	-		Clip	Clips		3
15	955948-5	10	10	10	10	-		Lock washer	Låsbricka		2
16	3267246-1	6	6	6	6	-		Screw	Skruv		2
17	3343733-6	4	4	4	4	-		Bolt	Bult		3
18	3343736-9	1	1	1	1	-		Cover	Huv		3
19	955272-0	4	4	4	-	-		Screw	Skruv		2
	3267246-1	-	-	-	4	-		Screw	Skruv		2
20	3342095-1	4	4	4	4	-		Washer	Bricka		3
21	3343732-8	1	1	1	-	-		Cover	Huv		4
	3463762-9	-	-	-	1	-		Cover	Huv		4
22	3343735-1	1	1	1	1	-		Casing, lower	Kåpa, undre		4
23	3343734-4	4	4	4	1	-		Bolt	Bult		3
24	3121299-6	1	1	1	1	-		Bolt	Bult		3
		-	-	-	-	-					
		-	-	-	-	-					
		-	-	-	-	-					

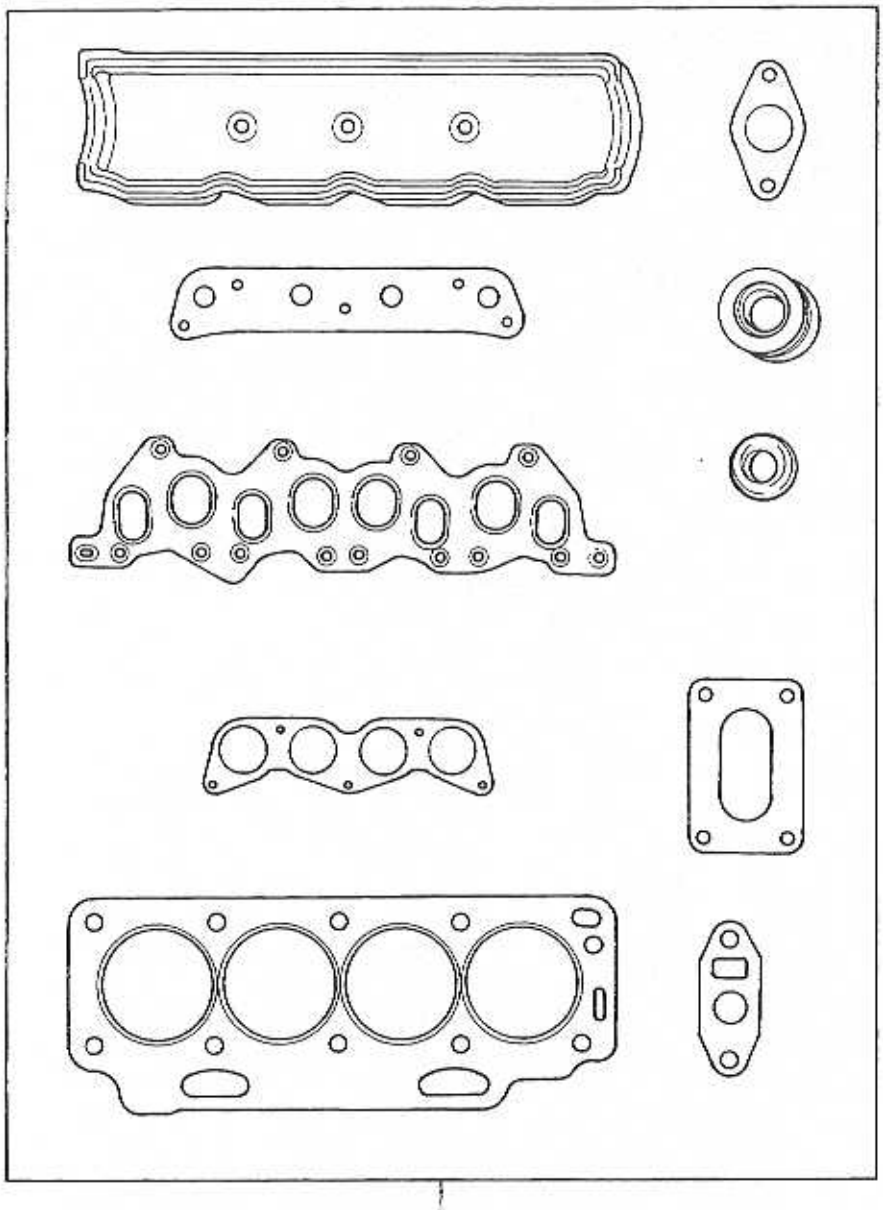

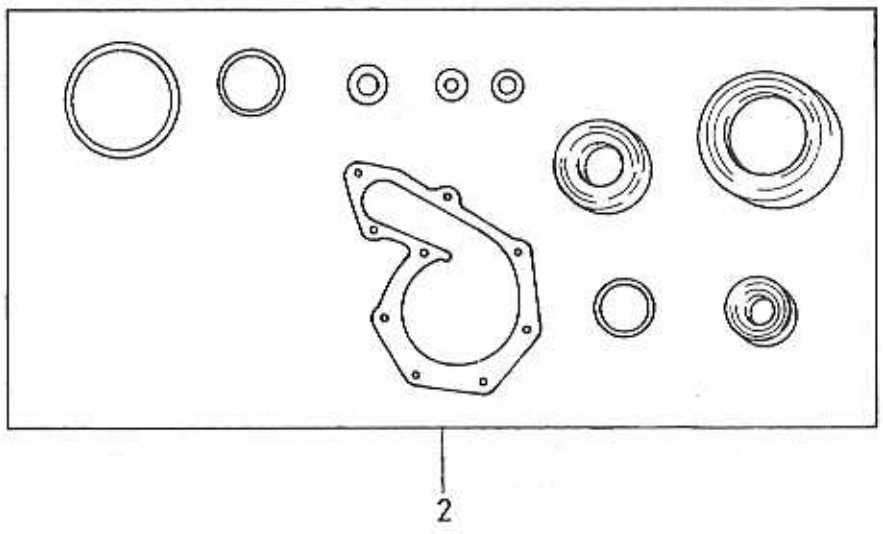

VOLVO PARTS
1021 18677

A	B18E,ED,ES
B	B18F
C	TURBO
D	B18EP,B18FP
E	B20F

GASKET KITS — PACKNINGSSATSER

Group / Grupp 21

Fig	Part No. / Artikelnummer	Quantity / Antal A	B	C	D	E	PS	Description	Benämning	Notes / Anmärkning	SR
1	3344042-1	1	-	-	-	-		Gasket kit	Packningsats	(3344048)	2
	3344043-9	-	1	-	-	-		Gasket kit	Packningsats	(3344096)	2
	3344044-7	-	-	1	-	-		Gasket kit	Packningsats	(3344050)	2
	3344209-6	-	-	-	1	-		Gasket kit	Packningsats		2
	3345045-3	-	-	-	-	1		Gasket kit	Packningsats		2
2	3342365-8	1	1	1	1	-		Gasket kit	Packningsats		2
3	3344260-9	1	1	1	1	-		Valve seal kit	Ventiltätningsats	CH -518449	2
	3344261-7	1	1	1	1	-		Valve seal kit	Ventiltätningsats	CH 518500-	2

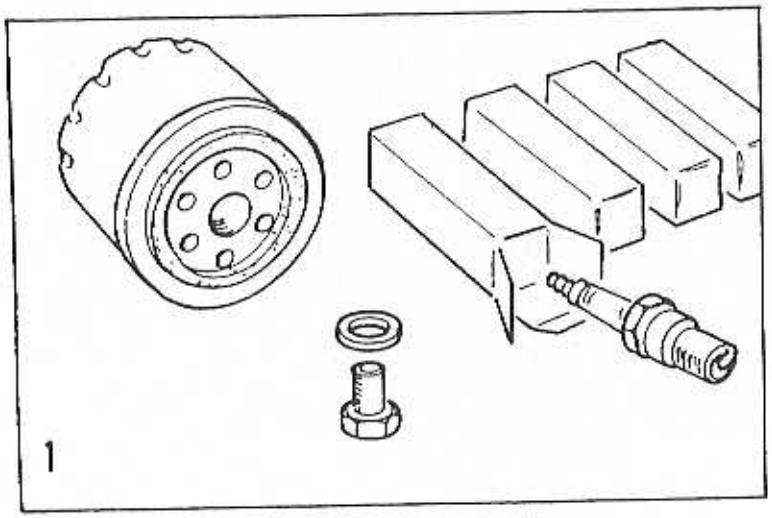
1

A B C D E		SERVICE KITS SERVICESATSER	Group Grupp 21 Page Sida 99

Fig	Part No. Artikelnummer	Quantity / Antal A	B	C	D	E	PS	Description	Benämning	Notes Anmärkning	SR
1	3270510-5	-	-	-	-	-		Service kit B18F,EP,FP	Servicesats B18F,EP,FP		1
	3270514-7	1	-	-	-	-		Service kit B18E,ES,ED,TURBO.B20F	Servicesats B18E,ES,ED,TURBO.B20F		1

LUBRICATING SYSTEM / SMÖRJSYSTEM

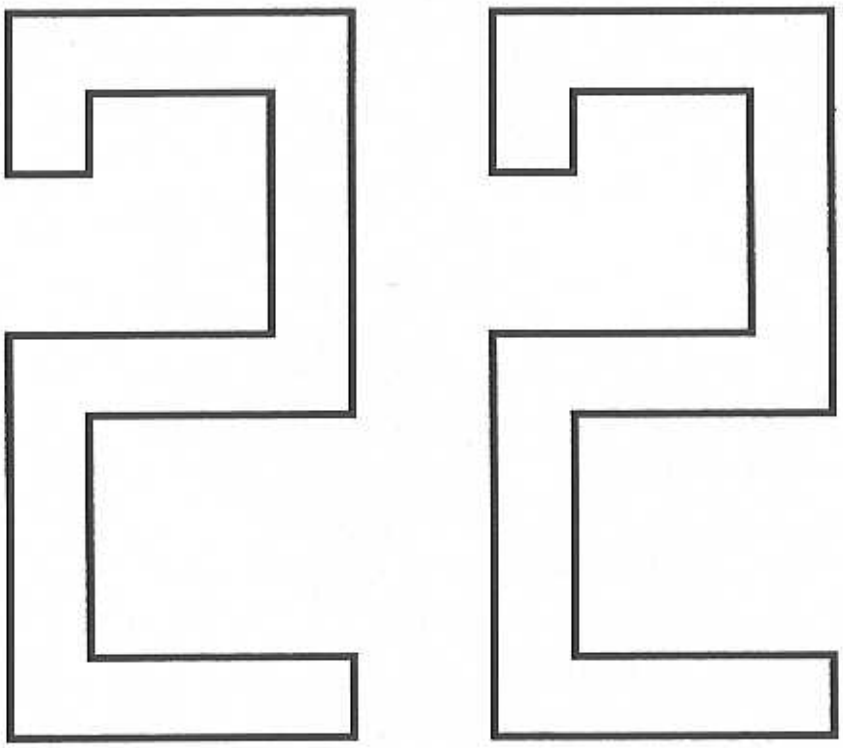

A		SUB GROUP LUBRICATING SYSTEM	UNDERGRUPP SMÖRJSYSTEM	Group Grupp 22
B				
C				
D				Page Sida 101
E				

Fig	Part No. Artikelnummer	Quantity / Antal					PS	Description	Benämning	Notes Anmärkning	SR
		A	B	C	D	E					
		-	-	-	-	-		Lubricating system	Smörjsystem	SEE 22 • 103	

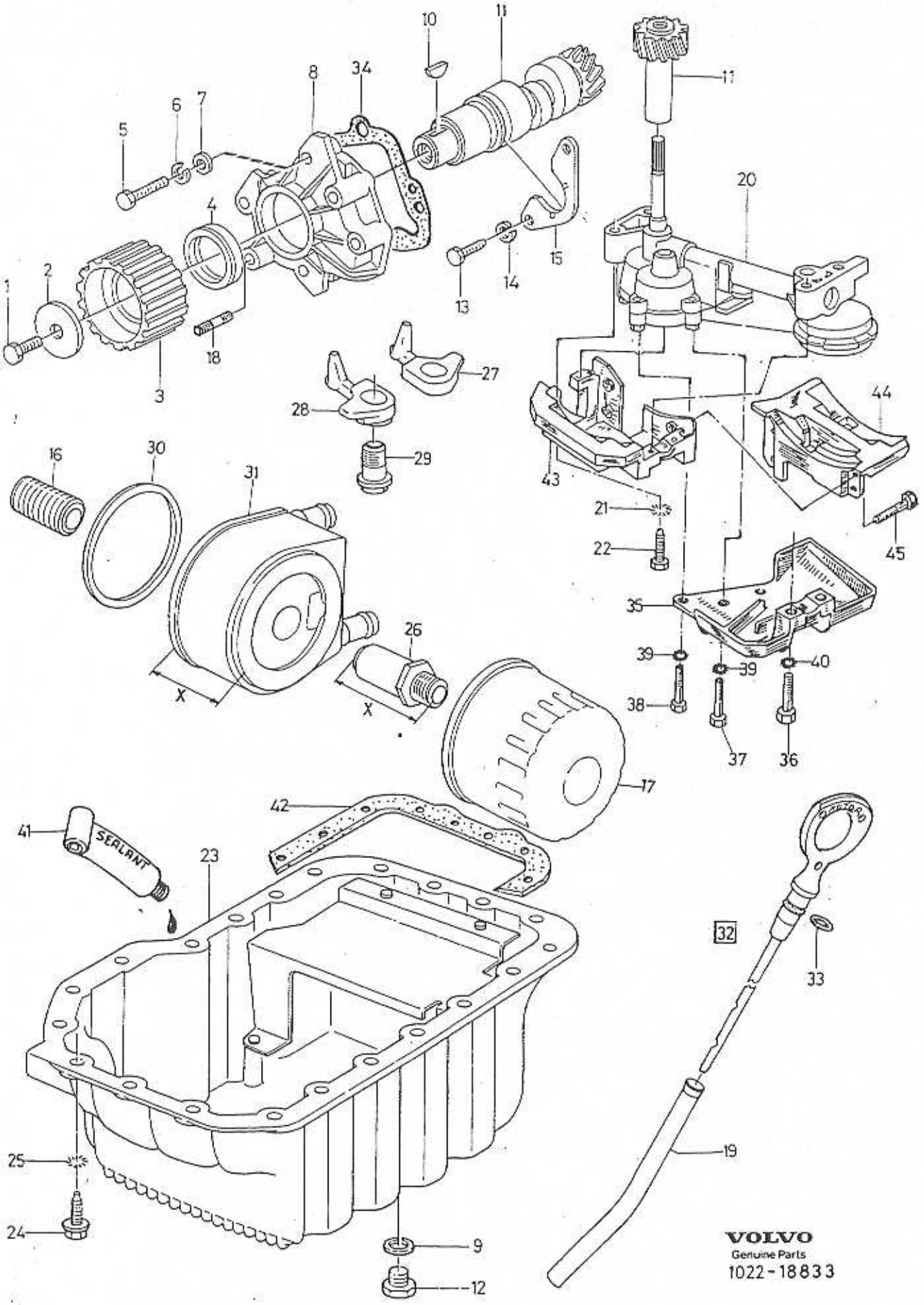

VOLVO
Genuine Parts
1022 - 18833

A	B18E
B	B18F
C	B20F
D	
E	

LUBRICATING SYSTEM — SMÖRJSYSTEM

Group / Grupp 22

Page / Sida 103

Fig	Part No. / Artikelnummer	Quantity / Antal A	B	C	D	E	PS	Description	Benämning	Notes / Anmärkning	SR
1	963243-1	1	1	1	-	-		Screw	Skruv		5
2	8416560-4	1	1	1	-	-		Washer	Bricka		5
3	*3342083*	1	1	1	-	-	OP	Gear	Växel	ENG -36174	4
	3344829-1	1	1	1	-	-		Gear	Kuggdrev	ENG 36175-	4
4	8420818-0	1	1	1	-	-		Seal	Tätning		5
5	3344114-8	4	4	4	-	-		Screw	Skruv	(8416252)	5
6	3277986-0	4	4	4	-	-		Washer	Bricka		2
7	960147-7	4	4	4	-	-		Washer	Bricka		2
8	3287749-0	1	1	1	-	-		Cover	Huv		4
9	3121867-0	1	1	1	-	-		Gasket	Packning		1
10	8416766-7	1	1	1	-	-		Wedge	Kil		5
11	3287747-4	1	1	1	-	-		Gear set	Kugghjulsats	ENG -36174	3
	3344837-4	1	1	1	-	-		Gear set	Kugghjulsats	ENG 36175-	3
12	1218114-5	1	1	1	-	-		Plug	Propp		1
13	955272-0	2	2	2	-	-		Screw	Skruv		2
14	3105591-6	2	2	2	-	-		Washer	Bricka		2
15	3287748-2	1	1	1	-	-		Bracket	Konsol		4
16	8420256-3	1	1	1	-	-		Nipple	Nippel		5
17	3467632-0	1	1	1	-	-		Oil filter	Oljefilter	(3287999)	1
18	924050-8	2	2	2	-	-		Screw	Skruv		2
19	*(3343145)*	1	1	1	-	-	SP	Pipe	Rör	LG 379 mm REPL 1 PCS 3471890-8, 1 PCS 3465322-0.	3
	(3287732)	1	1	1	-	-	SP	Tube	Rör	LG 246 mm	3
	3466891-3	1	1	1	-	-		Pipe silver	Rör silver	(3464700) LG 304 mm	3
	3466891-3	1	1	1	-	-		Pipe black	Rör svart	LG 304 mm	3
	3471890-8	1	1	1	-	-		Pipe black	Rör svart	LG 304 mm	3
20	3345103-0	1	1	1	-	-		Oil pump	Oljepump	(3345101)(3343723)	2
21	955949-3	4	4	4	-	-		Lock washer	Låsbricka		2
22	963222-5	4	4	4	-	-		Screw	Skruv		5
23	3342373-2	1	1	1	-	-		Sump	Oljesump	CH -584799	4
	3464333-8	1	1	1	-	-		Sump	Oljesump	CH 584800-	4
24	8416222-1	21	21	21	-	-		Bolt	Bult		5
25	3342371-6	21	21	21	-	-		Washer	Bricka		3
26	3342387-2	1	1	1	-	-		Nipple	Nippel	X=70.0mm, CH -569423	3
	3460722-6	1	1	1	-	-		Nipple	Nippel	X=70.0mm, CH 569424-	3
	3345032-1	-	-	1	-	-		Nipple	Nippel		3
	(3454914)	1	1	1	-	-	SP	Nipple	Nippel	X=46.6mm	3
27	3342383-1	2	2	2	-	-		Piston cooling jet	Kolvkylningsmunstycke		5
28	3342384-9	2	2	2	-	-		Piston cooling jet	Kolvkylningsmunstycke		5
29	3342385-6	4	4	4	-	-		Screw	Skruv		4
30	3342617-2	1	1	1	-	-		Gasket	Packning	POS: 31, X=56.6 mm	4
	3344304-5	1	1	1	-	-		Gasket	Packning	POS: 31, X=29.2 mm	4
31	3342386-4	1	1	1	-	-		Oil cooler	Oljekylare	X=56.6mm, CH -569423	5
	3460721-8	1	1	1	-	-		Oil cooler	Oljekylare	X=56.6mm, CH 569424-	5
	3460478-5	1	1	1	-	-		Oil cooler	Oljekylare	(3451394) X=29.2mm	5
32	*(3434484)*	1	1	1	-	-	SP	Dipstick	Mätsticka	LG 379mm REPL 1 PCS 3465322-0, 1 PCS 3471890-8.	3
	3458867-3	1	1	1	-	-		Dipstick	Mätsticka	LG 246mm	3
	3465322-0	1	1	1	-	-		Dipstick	Mätsticka	LG 304mm	3
	3465322-0	-	-	1	-	-		Dipstick	Mätsticka	-1993	3
	3472802-2	-	-	1	-	-		Dipstick	Mätsticka	1994-	3
33	3121486-9	1	1	1	-	-		•O-ring	•O-ring		2
34	3458612-3	1	1	1	-	-		Gasket	Packning		4
35	3464995-4	-	-	1	-	-		Oil collector	Oljefångare		2
36	963221-7	-	-	1	-	-		Screw	Skruv	(3342786)	2
37	3345031-3	-	-	2	-	-		Screw	Skruv		5
38	955276-1	-	-	1	-	-		Screw	Skruv	(3105246)	2
39	955948-5	-	-	2	-	-		Lock washer	Låsbricka		2
40	955949-3	-	-	1	-	-		Lock washer	Låsbricka		2
41	1161231-4	1	1	1	-	-		Sealing agent silicon	Tätn medel silikon		6

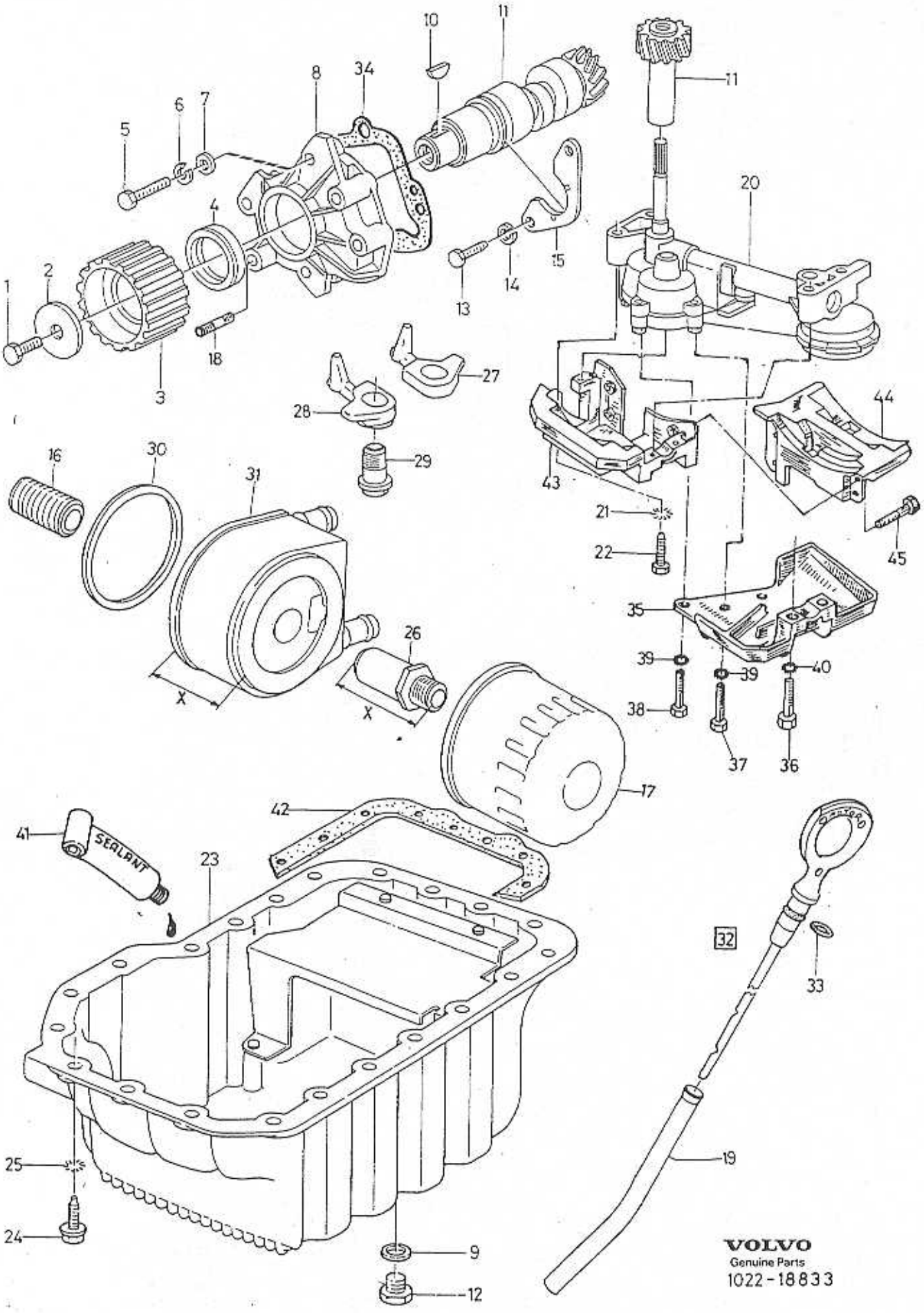

VOLVO
Genuine Parts
1022-18833

A	B18E	LUBRICATING SYSTEM SMÖRJSYSTEM	Group Grupp 22
B	B18F		Page Sida 105
C	B20F		
D			
E			

Fig	Part No. Artikelnummer	Quantity / Antal A	B	C	D	E	PS	Description	Benämning	Notes Anmärkning	SR
42	3345331-7	1	1	1	-	-		Gasket	Packning		1
43	3345421-6	1	1	1	-	-		Plate	Platta		2
44	3345422-4	1	1	1	-	-		Plate	Platta		2
45	3345423-2	4	4	4	-	-		Bolt	Bult		3

FUEL SYSTEM / BRÄNSLESYSTEM

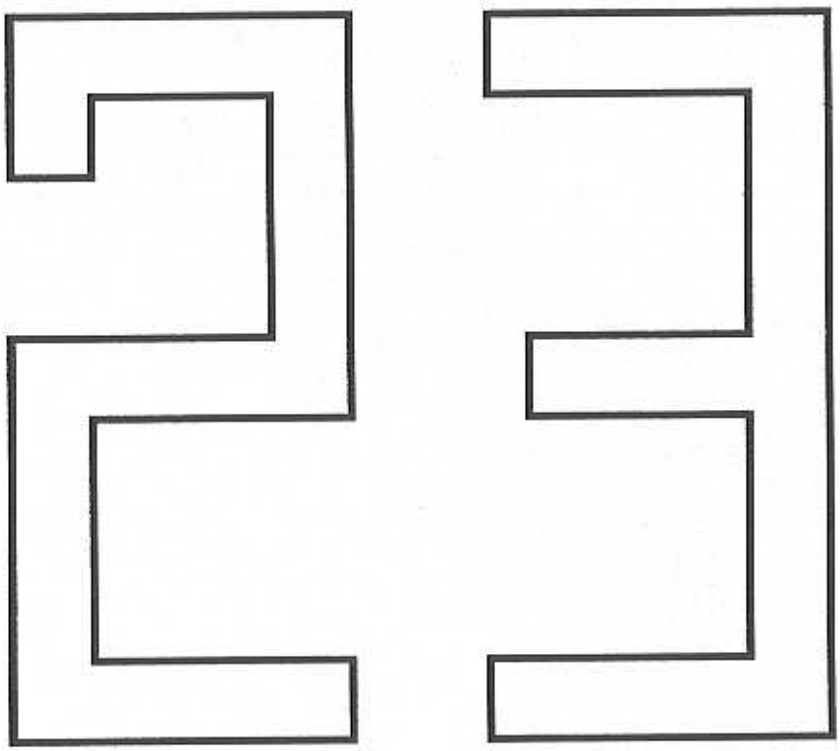

A		SUB GROUP FUEL SYSTEM	UNDERGRUPP BRÄNSLESYSTEM	Group Grupp 23
B				
C				Page Sida 107
D				
E				

Fig	Part No. Artikelnummer	Quantity / Antal A	B	C	D	E	PS	Description	Benämning	Notes Anmärkning	SR
		-	-	-	-	-		Fuel pressure pipes with fittings	Bränslefördelningsrör med monteringsdetaljer		
								EXC 20F	EXC 20F	SEE 23-109	
								B20F	B20F	SEE 23-111	
		-	-	-	-	-		Carbon filter with fittings	Kolfilter med monteringsdetaljer		
								TURBO	TURBO	SEE 23-113	
								B18FP,B20F	B18FP,B20F	SEE 23-115	
		-	-	-	-	-		Fuel pipes from tank to engine	Bränsleledningar från tank till motor	SEE 23-117	
		-	-	-	-	-		Fuel tank and connecting parts	Bränsletank och anslutningsdetaljer		
								-1993	-1993	SEE 23-119	
								1994-	1994-	SEE 23-121	

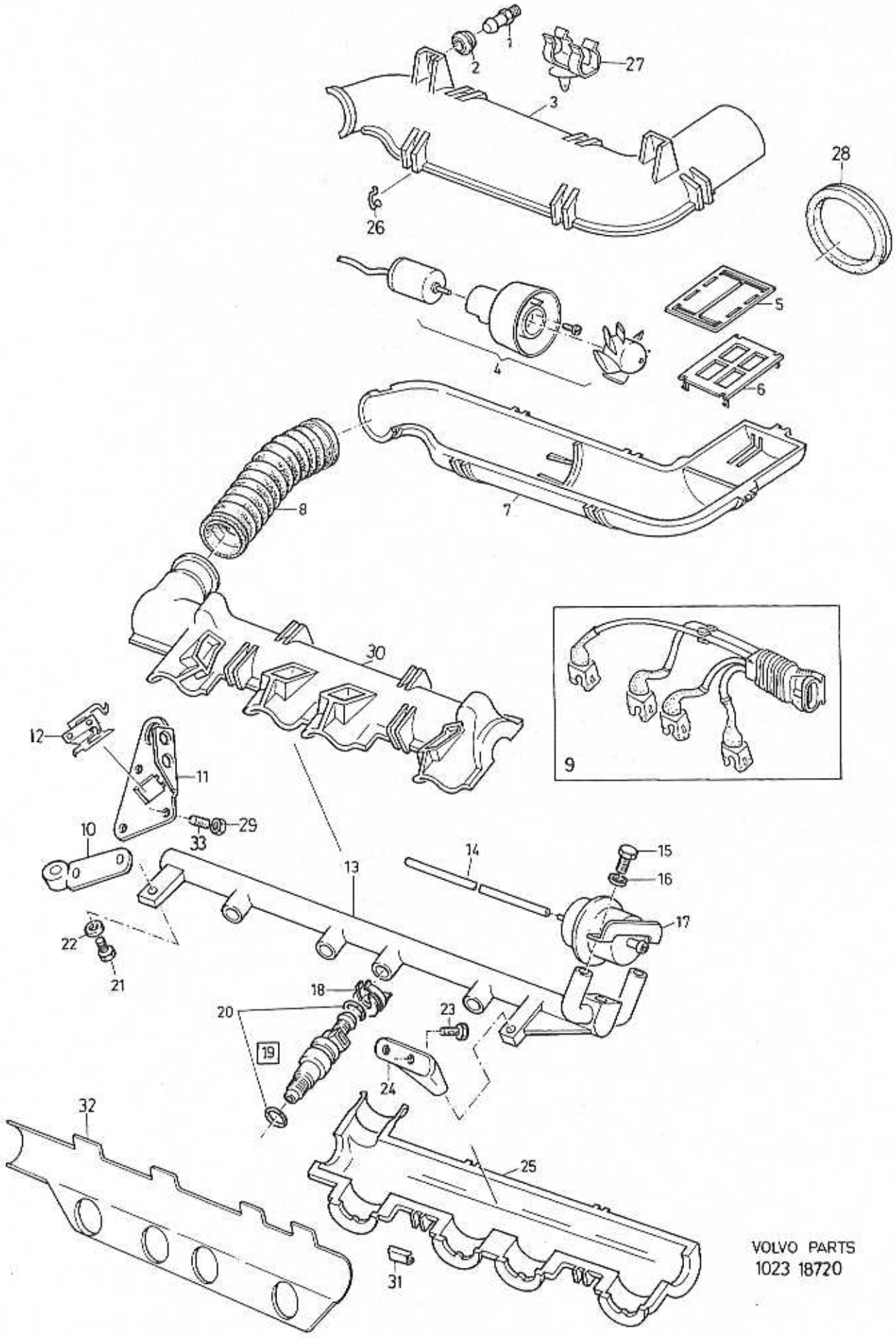

VOLVO PARTS
1023 18720

A	B18E,ED,ES
B	B18F
C	B18EP,B18FP
D	TURBO
E	

FUEL PRESSURE PIPES WITH FITTINGS — BRÄNSLEFÖRDELNINGSRÖR MED MONTERINGSDETALJER

Group / Grupp: 23

Page / Sida: 109

Fig	Part No. / Artikelnummer	Quantity / Antal A	B	C	D	E	PS	Description	Benämning	Notes / Anmärkning	SR
1	3298020-3	-	3	-	3	-		Pin	Stift		2
2	3430516-9	-	3	-	3	-		Absorber	Dämpare		3
3	3430428-7	-	1	-	1	-		Casing, upper	Kåpa, övre		3
4	3433504-2	-	1	-	1	-		Fan, assembly	Fläkt, komplett		3
5	3430517-7	-	1	-	1	-		Valve	Ventil		3
6	3430518-5	-	1	-	1	-		Valve retainer	Ventilhållare		3
7	3430427-9	-	1	-	1	-		Casing, lower	Kåpa, undre		3
8	3430515-1	-	1	-	1	-		Hose	Slang		3
9	3430263-8	1	1	1	1	-		Cable harness	Ledningsmatta		5
10	3343673-4	1	1	1	1	-		Bracket	Konsol		4
11	3343671-8	1	1	-	-	-		Lifting eye	Lyftögla	(3342876)	4
	3343756-7	-	-	1	1	-		Lifting eye	Lyftögla		4
12		-	-	-	-	-	NS	Clip	Clips		
13	3343675-9	1	1	1	1	-		Fuel distributor	Bränslefördelare		3
14	976734-4	X	X	X	X	-		Hose	Slang	(1306703)	2
15	955269-6	2	2	2	2	-		Screw	Skruv		2
16	3342414-4	2	2	2	2	-		Washer	Bricka		2
17	3342421-9	1	-	-	-	-		Pressure regulator	Tryckregulator		3
	3343069-5	-	1	1	1	-		Pressure regulator	Tryckregulator		3
18	3342423-5	4	4	4	4	-		Clamp	Klämma		3
19	3342424-3	4	-	-	-	-		Nozzle	Spridare		2
	3343070-3	-	4	-	-	-		Injector	Injektor		2
	3451747-4	-	-	4	-	-		Injector	Injektor		2
	3343071-1	-	-	-	4	-		Nozzle	Spridare		2
20	3344535-4	1	1	1	1	-		•O-ring	•O-ring		2
21	945444-8	2	2	2	2	-		Flange screw	Fläns skruv	(955297)	2
22	3342425-0	2	2	2	2	-		Washer	Bricka		3
23	955272-0	2	2	2	2	-		Screw	Skruv		2
24	3343672-6	1	1	1	1	-		Bracket	Konsol	(3342877)	4
25	3343398-8	-	-	-	1	-		Casing	Mantel	CH -563400 (3417848)	3
26	3418577-7	-	-	-	8	-		Clip	Clips		3
27	3121243-4	-	1	1	1	-		Clip	Clips		2
28	3121235-0	-	-	-	1	-		Rubber cap	Gummihatt		3
29	3342437-5	2	2	2	2	-		Nut	Mutter		2
30	3343398-8	-	1	1	1	-		Casing	Mantel	CH -563400 (3417847)	3
31	3120850-7	-	5	5	-	-		Clamp	Klämma		2
32	3456027-6	-	-	-	1	-		Heat shield	Värmesköld	CH 563401-	3
33	3343674-2	2	2	2	2	-		Stud	Pinnskruv		2

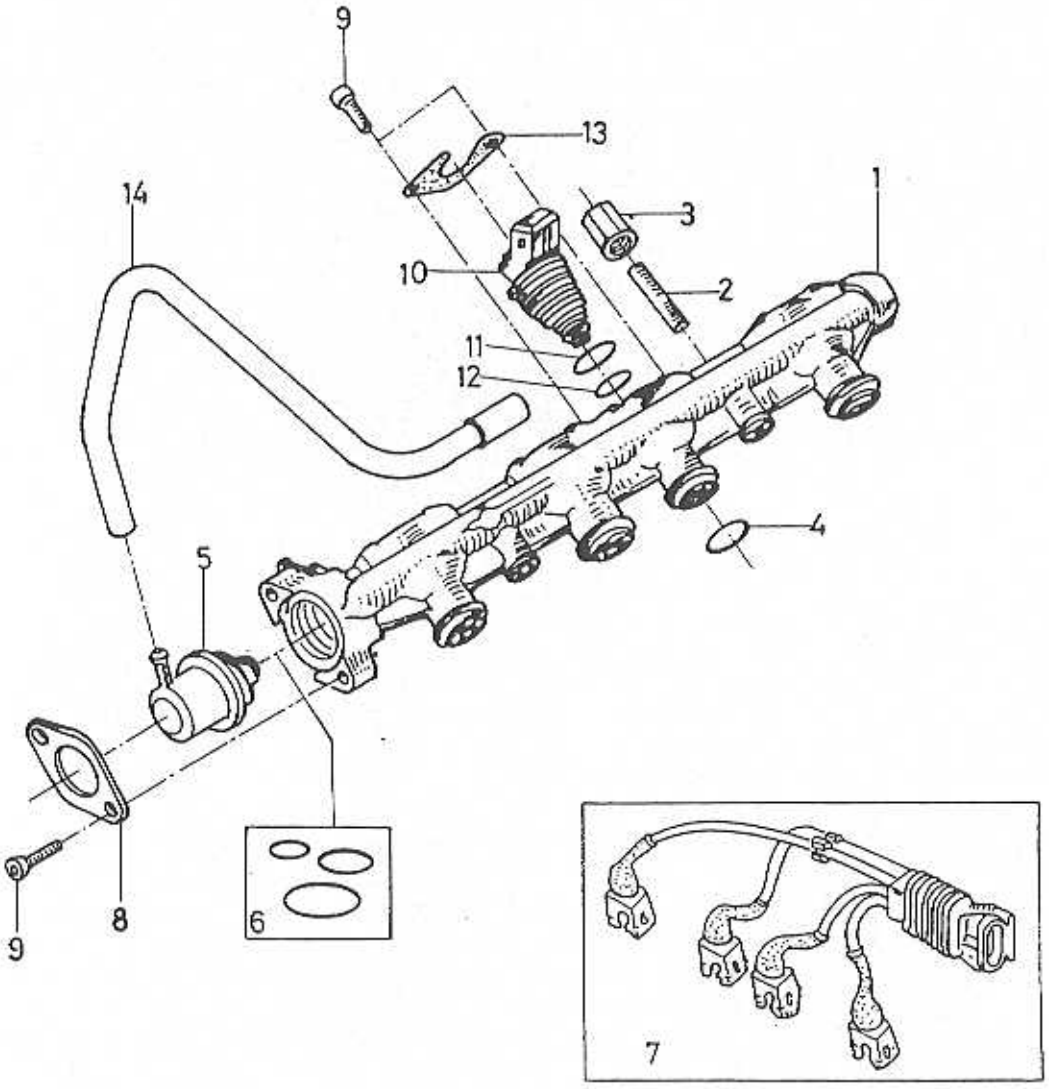
9
13
14
1
3
10
2
11
12
4
5
6
8
9
7

A
B
C
D
E

FUEL PRESSURE PIPES WITH FITTINGS — BRÄNSLEFÖRDELNINGSRÖR MED MONTERINGSDETALJER

Group / Grupp 23

Page / Sida 111

B20F

Fig	Part No. / Artikelnummer	Quantity / Antal A	B	C	D	E	PS	Description	Benämning	Notes / Anmärkning	SR
1	*(3462638)*	1	-	-	-	-	SP	Fuel distributor	Bränslefördelare	REPL 1 PCS 3474515-8, 4 PCS 3474516-6.	4
☆	3474515-8	1	-	-	-	-		Fuel distributor	Bränslefördelare		4
2	3345040-4	1	-	-	-	-		Stud	Pinnskruv		3
3	3345041-2	1	-	-	-	-		Nut	Mutter		3
4	3345042-0	4	-	-	-	-		Gasket	Packning		3
☆	3474516-6	4	-	-	-	-		Gasket	Packning		3
5	3464447-6	1	-	-	-	-		Pressure regulator	Tryckregulator		3
6	3345243-4	1	-	-	-	-		•O-ring kit	•O-ringsats		3
7	3430263-8	1	-	-	-	-		Cable harness	Ledningsmatta		5
8	3345043-8	1	-	-	-	-		Mounting plate	Monteringsplåt		4
9	3345044-6	10	-	-	-	-		Screw	Skruv		4
10	3463767-8	4	-	-	-	-		Injector	Injektor		3
11		-	-	-	-	-	NS	•O-ring	•O-ring		
12	3344535-4	4	-	-	-	-		•O-ring	•O-ring		2
13	3465333-7	4	-	-	-	-		Mounting plate	Monteringsplatta		4
14	3463770-2	1	-	-	-	-		Hose	Slang		3

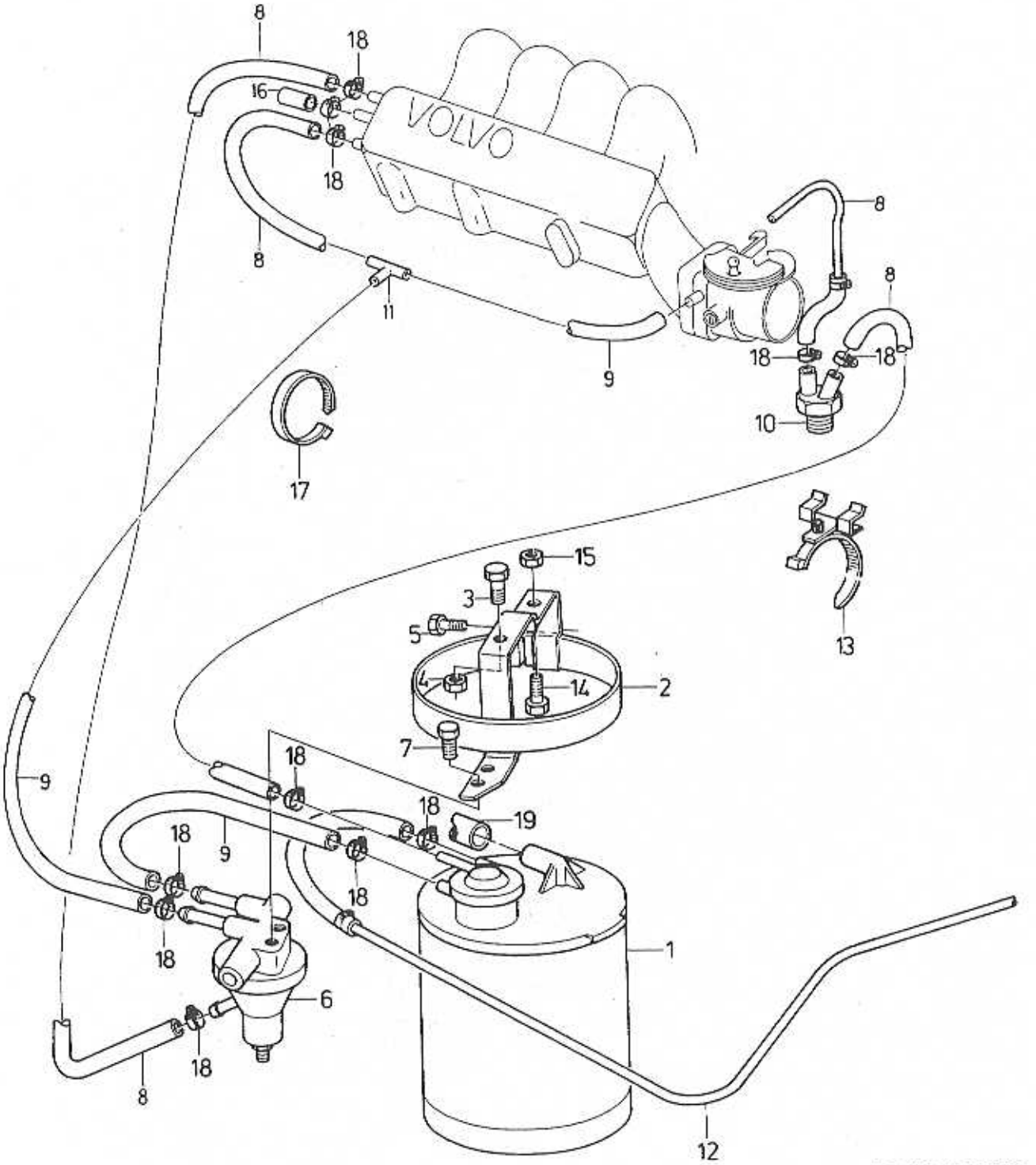

VOLVO PARTS
1023 18699

A	B18F
B	TURBO
C	
D	
E	

CARBON FILTER WITH FITTINGS — KOLFILTER MED MONTERINGSDETALJER

Group / Grupp: 23

Page / Sida: 113

Fig	Part No. / Artikelnummer	Quantity / Antal A	B	C	D	E	PS	Description	Benämning	Notes / Anmärkning	SR
1	3434255-0	1	1	-	-	-		Filter	Filter		3
2	3461703-5	1	1	-	-	-		Bracket	Konsol	(3434256)	3
3	946544-4	1	1	-	-	-		Flange screw	Flänsskruv	M6X16	2
	945358-0	1	1	-	-	-		Flange screw	Flänsskruv	M6X10	2
4	949278-6	1	1	-	-	-		Flange lock nut	Flänslåsmutter		2
5	946934-7	1	1	-	-	-		Flange screw	Flänsskruv		2
6	3457816-1	1	1	-	-	-		Valve	Ventil	(3434257)	3
7	948663-0	2	2	-	-	-		Flange screw	Flänsskruv		2
8	976734-4	X	X	-	-	-		Hose	Slang	(1306703)	2
9	3275339-4	X	X	-	-	-		Hose	Slang		3
10	3448815-5	1	1	-	-	-		Switch	Strömställare	(3434258)	2
11	3296579-0	1	1	-	-	-		T-pipe	T-rör		6
12	976733-6	X	X	-	-	-		Hose	Slang	(1306702)	2
13	3121210-3	2	2	-	-	-		Clip	Clips		2
14	*(3283065)*	1	1	-	-	-	SP	Bolt	Bult		2
15	949874-2	1	1	-	-	-		Flange lock nut	Flänslåsmutter		2
16	3449810-5	X	X	-	-	-		Plug	Propp	TURBO	3
17	3430218-2	1	1	-	-	-		Clamping band	Klämband		3
18	943469-7	10	10	-	-	-		Hose clamp	Slangklamma		2
19		-	-	-	-	-	NS	Hose	Slang		

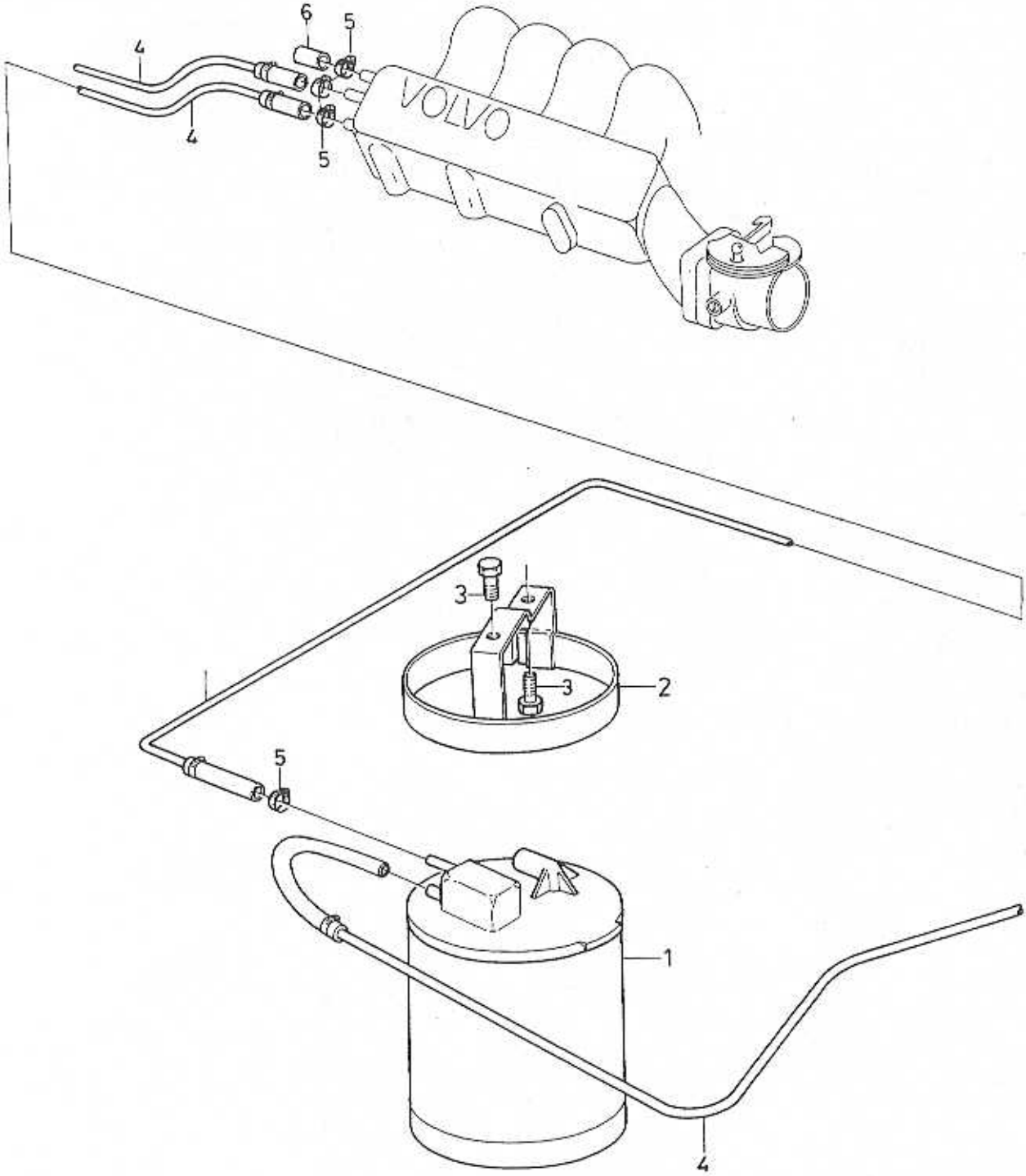

VOLVO PARTS
1023 18700

A	B18FP B20F	CARBON FILTER WITH FITTINGS KOLFILTER MED MONTERINGSDETALJER	Group Grupp 23
B			
C			Page Sida 115
D			
E			

Fig	Part No. Artikelnummer	Quantity / Antal					PS	Description	Benämning	Notes Anmärkning	SR
		A	B	C	D	E					
1	3451518-9	1	1	-	-	-		Filter	Filter		3
2	3461703-5	1	-	-	-	-		Bracket	Konsol	(3451519)	3
	3461703-5	-	1	-	-	-		Bracket	Konsol		3
3	948663-0	2	2	-	-	-		Flange screw	Flänsskruv		2
4	976733-6	X	X	-	-	-		Hose	Slang	(1306702)	2
5	943469-7	5	5	-	-	-		Hose clamp	Slangklamma		2
6	3449810-5	2	-	-	-	-		Plug	Propp		3

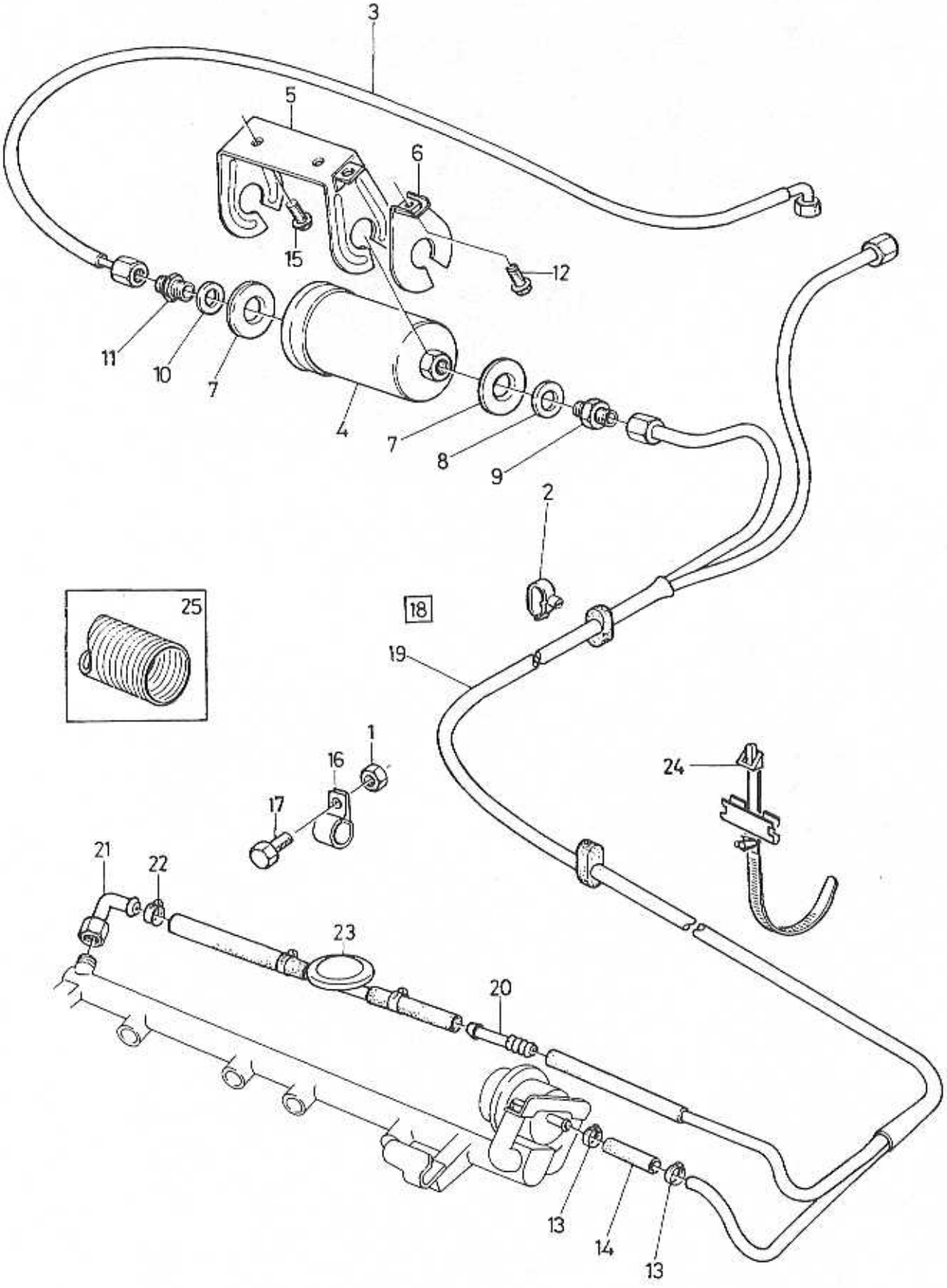
3
5
6
15
12
11
10
7
4
7
8
9
2
25
18
19
1
16
17
24
21
22
23
20
13
14
13

A	CH-511793
B	CH 511794-545773
C	CH 545774-588949
D	CH 588950-
E	

FUEL PIPES FROM TANK TO ENGINE — BRÄNSLELEDNINGAR FRÅN TANK TILL MOTOR

Group / Grupp: 23

Page / Sida: 117

Fig	Part No. / Artikelnummer	Quantity / Antal A	B	C	D	E	PS	Description	Benämning	Notes / Anmärkning	SR
1	945407-5	1	1	1	1	-		Flange nut	Flänsmutter		2
2	3121878-7	11	11	11	-	-		Clamp	Klämma		3
	3923425-7	-	-	-	8	-		Clamp	Klämma		3
3	3449909-5	1	1	1	1	-		Hose	Slang	(3433115)	3
4	3473308-9	1	1	1	1	-		Filter	Filter	(3413903)	3
5	3416304-8	1	1	1	1	-		Bracket	Konsol		3
6	3416307-1	1	1	1	1	-		Plate	Platta		3
7	1276863-6	2	2	2	2	-		Bushing	Bussning		2
8	3326316-1	1	1	1	1	-		Sealing ring	Tätningsring		3
9	1276069-0	1	1	1	1	-		Nipple	Nippel		3
10	18671-8	1	1	1	1	-		Gasket	Packning		2
11	3417032-4	1	1	1	1	-		Nipple	Nippel		3
12		-	-	-	-	-	NS	Screw	Skruv		
13	*(967919)*	2	2	2	2	-	SP	Hose clamp	Slangklamma	(943470)	2
14	3284126-4	X	X	X	X	-		Hose	Slang		2
15		-	-	-	-	-	NS	Screw	Skruv		
16	3121439-8	1	1	1	1	-		Clamp	Klämma		3
17	946544-4	1	1	1	1	-		Flange screw	Flänsskruv		2
18	3414469-1	1	-	-	-	-		Hose	Slang		3
	3434394-7	-	1	-	-	-		Hose	Slang		3
	(3458252)	-	-	1	-	-	SP	Hose	Slang	EXC TURBO, REPL 1 PCS 3474756-8, 8 PCS 3923425-7.	3
	3474756-8	-	-	-	1	-		Hose	Slang	EXC TURBO (3467473)	3
	(3458252)	1	1	1	-	-	SP	Hose	Slang	TURBO REPL 1 PCS 3474756-8, 8 PCS 3923425-7.	3
	3474756-8	-	-	-	1	-		Hose	Slang	TURBO (3467473)	3
	(3461742)	1	1	1	1	-	SP	Hose	Slang	B20F REPL 1 PCS 3474757-6, 8 PCS 3923425-7.	4
☆	3474757-6	1	1	1	1	-		Hose	Slang		3
19		-	-	-	-	-	NS	· Hose	· Slang		3
20	3343907-6	1	1	1	1	-		· Tube	· Rör		3
21	3344458-9	1	1	1	1	-		· Nipple	· Nippel	(3343906)	3
22	943474-7	2	2	2	2	-		· Hose clamp	· Slangklamma		2
23	3343904-3	1	1	1	1	-		· Valve	· Ventil		3
24	3923127-9	1	1	1	1	-		Clamp	Klämma		3
25	3344875-4	1	1	1	1	-		Protecting hose	Skyddsslang	I.DIA 16mm	4
	3344876-2	1	1	1	1	-		Protecting hose	Skyddsslang	I.DIA 24.5mm	4
	3344877-0	1	1	1	1	-		Protecting hose	Skyddsslang	I.DIA 30mm	4

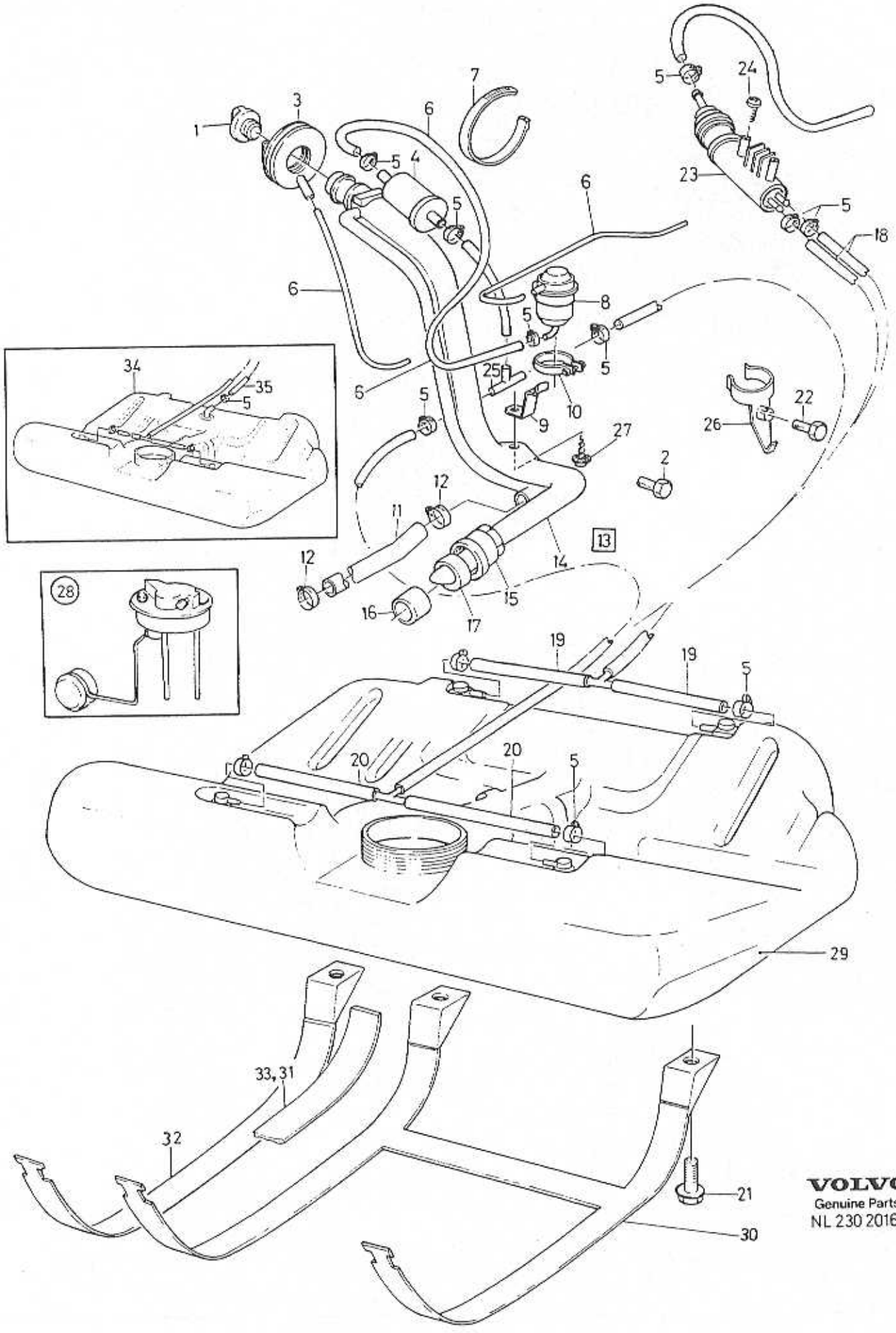

VOLVO
Genuine Parts
NL 230 20168

A	B18E,EP
B	EXC B18E,EP
C	
D	
E	

FUEL TANK AND CONNECTING PARTS — BRÄNSLETANK OCH ANSLUTNINGSDETALJER

-1992

Group / Grupp 23

Page / Sida 119

Fig	Part No. / Artikelnummer	Quantity / Antal A	B	C	D	E	PS	Description	Benämning	Notes / Anmärkning	SR
1	3467656-9	1	1	-	-	-		Filler cap	Påfyllningslock		3
2	3120288-0	1	1	-	-	-		Screw	Skruv		2
3	3410690-6	1	1	-	-	-		Seal	Tätning		4
4	3433843-4	1	-	-	-	-		Expansion tank	Expansionstank		3
5	3120438-1	1	1	-	-	-		Hose clamp	Slangklamma		3
6	3275339-4	X	-	-	-	-		Hose	Slang		3
7	948211-8	2	2	-	-	-		Strip clamp	Bandklamma		2
8	3433844-2	1	-	-	-	-		Roll-over valve	Rolloverventil		3
9	3411267-2	1	-	-	-	-		Bracket	Konsol		3
10	943475-4	1	-	-	-	-		Hose clamp	Slangklamma		2
11	3412832-2	X	X	-	-	-		Hose	Slang		3
12	943474-7	2	2	-	-	-		Hose clamp	Slangklamma		2
13	3433842-6	1	-	-	-	-		Filler pipe	Påfyllningsrör	CH-507014	4
	3465711-4	1	-	-	-	-		Filler pipe	Påfyllningsrör	CH 507015-(3454457)	4
	3465712-2	-	1	-	-	-		Filler pipe	Påfyllningsrör	(3454458)	4
14		-	-	-	-	-	NS	• Pipe	• Rör		
15	3414454-3	1	1	-	-	-		• Cap	• Överfall		3
16	3414455-0	1	1	-	-	-		• Gasket	• Packning		2
17	3447278-7	1	1	-	-	-		• Clamping ring	• Klämring		2
18	*(3415114)*	1	-	-	-	-	SP	Hose	Slang	CH-507014	3
		-	-	-	-	-		.....	.....	REPL 1 PCS 3453140-0, 1 PCS 3453139-2.	
18	*(3434396)*	1	1	-	-	-	SP	Pipe	Rör	CH 507015- REPL 1 PCS 3453139-2, 1 PCS 3453140-0.	2
19	3453139-2	1	1	-	-	-		• Hose	• Slang	1)	2
	3465716-3	1	1	-	-	-		• Hose	• Slang	2) (3454456)	4
20	3453140-0	1	1	-	-	-		• Hose	• Slang	1)	2
	3465715-5	1	1	-	-	-		• Hose	• Slang	2) (3454455)	4
21	946671-5	2	2	-	-	-		Flange screw	Flänsskruv		2
22	3270116-1	2	2	-	-	-		Screw	Skruv		4
23	3435197-3	1	1	-	-	-		Roll-over valve	Rolloverventil	CH -530710	2
	3450071-0	1	1	-	-	-		Roll-over valve	Rolloverventil	CH 530711-	3
24	3122428-0	2	2	-	-	-		Screw	Skruv		2
25	3121033-9	3	-	-	-	-		T-pipe	T-rör	CH 507015-	3
26	3121614-6	2	2	-	-	-		Clip	Clips		3
27	945970-2	1	-	-	-	-		Screw	Skruv		2
28		-	-	-	-	-		Fuel level sensor	Bränslenivågivare	SEE 38 • 339	
29	3417396-3	1	1	-	-	-		Fuel tank	Bränsletank	1) (3430112)	4
	(3452249)	1	1	-	-	-	SP	Fuel tank	Bränsletank	2) REPL 1 PCS 3472898-0, 1 PCS 3471269-5.	4
30	3411426-4	1	1	-	-	-		Brace	Bygel	1)	3
	3468318-5	1	1	-	-	-		Brace	Bygel	2) CH -574462 (3451557)	3
31	3430993-0	2	2	-	-	-		• Felt band	• Filtremsa		4
32	3468318-5	2	2	-	-	-		Brace	Bygel	2) (3465128)	3
34	3485003-2	1	1	-	-	-		Fuel tank	Bränsletank	2) (3472898)	3
35	3471269-5	1	1	-	-	-		Hose	Slang	2)	3

1) 48 L. tank / 48 L. tank
2) 60 l. tank / 60 L. tank

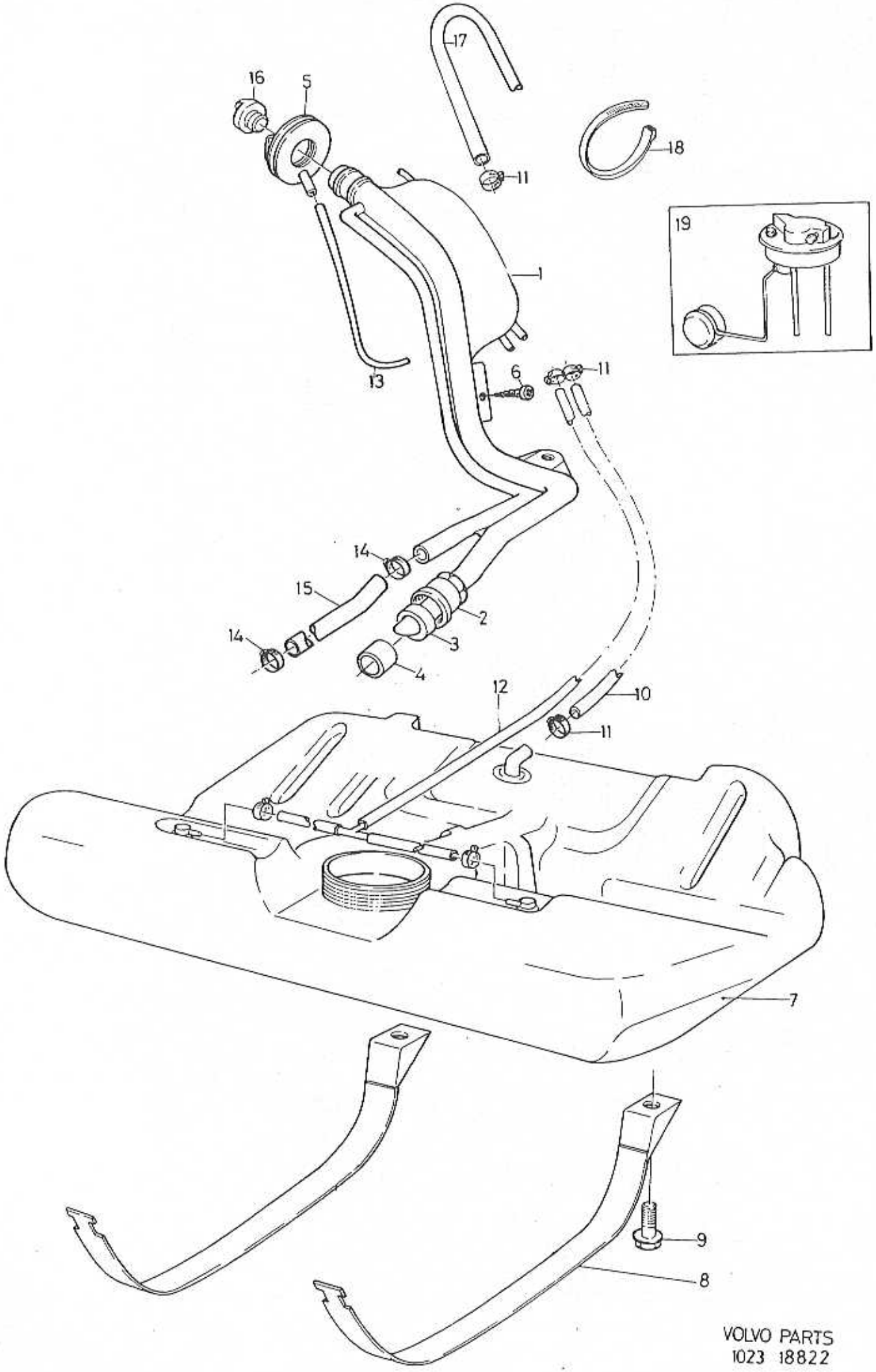

VOLVO PARTS
1023 18822

A
B
C
D
E

FUEL TANK AND CONNECTING PARTS — BRÄNSLETANK OCH ANSLUTNINGSDETALJER

1993-

Group / Grupp 23

Page / Sida 121

Fig	Part No. / Artikelnummer	Quantity / Antal A	B	C	D	E	PS	Description	Benämning	Notes / Anmärkning	SR
1	3465711-4	1	-	-	-	-		Filler pipe	Påfyllningsrör	LEADED	4
	3465712-2	1	-	-	-	-		Filler pipe	Påfyllningsrör	UNLEADED	4
2	3414454-3	1	-	-	-	-		• Cap	• Överfall		3
3	3447278-7	1	-	-	-	-		• Clamping ring	• Klämring		2
4	3414455-0	1	-	-	-	-		• Gasket	• Packning		2
5	3410690-6	1	-	-	-	-		• Seal	• Tätning		4
6	3270344-9	1	-	-	-	-		Screw	Skruv		2
7	3485003-2	1	-	-	-	-		Fuel tank	Bränsletank	(3472898)	3
8	3468318-5	2	-	-	-	-		Brace	Bygel		3
9	3923196-4	2	-	-	-	-		Screw	Skruv		3
10	3471269-5	1	-	-	-	-		Hose	Slang		3
11	943470-5	6	-	-	-	-		Hose clamp	Slangklamma		2
12	3465716-3	1	-	-	-	-		Hose	Slang		4
13	3102808-7	X	-	-	-	-		Hose	Slang		6
14	943474-7	2	-	-	-	-		Hose clamp	Slangklamma		2
15	3412832-2	X	-	-	-	-		Hose	Slang		3
16	3467656-9	1	-	-	-	-		Filler cap	Påfyllningslock		3
	3470316-5	1	-	-	-	-		Filler cap, lockable	Tanklock, låsbart		3
		-	-	-	-	-		Lock kit	Låssats	SEE 83 • 557	
17	3284126-4	X	-	-	-	-		Hose	Slang		2
18	948211-8	7	-	-	-	-		Strip clamp	Bandklamma		2
19		-	-	-	-	-		Fuel level sensor	Bränslenivågivare	SEE 38 • 339	

INLET SYSTEM EXHAUST SYSTEM / INLOPPSSYSTEM AVGASSYSTEM

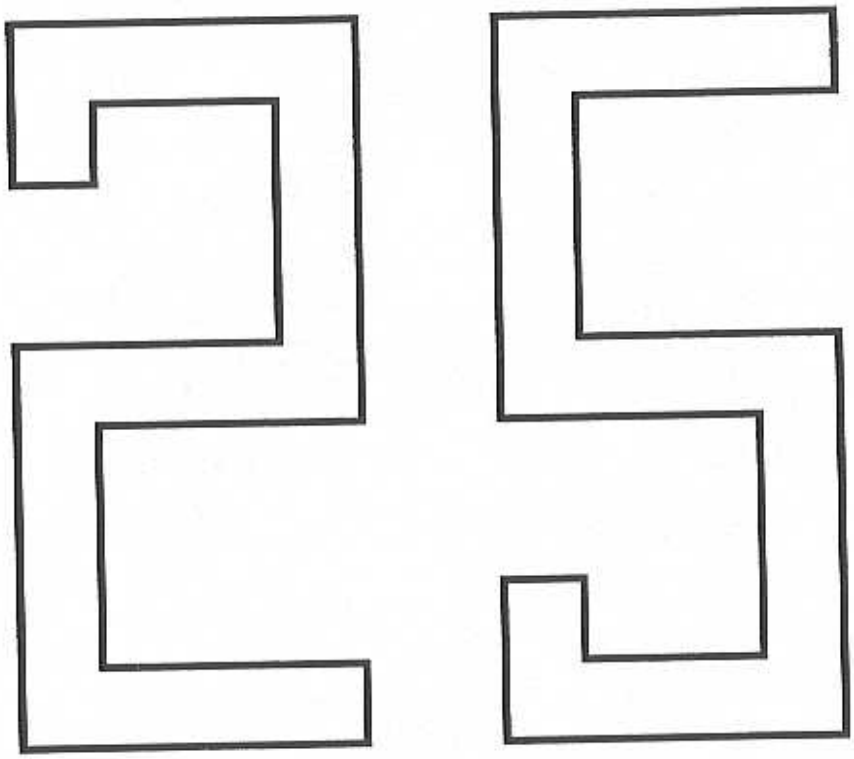

A
B
C
D
E

SUB GROUP
INLET SYSTEM EXHAUST SYSTEM

UNDERGRUPP
INLOPPSSYSTEM AVGASSYSTEM

Group
Grupp
25

Page
Sida
123

Fig	Part No. Artikelnummer	Quantity / Antal A	B	C	D	E	PS	Description	Benämning	Notes Anmärkning	SR
		-	-	-	-	-		Crankcase ventilation	Vevhusventilation		
								B18E,B18ES,B18F	B18E,B18ES,B18F	SEE 25·125	
								TURBO	TURBO	SEE 25·127	
		-	-	-	-	-		Turbocharger with fittings	Turbokompressor med monteringsdetaljer	SEE 25·129	
		-	-	-	-	-		Exhaust gas recirculation pulse air system	Avgasåterledning pulsairsystem	SEE 25·133	
		-	-	-	-	-		Induction and exhaust manifold shutter housing	Insugnings- och avgassamlarrör spjällhus		
								B18E,B18F	B18E,B18F	SEE 25·135	
								TURBO	TURBO	SEE 25·139	
								B20F	B20F	SEE 25·143	
		-	-	-	-	-		Exhaust system	Avgassystem		
								B18E,B18ES	B18E,B18ES	SEE 25·145	
								B18ED,B18F,TURBO, B18E AUTO.TRANS	B18ED,B18F,TURBO, B18E AUTO.TRANS	SEE 25·147	
								B18EP,B18FP	B18EP,B18FP	SEE 25·149	
								B20F	B20F	SEE 25·151	
		-	-	-	-	-		Air inlet system	Luftintagsystem		
								B18E,B18ES,B18F	B18E,B18ES,B18F	SEE 25·153	
								B18EP,B18FP,B20F	B18EP,B18FP,B20F	SEE 25·155	
		-	-	-	-	-		Air inlet system	Luftintagsystem	SEE 25·157	
								TURBO	TURBO		
								Low pressure	Lågtryck		
		-	-	-	-	-		Air inlet system	Luftintagsystem	SEE 25·159	
								TURBO	TURBO		
								High pressure	Högtryck		

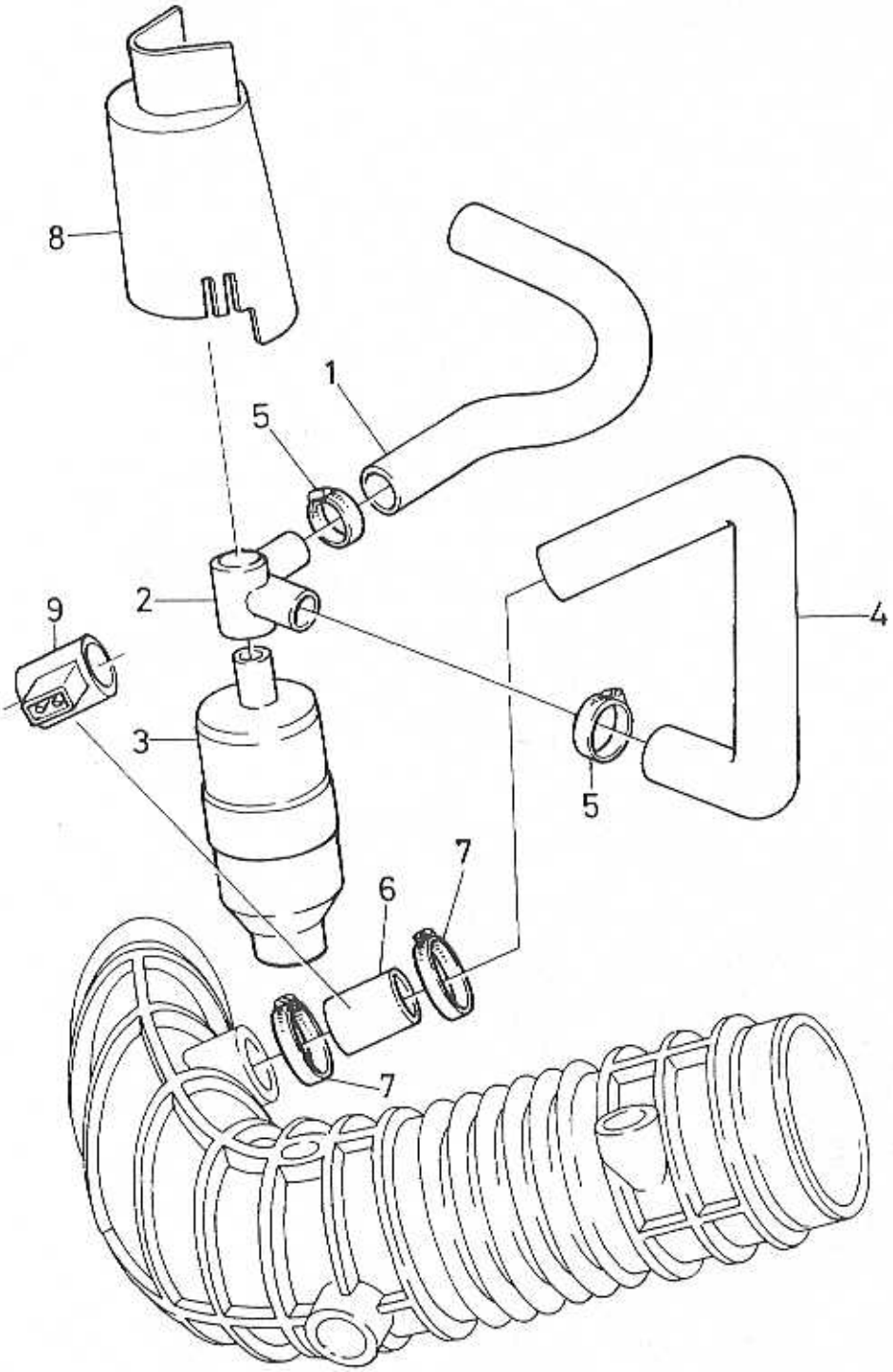
8
1
5
2
9
4
3
5
7
6
7

A
B
C
D
E

SUB GROUP
INLET SYSTEM EXHAUST SYSTEM

UNDERGRUPP
INLOPPSSYSTEM AVGASSYSTEM

Group / Grupp 25

Page / Sida 123

Fig	Part No. / Artikelnummer	Quantity / Antal A	B	C	D	E	PS	Description	Benämning	Notes / Anmärkning	SR
		-	-	-	-	-		Crankcase ventilation	Vevhusventilation		
								B18E,B18ES,B18F	B18E,B18ES,B18F	SEE 25•125	
								TURBO	TURBO	SEE 25•127	
		-	-	-	-	-		Turbocharger with fittings	Turbokompressor med monteringsdetaljer	SEE 25•129	
		-	-	-	-	-		Exhaust gas recirculation pulse air system	Avgasåterledning pulsairsystem	SEE 25•133	
		-	-	-	-	-		Induction and exhaust manifold shutter housing	Insugnings- och avgassamlarrör spjällhus		
								B18E,B18F	B18E,B18F	SEE 25•135	
								TURBO	TURBO	SEE 25•139	
								B20F	B20F	SEE 25•143	
		-	-	-	-	-		Exhaust system	Avgassystem		
								B18E,B18ES	B18E,B18ES	SEE 25•145	
								B18ED,B18F,TURBO, B18E AUTO.TRANS	B18ED,B18F,TURBO, B18E AUTO.TRANS	SEE 25•147	
								B18EP,B18FP	B18EP,B18FP	SEE 25•149	
								B20F	B20F	SEE 25•151	
		-	-	-	-	-		Air inlet system	Luftintagsystem		
								B18E,B18ES,B18F	B18E,B18ES,B18F	SEE 25•153	
								B18EP,B18FP,B20F	B18EP,B18FP,B20F	SEE 25•155	
		-	-	-	-	-		Air inlet system ..... TURBO Low pressure	Luftintagsystem ..... TURBO Lågtryck	SEE 25•157	
		-	-	-	-	-		Air inlet system ..... TURBO High pressure	Luftintagsystem ..... TURBO Högtryck	SEE 25•159	

A	B18E,ED,ES,B18F
B	B18EP,FP,B20F
C	
D	
E	

CRANKCASE VENTILATION VEVHUSVENTILATION

Group / Grupp 25

Page / Sida 125

Fig	Part No. / Artikelnummer	Quantity / Antal A	B	C	D	E	PS	Description	Benämning	Notes / Anmärkning	SR
1	3343230-3	1	-	-	-	-		Hose	Slang		2
	3450158-5	-	1	-	-	-		Hose	Slang		2
	3471355-2	-	1	-	-	-		Hose	Slang	B20F	5
2	3342428-4	1	-	-	-	-		T-pipe	T-rör		2
	3450633-7	-	1	-	-	-		T-pipe	T-rör		2
3	3342132-2	1	1	-	-	-		Oil separator	Oljeavskiljare		3
4	3418029-9	1	-	-	-	-		Hose	Slang		2
	3448083-0	-	1	-	-	-		Hose	Slang		2
5	943472-1	2	2	-	-	-		Hose clamp	Slangklamma		2
6	3417856-6	1	-	-	-	-		Connecting pipe	Anslutningsrör		3
	3452069-2	-	1	-	-	-		Connecting pipe	Anslutningsrör		3
7	943474-7	2	-	-	-	-		Hose clamp	Slangklamma		2
	3283236-2	-	2	-	-	-		Clamp	Klämma		6
8	3418030-7	1	-	-	-	-		Shield	Sköld		4
	3450839-0	-	1	-	-	-		Shield	Sköld		4
	3459222-0	-	1	-	-	-		Shield	Sköld	B20F	3
9	3417857-4	1	-	-	-	-		Heating element	Värmare element		3
	3452068-4	-	1	-	-	-		Heating element	Värmare element		3

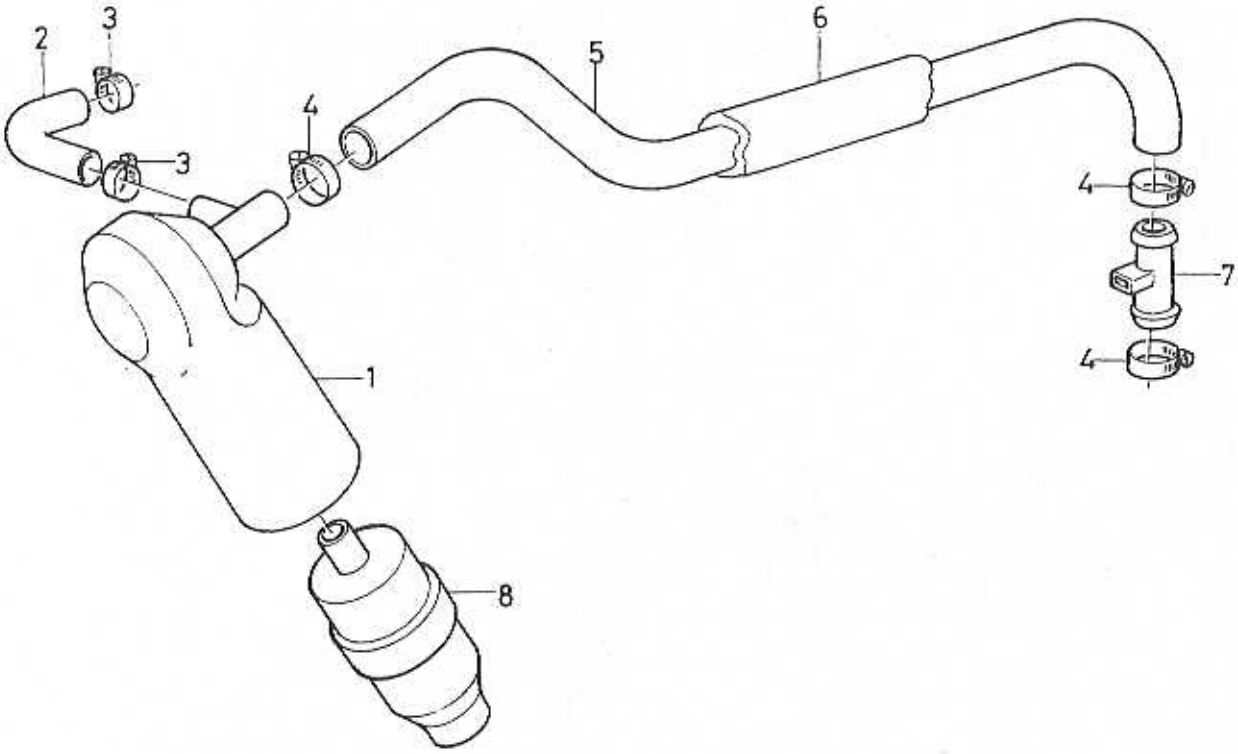

VOLVO PARTS
1025 18311

A	CH-523547	CRANKCASE VENTILATION VEVHUSVENTILATION	Group Grupp 25
B	CH 523548-		Page Sida 127
C		TURBO	
D			
E			

Fig	Part No. Artikelnummer	Quantity / Antal A	B	C	D	E	PS	Description	Benämning	Notes Anmärkning	SR
1	*(3447566)*	1	-	-	-	-	SP	Valve	Ventil	REPL 1 PCS 3451221-0, 1 PCS 3449138-1.	2
	3451221-0	-	1	-	-	-		Valve	Ventil		3
2	3447306-6	1	1	-	-	-		Hose	Slang		2
3	943471-3	2	2	-	-	-		Hose clamp	Slangklamma		2
4	943474-7	3	3	-	-	-		Hose clamp	Slangklamma		2
5	3447305-8	1	-	-	-	-		Hose	Slang	(3447305)	2
	3449138-1	-	1	-	-	-		Hose	Slang		2
6	3447684-6	1	1	-	-	-		Hose	Slang		3
7	3417857-4	1	1	-	-	-		Heating element	Värmare element		3
8	3342132-2	1	1	-	-	-		Oil separator	Oljeavskiljare	(3342937)	3

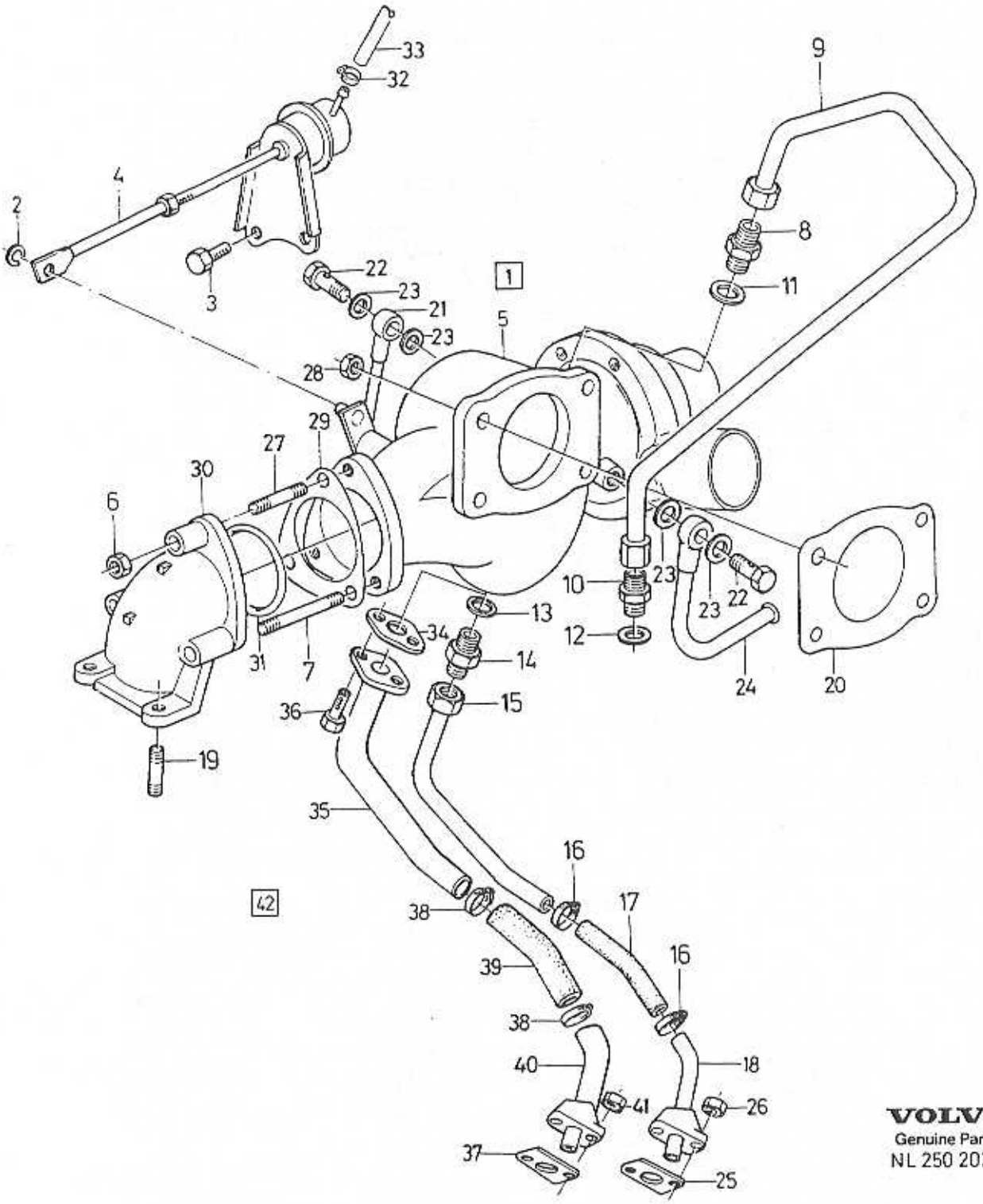

VOLVO
Genuine Parts
NL 250 20217

A	CH -533096
B	CH 533097-559417
C	CH 559418-567599
D	CH 567600-571437
E	CH 571438-

TURBOCHARGER WITH CONNECTING PARTS — TURBOKOMPRESSOR MED ANSLUTNINGSDETALJER

Group / Grupp 25

Page / Sida 129

Fig	Part No. Artikelnummer	Quantity / Antal A	B	C	D	E	PS	Description	Benämning	Notes Anmärkning	SR
1	*(3418753)*	1	1	-	-	-	SP	Turbocharger	Turbokompressor	REPL 1 PCS 9031250-5, 1 PCS 3344954-7.	4
	(9031253)	1	1	1	1	1	SP	Turbocharger	Turbokompressor	REPL 1 PCS 9031250-5, 1 PCS 3344954-7.	4
	(3450686)	-	-	1	-	-	SP	Turbocharger	Turbokompressor	REPL 1 PCS 9031251-3, 1 PCS 3344954-7.	4
	(9031254)	1	1	1	1	1	SP	Turbocharger	Turbokompressor	REPL 1 PCS 9031251-3, 1 PCS 3344954-7.	4
	(3463937)	-	-	-	1	-	SP	Turbocharger	Turbokompressor	REPL 1 PCS 3462179-7, 1 PCS 3344954-7.	4
	(9031255)	1	1	1	1	1	SP	Turbocharger	Turbokompressor	REPL 1 PCS 9031252-1, 1 PCS 3344954-7.	4
	(3462179)	-	-	-	1	-	SP	Turbocharger	Turbokompressor		4
	9031252-1	1	1	1	1	1	EU	Turbocharger	Turbokompressor		4
	9031250-5	1	1	1	1	1	EU	Turbocharger	Turbokompressor		4
2	3343342-6	1	1	1	1	1		• Lock ring	• Låsring		2
3	955268-8	2	2	2	2	2		• Screw	• Skruv		2
4	3343341-8	1	1	-	-	-		• Pressure regulator	• Tryckregulator		2
	3344915-8	-	-	1	-	-		• Pressure regulator	• Tryckregulator		3
	3344652-7	-	-	-	1	1		• Pressure regulator	• Tryckregulator		2
5		-	-	-	-	-	NS	• Turbocharger	• Turbokompressor		
6	3418791-4	3	3	-	-	-		Nut	Mutter		3
7	3418823-5	2	2	-	-	-		Stud	Pinnskruv		3
8	3121569-2	1	1	1	1	1		Nipple	Nippel		3
9	3344560-2	1	-	-	-	-		Feed pipe	Tilloppsrör		3
	3466908-5	-	1	1	1	1		Feed pipe	Tilloppsrör	(3460997)	3
10	3121089-1	1	1	1	1	1		Nipple	Nippel		3
11	3326316-1	1	1	1	1	1		Sealing ring	Tätningsring		3
12	947621-9	1	1	1	1	1		Gasket	Packning		2
13	947622-7	1	1	1	1	1		Gasket	Packning	(3416371)	2
14	3121167-5	1	1	1	1	1		Nipple	Nippel		3
15	3435161-9	1	1	1	1	1		Discharge pipe	Avloppsrör		3
16	943472-1	2	2	2	2	2		Hose clamp	Slangklamma		2
17	3432978-9	1	1	1	1	1		Hose	Slang		3
18	3343043-0	1	1	1	1	1		Pipe	Rör		3
19	3418801-1	1	1	1	1	1		Stud	Pinnskruv		3
20	3418775-7	1	-	-	-	-		Gasket	Packning		3
	3448100-2	-	1	1	1	1		Gasket	Packning		3
21	3435007-4	1	1	-	-	-		Discharge pipe	Avloppsrör	CH -541515	3
	3459099-2	-	1	-	-	-		Discharge pipe	Avloppsrör	CH 541516-553303 (3448920)	3
	3459099-2	-	1	1	1	-		Discharge pipe	Avloppsrör	CH 553304-569752 (3456021)	3
	3463541-7	-	-	-	1	1		Discharge pipe	Avloppsrör	CH 569753- (3459100)	3
22	3120916-6	2	2	2	2	2		Bolt	Bult		3
23	947621-9	3	3	3	3	3		Gasket	Packning		2
24	3433090-2	1	1	-	-	-		Feed pipe	Tilloppsrör	CH -541515	3
	3463540-9	-	1	1	1	1		Feed pipe	Tilloppsrör	CH 541516- (3448923)	3
25	3463489-9	1	1	1	1	1		Gasket	Packning	(3344420)	3
26	949278-6	2	2	2	2	2		Flange lock nut	Flänslåsmutter	(3342407)	2
27	3418824-3	1	1	-	-	-		Stud	Pinnskruv		3
28	3433230-4	4	4	4	4	4		Nut	Mutter		3
29	3448101-0	-	1	-	-	-		Gasket	Packning		3
30	3449172-0	1	1	-	-	-		Pipe bend	Rörböj		3
31	3418773-2	1	1	-	-	-		Gasket	Packning		3
32	943469-7	1	1	1	1	1		Hose clamp	Slangklamma	(3121228)	2
33	3453859-5	X	X	X	X	X		Hose	Slang		2
34	3514545-7	1	1	1	1	1		Gasket	Packning		2
35	3463649-8	1	1	1	1	1		Discharge pipe	Avloppsrör		3
36	946173-2	2	2	2	2	2		Flange screw	Flänsskruv		2

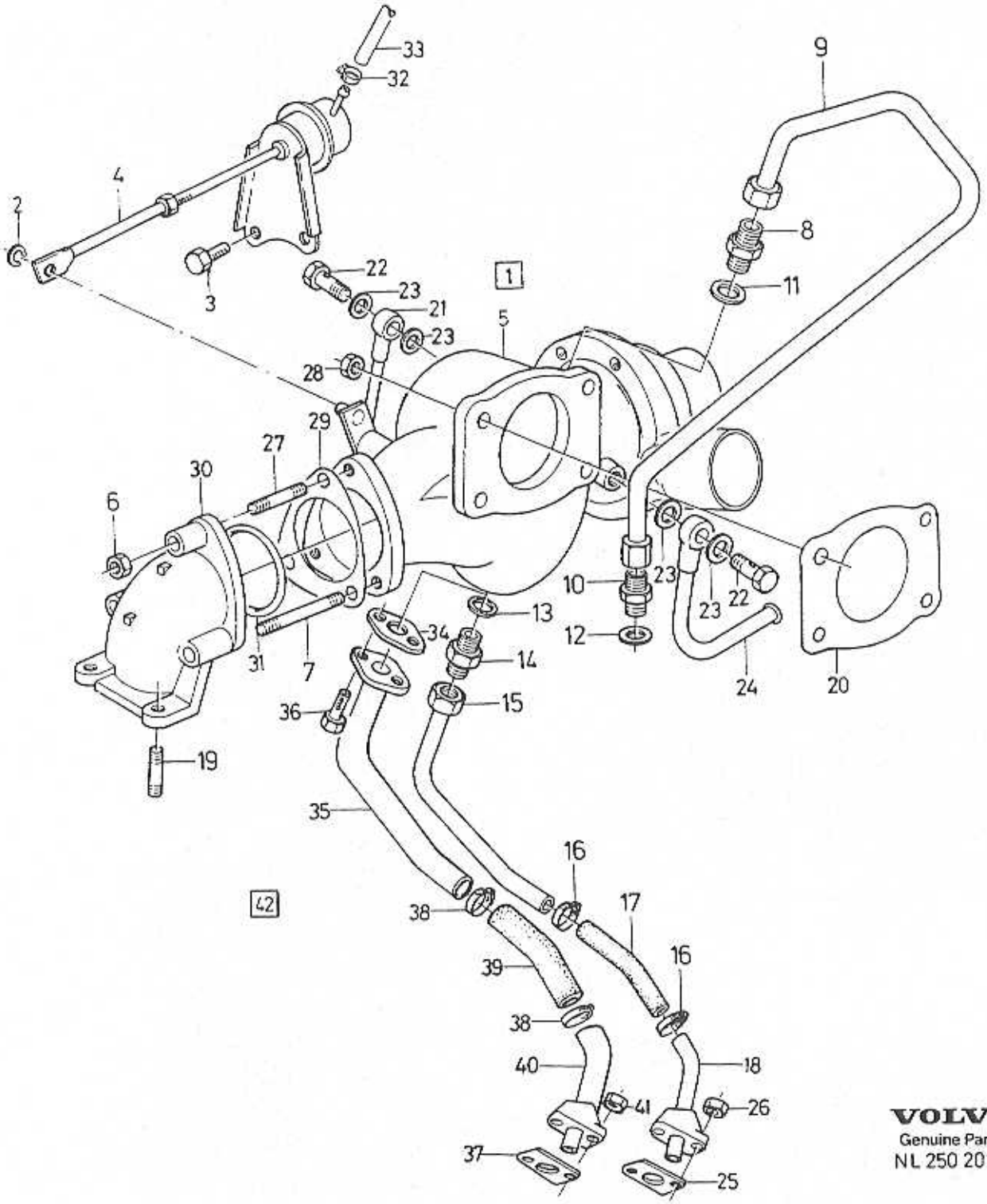

VOLVO
Genuine Parts
NL 250 20217

A	CH -533096
B	CH 533097-559417
C	CH 559418-567599
D	CH 567600-571437
E	CH 571438-

TURBOCHARGER WITH CONNECTING PARTS

TURBOKOMPRESSOR MED ANSLUTNINGSDETALJER

Group / Grupp 25

Page / Sida 131

Fig	Part No. / Artikelnummer	Quantity / Antal A	B	C	D	E	PS	Description	Benämning	Notes / Anmärkning	SR
37	3463489-9	1	1	1	1	1		Gasket	Packning		3
38	943472-1	2	2	2	2	2		Hose clamp	Slangklamma		2
39	3463651-4	1	1	1	1	1		Hose	Slang		3
40	3466913-5	1	1	1	1	1		Pipe	Rör		3
41	949278-6	2	2	2	2	2		Flange lock nut	Fläns låsmutter		2
42	3344954-7	1	1	1	1	1		Supplementary kit	Kompletteringssats		3

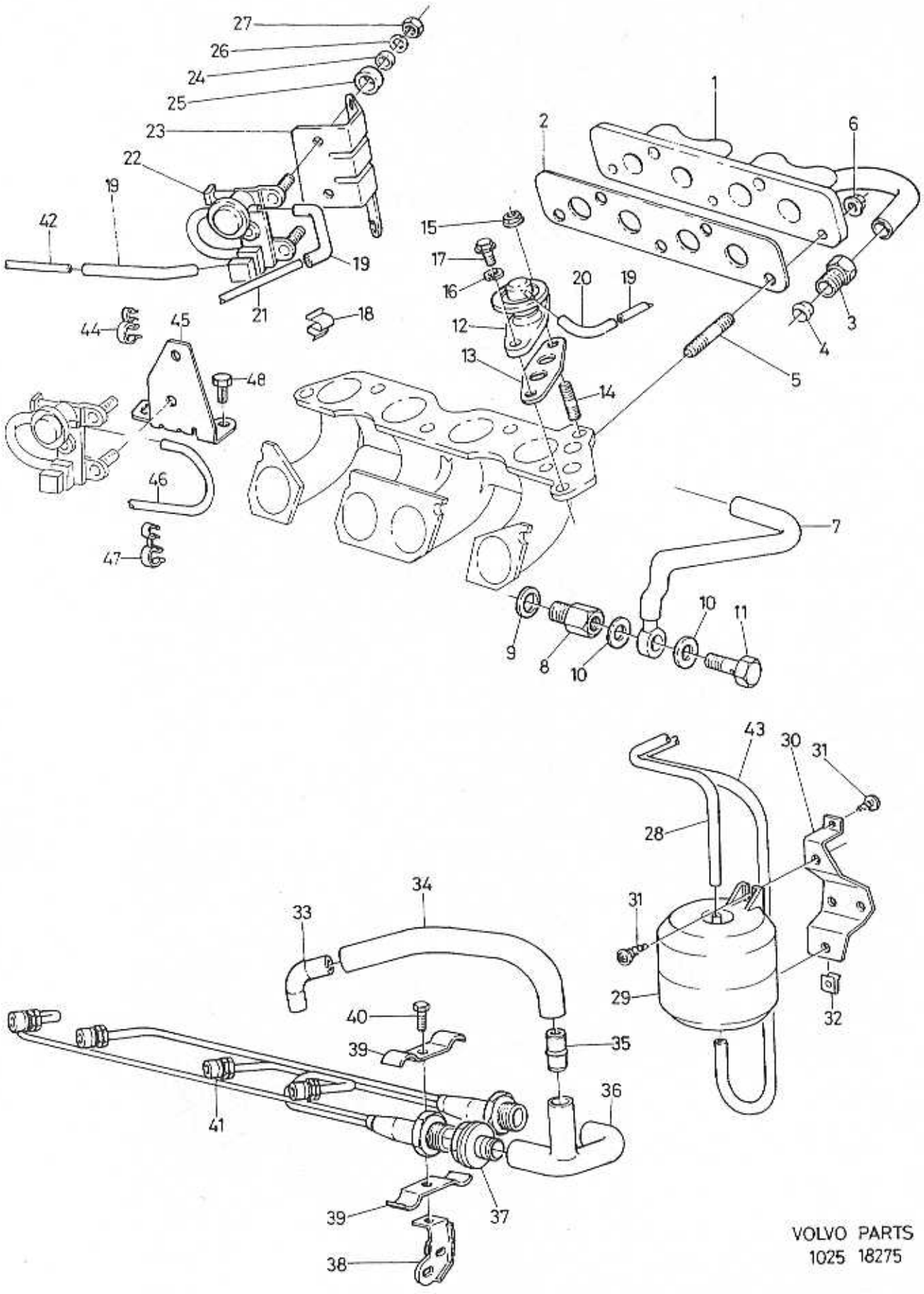

VOLVO PARTS
1025 18275

A
B
C
D
E

EXHAUST GAS RECIRCULATION PULSE AIR SYSTEM — AVGASÅTERLEDNING PULSAIRSYSTEM

Group / Grupp 25

Page / Sida 133

Fig	Part No. / Artikelnummer	Quantity / Antal A	B	C	D	E	PS	Description	Benämning	Notes / Anmärkning	SR
1	3342430-0	1	-	-	-	-		Distribution pipe	Fördelningsrör		3
2	3458611-5	1	-	-	-	-		Gasket	Packning	(3342431)	2
3	3342432-6	1	-	-	-	-		Nut	Mutter		2
4	3342433-4	1	-	-	-	-		Washer	Bricka		2
5	924050-8	5	-	-	-	-		Screw	Skruv		2
6	949278-6	5	-	-	-	-		Flange lock nut	Flänslåsmutter	(3342407)	2
7	3342434-2	1	-	-	-	-		Pipe	Fäströr		3
8	3342435-9	1	-	-	-	-		Nipple	Nippel		2
9	8401128-7	1	-	-	-	-		Gasket	Packning		5
10	3343859-9	2	-	-	-	-		Gasket	Packning		1
11	8406920-2	1	-	-	-	-		Nipple	Nippel		5
12	3342436-7	1	-	-	-	-		Valve	Ventil		2
13	3458610-7	1	-	-	-	-		Gasket	Packning	(3296888)	2
14	*924061*	1	-	-	-	-	OP	Stud	Pinnskruv	(3267264)	2
15	3342437-5	1	-	-	-	-		Nut	Mutter		2
16	940109-2	1	-	-	-	-		Lock washer	Låsbricka		2
17	3342438-3	1	-	-	-	-		Screw	Skruv		2
18	1235094-8	1	-	-	-	-		Clip	Clips		3
19	976733-6	X	-	-	-	-		Hose	Slang	(1306702)	2
20	3290997-0	2	-	-	-	-		Elbow pipe	Knärör		2
21	3430995-5	1	-	-	-	-		Hose	Slang		3
22	3416128-1	1	-	-	-	-		Modulator valve	Modulatorventil		2
23	3416070-5	1	-	-	-	-		Bracket	Konsol		3
24	3273183-8	2	-	-	-	-		Rubber bushing	Gummibussning		3
25	3273182-0	2	-	-	-	-		Spacer tube	Distansrör		3
26	940090-4	2	-	-	-	-		Washer	Bricka		2
27	955780-2	2	-	-	-	-		Nut	Mutter		2
28	3416122-4	2	-	-	-	-		Hose	Slang		2
29	3416124-0	1	-	-	-	-		Vacuum tank	Vakuumtank		3
30	3416126-5	1	-	-	-	-		Bracket	Konsol		3
31	3120149-4	5	-	-	-	-		Screw	Skruv		2
32	3122499-1	5	-	-	-	-		Nut	Mutter		2
33	3413171-4	1	-	-	-	-		Connecting pipe	Anslutningsrör		3
34	3416506-8	1	-	-	-	-		Hose	Slang		3
35	1266667-3	1	-	-	-	-		Connector	Skarvstycke		3
36	1266666-5	1	-	-	-	-		Hose	Slang		2
37	1266665-7	1	-	-	-	-		Pulsair valve	Pulsairventil		3
38	3432101-8	1	-	-	-	-		Bracket	Konsol		3
39	3416120-8	1	-	-	-	-		Clamp	Klämma		2
40	955272-0	1	-	-	-	-		Screw	Skruv		2
41	3416382-4	1	-	-	-	-		Pulsair pipe	Pulsairrör	CYL 1-4	3
	3416383-2	1	-	-	-	-		Pulsair pipe	Pulsairrör	CYL 2-3	3
42	3430996-3	1	-	-	-	-		Hose	Slang		3
43	3430994-8	1	-	-	-	-		Hose	Slang		3
44	3120852-3	1	-	-	-	-		Clamp	Klämma		2
45	3436491-9	1	-	-	-	-		Bracket	Konsol		3
46	3436542-9	1	-	-	-	-		Hose	Slang		3
47	3121332-5	1	-	-	-	-		Clamp	Klämma		2
48	3270374-6	2	-	-	-	-		Screw	Skruv		2

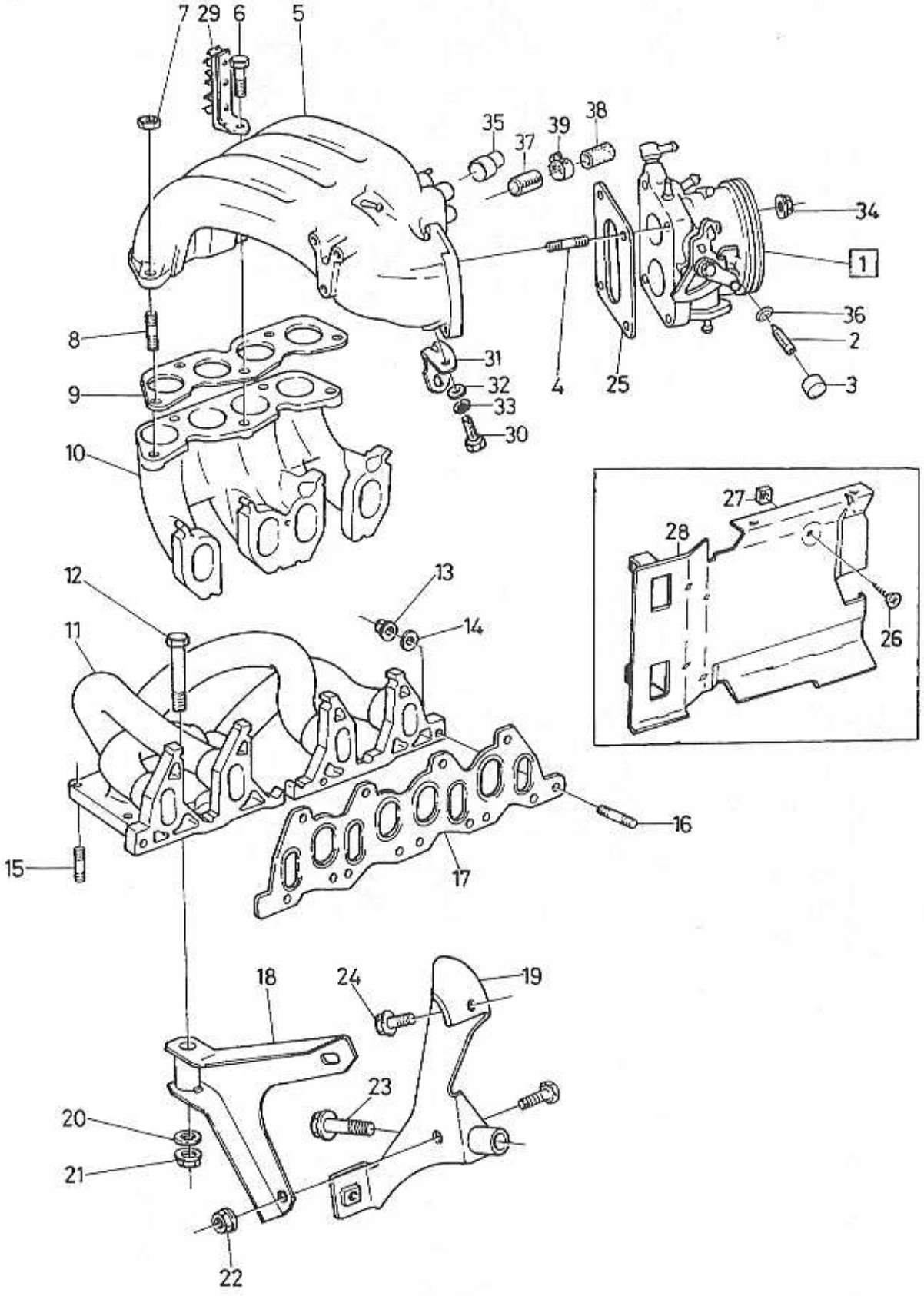
7
29
6
5
35
37
39
38
34
1
36
2
3
8
9
10
31
32
33
30
4
25
27
28
26
12
13
14
11
16
15
17
18
24
19
23
20
21
22

A	B18E,ED
B	B18ES
C	B18F
D	B18EP,FP
E	

INDUCTION AND EXHAUST MANIFOLD VALVE HOUSING — INSUGNINGS- OCH AVGASSAMLARRÖR SPJÄLLHUS

Group / Grupp 25

Fig	Part No. / Artikelnummer	Quantity / Antal A	B	C	D	E	PS	Description	Benämning	Notes / Anmärkning	SR
1	*(3436672)*	1	-	-	-	-	SP	Throttle control	Gasreglage	REPL 1 PCS 3436673-2, 3449810-5.	4
	3436673-2	-	1	-	-	-		Throttle control	Gasreglage		4
	3418570-2	-	-	1	-	-		Throttle control	Gasreglage		4
	(3448965)	-	-	-	1	-	SP	Throttle control	Gasreglage	CH -563999	4
										REPL 1 PCS 3461365-3, 1 PCS 3123015-4.	
	(3457826)	-	-	-	1	-	SP	Throttle control	Gasreglage	CH 564000-566659	4
										REPL 1 PCS 3461365-3, 1 PCS 3123015-4.	
	3461365-3	-	-	-	1	-		Throttle control	Gasreglage	CH 566660-	4
2	3344069-4	1	1	-	-	-		• Adjusting screw	• Ställskruv	(3342110)	3
	3344816-8	-	-	-	1	-		• Adjusting screw	• Ställskruv	M6	3
	3344817-6	-	-	-	1	-		• Adjusting screw	• Ställskruv	M7	3
3	3277158-6	1	1	-	-	-		• Plug	• Propp		2
	3120934-9	-	-	1	-	-		• Plug	• Propp		2
	3120933-1	-	-	-	1	-		• Plug	• Propp	CH -566659	2
	3460362-1	-	-	-	1	-		• Plug	• Propp	CH 566660-	3
4	3342405-2	4	4	4	-	-		Stud	Pinnskruv		2
	3121654-2	-	-	-	4	-		Stud	Pinnskruv	CH -566659	2
	3121654-2	-	-	-	3	-		Stud	Pinnskruv	CH 566660-	2
	3123015-4	-	-	-	1	-		Stud	Pinnskruv	CH 566660-	2
5	*(3342403)*	1	1	-	-	-	SP	Inlet manifold	Inloppsrör	CH-504258	4
										REPL 1 PCS 3343037-2, 1 PCS 3343757-5, 1 PCS 955272-0, 1 PCS 8422112-6, 1 PCS 3105591-6.	
	3343037-2	1	1	1	-	-		Inlet manifold	Inloppsrör	CH 504259- (3342946)	4
	3454316-5	-	-	-	1	-		Inlet manifold	Inloppsrör	CH -576317	4
	3344843-2	-	-	-	1	-		Inlet manifold	Inloppsrör	CH 576318-	4
6	3342406-0	3	3	3	3	-		Screw	Skruv		2
7	949278-6	4	4	4	4	-		Flange lock nut	Flänslåsmutter	(3342407)	2
8	3342947-3	4	4	4	4	-		Stud	Pinnskruv		2
9	3344314-4	1	1	1	1	-		Gasket	Packning	(3342404)	1
10	3342400-3	1	-	1	1	-		Inlet manifold	Inloppsrör		4
	3342408-6	-	1	-	-	-		Inlet manifold	Inloppsrör		4
11	3416373-3	1	-	-	-	-		Exhaust manifold	Avgasgrenrör	CH-542769	4
	3434339-2	1	-	-	1	-		Exhaust manifold	Avgasgrenrör	CH 542770-	4
	3416287-5	-	1	-	-	-		Exhaust manifold	Avgasgrenrör		4
	3416373-3	-	-	1	-	-		Exhaust manifold	Avgasgrenrör	(3430943)	4
12	3122327-4	1	1	1	1	-		Bolt	Bult		2
13	3344377-1	10	10	10	10	-		Nut	Mutter	(3342110)	2
14	3104616-2	10	10	10	10	-		Washer	Bricka		2
15	3122325-8	6	6	6	6	-		Stud	Pinnskruv		2
16	3287760-7	10	10	-	10	-		Stud	Pinnskruv		2
	3287760-7	-	-	10	-	-		Stud	Pinnskruv	(3343036)	2
17	3465968-0	1	1	-	1	-		Gasket	Packning	(3344313)	3
	3451590-8	-	-	1	-	-		Gasket	Packning	CH-540657	1
	3465968-0	-	-	1	-	-		Gasket	Packning	CH 540658- (3344313)	3
18	*(3418535)*	1	1	1	-	-	SP	Bracket	Konsol	REPL 1 PCS 3467307-9, 1 PCS 3432902-9.	3
	(3418535)	-	-	-	1	-	SP	Bracket	Konsol	CH -578936	3
										REPL 1 PCS 3467307-9, 1 PCS 3432902-9.	
	3467307-9	-	-	-	1	-		Bracket	Konsol	CH 578937-	4
19	*(3432624)*	1	1	1	1	-	SP	Bracket	Konsol	CH -578654	3
										REPL 1 PCS 3467307-9, 1 PCS 3432902-9.	
	3465504-3	-	-	-	1	-		Bracket	Konsol	CH 578655-	3

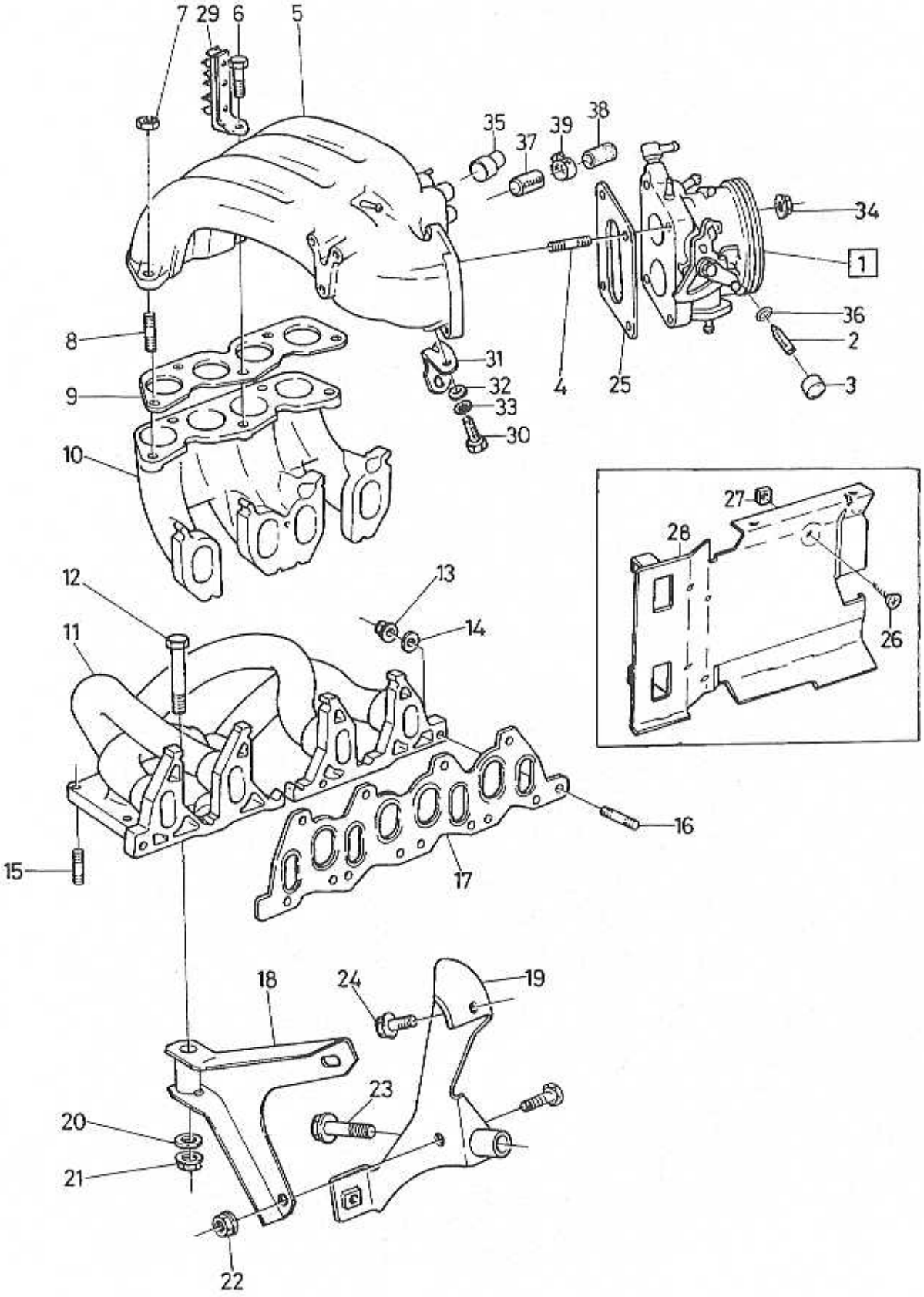
7
29
6
5
35
37
39
38
34
1
36
2
3
8
9
10
31
32
33
30
4
25
27
28
26
12
11
13
14
16
15
17
18
24
19
23
20
21
22

A	B18E,ED
B	B18ES
C	B18F
D	B18EP,FP
E	

INDUCTION AND EXHAUST MANIFOLD VALVE HOUSING

INSUGNINGS- OCH AVGASSAMLARRÖR SPJÄLLHUS

Group / Grupp 25

Page / Sida 137

Fig	Part No. / Artikelnummer	Quantity / Antal A	B	C	D	E	PS	Description	Benämning	Notes / Anmärkning	SR
	3432902-9	1	1	1	1	-		Bracket, assembly	Konsol, sammanställning		2
20	955894-1	1	1	1	1	-		Washer	Bricka		2
21	3122198-9	1	1	1	1	-		Lock nut	Låsmutter		1
22	948645-7	2	2	2	1	-		Flange lock nut	Flänslåsmutter		2
23	946472-8	1	1	1	1	-		Flange screw	Flänsskruv		2
24	946440-5	3	3	3	3	-		Flange screw	Flänsskruv		2
25	3342411-0	1	1	1	-	-		Gasket	Packning		2
	3453753-0	-	-	-	1	-		Gasket	Packning	(3450154)	2
26	3270419-9	4	4	4	4	-		Screw	Skruv		2
27	3269555-3	4	4	4	4	-		Nut	Mutter		3
28	3435167-6	1	1	1	1	-		Heat shield	Värmesköld	L.H.D. -1992	4
	3465588-6	1	1	1	1	-		Heat shield	Värmesköld	L.H.D. 1993-	4
	(3454465)	1	1	1	1	-	SP	Heat shield	Värmesköld	R.H.D. -1992	4
	3459837-5	1	1	1	1	-		Heat shield	Värmesköld	R.H.D. 1993-	4
29	3343343-4	1	1	1	1	-		Cable clamp	Ledningsklammer		2
30	3342406-0	1	1	-	1	-		Screw	Skruv		2
	955272-0	1	1	-	-	-		Screw	Skruv		2
31	3343757-5	1	1	1	1	-		Bracket	Konsol		3
32	8422112-6	1	1	1	1	-		Washer	Bricka		5
33	3105591-6	1	1	1	1	-		Washer	Bricka		2
34	3344377-1	1	1	1	1	-		Nut	Mutter	(3342110)	2
35	3344391-2	2	2	2	2	-		Plug	Propp		3
36	3344474-6	1	-	-	-	-		O-ring	O-ring	B18E,B18ED	3
37	3121170-9	1	1	1	1	-		Plug	Propp		3
	3449810-5	1	-	-	-	-		Plug	Propp		3
38	3123004-8	1	1	1	1	-		Sealing plug	Tätningsplugg		3
39	943472-1	1	1	1	1	-		Hose clamp	Slangklamma		2

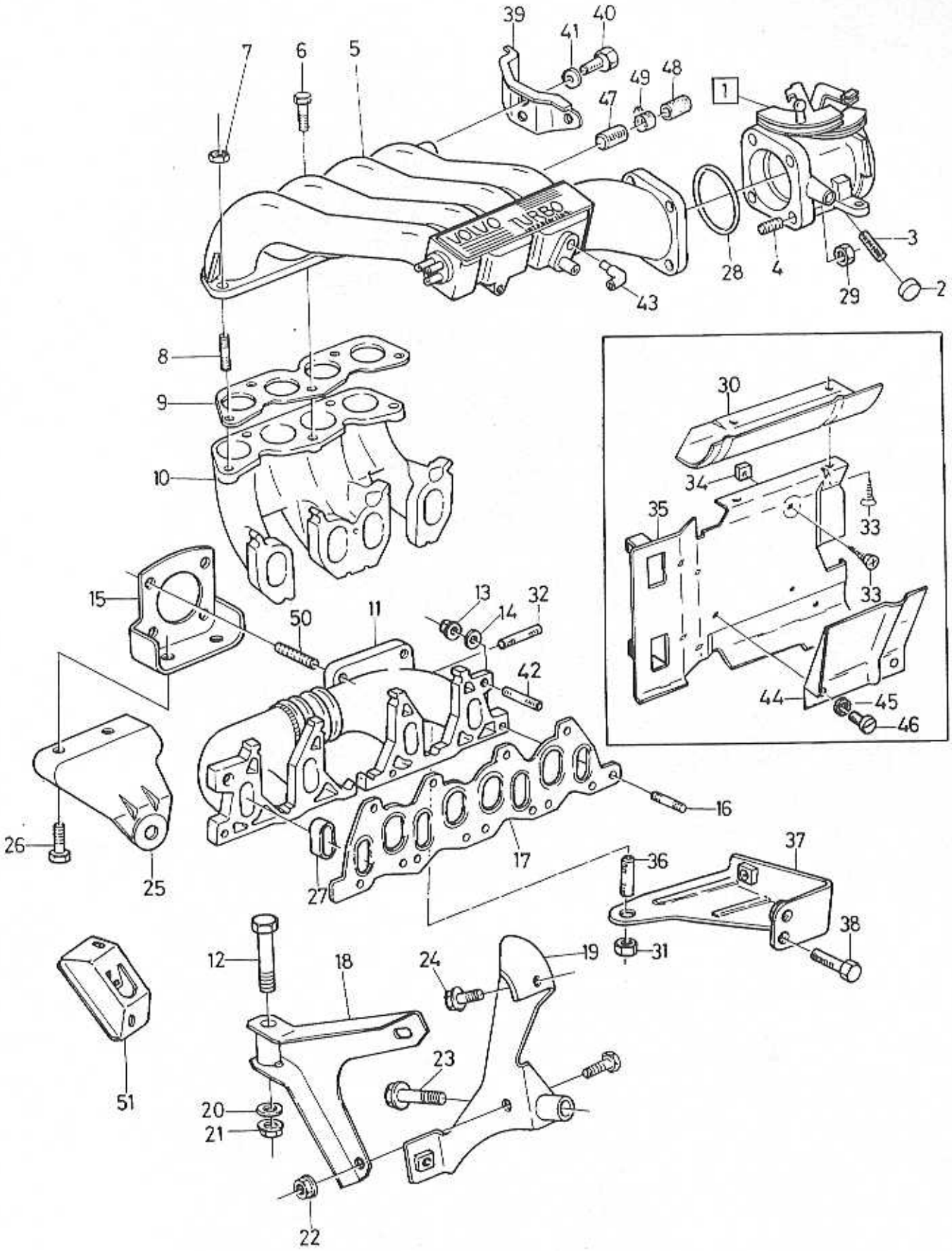
VOLVO TURBO

A
B
C
D
E

INDUCTION AND EXHAUST MANIFOLD
VALVE HOUSING

INSUGNINGS- OCH AVGASSAMLARRÖR
SPJÄLLHUS

Group
Grupp
25

Page
Sida
139

TURBO

Fig	Part No. Artikelnummer	Quantity / Antal					P S	Description	Benämning	Notes Anmärkning	S R
		A	B	C	D	E					
1	3418845-8	1	-	-	-	-		Throttle control	Gasreglage	CH -564637	4
	3453775-3	1	-	-	-	-		Throttle control	Gasreglage	CH 564638-	4
2	3120934-9	1	-	-	-	-		• Plug	• Propp	CH -564637	2
	3460362-1	1	-	-	-	-		• Plug	• Propp	CH 564638- (3460361)	3
3	3344818-4	1	-	-	-	-		• Adjusting screw	• Ställskruv	CH 564638-	3
4	924050-8	4	-	-	-	-		Screw	Skruv	CH -564637	2
	3121654-2	3	-	-	-	-		Stud	Pinnskruv	CH 564638-	2
	3123015-4	1	-	-	-	-		Stud	Pinnskruv	CH 564638-	2
5	*(3344160)*	1	-	-	-	-	SP	Inlet manifold	Inloppsrör	CH -567599 REPL 1 PCS 3459632-0, 1 PCS 3468050-4. (3342935)	4
	3459632-0	1	-	-	-	-		Inlet manifold	Inloppsrör	CH 567600-576317	4
	3344847-3	1	-	-	-	-		Inlet manifold	Inloppsrör	CH 576318-	4
6	3342406-0	3	-	-	-	-		Screw	Skruv		2
7	949278-6	4	-	-	-	-		Flange lock nut	Flänslåsmutter	(3342407)	2
8	924050-8	4	-	-	-	-		Screw	Skruv		2
9	3344314-4	1	-	-	-	-		Gasket	Packning	CH -563400 (3342404)	1
	3456027-6	1	-	-	-	-		Heat shield	Värmesköld	CH 563401-	3
10	3342400-3	1	-	-	-	-		Inlet manifold	Inloppsrör		4
11	*(3449141)*	1	-	-	-	-	SP	Exhaust manifold	Avgasgrenrör	CH -540312 REPL 1 PCS 3455731-4, 1 PCS 3451590-8, 1 PCS 3448102-8, 1 PCS 3455379-2.	4
	3455379-2	1	-	-	-	-		Exhaust manifold	Avgasgrenrör	CH 540313- (3454337)	4
12	3120922-4	1	-	-	-	-		Bolt	Bult		3
13	3344377-1	12	-	-	-	-		Nut	Mutter	(3342110)	2
14	3104616-2	12	-	-	-	-		Washer	Bricka		2
15	*3432974*	1	-	-	-	-	OP	Bracket	Konsol		3
16	3287760-7	10	-	-	-	-		Stud	Pinnskruv		2
17	3451590-8	1	-	-	-	-		Gasket	Packning		1
18	3467307-9	1	-	-	-	-		Bracket	Konsol	(3432903)	4
19	3432902-9	1	-	-	-	-		Bracket, assembly	Konsol, sammanställning	CH -578654	2
	3465504-3	1	-	-	-	-		Bracket	Konsol	CH 578655-	3
20	955894-1	1	-	-	-	-		Washer	Bricka		2
21	3122198-9	1	-	-	-	-		Lock nut	Låsmutter		1
22	948645-7	2	-	-	-	-		Flange lock nut	Flänslåsmutter		2
23	946472-8	1	-	-	-	-		Flange screw	Flänsskruv	(965233)	2
24	946440-5	3	-	-	-	-		Flange screw	Flänsskruv		2
25	3432977-1	1	-	-	-	-		Bracket	Konsol	CH -533096	3
	3448102-8	1	-	-	-	-		Bracket	Konsol	CH 533097-	3
26	947107-9	3	-	-	-	-		Flange screw	Flänsskruv		2
27	3343034-9	4	-	-	-	-		Bushing	Bussning		2
28	3343060-4	1	-	-	-	-		O-ring	O-ring	CH -564637	2
	3453753-0	1	-	-	-	-		Gasket	Packning	CH 564638-	2
29	3343061-2	4	-	-	-	-		Nut	Mutter		3
30	3435169-2	1	-	-	-	-		Protector plate	Grovskydd		4
31	945408-3	1	-	-	-	-		Flange nut	Flänsmutter		2
32	3121462-0	1	-	-	-	-		Stud	Pinnskruv		2
33	3270419-9	6	-	-	-	-		Screw	Skruv	-1989	2
34	3269555-3	6	-	-	-	-		Nut	Mutter	-1989	3
35	3435167-6	1	-	-	-	-		Heat shield	Värmesköld	L.H.D. -1992	4
	3465588-6	1	-	-	-	-		Heat shield	Värmesköld	L.H.D. 1993-	4
	3435124-7	1	-	-	-	-		Heat shield	Värmesköld	R.H.D. -1989	4
	(3454465)	1	-	-	-	-	SP	Heat shield	Värmesköld	R.H.D. 1990-1992	4
	3459837-5	1	-	-	-	-		Heat shield	Värmesköld	R.H.D. 1993-	4
36	3121463-8	1	-	-	-	-		Stud	Pinnskruv		2
37	3447670-5	1	-	-	-	-		Bracket	Konsol		2

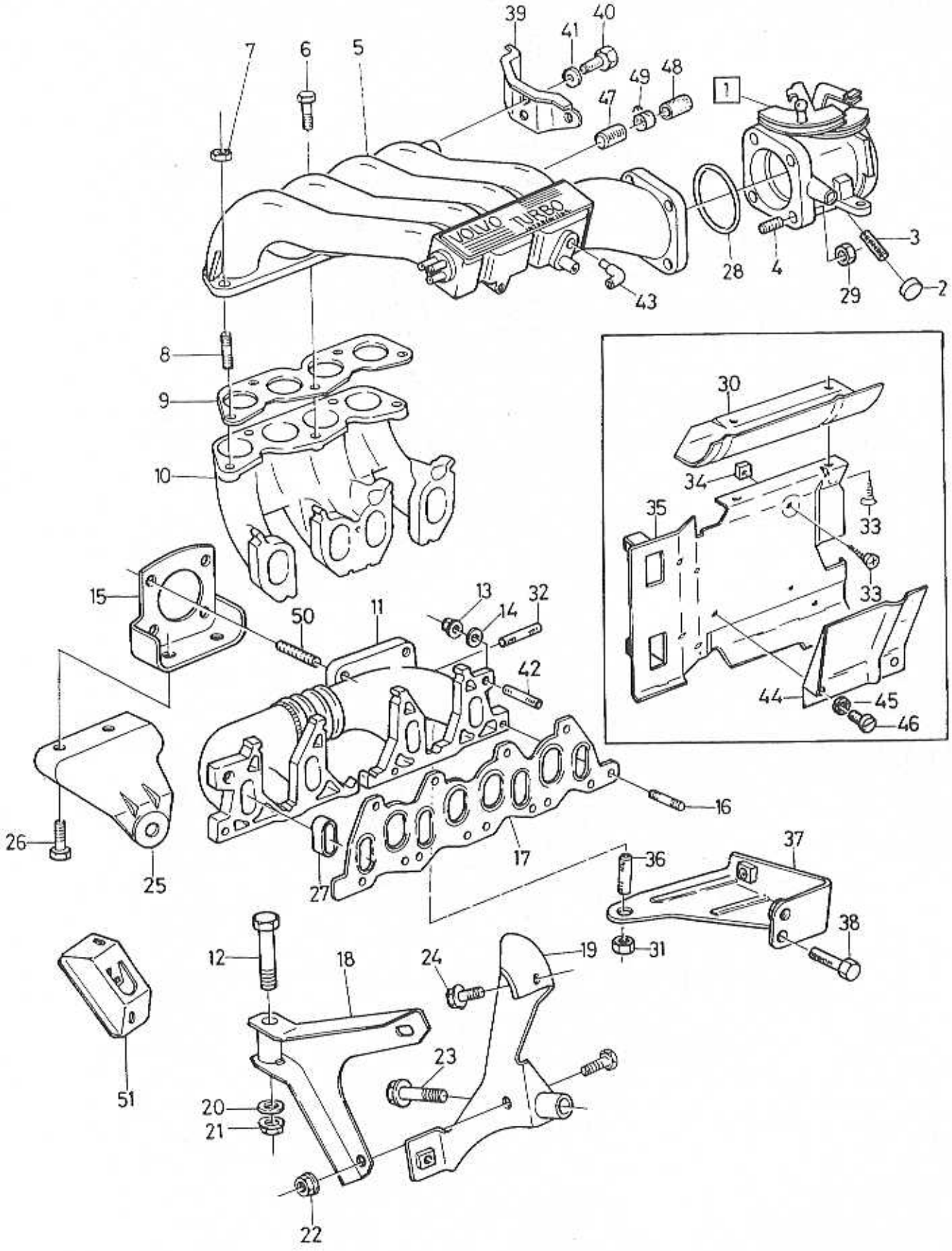

VOLVO PARTS
1025 18760

A
B
C
D
E

INDUCTION AND EXHAUST MANIFOLD — INSUGNINGS- OCH AVGASSAMLARRÖR
VALVE HOUSING — SPJÄLLHUS

TURBO

Group / Grupp 25

Page / Sida 141

Fig	Part No. / Artikelnummer	Quantity / Antal A	B	C	D	E	PS	Description	Benämning	Notes / Anmärkning	SR
38	965175-3	2	-	-	-	-		Flange screw	Flänsskruv		2
39	3448824-7	1	-	-	-	-		Bracket	Konsol		3
40	955271-2	2	-	-	-	-		Hexagon screw	Sexkantsskruv		2
41	8422112-6	2	-	-	-	-		Washer	Bricka		5
42	3344257-5	2	-	-	-	-		Stud	Pinnskruv		2
43	3344135-3	1	-	-	-	-		Pipe bend	Rörböj	O.DIA 18.6	3
	3344328	1	-	-	-	-	OP	Pipe bend	Rörböj	O.DIA 19.0	3
44	3454466-8	1	-	-	-	-		Heat shield	Värmesköld	R.H.D, ABS. 1990-	4
45	976944-9	2	-	-	-	-		Washer	Bricka	(960141) R.H.D, ABS	2
46	947107-9	2	-	-	-	-		Flange screw	Flänsskruv	R.H.D, ABS (940199)	2
47	3121170-9	1	-	-	-	-		Plug	Propp		3
48	3123004-8	1	-	-	-	-		Sealing plug	Tätningsplugg		3
49	943472-1	1	-	-	-	-		Hose clamp	Slangklamma		2
50	3418813-6	4	-	-	-	-		Stud	Pinnskruv		3
51	3448102-8	1	-	-	-	-		Bracket	Konsol		3

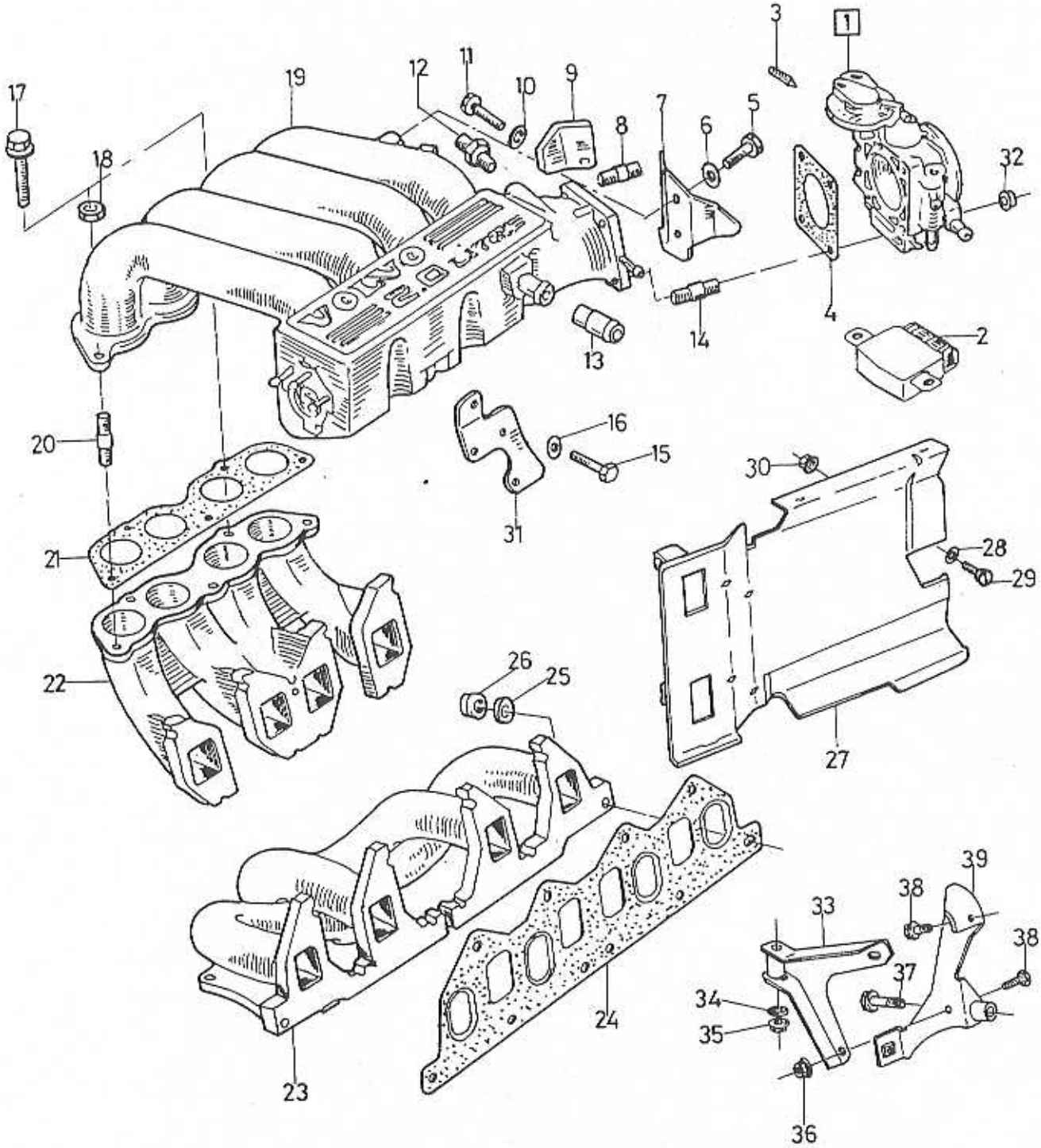

VOLVO-PARTS
1025-18831

A
B
C
D
E

INDUCTION AND EXHAUST MANIFOLD
VALVE HOUSING

INSUGNINGS- OCH AVGASSAMLARRÖR
SPJÄLLHUS

Group
Grupp
25

Page
Sida
143

B20F

Fig	Part No. Artikelnummer	Quantity / Antal A	B	C	D	E	P S	Description	Benämning	Notes Anmärkning	S R
1	3459088-5	1	-	-	-	-		Throttle control	Gasreglage	(3466205)	5
2		-	-	-	-	-		•Switch	•Strömställare	SEE 28•209	
3	3344818-4	1	-	-	-	-		Adjusting screw	Ställskruv		3
4	3453753-0	1	-	-	-	-		Gasket	Packning		2
5	955271-2	2	-	-	-	-		Hexagon screw	Sexkantsskruv		2
6	8422112-6	2	-	-	-	-		Washer	Bricka		5
7	3345038-8	1	-	-	-	-		Bracket	Konsol		3
8	3123015-4	1	-	-	-	-		Stud	Pinnskruv		2
9	3467323-6	1	-	-	-	-		Bracket	Konsol		3
10	955949-3	1	-	-	-	-		Lock washer	Låsbricka		2
11	955295-1	1	-	-	-	-		Screw	Skruv		2
12	3465202-4	1	-	-	-	-		Nipple	Nippel		3
13	3457463-2	1	-	-	-	-		Nipple	Nippel		3
14	3121654-2	4	-	-	-	-		Stud	Pinnskruv		2
15	955295-1	4	-	-	-	-		Screw	Skruv		2
16	955949-3	4	-	-	-	-		Lock washer	Låsbricka		2
17	3345037-0	X	-	-	-	-		Screw	Skruv		3
18	949278-6	X	-	-	-	-		Flange lock nut	Flänslåsmutter	(3342407)	2
19	3472648-9	1	-	-	-	-		Inlet manifold	Inloppsrör	-1993 (3467322)	4
	3472648-9	1	-	-	-	-		Inlet manifold	Inloppsrör	1994-	4
20	3121654-2	X	-	-	-	-		Stud	Pinnskruv		2
21	3460129-4	1	-	-	-	-		Gasket	Packning		3
22	3345036-2	1	-	-	-	-		Inlet manifold	Inloppsrör		4
23	3466204-9	1	-	-	-	-		Exhaust manifold	Avgasgrenrör		4
24	3466617-2	1	-	-	-	-		Gasket	Packning	(3344866)	1
25	3344377-1	10	-	-	-	-		Nut	Mutter		2
26	955894-1	10	-	-	-	-		Washer	Bricka		2
27	3435167-6	1	-	-	-	-		Heat shield	Värmesköld	L.H.D	4
	(3454465)	1	-	-	-	-	SP	Heat shield	Värmesköld	R.H.D	4
28	976944-9	X	-	-	-	-		Washer	Bricka	(960141)	2
29	947107-9	X	-	-	-	-		Flange screw	Flänsskruv	(940199)	2
30	3121961-1	X	-	-	-	-		Nut	Mutter		3
31	*(3458180)*	1	-	-	-	-	SP	Bracket	Konsol	CH -589342	3
	3462130-0	1	-	-	-	-		Bracket	Konsol	CH 589343-	3
32	3343061-2	2	-	-	-	-		Nut	Mutter		3
33	3467307-9	1	-	-	-	-		Bracket	Konsol		4
34	955894-1	1	-	-	-	-		Washer	Bricka		2
35	3122198-9	1	-	-	-	-		Lock nut	Låsmutter		1
36	948645-7	2	-	-	-	-		Flange lock nut	Flänslåsmutter		2
37	946472-8	1	-	-	-	-		Flange screw	Flänsskruv		2
38	946440-5	2	-	-	-	-		Flange screw	Flänsskruv		2
39	3465504-3	1	-	-	-	-		Bracket	Konsol		3

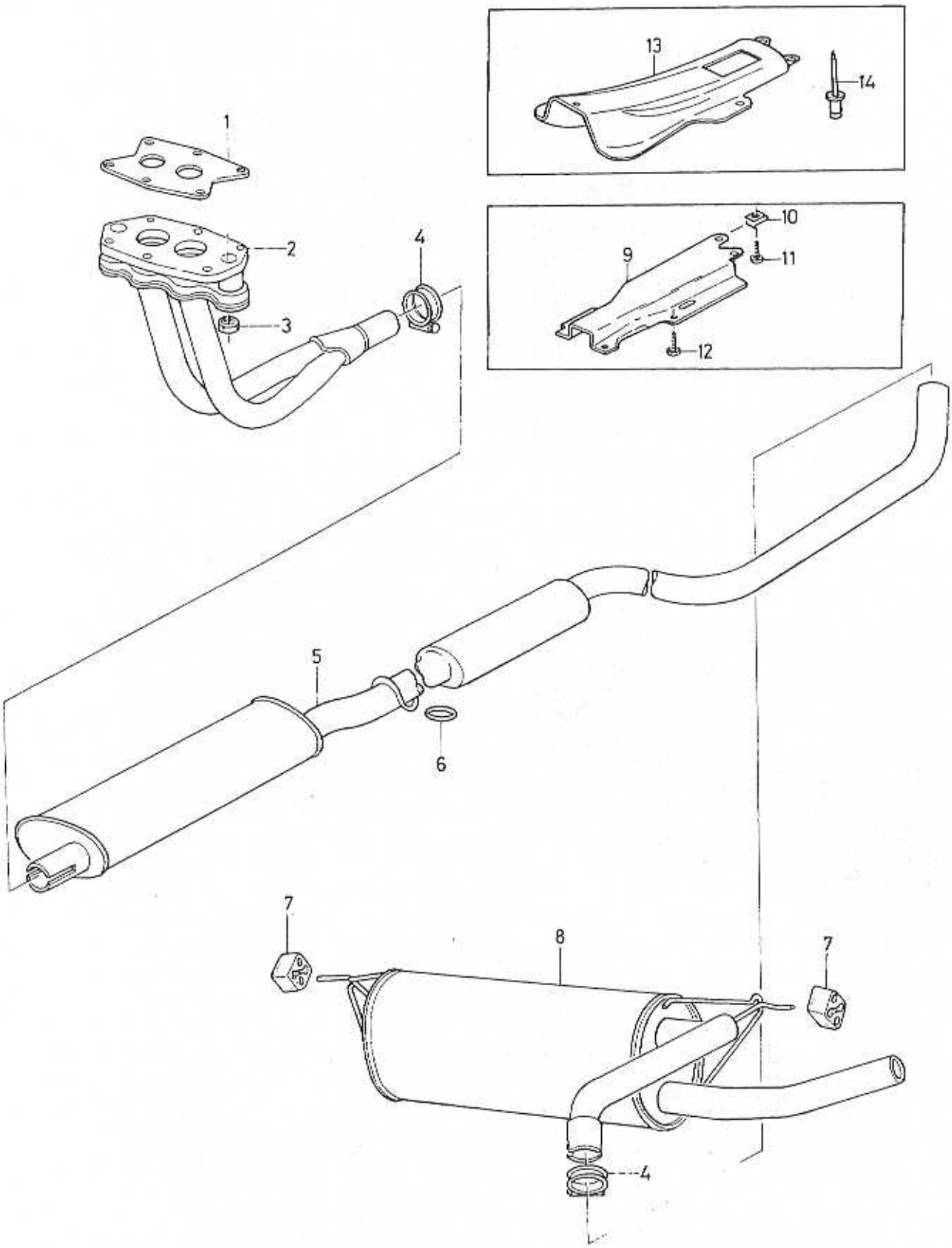

VOLVO PARTS
1025 18354

A
B
C
D
E

EXHAUST SYSTEM — AVGASSYSTEM

Group / Grupp 25

Page / Sida 145

B18ES, B18E. MAN.TRANS

Fig	Part No. Artikelnummer	Quantity / Antal A	B	C	D	E	PS	Description	Benämning	Notes Anmärkning	SR
1	3414302-4	1	-	-	-	-		Gasket	Packning	CH -542769	1
	3447360-3	1	-	-	-	-		Gasket	Packning	CH 542770-	1
2	3433140-5	1	-	-	-	-		Exhaust pipe, front	Avgasrör, främre	CH -542769	1
	3447625-9	1	-	-	-	-		Exhaust pipe	Avgasrör	CH 542770-	1
3	3122198-9	6	-	-	-	-		Lock nut	Låsmutter		1
4	976472-1	2	-	-	-	-		Clamp	Klämma	(968353)	1
5	3433627-1	1	-	-	-	-		Silencer, front	Ljuddämpare, främre	REPL 1PCS 3473008-5, 1PCS 3473009-3, 1PCS 3473002-8.	1
6	667503-7	2	-	-	-	-		Rubber ring	Gummiring		1
7	1206468-9	2	-	-	-	-		Shackle	Hänke		1
8	3433630-5	1	-	-	-	-		Silencer, rear	Ljuddämpare, bakre		1
9	3432858-3	1	-	-	-	-		Heat shield	Värmesköld		4
10	3275345-1	1	-	-	-	-		Nut	Mutter		4
11	3120988-5	1	-	-	-	-		Screw	Skruv	(3270382)	5
12	3121591-6	3	-	-	-	-		Screw	Skruv	(3120073)	2
13	3463733-0	1	-	-	-	-		Heat shield	Värmesköld	CH -570001 (3435529)	4
	3463733-0	1	-	-	-	-		Heat shield	Värmesköld	CH 570002- (3463732)	4
14	3270186-4	5	-	-	-	-		Rivet	Nit		2

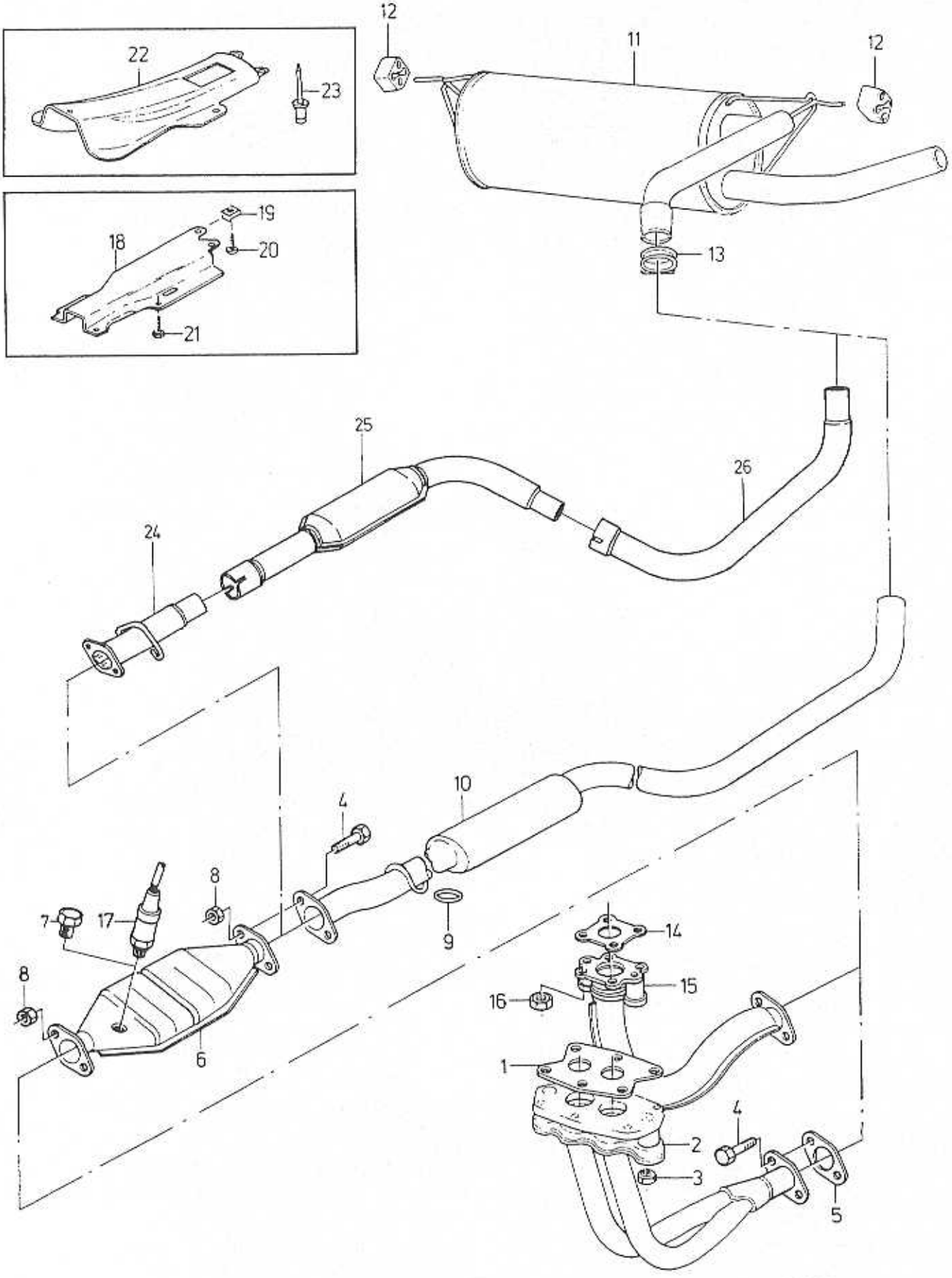

VOLVO
Genuine Parts
NL 250 20160

A	B18ED
B	B18F
C	B18FT
D	B18FTM
E	B18E,AUTO.TRANS

EXHAUST SYSTEM — AVGASSYSTEM

Group / Grupp 25

Page / Sida 147

Fig	Part No. / Artikelnummer	Quantity / Antal A	B	C	D	E	PS	Description	Benämning	Notes / Anmärkning	SR
1	3414302-4	1	1	-	-	-		Gasket	Packning	CH-542769	1
	3447360-3	1	1	-	-	1		Gasket	Packning	CH 542770-	1
2	3433719-6	1	1	-	-	-		Exhaust pipe	Avgasrör	CH-542769	1
	3447626-7	1	1	-	-	1		Exhaust pipe, front	Avgasrör, främre	CH 542770-	1
3	3122198-9	6	6	-	-	6		Lock nut	Låsmutter		1
4	970951-0	4	4	4	4	4		Screw	Skruv	(955321)	2
5	3435238-5	1	1	1	1	1		Gasket	Packning		2
6	3448624-1	1	-	-	-	-		Catalytic converter	Katalysator		2
	3432080-4	-	1	1	-	-		Catalytic converter	Katalysator		2
	3449606-7	-	-	-	-	1		Catalytic converter	Katalysator		2
	3450200-5	-	-	-	1	-		Silencer	Ljuddämpare		2
7	3445896-8	1	1	1	1	1		Plug	Propp		3
8	971098-9	4	4	4	4	1		Flange lock nut	Flänslåsmutter	(949279)	2
9	667503-7	2	2	2	2	2		Rubber ring	Gummiring		1
10	3417329-4	1	1	-	-	1		Silencer	Ljuddämpare	REPL 1PCS 3473008-5, 1PCS 3473009-3, 1PCS 3473004-4.	1
	(3448847)	-	-	1	1	-	SP	Exhaust pipe	Avgasrör	REPL 1 PCS 3473007-7, 1 PCS 3473010-1, 1 PCS 3473011-9, 2 PCS 3923442-2. (3432081)	1
11	3433630-5	1	1	-	-	1		Silencer, rear	Ljuddämpare, bakre		1
	3467687-4	-	-	1	1	-		Silencer, rear	Ljuddämpare, bakre	(3448849)	1
12	1206468-9	2	2	2	2	2		Shackle	Hänke		1
13	976472-1	1	1	-	-	1		Clamp	Klämma	(968353)	1
	3923442-2	-	-	3	3	-		Clamp	Klämma		1
14	3434657-7	-	-	1	1	-		Gasket	Packning	CH -559417	1
	3450022-3	-	-	1	1	-		Gasket	Packning	CH 559418-	1
15	3434419-2	-	-	1	1	-		Exhaust pipe	Avgasrör	CH -559417	1
	3461176-4	-	-	1	1	-		Exhaust pipe, front	Avgasrör, främre	CH 559418- (3451277)	1
	3433172-8	-	-	1	1	-		Exhaust pipe, front	Avgasrör, främre	AUTO.TRANS, CH -559417	1
	3451278-0	-	-	1	1	-		Exhaust pipe	Avgasrör	AUTO.TRANS, CH 559418-	1
16	3418791-4	-	-	4	4	-		Nut	Mutter		3
17	*(3462685)*	-	1	1	-	-	SP	Lambda sond	Lambdasond	CH -590023 (3462685)(3436465)	1
	3474457-3	-	1	1	-	-		Lambda sond	Lambdasond	CH 590024-	1
18	3432858-3	1	1	1	-	-		Heat shield	Värmesköld		4
19	3275345-1	1	1	1	-	-		Nut	Mutter		4
20	3120988-5	1	1	1	-	-		Screw	Skruv		5
21	3121591-6	3	3	3	-	-		Screw	Skruv	(3120073)	2
22	3463733-0	1	1	1	1	1		Heat shield	Värmesköld	CH -570001 (3435529)	4
	3463733-0	1	1	1	1	1		Heat shield	Värmesköld	CH 570002- (3463732)	4
23	3270186-4	5	5	5	5	5		Rivet	Nit		2
☆ 24	3473007-7	-	-	1	1	-		Connecting pipe	Anslutningsrör		2
☆	3473004-4	1	1	-	-	-		Connecting pipe	Anslutningsrör		2
☆	3473002-8	-	-	-	-	1		Connecting pipe	Anslutningsrör		2
☆ 25	3473010-1	-	-	1	1	-		Exhaust pipe	Avgasrör		2
☆	3473008-5	1	1	-	-	1		Silencer	Ljuddämpare		2
☆ 26	3473011-9	-	-	1	1	-		Exhaust pipe	Avgasrör		2
☆	3473009-3	1	1	-	-	1		Exhaust pipe	Avgasrör		2

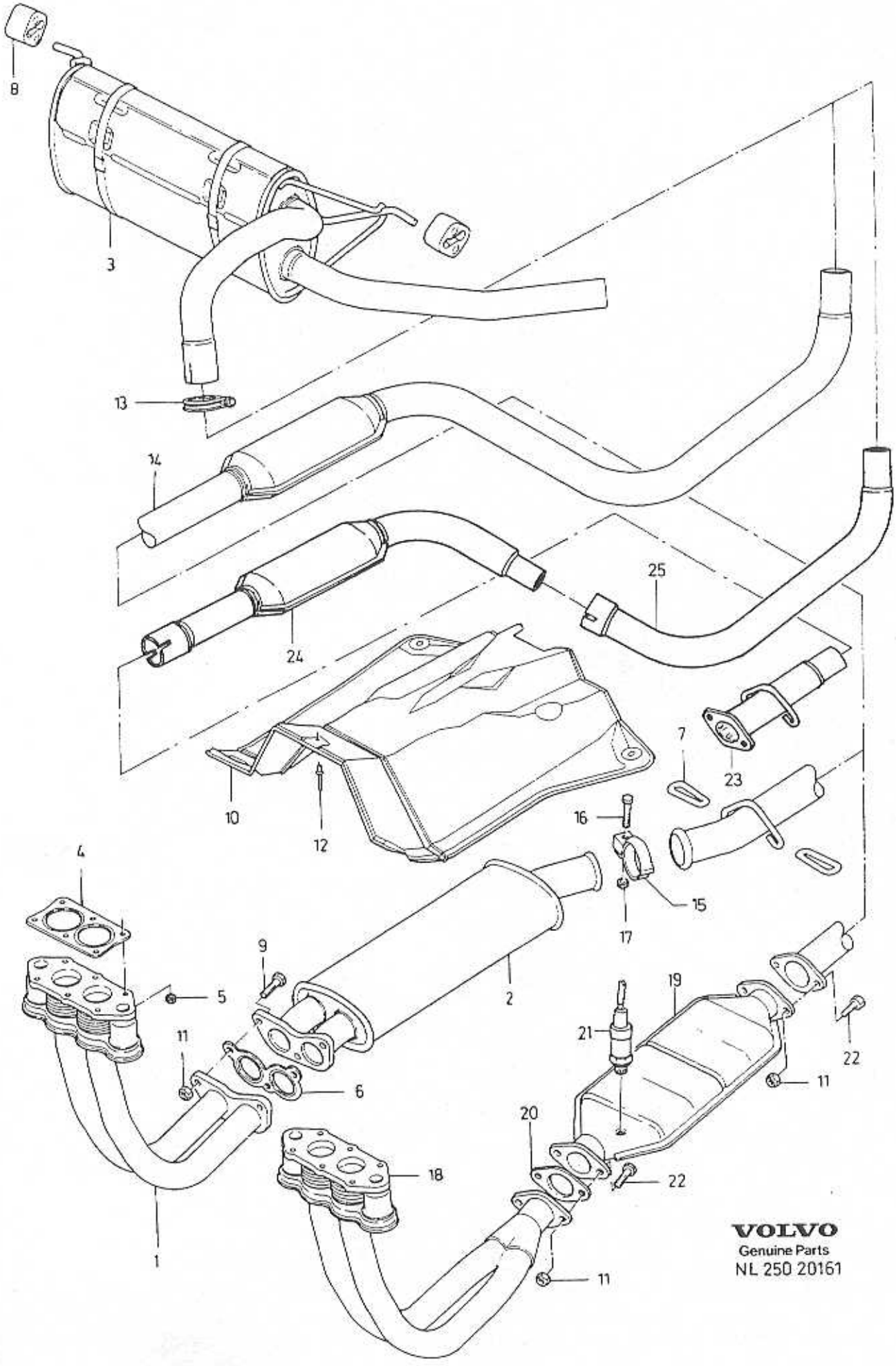
8
3
13
14
25
24
10
12
7
23
16
15
17
4
9
5
2
19
21
22
11
6
20
18
1
VOLVO
Genuine Parts
NL 250 20161

A	B18EP
B	B18FP
C	
D	
E	

EXHAUST SYSTEM — AVGASSYSTEM

Group / Grupp: 25

Page / Sida: 149

Fig	Part No. / Artikelnummer	Quantity / Antal A	B	C	D	E	PS	Description	Benämning	Notes / Anmärkning	SR
1	3452562-6	1	-	-	-	-		Exhaust pipe	Avgasrör		1
	3452664-0	1	-	-	-	-		Exhaust pipe, front	Avgasrör, främre	AUTO.TRANS	1
2	3456824-6	1	-	-	-	-		Silencer	Ljuddämpare		1
3	3467690-8	1	1	-	-	-		Silencer	Ljuddämpare	(3453207)	1
4	3447360-3	1	1	-	-	-		Gasket	Packning		1
5	3122198-9	6	6	-	-	-		Lock nut	Låsmutter		1
6	3452561-8	1	-	-	-	-		Gasket	Packning		1
7	667503-7	2	2	-	-	-		Rubber ring	Gummiring		1
8	1206468-9	2	2	-	-	-		Shackle	Hänke		1
9	970950-2	3	-	-	-	-		Hexagon screw	Sexkantsskruv	(955320)	2
10	3463733-0	1	1	-	-	-		Heat shield	Värmesköld	CH -570001 (3435529)	4
	3463733-0	1	1	-	-	-		Heat shield	Värmesköld	CH 570002- (3463732)	4
11	971098-9	3	4	-	-	-		Flange lock nut	Flänslåsmutter	(949279)	2
12	3270186-4	5	5	-	-	-		Rivet	Nit		2
13	3923441-4	3	3	-	-	-		Clamp	Klämma		1
14	*(3453345)*	1	-	-	-	-	SP	Exhaust pipe	Avgasrör	REPL 1 PCS 3473006-9, 1 PCS 3473008-5, 1 PCS 3473009-3, 2 PCS 3923441-4.	1
	3453210-1	-	1	-	-	-		Exhaust pipe	Avgasrör		1
15	3453685-4	1	-	-	-	-		Clamp	Klämma		1
16	948217-5	1	-	-	-	-		Flange screw	Flänsskruv		2
17	945408-3	1	-	-	-	-		Flange nut	Flänsmutter		2
18	3447626-7	-	1	-	-	-		Exhaust pipe, front	Avgasrör, främre		1
19	3432080-4	-	1	-	-	-		Catalytic converter	Katalysator		2
20	3435238-5	-	1	-	-	-		Gasket	Packning		2
21	3474457-3	-	1	-	-	-		Lambda sond	Lambdasond	(3462685)	1
22	970951-0	-	4	-	-	-		Screw	Skruv	(955321)	2
☆ 23	3473006-9	1	-	-	-	-		Connecting pipe	Anslutningsrör		2
☆ 24	3473008-5	1	-	-	-	-		Silencer	Ljuddämpare		2
☆ 25	3473009-3	1	-	-	-	-		Exhaust pipe	Avgasrör		2

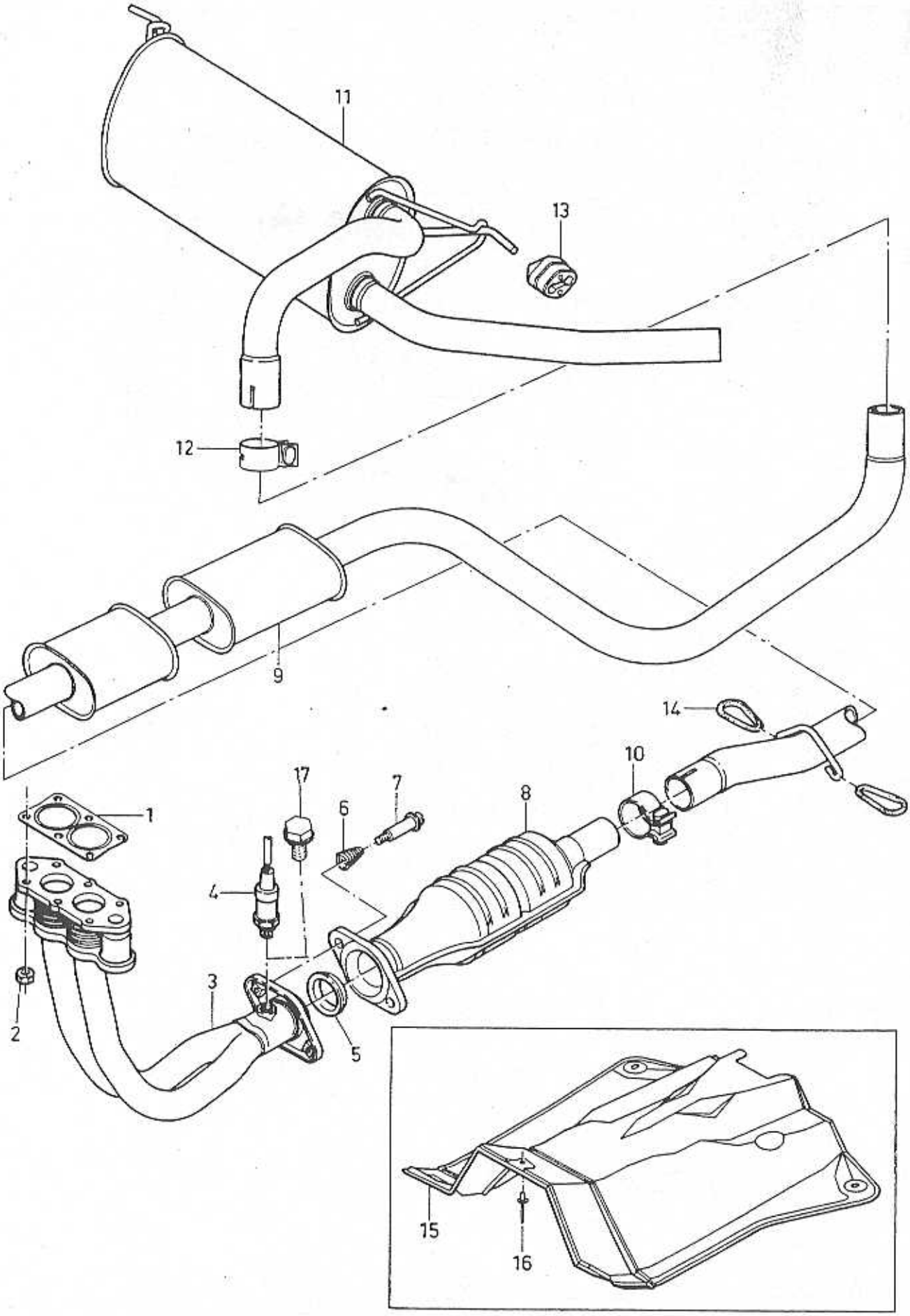

VOLVO PARTS
1025-18836

A
B
C
D
E

EXHAUST SYSTEM — AVGASSYSTEM

Group / Grupp 25

Page / Sida 151

B20F

Fig	Part No. / Artikelnummer	Quantity / Antal A	B	C	D	E	PS	Description	Benämning	Notes / Anmärkning	SR
1	3447360-3	1	-	-	-	-		Gasket	Packning		1
2	3122198-9	6	-	-	-	-		Lock nut	Låsmutter		1
3	3462226-6	1	-	-	-	-		Exhaust pipe, front	Avgasrör, främre		1
4	3474457-3	1	-	-	-	-		Lambda sond	Lambdasond	CH -590023 (3462685)	1
	3474457-3	1	-	-	-	-		Lambda sond	Lambdasond	CH 590024-	1
5	3461078-2	1	-	-	-	-		Gasket	Packning		1
6	3462287-8	2	-	-	-	-		Spring	Fjäder		1
7	3923213-7	2	-	-	-	-		Bolt	Bult		1
8	3461740-7	1	-	-	-	-		Catalytic converter	Katalysator		2
	3473369-1	1	-	-	-	-		Catalytic converter	Katalysator	B20FM	3
9	*(3466461)*	1	-	-	-	-	SP	Exhaust pipe	Avgasrör	-1995	1
	3485067-7	1	-	-	-	-		Exhaust pipe	Avgasrör	1996-	1
10	3923345-7	1	-	-	-	-		•Clamp	•Klämma		1
11	3458959-8	1	-	-	-	-		Silencer, rear	Ljuddämpare, bakre		1
12	3923345-7	1	-	-	-	-		•Clamp	•Klämma		1
13	3460718-4	2	-	-	-	-		•Shackle	•Hänke		2
14	667503-7	2	-	-	-	-		Rubber ring	Gummiring		1
15	3463733-0	1	-	-	-	-		Heat shield	Värmesköld	(3463732)	4
16	3270186-4	5	-	-	-	-		Rivet	Nit		2
17	3445896-8	1	-	-	-	-		Plug	Propp	B20FM	3

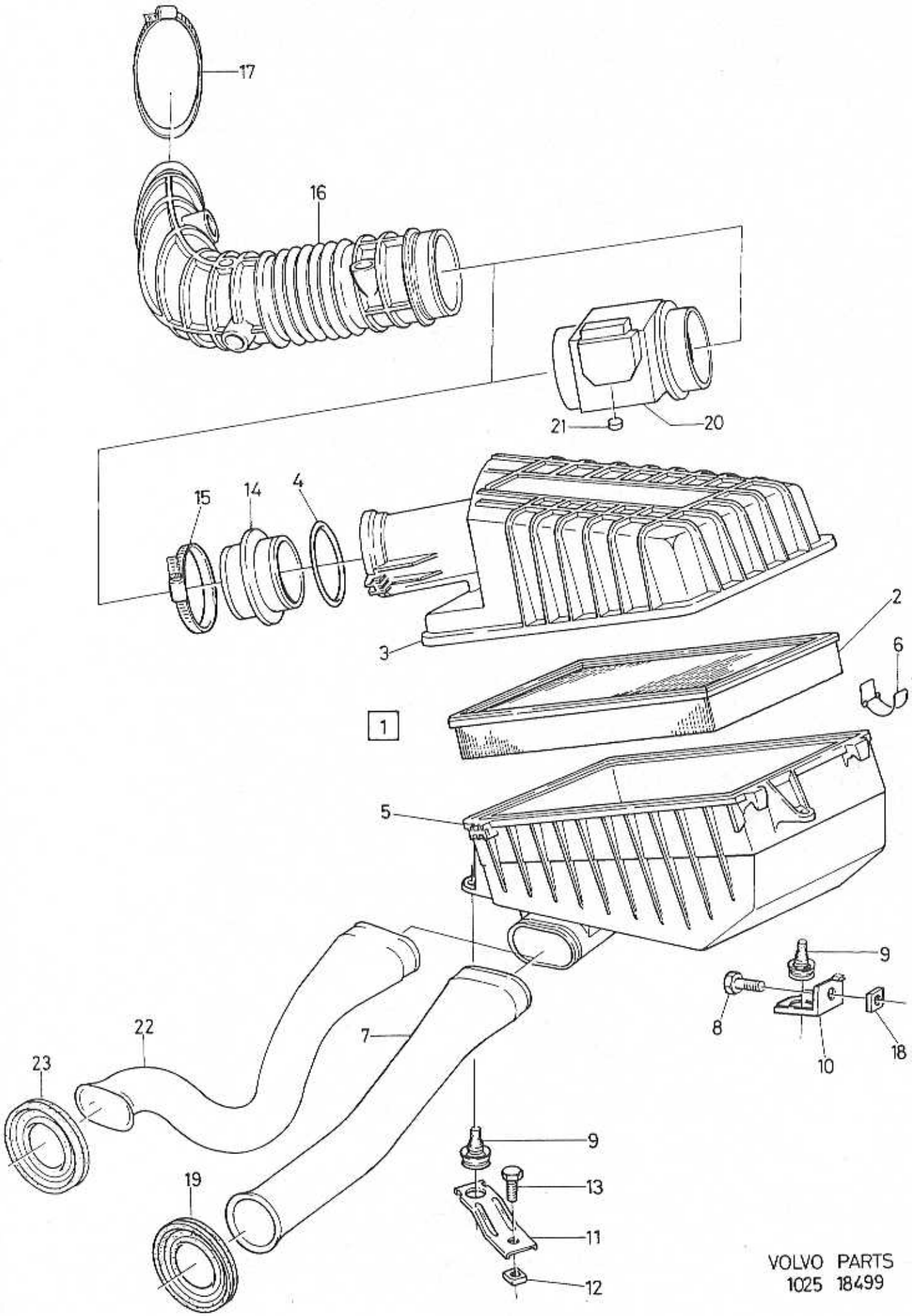

VOLVO PARTS
1025 18499

A
B
C
D
E

AIR INLET SYSTEM — LUFTINTAGSYSTEM

Group / Grupp: 25

Page / Sida: 153

B18E,ES,F

Fig	Part No. / Artikelnummer	Quantity / Antal A	B	C	D	E	PS	Description	Benämning	Notes / Anmärkning	SR
1	3413634-1	1	-	-	-	-		Air cleaner	Luftrenare		2
2	3434495-2	1	-	-	-	-		• Filter insert	• Filterinsats	(3414709)	1
3		-	-	-	-	-	KN	• Cover	• Kåpa		
4	3343668-4	1	-	-	-	-	IK	• Ring	• Ring		3
5		-	-	-	-	-	KN	• Housing	• Hus		
6	3344265-8	4	-	-	-	-		• Clamp	• Klämma		2
7	*(3433755)*	1	-	-	-	-	SP	Jet	Dysa	REPL 1 PCS 3451437-2, 1 PCS 3452064-3.	3
8	955269-6	2	-	-	-	-		Screw	Skruv		2
9	3294589-1	3	-	-	-	-		Rubber cushion	Gummikudde		2
10	3412890-0	2	-	-	-	-		Bracket	Konsol		3
11	3459188-3	1	-	-	-	-		Bracket	Konsol	(3412290)	3
12	3269355-8	1	-	-	-	-		Nut plate	Mutterplåt	CH -537003	6
13	945970-2	1	-	-	-	-		Screw	Skruv	CH -537003	2
	3122413-2	1	-	-	-	-		Bolt	Bult	CH 537004-	3
14	3412295-2	1	-	-	-	-		Extension hose	Förlängningsslang		3
15	3285423-4	1	-	-	-	-		Hose clamp	Slangklamma		2
16	3418028-1	1	-	-	-	-		Bellows	Bälg	B18E	3
	3418050-5	1	-	-	-	-		Bellows	Bälg	B18ES	2
	3418027-3	1	-	-	-	-		Bellows	Bälg	B18F	3
17	3122191-4	1	-	-	-	-		Hose clamp	Slangklamma		3
18	3120493-6	1	-	-	-	-		Nut plate	Mutterplåt		2
19	*(3121013)*	1	-	-	-	-	SP	Seal	Tätning	REPL 1 PCS 3451437-2, 1 PCS 3452064-3.	3
20	3411906-5	1	-	-	-	-		Volumeter	Mängdmätare	B18F	3
21	3432370-9	1	-	-	-	-		Plug	Propp	B18F	2
22	3451437-2	1	-	-	-	-		Nozzle	Munstycke	-1993	3
	3464365-0	1	-	-	-	-		Nozzle	Munstycke	1994-	3
23	3452064-3	1	-	-	-	-		Seal	Tätning		3

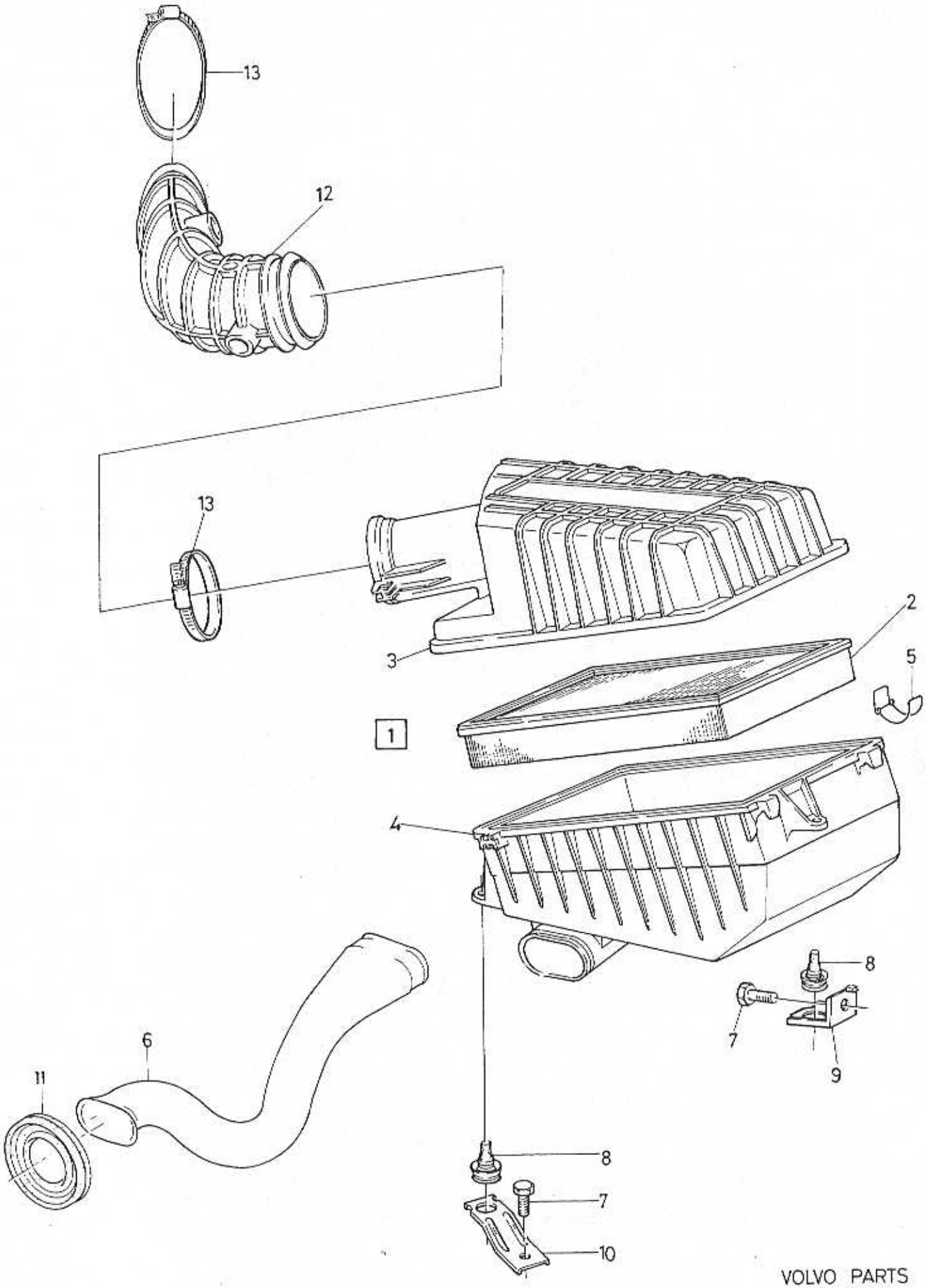

VOLVO PARTS
1025 18524

A		AIR INLET SYSTEM	LUFTINTAGSYSTEM	Group Grupp 25
B				Page Sida 155
C				
D				
E		B18EP,FP, B20F		

Fig	Part No. Artikelnummer	Quantity / Antal A	B	C	D	E	P S	Description	Benämning	Notes Anmärkning	S R
1	3448081-4	1	-	-	-	-		Air cleaner	Luftrenare		2
2	3434495-2	1	-	-	-	-		• Filter insert	• Filterinsats	(3414709)	1
3		-	-	-	-	-	KN	• Cover	• Kåpa		
4		-	-	-	-	-	KN	• Housing	• Hus		
5	3344265-8	4	-	-	-	-		• Clamp	• Klämma		2
6	3451437-2	1	-	-	-	-		Nozzle	Munstycke	-1993	3
	3464365-0	1	-	-	-	-		Nozzle	Munstycke	1994-	3
7	3122413-2	3	-	-	-	-		Bolt	Bult		3
8	3294589-1	3	-	-	-	-		Rubber cushion	Gummikudde		2
9	3412890-0	1	-	-	-	-		Bracket	Konsol		3
10	3459188-3	1	-	-	-	-		Bracket	Konsol	(3412290)	3
11	3452064-3	1	-	-	-	-		Seal	Tätning		3
12	3448082-2	1	-	-	-	-		Bellows	Bälg		3
	3463161-4	1	-	-	-	-		Bellows	Bälg	B20F	3
13	967764-2	2	-	-	-	-		Hose clamp	Slangklamma	(943481)	3

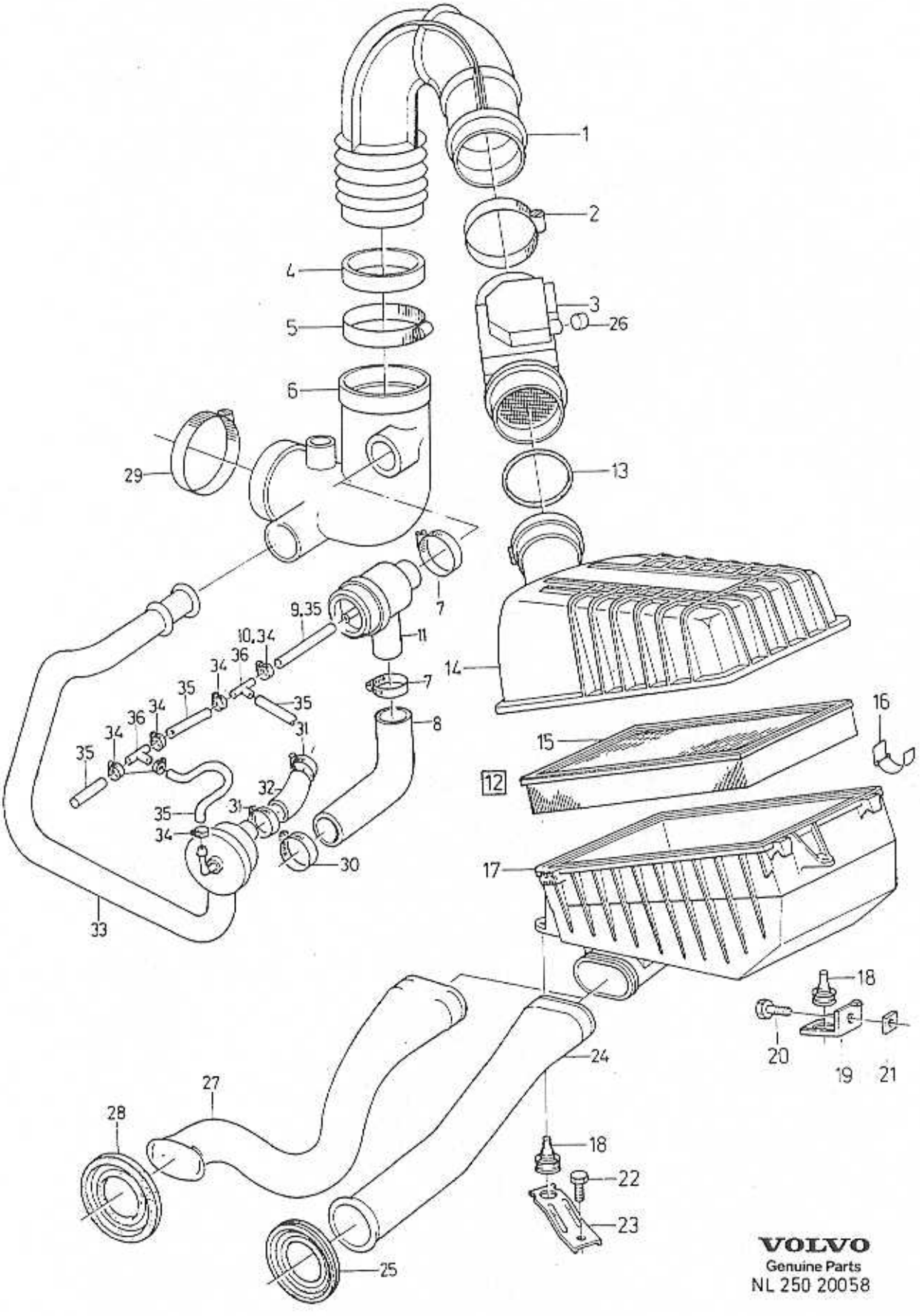

VOLVO
Genuine Parts
NL 250 20058

A	CH -537003
B	CH 537004-567599
C	CH 567600-580999
D	CH 581000-
E	

AIR INLET SYSTEM LOW PRESSURE TURBOCHARGER

LUFTINTAGSYSTEM LÅGTRYCK TURBOKOMPRESSOR

Group / Grupp 25

Page / Sida 157

Fig	Part No. / Artikelnummer	Quantity / Antal A	B	C	D	E	PS	Description	Benämning	Notes / Anmärkning	SR
1	3434295-6	1	1	-	-	-		Bellows, upper	Bälg, övre		3
	3451414-1	-	-	1	-	-		Bellows, upper	Bälg, övre		3
	3466146-2	1	1	1	1	-		Bellows, upper	Bälg, övre	1993-	3
2	3285423-4	2	2	2	2	-		Hose clamp	Slangklamma		2
3	3411906-5	1	1	-	-	-		Volumeter	Mängdmätare		3
	3454442-9	-	-	1	1	-		Volumeter	Mängdmätare		3
4	3433845-9	1	1	1	1	-		Ring	Ring		3
5	3120573-5	1	1	1	1	-		Clamp	Klämma		2
6	3468553-7	1	1	1	1	-		Corner piece	Hörnstycke	(3434370)	3
7	3283236-2	2	2	2	2	-		Clamp	Klämma		6
8	3433366-6	1	1	1	1	-		Hose	Slang		3
9	976733-6	X	X	-	-	-		Hose	Slang	(1306702)	2
10	943469-7	1	1	-	-	-		Hose clamp	Slangklamma	(3121228)	2
11	3430436-0	1	1	1	1	-		Valve	Ventil		3
12	3418756-7	1	1	1	1	-		Air cleaner	Luftrenare		4
13	3343668-4	1	1	1	1	-		• Ring	• Ring		3
14		-	-	-	-	-	NS	• Cover	• Kåpa		
15	3434495-2	1	1	1	1	-		• Filter insert	• Filterinsats		1
16	3344265-8	4	4	4	4	-		• Clamp	• Klämma		2
17		-	-	-	-	-	NS	• Housing	• Hus		
18	3294589-1	3	3	3	3	-		Rubber cushion	Gummikudde		2
19	3412890-0	2	2	2	2	-		Bracket	Konsol		3
20	945970-2	1	-	-	-	-		Screw	Skruv		2
	3122413-2	-	1	1	1	-		Bolt	Bult		3
21	3120493-6	1	-	-	-	-		Nut plate	Mutterplåt		2
22	955269-6	2	2	2	2	-		Screw	Skruv		2
23	3459188-3	1	1	1	1	-		Bracket	Konsol	(3412290)	3
24	*(3433755)*	1	1	1	1	-	SP	Jet	Dysa	REPL 1 PCS 3451437-2, 1 PCS 3452064-3.	3
25	*(3121013)*	1	1	1	1	-	SP	Seal	Tätning	REPL 1 PCS 3451437-2, 1 PCS 3452064-3.	3
26	3432370-9	1	1	-	-	-		Plug	Propp		2
	3460679-8	-	-	1	1	-		Plug	Propp		2
27	3451437-2	1	1	1	1	-		Nozzle	Munstycke	-1993	3
	3464365-0	1	1	1	1	-		Nozzle	Munstycke	1994-	3
28	3452064-3	1	1	1	1	-		Seal	Tätning		3
29	943476-2	1	1	1	1	-		Hose clamp	Slangklamma		2
30	3120615-4	1	1	1	1	-		Clamp	Klämma		2
31	943474-7	-	-	2	2	-		Hose clamp	Slangklamma		2
32	3457341-0	-	-	1	1	-		Hose	Slang		3
33	3456968-1	-	-	1	-	-		Valve	Ventil		3
	3466145-4	1	1	1	1	-		Valve	Ventil	1993-	3
34	943469-7	-	-	9	9	-		Hose clamp	Slangklamma		2
35	976733-6	-	-	X	X	-		Hose	Slang	(1306702)	2
36	3296579-0	-	-	2	2	-		T-pipe	T-rör		6

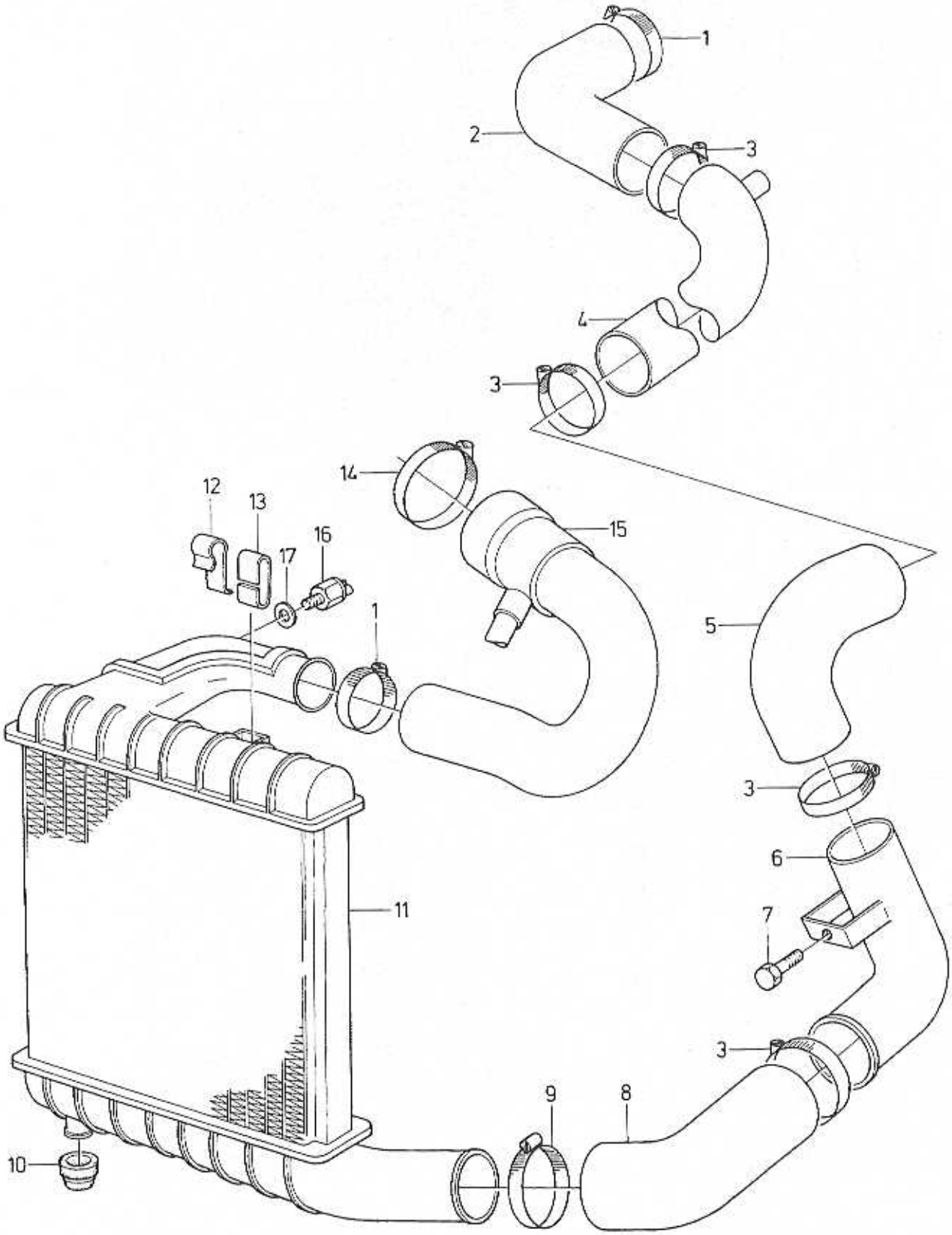

VOLVO PARTS
1025 18228

A		AIR INLET SYSTEM HIGH PRESSURE TURBOCHARGER	LUFTINTAGSYSTEM HÖGTRYCK TURBOKOMPRESSOR	Group Grupp 25
B				
C				
D				Page Sida 159
E				

Fig	Part No. Artikelnummer	Quantity / Antal					PS	Description	Benämning	Notes Anmärkning	SR
		A	B	C	D	E					
1	3120573-5	2	-	-	-	-		Clamp	Klämma		2
2	3430431-1	1	-	-	-	-		Connecting hose	Anslutningsslang		3
3	3120615-4	1	-	-	-	-		Clamp	Klämma		2
4	3430432-9	1	-	-	-	-		Connecting pipe	Anslutningsrör		3
5	3450052-0	1	-	-	-	-		Hose	Slang	(3430433)	3
6	3450051-2	1	-	-	-	-		Pipe	Rör	(3430924)	3
7	3120479-5	1	-	-	-	-		Bolt	Bult		2
8	3430783-5	1	-	-	-	-		Hose	Slang		3
9	943477-0	1	-	-	-	-		Hose clamp	Slangklamma		2
10	3410905-8	2	-	-	-	-		Rubber block	Gummiklots		3
11	3456958-2	1	-	-	-	-		Intercooler	Laddluftkylare	(3446714)	3
12	3120598-2	1	-	-	-	-		Clip	Clips		3
13	3430782-7	1	-	-	-	-		Rubber block	Gummiklots		3
14	3285423-4	1	-	-	-	-		Hose clamp	Slangklamma		2
15	3430838-7	1	-	-	-	-		Hose	Slang	CH -567599	3
	3451420-8	1	-	-	-	-		Hose	Slang	CH 567600-	3
16	965768-5	1	-	-	-	-		Plug	Plugg	(3344011)	2
17	947281-2	1	-	-	-	-		Gasket	Packning	(3270426)	2

COOLING SYSTEM / KYLSYSTEM

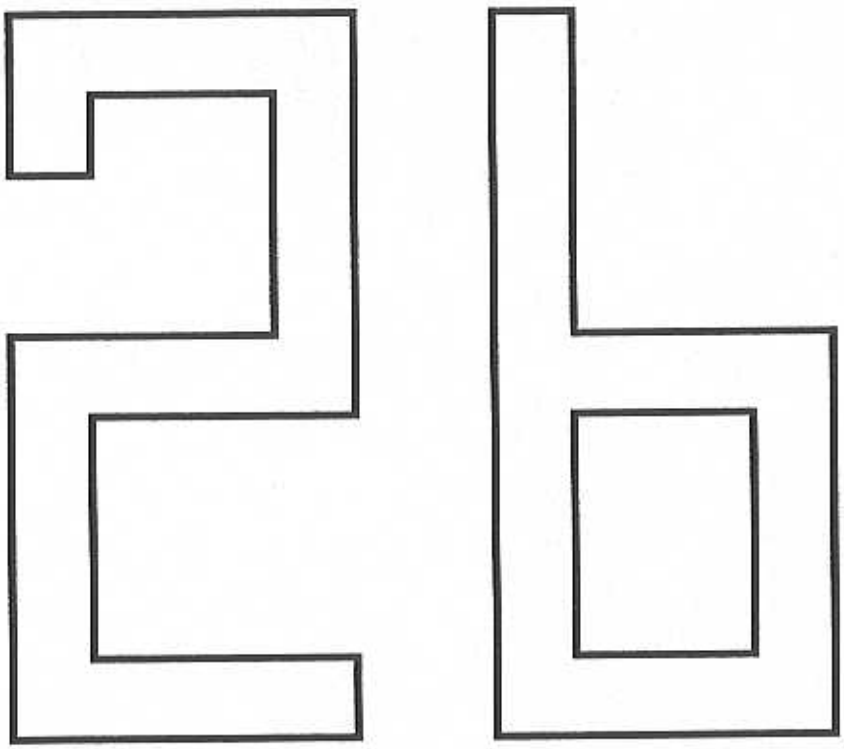

A
B
C
D
E

SUB GROUP
COOLING SYSTEM

UNDERGRUPP
KYLSYSTEM

Group
Grupp
26

Page
Sida
161

Fig	Part No. Artikelnummer	Quantity / Antal A	B	C	D	E	PS	Description	Benämning	Notes Anmärkning	SR
		-	-	-	-	-		Cooling system radiator and rel. parts ..... CH -551749 B18E,B18F,TURBO, B18EP,B18FP	Kylsystem kylare och relaterade delar ..... CH -551749 B18E,B18F,TURBO, B18EP,B18FP	SEE 26 • 163	
		-	-	-	-	-		Cooling system radiator and rel. parts ..... CH 551750- B18EP,B18FP TURBO B20F	Kylsystem kylare och relaterade delar ..... CH 551750- B18EP,B18FP TURBO B20F	 SEE 26 • 167 SEE 26 • 171 SEE 26 • 175	
		-	-	-	-	-		Cooling system motor and related parts ..... CH -551749 B18E B18F,B18TURBO B18EP,B18FP	Kylsystem motor och relaterade delar ..... CH -551749 B18E B18F,B18TURBO B18EP,B18FP	 SEE 26 • 177 SEE 26 • 179 SEE 26 • 183	
		-	-	-	-	-		Cooling system motor and related parts ..... CH 551751- B18EP,B18FP TURBO B20F	Kylsystem motor och relaterade delar ..... CH 551751- B18EP,B18FP TURBO B20F	 SEE 26 • 185 SEE 26 • 187 SEE 26 • 189	
		-	-	-	-	-		Repair kits cooling system	Reparationssats kylsystem	SEE 26 • 191	

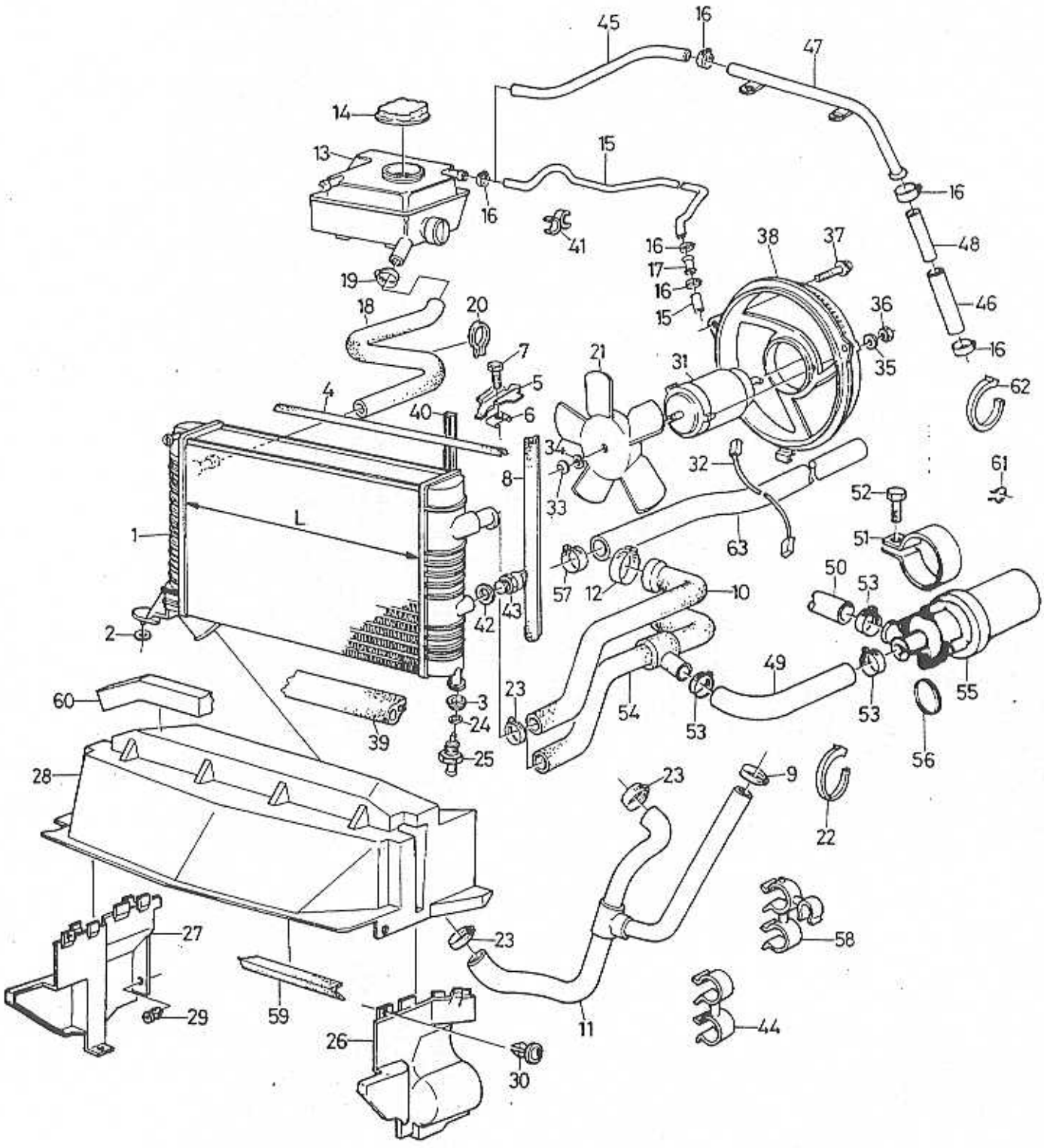

VOLVO PARTS
1026 18834

A	B18E,ED,ES
B	B18F
C	TURBO
D	B18EP,B18FP
E	

COOLING SYSTEM
RADIATOR AND REL. PARTS

KYLSYSTEM
KYLARE OCH RELATERADE DELAR

Group / Grupp 26

Page / Sida 163

CH -551749

Fig	Part No. Artikelnummer	Quantity / Antal A	B	C	D	E	PS	Description	Benämning	Notes Anmärkning	SR
1	9031162-2	1	1	1	1	-	EU	Radiator	Kylare	L = 367mm	6
	9031163-0	1	1	1	1	-	EU	Radiator	Kylare	L = 534mm	6
2	3410905-8	1	1	1	1	-		Rubber block	Gummiklots		3
3	3414070-7	1	1	1	1	-		Rubber cushion	Gummikudde		2
4	3412302-6	-	1	1	-	-		Sealing moulding	Tätningslist		2
5	3412303-4	2	2	-	1	-		Bracket	Konsol		2
	3413497-3	2	2	2	-	-		Bracket	Konsol	A.C	5
6	3269355-8	2	2	2	-	-		Nut plate	Mutterplåt		6
	3121887-8	-	-	-	1	-		Spring nut	Fjädermutter		3
7	945970-2	2	2	2	-	-		Screw	Skruv		2
	965175-3	-	-	-	1	-		Flange screw	Flänsskruv		2
8	3450634-5	2	2	2	2	-		Seal	Tätning	(3412304)	2
9	943474-7	1	1	1	1	-		Hose clamp	Slangklamma		2
10	3453992-4	1	-	-	1	-		Hose	Slang	(3433528)	2
11	3415954-1	1	-	-	-	-		Hose	Slang	CH -519426	1
	3433302-1	1	1	1	-	-		Hose	Slang	A.C. CH -519426	2
	3463341-2	1	-	-	-	-		Hose	Slang	CH 519427- (3460952)	1
	3452514-7	1	1	1	-	-		Hose	Slang	CH 519427-538560 (3434655)	3
	3450164-3	1	1	-	1	-		Hose	Slang	CH 538561-	2
	3450116-3	1	1	1	-	-		Hose	Slang	A.C. CH 538561-	2
	3450116-3	-	-	1	-	-		Hose	Slang	CH 538561-	2
12	943476-2	1	1	1	1	-		Hose clamp	Slangklamma		2
13	3451303-6	1	1	1	1	-		Expansion tank	Expansionstank		2
14	3463536-7	1	1	1	1	-		Filler cap	Påfyllningslock	(3434374)	3
15	3433741-0	X	-	-	X	-		Hose	Slang		1
16	943471-3	3	3	3	3	-		Hose clamp	Slangklamma		2
17	3560507-0	1	-	-	1	-		Nipple	Nippel		2
18	3433738-6	1	-	-	-	-		Hose	Slang		2
	3433742-8	-	1	-	-	-		Hose	Slang		2
	3433742-8	1	1	1	-	-		Hose	Slang	A.C. CH -538560	2
19	943474-7	2	2	2	2	-		Hose clamp	Slangklamma		2
20	3122297-9	1	1	1	1	-		Clip	Clips		3
21	3342577-8	1	1	1	1	-		Fan	Fläkt		2
	3432027-5	-	-	1	-	-		Fan	Fläkt	A.C	2
22	948211-8	2	2	-	-	-		Strip clamp	Bandklamma		2
23	943475-4	3	3	3	-	-		Hose clamp	Slangklamma		2
	943473-9	-	-	-	6	-		Hose clamp	Slangklamma		2
24	3414442-8	1	1	1	1	-		Sealing ring	Tätningsring		2
25	3413974-1	1	1	1	1	-		Plug	Propp		2
26	3470198-7	1	1	1	-	-		Side panel, l.h.	Sidopanel, v	(3414759)	3
27	3447481-7	1	1	1	-	-		Side panel, r.h.	Sidopanel, h	(3434488)	3
28	3470226-6	1	1	-	1	-		Air guide	Luftstyrning	(3414761)	3
	3470227-4	1	1	-	1	-		Air guide	Luftstyrning	A.C (3415220)	3
	3415221-5	-	-	1	-	-		Air guide	Luftstyrning		3
29	3122459-5	6	6	6	8	-		Clip	Clips		3
30	3120130-4	3	3	3	3	-		Rivet	Nit		3
31	*(3342629)*	1	1	-	-	-	SP	Electric motor	Elmotor	CH -524869 REPL 1 PCS 3344705-3, 1 PCS 3447028-6.	2
	3344705-3	1	1	-	-	-		Electric motor	Elmotor		2
	(3342576)	1	1	-	-	-	SP	Electric motor	Elmotor	A.C. CH -524869 REPL 1 PCS 3344410-0, 1 PCS 3447028-6.	2
	3344410-0	1	1	1	1	-		Electric motor	Elmotor	"DELCO" A.C. CH 524870-	2
	3432028-3	-	-	1	-	-		Electric motor	Elmotor	A.C "BOSCH"	2
32	3417229-6	1	1	-	1	-		Cable harness	Ledningsmatta		5
	3432422-8	1	1	1	1	-		Cable harness	Ledningsmatta	A.C. CH -524869	5
	3447028-6	1	1	1	1	-		Cable harness	Ledningsmatta	A.C. CH 524870-	5

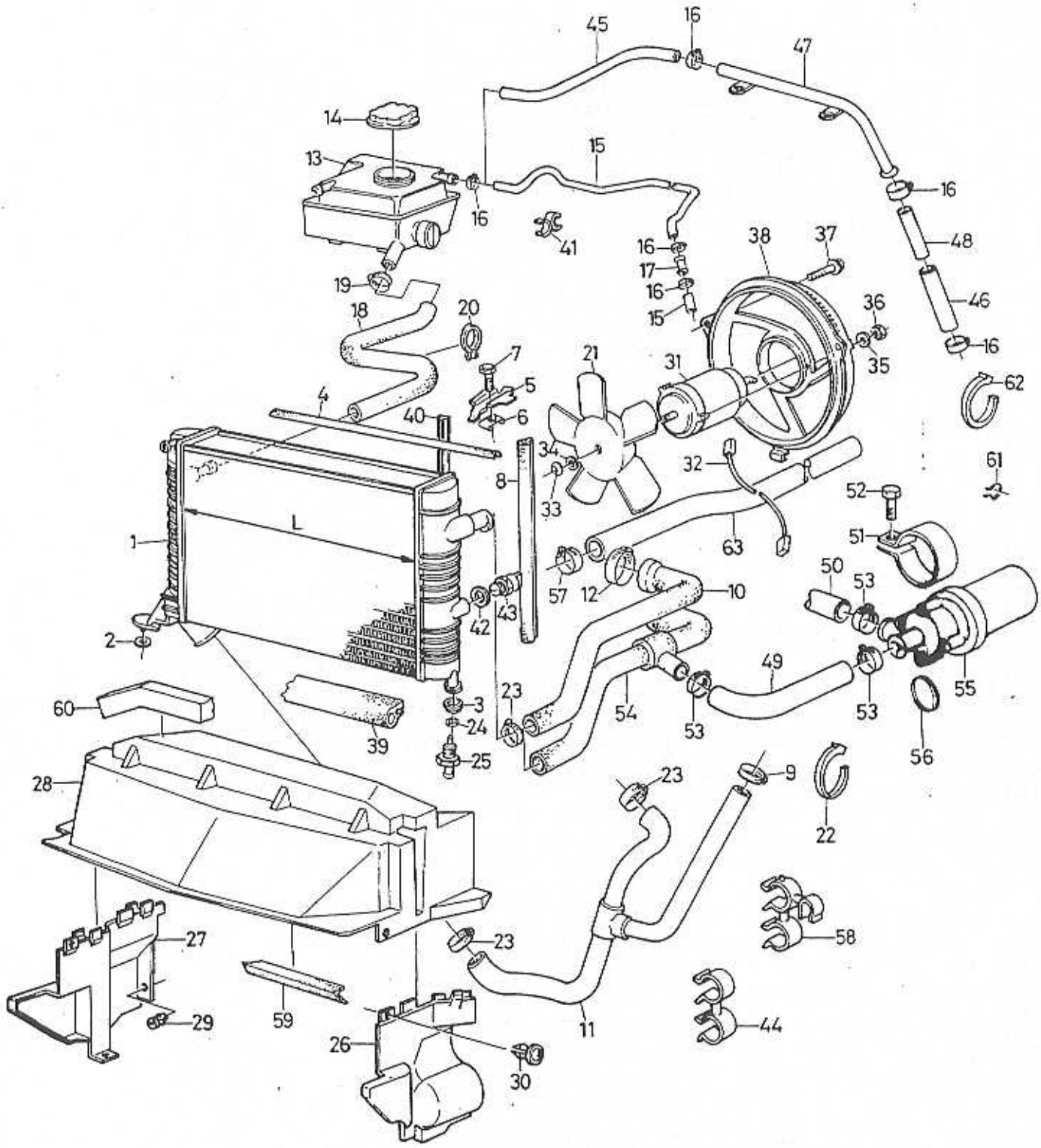

VOLVO PARTS
1026 18834

A	B18E,ED,ES
B	B18F
C	TURBO
D	B18EP,B18FP
E	

COOLING SYSTEM
RADIATOR AND REL. PARTS

KYLSYSTEM
KYLARE OCH RELATERADE DELAR

Group / Grupp 26

Page / Sida 165

CH -551749

Fig	Part No. / Artikelnummer	Quantity / Antal A	B	C	D	E	PS	Description	Benämning	Notes / Anmärkning	SR
33	3342578-6	1	1	1	1	-		Lock washer	Låsbricka		2
	3200807-0	-	-	1	-	-		Washer	Bricka	A.C	2
34	3200922-7	1	1	1	1	-		Washer	Bricka		2
35	960140-2	3	3	3	3	-		Washer	Bricka	(960139)	2
36	955781-0	3	3	3	3	-		Nut	Mutter		2
37	946934-7	2	2	2	2	-		Flange screw	Flänsskruv	(3121030)	2
38	3472710-7	1	1	1	1	-		Fan shroud	Fläktkåpa	(3462576)	4
	3430968-2	-	-	1	-	-		Fan shroud	Fläktkåpa	A.C	4
39	3417448-2	1	1	1	1	-		Sealing strip	Tätningsband	A.C	3
40	3417657-8	1	1	1	1	-		Sealing strip	Tätningsband	A.C	3
41	3120535-4	1	1	1	1	-		Clip	Clips		3
42	18677-5	1	1	-	1	-		Gasket	Packning	(3120170)	2
43	3451216-0	1	1	-	1	-		Switch	Strömställare	(3416584)	2
	3448916-1	1	1	-	1	-		Switch	Strömställare	A.C (3416829)	3
	3451216-0	-	-	1	-	-		Switch	Strömställare	A.C	2
44	3120692-3	1	1	1	1	-		Clamp	Klämma		2
45	3434029-9	-	1	1	1	-		Hose	Slang		1
46	3343917-5	-	1	1	1	-		Hose	Slang	(3343112)	1
47	3343111-5	-	1	1	1	-		Pipe	Rör		3
48	3344066-0	-	1	1	1	-		Sleeve	Muff		1
49	3435872-1	-	1	-	-	-		Hose	Slang	CH -541515	3
	3447298-5	-	-	1	-	-		Hose	Slang	CH -541515	3
	3449124-1	1	1	1	1	-		Hose	Slang	CH 541516-	3
50	3435871-3	-	1	-	-	-		Hose	Slang	CH -541515	3
	3453989-0	1	1	-	1	-		Hose	Slang	CH 541516- (3449125)	3
	3433837-6	-	-	1	-	-		Hose	Slang	CH -541515	3
	3464662-0	-	-	1	-	-		Hose	Slang	CH 541516- (3451859)	3
51	3120990-1	-	1	1	-	-		Clamp	Klämma	CH -541515	3
	3448737-1	1	1	1	1	-		Bracket	Konsol	CH 541516-	3
52	946934-7	-	1	1	-	-		Flange screw	Flänsskruv	CH -541515	2
	955272-0	1	1	1	1	-		Screw	Skruv	CH 541516-	2
53	943472-1	-	3	3	2	-		Hose clamp	Slangklamma		2
54	3450053-8	-	1	-	-	-		Hose	Slang	(3436168)	3
	3450053-8	-	-	1	1	-		Hose	Slang		3
55	3433133-0	1	1	1	1	-		Pump	Pump		2
56	3344850-7	1	1	1	1	-		•O-ring	•O-ring		2
57	943472-1	-	-	1	-	-		Hose clamp	Slangklamma		2
58	3121146-9	-	-	1	-	-		Clamp	Klämma		3
59	3433915-0	-	-	1	-	-		Rubber strip	Gummiprofil		3
60	3450634-5	-	-	1	-	-		Seal	Tätning		2
61	3120334-2	-	-	2	-	-		Clip	Clips	CH -532137	2
62	948211-8	-	-	2	-	-		Strip clamp	Bandklamma	A.C (3272305)	2
63	3434656-9	-	-	1	-	-		Hose	Slang	CH -541515	3
	3453990-8	-	-	1	-	-		Hose	Slang	CH 541516- (3449123)	3

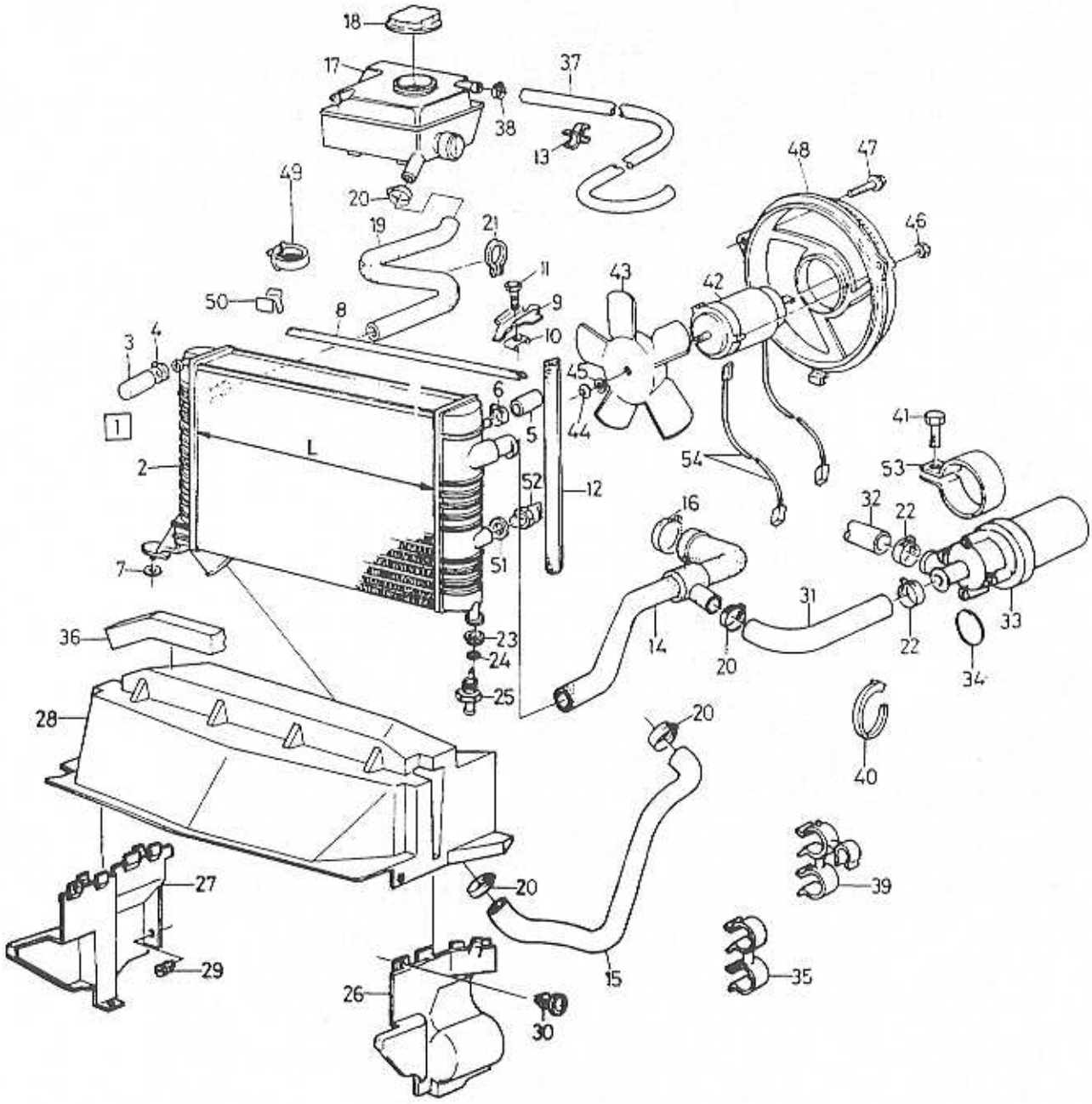

VOLVO
Genuine Parts
NL 260 20162

A	CH 551750-560492
B	CH 560493-573099
C	CH 573100-581055
D	CH 581056-
E	

COOLING SYSTEM
RADIATOR AND REL. PARTS

KYLSYSTEM
KYLARE OCH RELATERADE DELAR

B18EP,FP

Fig	Part No. Artikelnummer	Quantity / Antal A	B	C	D	E	PS	Description	Benämning	Notes Anmärkning	SR
1	9031162-2	1	1	1	1	-	EU	Radiator	Kylare	L = 367mm	6
	9031163-0	1	1	1	1	-	EU	Radiator	Kylare	L = 543mm	6
2		-	-	-	-	-	NS	• Radiator	• Kylare		
3	3430519-3	2	2	2	2	-		• Plug	• Propp		3
4	943473-9	2	2	2	2	-		• Hose clamp	• Slangklamma		2
5	3455687-8	1	1	1	1	-		• Plug	• Propp		3
6	943471-3	1	1	1	1	-		• Hose clamp	• Slangklamma		2
7	3410905-8	1	1	1	1	-		Rubber block	Gummiklots		3
8	3412302-6	1	1	1	1	-		Sealing moulding	Tätningslist		2
9	3412303-4	1	1	1	1	-		Bracket	Konsol		2
	3413497-3	2	2	2	2	-		Bracket	Konsol	A.C	5
10	3269355-8	1	1	1	1	-		Nut plate	Mutterplåt		6
11	945970-2	1	1	1	1	-		Screw	Skruv		2
12	3450634-5	2	2	2	2	-		Seal	Tätning	(3412304)	2
☆ 13	9151452-1	1	1	1	1	-		Retaining clip	Hållare	(1312262)	4
14	3450053-8	1	1	1	1	-		Hose	Slang		3
15	3463341-2	1	1	1	1	-		Hose	Slang	(3460952)	1
16	943476-2	1	1	1	1	-		Hose clamp	Slangklamma		2
17	3451303-6	1	1	1	1	-		Expansion tank	Expansionstank		2
18	3463536-7	1	1	1	1	-		Filler cap	Påfyllningslock	(3434374)	3
19	3433738-6	1	1	1	1	-		Hose	Slang		2
	3433742-8	1	1	1	1	-		Hose	Slang	A.C, P.S	2
20	943473-9	8	8	8	8	-		Hose clamp	Slangklamma		2
21	3122297-9	1	1	1	1	-		Clip	Clips		3
22	943472-1	3	3	3	3	-		Hose clamp	Slangklamma		2
23	3414070-7	1	1	1	1	-		Rubber cushion	Gummikudde		2
24	3414442-8	1	1	1	1	-		Sealing ring	Tätningsring		2
25	3413974-1	1	1	1	1	-		Plug	Propp		2
26	3470198-7	1	1	1	1	-		Side panel, l.h.	Sidopanel, v	(3414759)	3
27	3447481-7	1	1	1	1	-		Side panel, r.h.	Sidopanel, h		3
28	3470226-6	1	1	1	1	-		Air guide	Luftstyrning	(3414761)	3
29	3122459-5	6	6	6	6	-		Clip	Clips		3
30	3120130-4	3	3	3	3	-		Rivet	Nit		3
31	3449124-1	1	1	1	1	-		Hose	Slang		3
32	3453989-0	1	1	1	1	-		Hose	Slang		3
33	3433133-0	1	1	1	1	-		Pump	Pump		2
34	3344850-7	1	1	1	1	-		• O-ring	• O-ring		2
35	3123008-9	1	1	1	1	-		Clamp	Klämma	(3121147)	3
36	3450634-5	1	1	1	1	-		Seal	Tätning		2
37	3458787-3	1	1	1	-	-		Hose	Slang	(3453869)	3
	3464331-2	-	-	-	1	-		Hose	Slang		3
	3458786-5	1	1	1	-	-		Hose	Slang	A.C, P.S.	3
	3464331-2	-	-	-	1	-		Hose	Slang	A.C, P.S. (3464332)	3
38	943471-3	3	3	3	3	-		Hose clamp	Slangklamma		2
39	943474-7	1	1	1	1	-		Hose clamp	Slangklamma		2
40	948211-8	1	1	1	1	-		Strip clamp	Bandklamma		2
41	955272-0	1	1	1	1	-		Screw	Skruv		2
42	*(3342629)*	1	-	-	-	-	SP	Electric motor	Elmotor	REPL 1 PCS 3344705-3, 1 PCS 3447028-6.	2
	3344705-3	-	1	-	-	-		Electric motor	Elmotor		2
	3344410-0	1	1	-	-	-		Electric motor	Elmotor	A.C.	2
	3344880-4	-	-	1	1	-		Fan motor	Fläktmotor		2
43	3342577-8	1	1	1	1	-		Fan	Fläkt		2
44	3342578-6	1	1	1	1	-		Lock washer	Låsbricka		2
45	3200922-7	1	1	1	1	-		Washer	Bricka		2
46	945407-5	3	3	3	3	-		Flange nut	Flänsmutter		2
47	946934-7	2	2	2	2	-		Flange screw	Flänsskruv		2
48	3472710-7	1	1	1	1	-		Fan shroud	Fläktkåpa	(3462576)	4
	3472710-7	1	1	1	1	-		Fan shroud	Fläktkåpa	1994-	4
49	3120332-6	1	1	1	1	-		Clip	Clips	A.C, P.S (3120262)	2

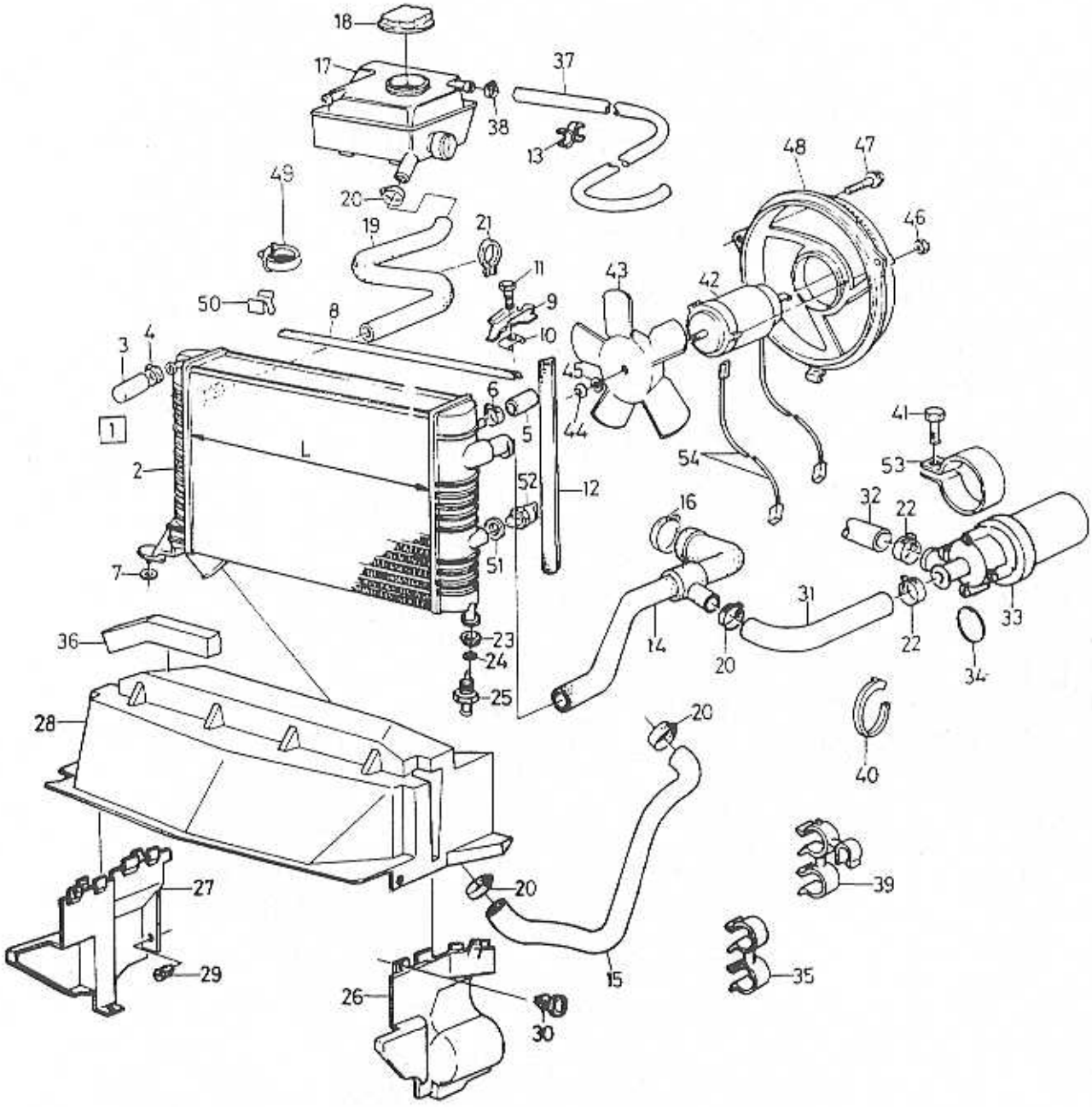

VOLVO
Genuine Parts
NL 260 20162

A	CH 551750-560492
B	CH 560493-573099
C	CH 573100-581055
D	CH 581056-
E	

COOLING SYSTEM — KYLSYSTEM
RADIATOR AND REL. PARTS — KYLARE OCH RELATERADE DELAR

B18EP,FP

Group / Grupp 26

Page / Sida 169

Fig	Part No. / Artikelnummer	Quantity / Antal A	B	C	D	E	PS	Description	Benämning	Notes / Anmärkning	SR
50	3923073-5	-	2	-	-	-		Clip	Clips	CH 568117-	3
51	18677-5	1	1	1	1	-		Gasket	Packning	(3120170)	2
52	3451216-0	1	1	1	1	-		Switch	Strömställare	-1991 (3416584)	2
	3463730-6	1	1	1	1	-		Switch	Strömställare	1992-	2
53	3448737-1	1	1	1	1	-		Bracket	Konsol		3
54	3447028-6	1	-	-	-	-		Cable harness	Ledningsmatta		5

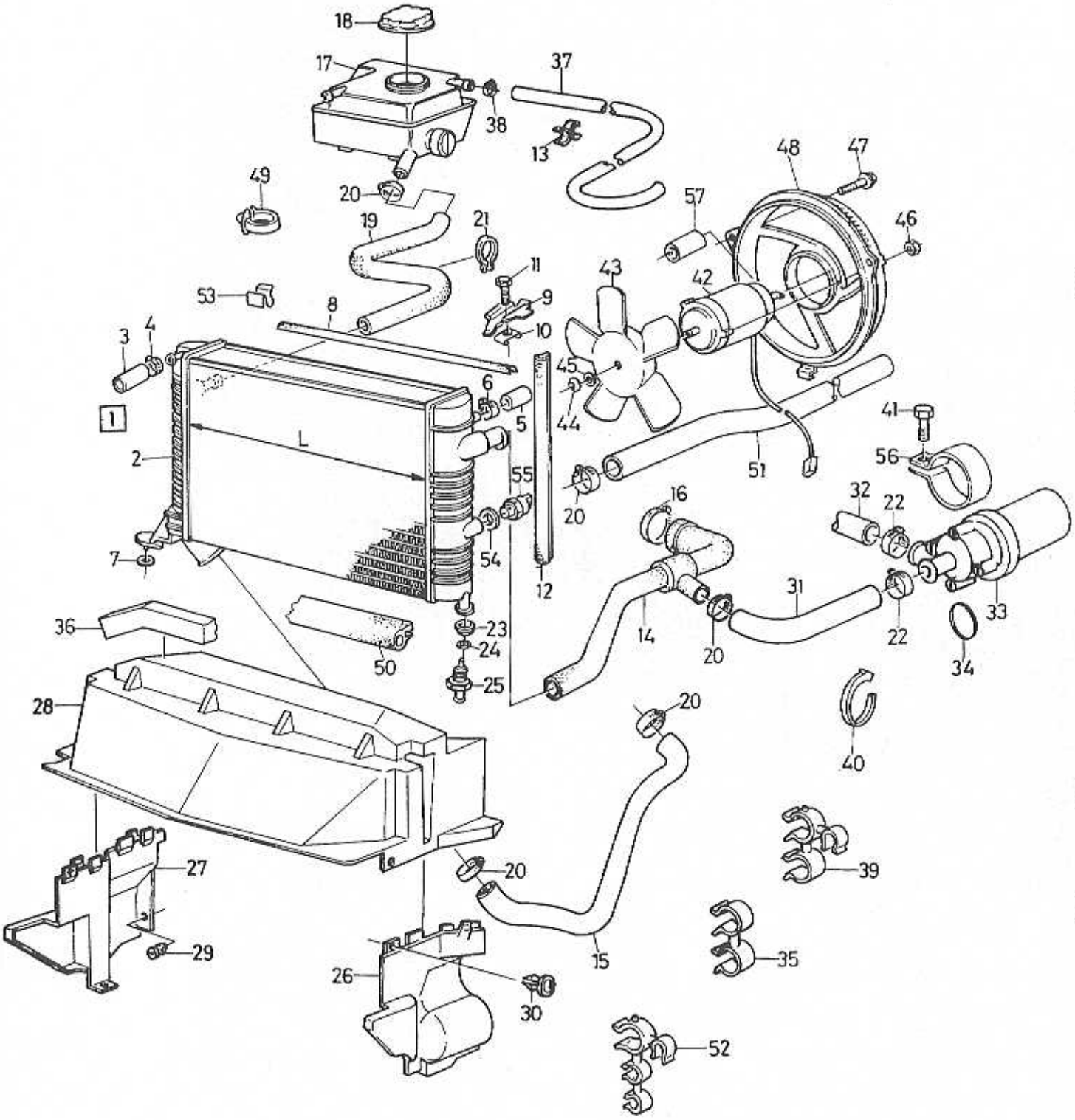

VOLVO PARTS
1026 18820

A	-1991
B	1992-1993
C	1994-
D	
E	

COOLING SYSTEM — KYLSYSTEM
RADIATOR AND REL. PARTS — KYLARE OCH RELATERADE DELAR

TURBO. CH551750-

Group / Grupp 26

Page / Sida 171

Fig	Part No. / Artikelnummer	Quantity / Antal A	B	C	D	E	PS	Description	Benämning	Notes / Anmärkning	SR
1	9031163-0	1	1	1	-	-	EU	Radiator	Kylare	L = 534mm	6
2		-	-	-	-	-	NS	• Radiator	• Kylare		
3	3430519-3	2	2	2	-	-		• Plug	• Propp		3
4	943473-9	2	2	2	-	-		• Hose clamp	• Slangklamma		2
5	3455687-8	1	1	1	-	-		• Plug	• Propp		3
6	943471-3	1	1	1	-	-		• Hose clamp	• Slangklamma		2
7	3410905-8	1	1	1	-	-		Rubber block	Gummiklots		3
8	3412302-6	1	1	1	-	-		Sealing moulding	Tätningslist		2
9	3412303-4	2	2	2	-	-		Bracket	Konsol		2
	3413497-3	2	2	2	-	-		Bracket	Konsol	A.C.	5
10	3269355-8	2	2	2	-	-		Nut plate	Mutterplåt		6
11	945970-2	2	2	2	-	-		Screw	Skruv	(3270310)	2
12	3450634-5	2	2	2	-	-		Seal	Tätning	(3412304)	2
☆ 13	9151452-1	1	1	1	-	-		Retaining clip	Hållare	(1312262)	4
14	3450053-8	1	1	1	-	-		Hose	Slang		3
15	3452514-7	1	1	1	-	-		Hose	Slang		3
16	943476-2	1	1	1	-	-		Hose clamp	Slangklamma		2
17	3451303-6	1	1	1	-	-		Expansion tank	Expansionstank		2
18	3463536-7	1	1	1	-	-		Filler cap	Påfyllningslock	(3434374)	3
19	3433742-8	1	1	1	-	-		Hose	Slang		2
20	943473-9	8	8	8	-	-		Hose clamp	Slangklamma		2
21	3122297-9	1	1	1	-	-		Clip	Clips		3
22	943472-1	3	3	3	-	-		Hose clamp	Slangklamma		2
23	3414070-7	1	1	1	-	-		Rubber cushion	Gummikudde		2
24	3414442-8	1	1	1	-	-		Sealing ring	Tätningsring		2
25	3413974-1	1	1	1	-	-		Plug	Propp		2
26	3470198-7	1	1	1	-	-		Side panel, l.h.	Sidopanel, v	(3414759)	3
27	3447481-7	1	1	1	-	-		Side panel, r.h.	Sidopanel, h		3
28	3415221-5	1	1	-	-	-		Air guide	Luftstyrning		3
	3470197-9	-	-	1	-	-		Air guide	Luftstyrning		3
29	3122459-5	6	6	6	-	-		Clip	Clips		3
30	3120130-4	3	3	3	-	-		Rivet	Nit		3
31	3449124-1	1	1	1	-	-		Hose	Slang		3
32	3464662-0	1	1	1	-	-		Hose	Slang	(3451859)	3
33	3433133-0	1	1	1	-	-		Pump	Pump		2
34	3344850-7	1	1	1	-	-		• O-ring	• O-ring		2
35	3123008-9	1	1	1	-	-		Clamp	Klämma	(3121147)	3
36	3450634-5	1	-	-	-	-		Seal	Tätning	CH -568116	2
37	3458786-5	1	1	-	-	-		Hose	Slang	CH -581055	3
	3472710-7	-	1	1	-	-		Fan shroud	Fläktkåpa	CH 581056- (3462575)	4
38	943471-3	3	3	3	-	-		Hose clamp	Slangklamma		2
39	943474-7	1	1	1	-	-		Hose clamp	Slangklamma		2
40	948211-8	1	1	1	-	-		Strip clamp	Bandklamma		2
41	955272-0	1	1	1	-	-		Screw	Skruv		2
42	3344410-0	1	-	-	-	-		Electric motor	Elmotor		2
	3344879-6	-	1	1	-	-		Fan motor	Fläktmotor		2
	3432028-3	1	-	-	-	-		Electric motor	Elmotor	A.C.	2
	3344880-4	-	1	-	-	-		Fan motor	Fläktmotor	A.C.	2
	3345234-3	-	-	1	-	-		Fan motor	Fläktmotor	A.C.	2
43	3342577-8	1	1	1	-	-		Fan	Fläkt		2
	3432027-5	1	1	-	-	-		Fan	Fläkt	A.C.	2
	3345235-0	-	-	1	-	-		Fan	Fläkt	A.C.	2
44	3342578-6	1	1	1	-	-		Lock washer	Låsbricka		2
	3200807-0	1	1	1	-	-		Washer	Bricka	A.C.	2
45	3200922-7	1	1	1	-	-		Washer	Bricka		2
46	945407-5	3	3	3	-	-		Flange nut	Flänsmutter		2
47	946934-7	2	2	2	-	-		Flange screw	Flänsskruv		2
48	*(3462576)*	1	-	-	-	-	SP	Fan shroud	Fläktkåpa	EXC A.C. REPL 1 PCS 3472710-7	4
	3430968-2	1	-	-	-	-		Fan shroud	Fläktkåpa	A.C.	4
	3472710-7	-	1	1	-	-		Fan shroud	Fläktkåpa		4

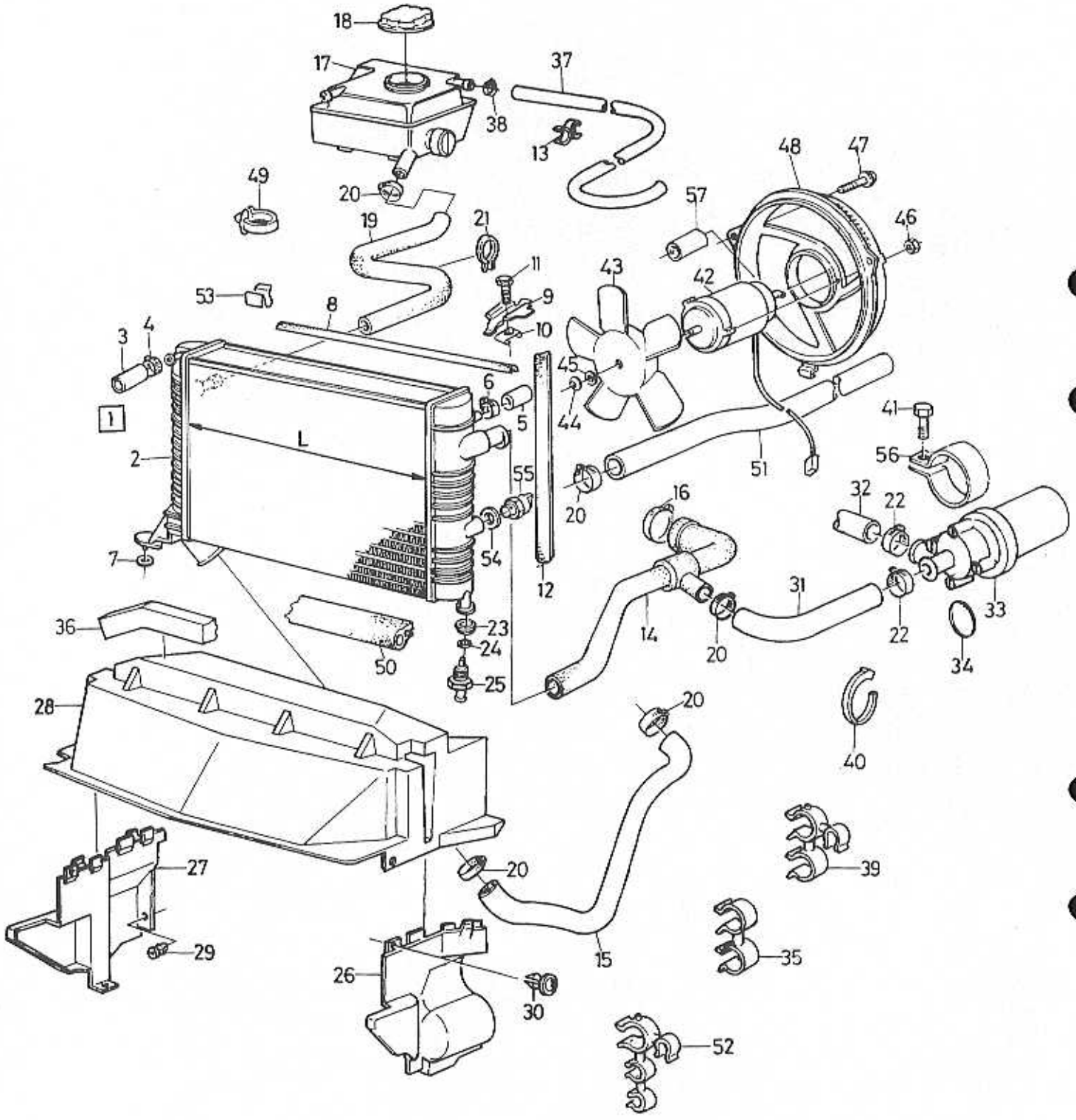

VOLVO PARTS
1026 18820

A	-1991
B	1992-1993
C	1994-
D	
E	

COOLING SYSTEM — KYLSYSTEM
RADIATOR AND REL. PARTS — KYLARE OCH RELATERADE DELAR

Group / Grupp: 26

Page / Sida: 173

TURBO. CH551750-

Fig	Part No. Artikelnummer	Quantity / Antal A	B	C	D	E	PS	Description	Benämning	Notes Anmärkning	SR
49	3120332-6	1	1	1	-	-		Clip	Clips	(3120262)	2
50	3417448-2	1	1	1	-	-		Sealing strip	Tätningsband		3
51	3453990-8	1	-	-	-	-		Hose	Slang	CH -569752	3
	3461319-0	1	1	1	-	-		Hose	Slang	CH 569753-	3
52	3123027-9	1	1	1	-	-		Clamp	Klämma		3
53	3923073-5	2	2	2	-	-		Clip	Clips	CH 568117-	3
54	18677-5	1	1	1	-	-		Gasket	Packning	(3120170)	2
55	3451216-0	1	-	-	-	-		Switch	Strömställare		2
	3463731-4	-	1	1	-	-		Switch	Strömställare		2
56	3448737-1	1	1	1	-	-		Bracket	Konsol		3
57	3472713-1	-	-	3	-	-		Bushing	Bussning		2

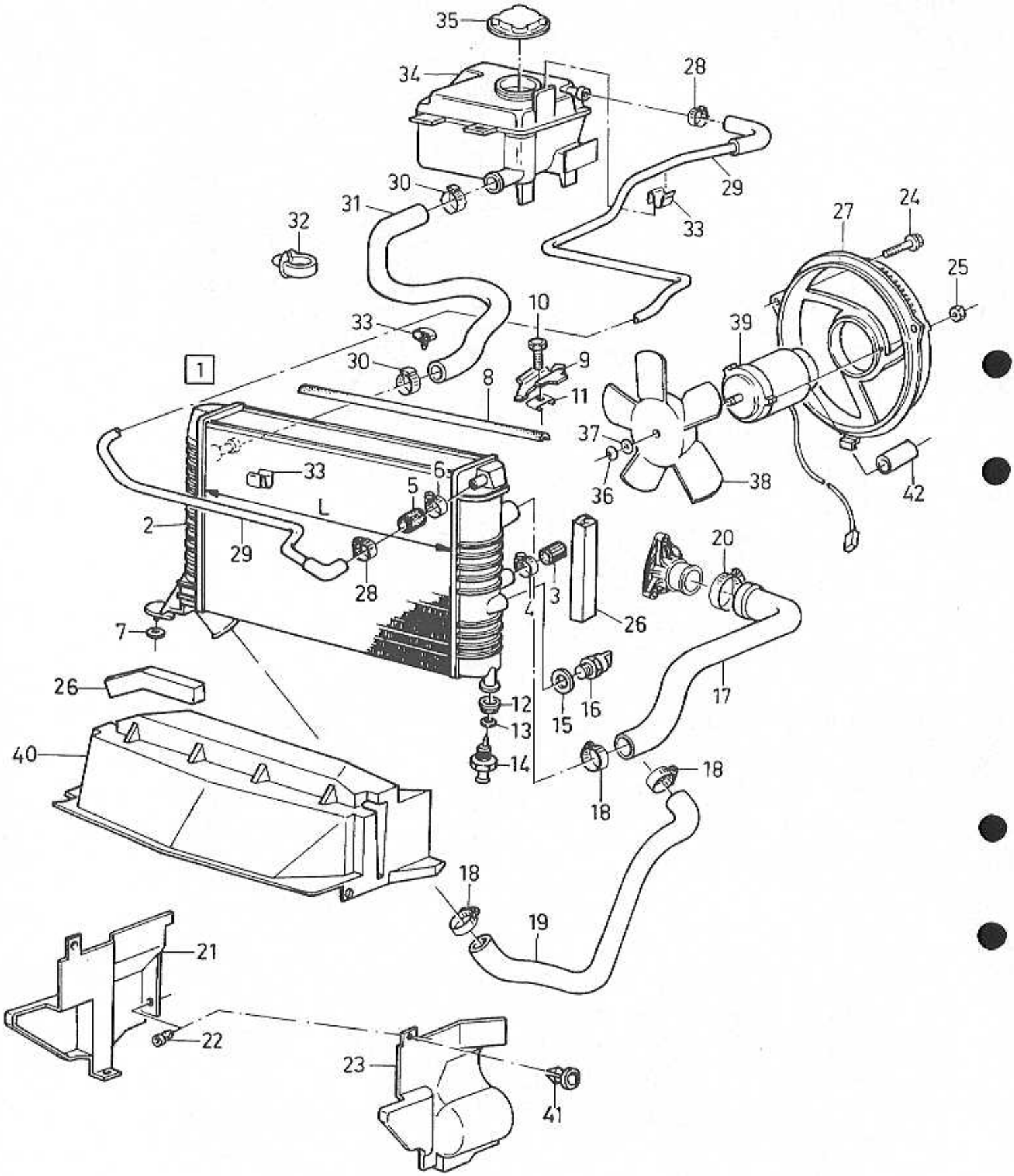

VOLVO PARTS
1026 18821

A	-1993
B	1994-
C	
D	
E	

COOLING SYSTEM — KYLSYSTEM
RADIATOR AND REL. PARTS — KYLARE OCH RELATERADE DELAR

B20F

Group / Grupp 26

Page / Sida 175

Fig	Part No. / Artikelnummer	Quantity / Antal A	B	C	D	E	PS	Description	Benämning	Notes / Anmärkning	SR
1	9031162-2	1	1	-	-	-	EU	Radiator	Kylare	LG=367mm (3455511)	6
	9031163-0	1	1	-	-	-	EU	Radiator	Kylare	LG=534mm (3455512)	6
2		-	-	-	-	-	NS	•Radiator	•Kylare		
3	3455687-8	1	1	-	-	-		•Plug	•Propp		3
4	943473-9	1	1	-	-	-		•Hose clamp	•Slangklamma		2
5	3430519-3	1	1	-	-	-		•Plug	•Propp		3
6	943471-3	1	1	-	-	-		•Hose clamp	•Slangklamma		2
7	3410905-8	1	1	-	-	-		Rubber block	Gummiklots		3
8	3412302-6	1	1	-	-	-		Sealing moulding	Tätningslist	A.C.	2
9	3412303-4	1	1	-	-	-		Bracket	Konsol		2
	3413497-3	2	2	-	-	-		Bracket	Konsol	A.C.	5
10	965175-3	2	2	-	-	-		Flange screw	Fläsnsskruv		2
11	3121887-8	2	2	-	-	-		Spring nut	Fjädermutter		3
12	3414070-7	1	1	-	-	-		Rubber cushion	Gummikudde		2
13	3414442-8	1	1	-	-	-		Sealing ring	Tätningsring		2
14	3413974-1	1	1	-	-	-		Plug	Propp		2
15	18677-5	1	1	-	-	-		Gasket	Packning	(3120170)	2
16	3463730-6	1	1	-	-	-		Switch	Strömställare		2
17	3453992-4	1	1	-	-	-		Hose	Slang		2
18	3283236-2	X	X	-	-	-		Clamp	Klämma		6
19	3463341-2	1	1	-	-	-		Hose	Slang		1
	3452514-7	1	1	-	-	-		Hose	Slang	A.C.	3
20	943476-2	X	X	-	-	-		Hose clamp	Slangklamma		2
21	3447481-7	1	1	-	-	-		Side panel, r.h.	Sidopanel, h		3
22	3122459-5	8	8	-	-	-		Clip	Clips		3
23	3470198-7	1	1	-	-	-		Side panel, l.h.	Sidopanel, v	(3414759)	3
24	946934-7	2	2	-	-	-		Flange screw	Fläsnsskruv		2
25	945407-5	3	3	-	-	-		Flange nut	Fläsnsmutter		2
26	3450634-5	X	X	-	-	-		Seal	Tätning		2
27	3472710-7	1	1	-	-	-		Fan shroud	Fläktkåpa	(3462576)	4
28	943471-3	X	X	-	-	-		Hose clamp	Slangklamma		2
29	3464331-2	1	1	-	-	-		Hose	Slang		3
	3464331-2	1	1	-	-	-		Hose	Slang	A.C. (3464332)	3
30	943474-7	X	X	-	-	-		Hose clamp	Slangklamma		2
31	3433738-6	1	1	-	-	-		Hose	Slang		2
	3433742-8	1	1	-	-	-		Hose	Slang	A.C.	2
32	3122297-9	1	1	-	-	-		Clip	Clips		3
33	3291747-8	3	3	-	-	-		Cable clamp	Ledningsklammer	(3200212)	2
34	3451303-6	1	1	-	-	-		Expansion tank	Expansionstank		2
35	3463536-7	1	1	-	-	-		Filler cap	Påfyllningslock		3
36	3342578-6	1	1	-	-	-		Lock washer	Låsbricka		2
37	3200922-7	1	1	-	-	-		Washer	Bricka		2
38	3342577-8	1	-	-	-	-		Fan	Fläkt		2
	3345235-0	-	1	-	-	-		Fan	Fläkt		2
39	3344879-6	1	1	-	-	-		Fan motor	Fläktmotor	MAN.TRANS	2
	3344880-4	1	-	-	-	-		Fan motor	Fläktmotor	MAN.TRANS, A.C.	2
	3345234-3	-	1	-	-	-		Fan motor	Fläktmotor	MAN.TRANS, A.C.	2
	3344880-4	1	1	-	-	-		Fan motor	Fläktmotor	AUTO TRANS	2
40	3470226-6	1	1	-	-	-		Air guide	Luftstyrning	W/O A.C (3414761)	3
	3470227-4	1	-	-	-	-		Air guide	Luftstyrning	A.C. (3415220)	3
	3470227-4	-	1	-	-	-		Air guide	Luftstyrning	A.C.	3
41	3120130-4	3	3	-	-	-		Rivet	Nit		3
42	3472713-1	-	3	-	-	-		Bushing	Bussning		2

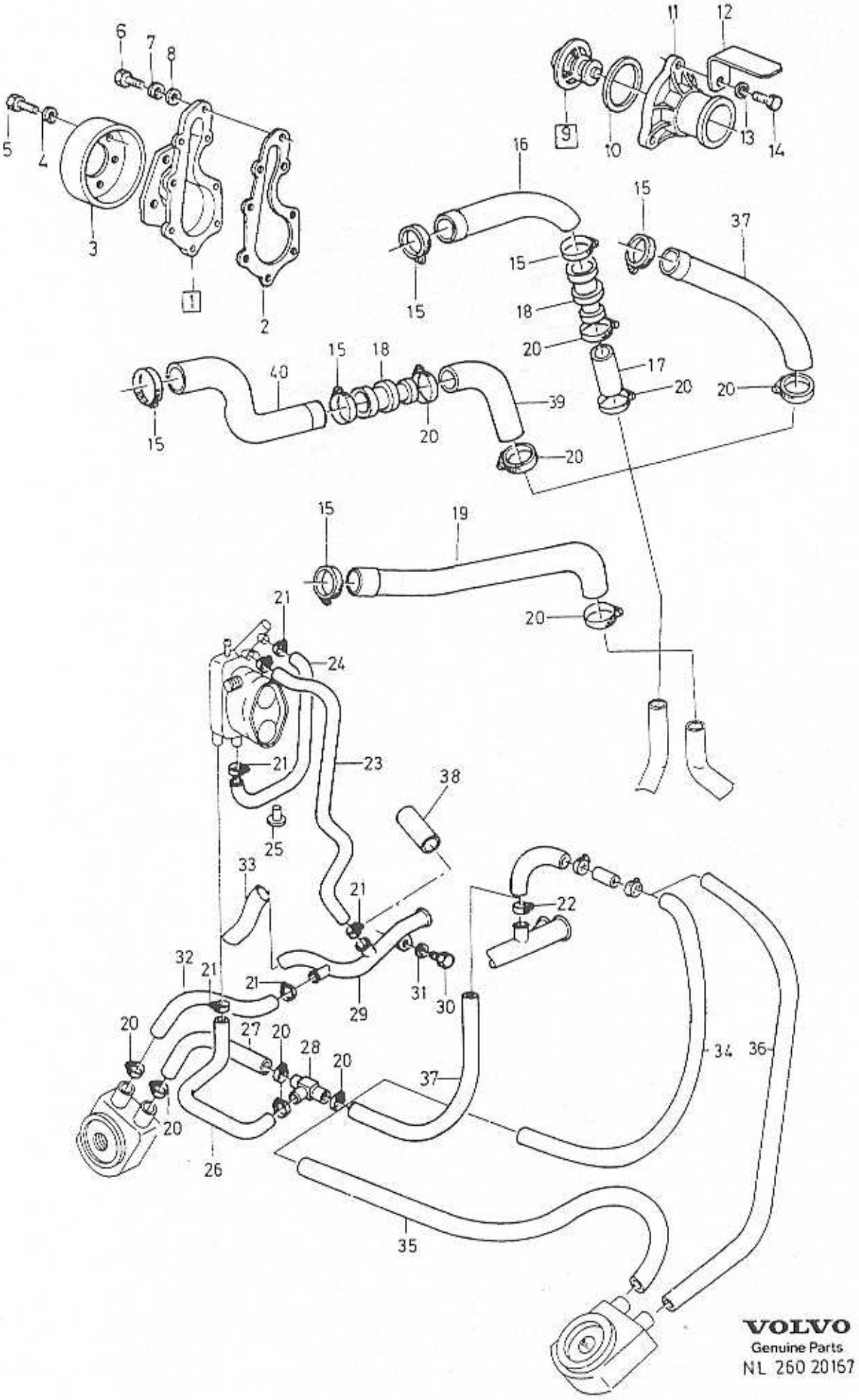

VOLVO
Genuine Parts
NL 260 20167

A	CH -519426
B	CH 519427-
C	
D	
E	

COOLING SYSTEM
MOTOR AND RELATED PARTS

KYLSYSTEM
MOTOR OCH RELATERADE DELAR

Group / Grupp 26

Page / Sida 177

B18E,ED,ES

Fig	Part No. / Artikelnummer	Quantity / Antal A	B	C	D	E	PS	Description	Benämning	Notes / Anmärkning	SR
1	3345626-0	1	1	-	-	-		Water pump kit	Vattenpumpsats	(3344251)	2
2	3344302-9	1	1	-	-	-		• Gasket	• Packning	(3287548)	1
3	3343885-4	1	1	-	-	-		Pulley	Remskiva	(3342388)	3
4	955949-3	3	3	-	-	-		Lock washer	Låsbricka		2
5	3344553-7	3	3	-	-	-		Screw	Skruv	(3342389)	2
6	3344114-8	9	9	-	-	-		Screw	Skruv	(8416252)	5
7	3277986-0	9	9	-	-	-		Washer	Bricka		2
8	960147-7	9	9	-	-	-		Washer	Bricka		2
9	3344616-2	1	1	-	-	-		Thermostat kit	Termostatsats	92°C (3449621)	1
10	3287755-7	1	1	-	-	-		• Sealing ring	• Tätningsring		2
11	3342390-6	1	1	-	-	-		Housing	Hus		4
12	3343051-3	1	-	-	-	-		Bracket	Konsol		3
13	955948-5	3	3	-	-	-		Lock washer	Låsbricka		2
14	955274-6	3	3	-	-	-		Screw	Skruv		2
15	3283236-2	X	X	-	-	-		Clamp	Klämma		6
16	*(3434442)*	1	1	-	-	-	SP	Hose	Slang	A.C. REPL 1 PCS 3451854-8, 1 PCS 3451855-5.	2
17	*(3434443)*	1	1	-	-	-	SP	Hose	Slang	A.C. REPL 1 PCS 3451854-8, 1 PCS 3451855-5.	2
18	3447019-5	1	1	-	-	-		Nipple	Nippel		3
19	3430651-4	1	-	-	-	-		Hose	Slang	CH -506185	3
	3434489-5	1	-	-	-	-		Hose	Slang	CH 506186-	2
20	943472-1	X	X	-	-	-		Hose clamp	Slangklamma		2
21	943471-3	X	X	-	-	-		Hose clamp	Slangklamma		2
22	943473-9	-	X	-	-	-		Hose clamp	Slangklamma		2
23	3343650-2	-	1	-	-	-		Hose	Slang		3
	3342415-1	1	-	-	-	-		Hose	Slang		3
24	3343649-4	-	1	-	-	-		Hose	Slang		3
	3342416-9	1	-	-	-	-		Hose	Slang		3
25	3104031-4	1	1	-	-	-		Screw	Skruv		2
26	3342418-5	1	1	-	-	-		Hose	Slang		3
27	3343066-1	1	1	-	-	-		Hose	Slang		3
28	3342419-3	1	1	-	-	-		T-pipe	T-rör		3
29	3345483-6	-	1	-	-	-		Pipe	Rör	(3467531)	4
	3342391-4	1	-	-	-	-		Pipe	Fäströr		4
30	*3103820*	1	1	-	-	-	OP	Bolt	Bult		2
31	3105591-6	1	1	-	-	-		Washer	Bricka		2
32	3463000-4	-	1	-	-	-		Hose	Slang	(3343067)	3
	3342420-1	1	-	-	-	-		Hose	Slang		3
33	3344094-2	-	X	-	-	-		Hose	Slang	(8424004)	3
34	3447274-6	-	1	-	-	-		Hose	Slang	(3447227)	3
	3343035-6	1	-	-	-	-		Hose	Slang	(8401197)	3
35	3434344-2	1	1	-	-	-		Hose	Slang	AUTO.TRANS	3
36	3447273-8	1	1	-	-	-		Hose	Slang	AUTO.TRANS	3
37	3451858-9	1	1	-	-	-		Hose	Slang	(3451858)	2
38	3455687-8	1	1	-	-	-		Plug	Propp		3
39	3451855-5	1	1	-	-	-		Hose	Slang		2
40	3451854-8	1	1	-	-	-		Hose	Slang		2

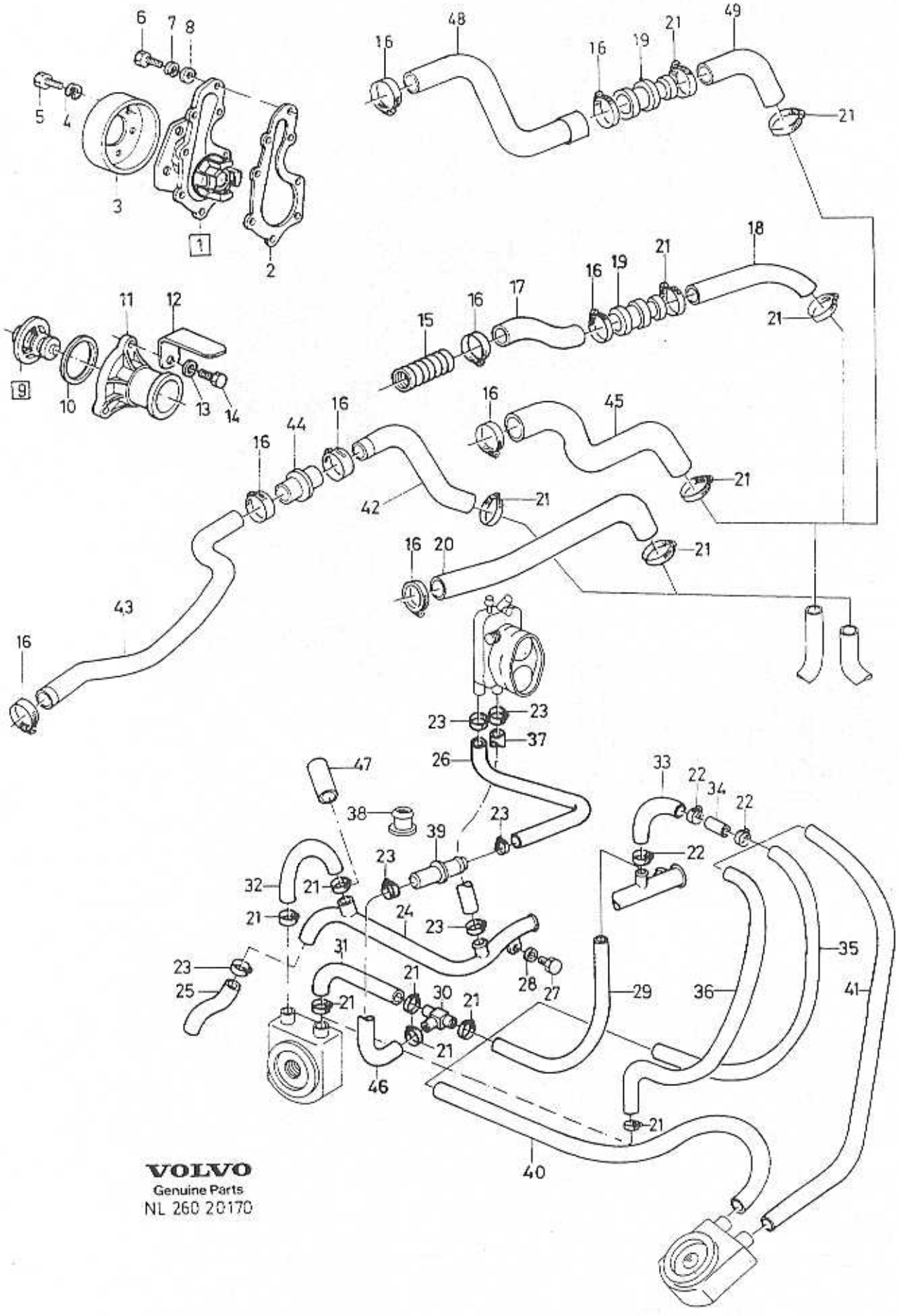
VOLVO
Genuine Parts
NL 260 20170

A	B18F
B	TURBO
C	
D	
E	

COOLING SYSTEM
MOTOR AND RELATED PARTS

KYLSYSTEM
MOTOR OCH RELATERADE DELAR

Group / Grupp 26

Page / Sida 179

CH-551749

Fig	Part No. / Artikelnummer	Quantity / Antal A	B	C	D	E	PS	Description	Benämning	Notes / Anmärkning	SR
1	3345626-0	1	1	-	-	-		Water pump kit	Vattenpumpsats	(3344251)	2
2	3344302-9	1	1	-	-	-		•Gasket	•Packning	(3287548)	1
3	3343885-4	1	1	-	-	-		Pulley	Remskiva	(3342388)	3
4	955949-3	3	3	-	-	-		Lock washer	Låsbricka		2
5	3344553-7	3	3	-	-	-		Screw	Skruv	(3342389)	2
6	3344114-8	9	9	-	-	-		Screw	Skruv	(8416252)	5
7	3277986-0	9	9	-	-	-		Washer	Bricka		2
8	960147-7	9	9	-	-	-		Washer	Bricka		2
	3344616-2	1	-	-	-	-		Thermostat kit	Termostatsats	90°C	1
☆ 9	3345628-6	-	1	-	-	-		Thermostat kit	Termostatsats	89°C (3344617)(3449621)	1
10	3287755-7	1	1	-	-	-		•Sealing ring	•Tätningsring		2
11	3342390-6	1	1	-	-	-		Housing	Hus		4
12	3343051-3	1	1	-	-	-		Bracket	Konsol		3
13	955948-5	3	3	-	-	-		Lock washer	Låsbricka		2
14	955274-6	3	3	-	-	-		Screw	Skruv		2
15	3448042-6	1	1	-	-	-		Sleeve	Muff		3
16	3283236-2	X	X	-	-	-		Clamp	Klämma		6
17	*(3434442)*	1	-	-	-	-	SP	Hose	Slang	A.C. REPL 1 PCS 3451854-8, 1 PCS 3451855-5.	2
	(3434652)	-	1	-	-	-	SP	Hose	Slang	MAN.TRANS, A.C. REPL 1 PCS 3451855-5, 1 PCS 3451854-8.	3
	(3434654)	-	1	-	-	-	SP	Hose	Slang	AUTO.TRANS, A.C. REPL 1 PCS 3451855-5, 1 PCS 3451854-8.	3
18	*(3434443)*	1	-	-	-	-	SP	Hose	Slang	A.C. REPL 1 PCS 3451854-8, 1 PCS 3451855-5.	2
	(3434653)	-	1	-	-	-	SP	Hose	Slang	A.C. REPL 1 PCS 3451855-5, 1 PCS 3451854-8.	3
19	3447019-5	1	1	-	-	-		Nipple	Nippel		3
20	3434489-5	1	-	-	-	-		Hose	Slang		2
21	943473-9	X	X	-	-	-		Hose clamp	Slangklamma		2
22	943473-9	X	X	-	-	-		Hose clamp	Slangklamma		2
23	943471-3	X	X	-	-	-		Hose clamp	Slangklamma		2
24	3343063-8	1	-	-	-	-		Pipe	Fäströr	CH-519426	4
	3345483-6	1	-	-	-	-		Pipe	Rör	CH 519427-(3467531)	4
	(3343064)	1	1	-	-	-	SP	Pipe	Rör	REPL 1 PCS 3345483-6, 1 PCS 3455687-8, 1 PCS 943471-3.	4
25	3344094-2	X	X	-	-	-		Hose	Slang	(8424004)	3
26	*(3449836)*	1	-	-	-	-	SP	Hose	Slang	REPL 1 PCS 3430951-8, 1 PCS 3430952-6.	2
27	*3103820*	1	1	-	-	-	OP	Bolt	Bult		2
28	3105591-6	1	1	-	-	-		Washer	Bricka		2
29	3343065-3	1	-	-	-	-		Hose	Slang	CH-519426	3
30	3342419-3	1	-	-	-	-		T-pipe	T-rör		3
31	3343066-1	1	-	-	-	-		Hose	Slang		3
32	3463000-4	1	1	-	-	-		Hose	Slang	(3343067)	3
33	3434489-5	1	1	-	-	-		Hose	Slang	(3445691)(3343648)	2
34	3343647-8	1	1	-	-	-		Nipple	Nippel		3
35	3447274-6	1	-	-	-	-		Hose	Slang	CH 519427-(3447227)	3
36	3447274-6	-	1	-	-	-		Hose	Slang		3
37	3447832-1	1	-	-	-	-		Hose	Slang		2
38	3449837-8	1	-	-	-	-		Plug	Propp		3
39	3449853-5	1	-	-	-	-		Connecting pipe	Anslutningsrör		3
40	3434344-2	1	-	-	-	-		Hose	Slang	AUTO.TRANS	3

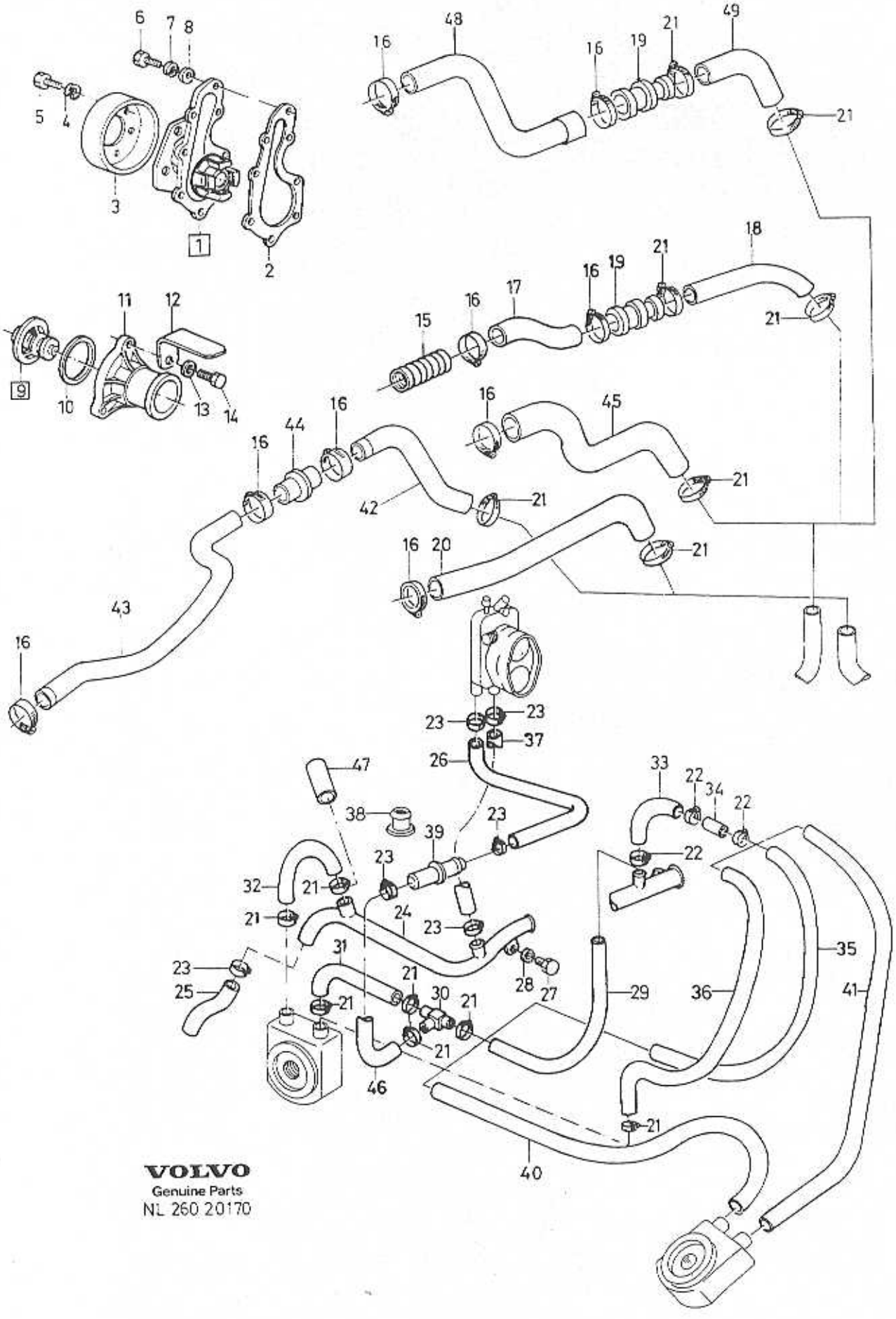
VOLVO
Genuine Parts
NL 260 20170

A	B18F	COOLING SYSTEM MOTOR AND RELATED PARTS	KYLSYSTEM MOTOR OCH RELATERADE DELAR
B	TURBO		
C			
D			
E		CH-551749	

Group / Grupp 26

Page / Sida 181

Fig	Part No. Artikelnummer	Quantity / Antal A	B	C	D	E	PS	Description	Benämning	Notes Anmärkning	SR
	3452459-5	-	1	-	-	-		Hose	Slang	AUTO.TRANS (3434372)	3
41	3447273-8	1	1	-	-	-		Hose	Slang	AUTO.TRANS	3
42	3449393-2	-	1	-	-	-		Hose	Slang		3
43	3449392-4	-	1	-	-	-		Hose	Slang		3
44	3200060-6	-	1	-	-	-		Connecting pipe	Anslutningsrör		3
45	3451858-9	1	-	-	-	-		Hose	Slang	(3452554)	2
	3451858-9	-	1	-	-	-		Hose	Slang		2
46	3430952-6	1	-	-	-	-		Hose	Slang		2
47	3455687-8	1	1	-	-	-		Plug	Propp		3
48	3451854-8	1	-	-	-	-		Hose	Slang		2
49	3451855-5	1	-	-	-	-		Hose	Slang		2

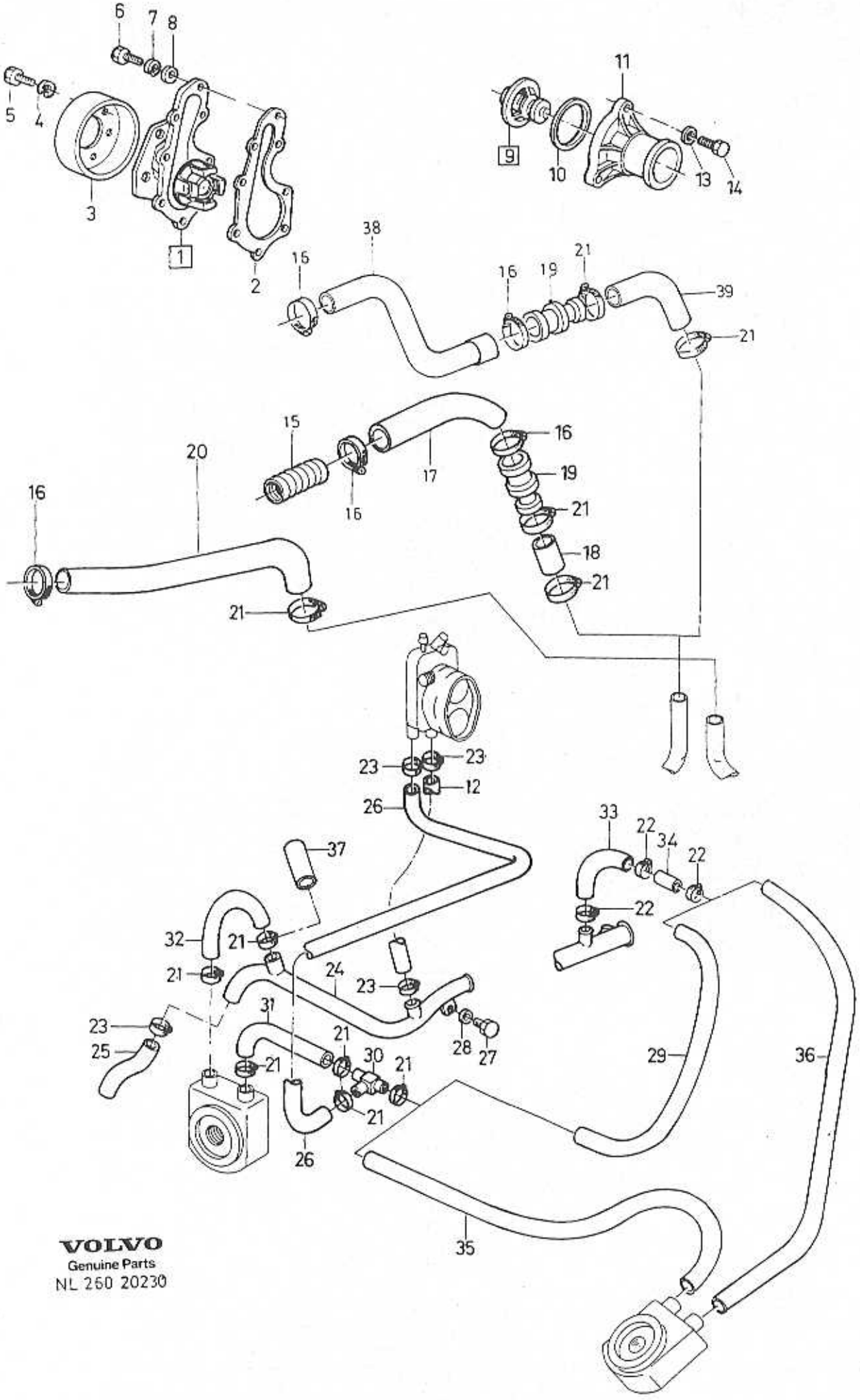

VOLVO
Genuine Parts
NL 260 20230

A
B
C
D
E

COOLING SYSTEM
MOTOR AND RELATED PARTS

KYLSYSTEM
MOTOR OCH RELATERADE DELAR

Group
Grupp
26

Page
Sida
183

B18EP,FP. CH -551749

Fig	Part No. Artikelnummer	Quantity / Antal					PS	Description	Benämning	Notes Anmärkning	SR
		A	B	C	D	E					
1	3345626-0	1	-	-	-	-		Water pump kit	Vattenpumpsats	(3344251)	2
2	3344302-9	1	-	-	-	-		• Gasket	• Packning		1
3	3343885-4	1	-	-	-	-		Pulley	Remskiva		3
4	955949-3	3	-	-	-	-		Lock washer	Låsbricka		2
5	3344553-7	3	-	-	-	-		Screw	Skruv	(3342389)	2
6	3344114-8	9	-	-	-	-		Screw	Skruv	(8416252)	5
7	3277986-0	9	-	-	-	-		Washer	Bricka		2
8	960147-7	9	-	-	-	-		Washer	Bricka		2
9	3344616-2	1	-	-	-	-		Thermostat kit	Termostatsats	92°C (3447030)	1
10	3287755-7	1	-	-	-	-		• Sealing ring	• Tätningsring		2
11	3342390-6	1	-	-	-	-		Housing	Hus		4
12	3452705-1	1	-	-	-	-		Hose	Slang		3
13	955948-5	3	-	-	-	-		Lock washer	Låsbricka		2
14	955274-6	3	-	-	-	-		Screw	Skruv		2
15	3448042-6	1	-	-	-	-		Sleeve	Muff		3
16	943474-7	3	-	-	-	-		Hose clamp	Slangklamma		2
17	*(3434442)*	1	-	-	-	-	SP	Hose	Slang	REPL 1 PCS 3451854-8, 1 PCS 3451855-5.	2
18	*(3434443)*	1	-	-	-	-	SP	Hose	Slang	REPL 1 PCS 3451854-8, 1 PCS 3451855-5.	2
19	3447019-5	1	-	-	-	-		Nipple	Nippel		3
20	3434489-5	1	-	-	-	-		Hose	Slang		2
21	943473-9	X	-	-	-	-		Hose clamp	Slangklamma		2
22	943472-1	X	-	-	-	-		Hose clamp	Slangklamma		2
23	943471-3	X	-	-	-	-		Hose clamp	Slangklamma		2
24	3345483-6	1	-	-	-	-		Pipe	Rör	(3467531)	4
25	3344094-2	X	-	-	-	-		Hose	Slang	(8424004)	3
26	3453039-4	1	-	-	-	-		Hose	Slang		3
27	*3103820*	1	-	-	-	-	OP	Bolt	Bult		2
28	3105591-6	1	-	-	-	-		Washer	Bricka		2
29	3447274-6	1	-	-	-	-		Hose	Slang	(3447227)	3
30	3342419-3	1	-	-	-	-		T-pipe	T-rör		3
31	3343066-1	1	-	-	-	-		Hose	Slang		3
32	3463000-4	1	-	-	-	-		Hose	Slang	(3343067)	3
33	3434489-5	1	-	-	-	-		Hose	Slang	(3445691)(3343648)	2
34	3343647-8	1	-	-	-	-		Nipple	Nippel		3
35	3434344-2	1	-	-	-	-		Hose	Slang	AUTO.TRANS	3
36	3447273-8	1	-	-	-	-		Hose	Slang	AUTO.TRANS	3
37	3455687-8	1	-	-	-	-		Plug	Propp		3
38	3451854-8	1	-	-	-	-		Hose	Slang		2
39	3451855-5	1	-	-	-	-		Hose	Slang		2

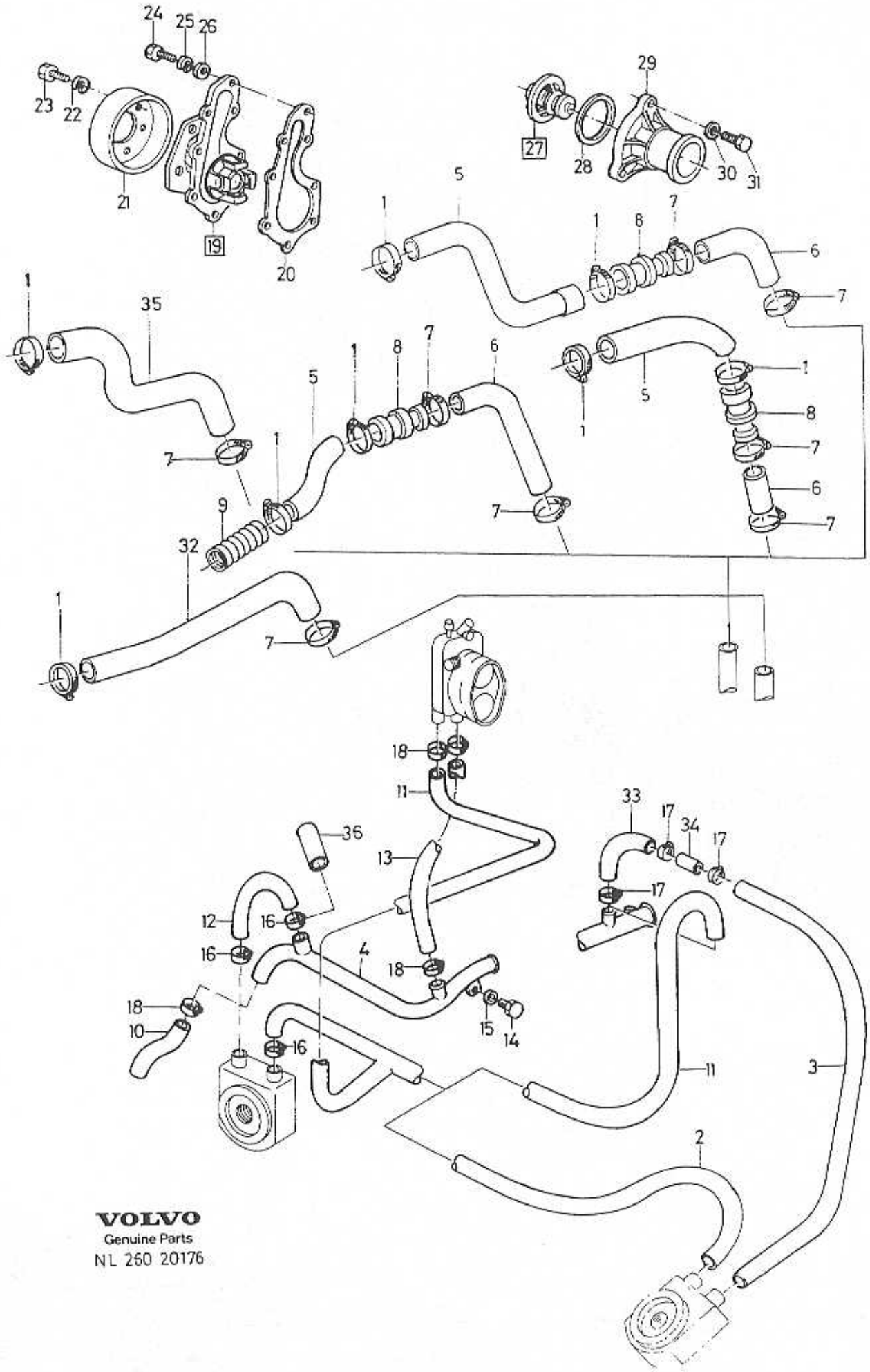

VOLVO
Genuine Parts
NL 260 20176

A	MAN.TRANS
B	AUTO.TRANS
C	
D	
E	

COOLING SYSTEM
MOTOR AND RELATED PARTS

KYLSYSTEM
MOTOR OCH RELATERADE DELAR

Group / Grupp 26

Page / Sida 185

B18EP,FP. CH 551750-

Fig	Part No. Artikelnummer	Quantity / Antal A	B	C	D	E	PS	Description	Benämning	Notes Anmärkning	SR
1	3283236-2	X	X	-	-	-		Clamp	Klämma		6
2	3451853-0	-	1	-	-	-		Hose	Slang		3
3	3452458-7	-	1	-	-	-		Hose	Slang		3
4	3345483-6	1	1	-	-	-		Pipe	Rör	(3467531)	4
5	*(3434442)*	1	1	-	-	-	SP	Hose	Slang	A.C. CH -563725 REPL 1 PCS 3451854-8, 1 PCS 3451855-5.	2
	3451854-8	1	1	-	-	-		Hose	Slang	A.C. CH 563726-577915	2
6	*(3434443)*	1	1	-	-	-	SP	Hose	Slang	A.C. CH -563725 REPL 1 PCS 3451854-8, 1 PCS 3451855-5.	2
	3451855-5	1	1	-	-	-		Hose	Slang	A.C. CH 563726-577915	2
7	943472-1	X	X	-	-	-		Hose clamp	Slangklamma		2
8	3447019-5	1	1	-	-	-		Nipple	Nippel	EXC (S) (N) (DK) (SF)	3
9	3448042-6	1	1	-	-	-		Sleeve	Muff	CH -563725	3
10	3344094-2	X	X	-	-	-		Hose	Slang	(8424004)	3
11	3451959-5	1	-	-	-	-		Hose including oil cooler	Slang incl.oljekylare		3
	3459018-2	1	-	-	-	-		Hose excluding oil cooler	Slang exc. oljekylare		3
12	3463000-4	1	1	-	-	-		Hose	Slang	(3463067)	3
13	3452705-1	1	1	-	-	-		Hose	Slang		3
14	*3103820*	1	1	-	-	-	OP	Bolt	Bult		2
15	3105591-6	1	1	-	-	-		Washer	Bricka		2
16	943474-7	X	X	-	-	-		Hose clamp	Slangklamma		2
17	943473-9	1	1	-	-	-		Hose clamp	Slangklamma		2
18	943471-3	X	X	-	-	-		Hose clamp	Slangklamma		2
19	3345626-0	1	1	-	-	-		Water pump kit	Vattenpumpsats	(3344251)	2
20	3344302-9	1	1	-	-	-		•Gasket	•Packning		1
21	3343885-4	1	1	-	-	-		Pulley	Remskiva		3
22	955949-3	3	3	-	-	-		Lock washer	Låsbricka		2
23	3344553-7	3	3	-	-	-		Screw	Skruv	(3342389)	2
24	3344114-8	9	9	-	-	-		Screw	Skruv		5
25	3277986-0	9	9	-	-	-		Washer	Bricka		2
26	960147-7	9	9	-	-	-		Washer	Bricka		2
27	3344616-2	1	1	-	-	-		Thermostat kit	Termostatsats	92°C (3447030)	1
28	3287755-7	1	1	-	-	-		•Sealing ring	•Tätningsring		2
29	3342390-6	1	1	-	-	-		Housing	Hus		4
30	955948-5	3	3	-	-	-		Lock washer	Låsbricka		2
31	955274-6	3	3	-	-	-		Screw	Skruv		2
32	3434489-5	1	1	-	-	-		Hose	Slang		2
33	3434489-5	-	1	-	-	-		Hose	Slang	(3445691)(3343648)	2
34	3343647-8	-	1	-	-	-		Nipple	Nippel		3
35	3451858-9	1	1	-	-	-		Hose	Slang	CH -577915	2
	3464751-1	1	1	-	-	-		Hose	Slang	CH 577916-	2
36	3455687-8	1	1	-	-	-		Plug	Propp		3

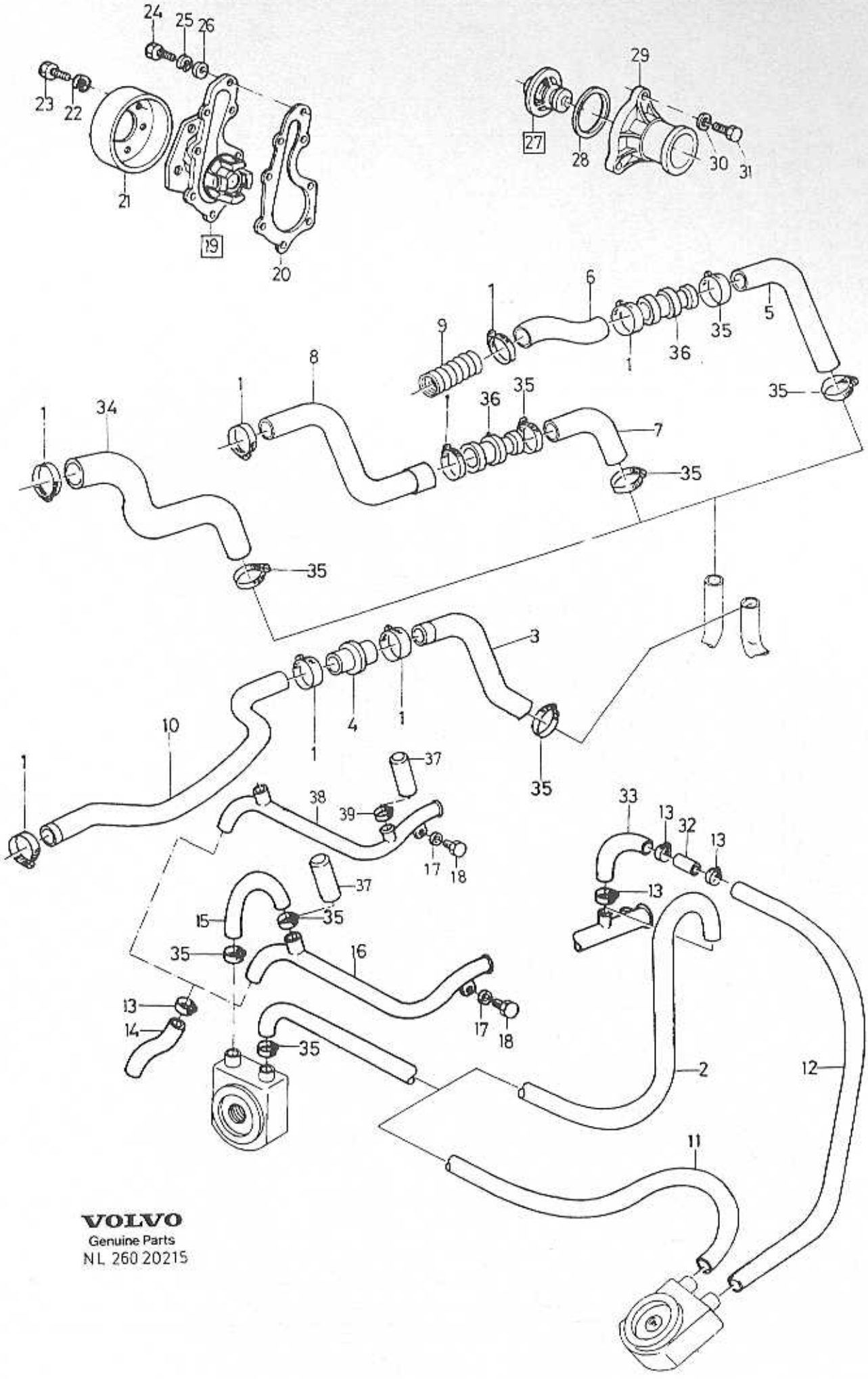

VOLVO
Genuine Parts
NL 260 20215

A	MAN.TRANS
B	AUTO.TRANS
C	
D	
E	

COOLING SYSTEM — KYLSYSTEM
MOTOR AND RELATED PARTS — MOTOR OCH RELATERADE DELAR

TURBO. CH 551750-

Group / Grupp 26

Page / Sida 187

Fig	Part No. / Artikelnummer	Quantity / Antal A	B	C	D	E	PS	Description	Benämning	Notes / Anmärkning	SR
1	3283236-2	X	X	-	-	-		Clamp	Klämma		6
2	3453172-3	1	-	-	-	-		Hose	Slang		3
3	3449393-2	1	1	-	-	-		Hose	Slang		3
4	3200060-6	1	1	-	-	-		Connecting pipe	Anslutningsrör		3
5	*(3434653)*	1	1	-	-	-	SP	Hose	Slang	A.C. CH -563725 REPL 1 PCS 3451855-5, 1 PCS 3451854-8.	3
6	*(3434652)*	1	-	-	-	-	SP	Hose	Slang	A.C. CH -563725 REPL 1 PCS 3451855-5, 1 PCS 3451854-8.	3
	(3434654)	-	1	-	-	-	SP	Hose	Slang	A.C. CH -563725 REPL 1 PCS 3451855-5, 1 PCS 3451854-8.	3
7	3451855-5	1	1	-	-	-		Hose	Slang	A.C. CH 563726-577915	2
8	3451854-8	1	1	-	-	-		Hose	Slang	A.C. CH 563726-577915	2
9	3448042-6	1	1	-	-	-		Sleeve	Muff	CH -168655	3
10	3449392-4	1	1	-	-	-		Hose	Slang		3
11	3452459-5	-	1	-	-	-		Hose	Slang		3
12	3452458-7	-	1	-	-	-		Hose	Slang		3
13	943473-9	X	X	-	-	-		Hose clamp	Slangklamma		2
14	3344094-2	X	X	-	-	-		Hose	Slang	(8424004)	3
15	3463000-4	1	1	-	-	-		Hose	Slang	(3463000)	3
16	*(3343064)*	1	1	-	-	-	SP	Pipe	Rör	REPL 1 PCS 3345483-6, 1 PCS 3455687-8, 1 PCS 943471-3.	4
17	3105591-6	1	1	-	-	-		Washer	Bricka		2
18	*3103820*	1	1	-	-	-	OP	Bolt	Bult		2
19	3345626-0	1	1	-	-	-		Water pump kit	Vattenpumpsats	(3344251)	2
20	3344302-9	1	1	-	-	-		• Gasket	• Packning		1
21	3343885-4	1	1	-	-	-		Pulley	Remskiva		3
22	955949-3	3	3	-	-	-		Lock washer	Låsbricka		2
23	3344553-7	3	3	-	-	-		Screw	Skruv	(3342389)	2
24	3344114-8	9	9	-	-	-		Screw	Skruv		5
25	3277986-0	9	9	-	-	-		Washer	Bricka		2
26	960147-7	9	9	-	-	-		Washer	Bricka		2
☆ 27	3345628-6	1	1	-	-	-		Thermostat kit	Termostatsats	89°C (3344617)(3447030)	1
28	3287755-7	1	1	-	-	-		• Sealing ring	• Tätningsring		2
29	3342390-6	1	1	-	-	-		Housing	Hus		4
30	955948-5	3	3	-	-	-		Lock washer	Låsbricka		2
31	955274-6	3	3	-	-	-		Screw	Skruv		2
32	3343647-8	-	1	-	-	-		Nipple	Nippel		3
33	3434489-5	-	1	-	-	-		Hose	Slang	(3445691)(3343648)	2
34	3451858-9	1	1	-	-	-		Hose	Slang	CH -577915	2
	3464751-1	1	1	-	-	-		Hose	Slang	CH 577916-	2
35	943472-1	X	X	-	-	-		Hose clamp	Slangklamma		2
36	3447019-5	1	1	-	-	-		Nipple	Nippel	CH -577915	3
37	3455687-8	1	1	-	-	-		Plug	Propp		3
38	3345483-6	1	1	-	-	-		Pipe	Rör		4
39	943471-3	1	1	-	-	-		Hose clamp	Slangklamma		2

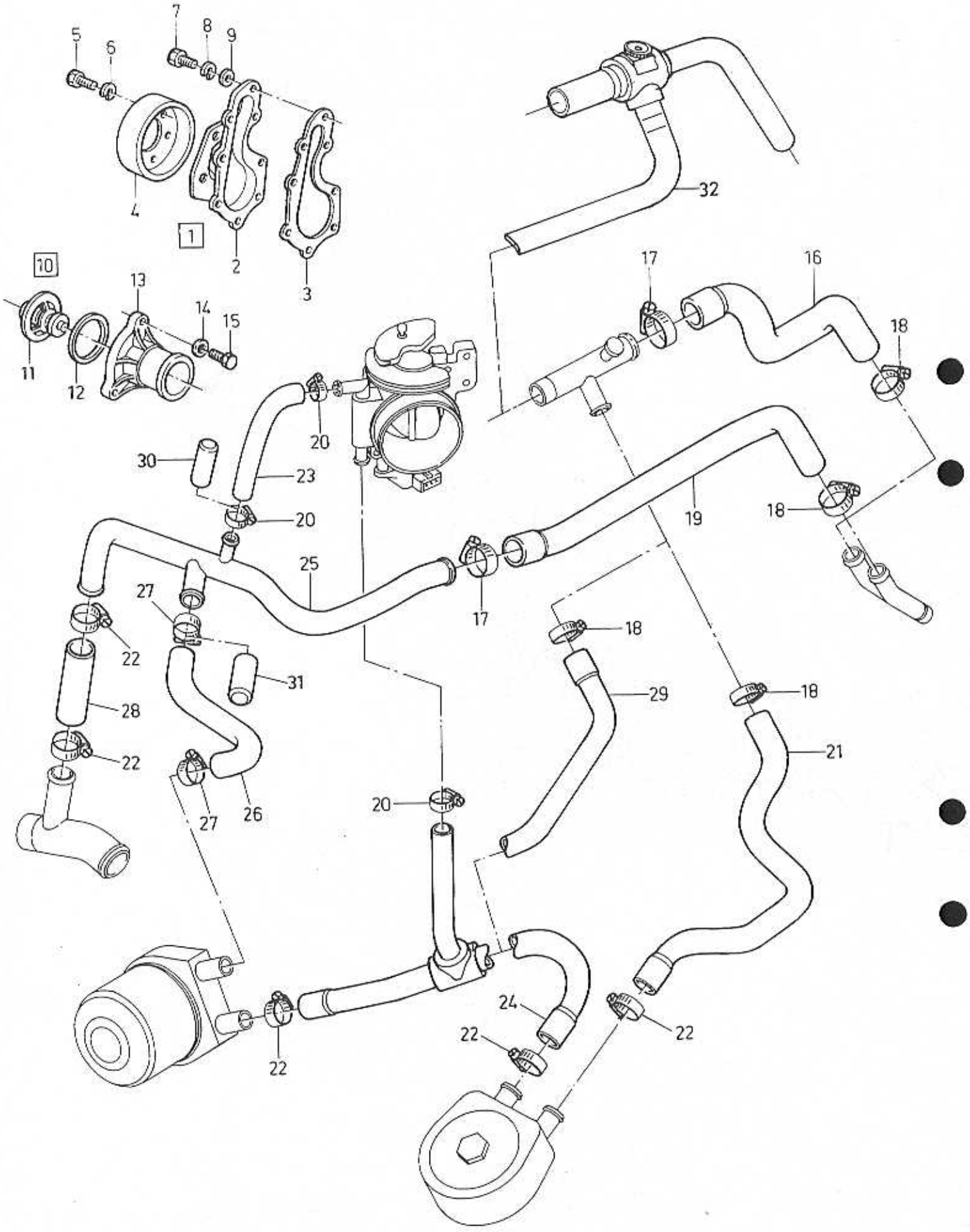
1
2
3
4
5
6
7
8
9
10
11
12
13
14
15
16
17
18
19
20
21
22
23
24
25
26
27
28
29
30
31
32

A	MAN.TRANS
B	AUTO.TRANS
C	
D	
E	

COOLING SYSTEM
MOTOR AND RELATED PARTS

KYLSYSTEM
MOTOR OCH RELATERADE DELAR

Group / Grupp: 26

Page / Sida: 189

B20F

Fig	Part No. / Artikelnummer	Quantity / Antal A	B	C	D	E	PS	Description	Benämning	Notes / Anmärkning	SR
1	3345626-0	1	1	-	-	-		Water pump kit	Vattenpumpsats	(3344827)	2
2		-	-	-	-	-	NS	• Coolant pump	• Kylvätskepump		
3	3344302-9	1	1	-	-	-		• Gasket	• Packning		1
4	3343885-4	1	1	-	-	-		Pulley	Remskiva		3
5	3344553-7	3	3	-	-	-		Screw	Skruv		2
6	955949-3	3	3	-	-	-		Lock washer	Låsbricka		2
7	3344114-8	9	9	-	-	-		Screw	Skruv		5
8	3277986-0	9	9	-	-	-		Washer	Bricka		2
9	960147-7	9	9	-	-	-		Washer	Bricka		2
10	3344616-2	1	1	-	-	-		Thermostat kit	Termostatsats		1
11		-	-	-	-	-	NS	Thermostat	Termostat		
12	3287755-7	1	1	-	-	-		• Sealing ring	• Tätningsring		2
13	3342390-6	1	1	-	-	-		Housing	Hus		4
14	955948-5	1	1	-	-	-		Lock washer	Låsbricka		2
15	955274-6	1	1	-	-	-		Screw	Skruv		2
16	3464751-1	1	1	-	-	-		Hose	Slang	CH -584393	2
17	3283236-2	X	X	-	-	-		Clamp	Klämma		6
18	943472-1	X	X	-	-	-		Hose clamp	Slangklamma		2
19	3434489-5	1	1	-	-	-		Hose	Slang		2
20	943471-3	X	X	-	-	-		Hose clamp	Slangklamma		2
21	3452458-7	-	1	-	-	-		Hose	Slang	CH -584393	3
22	943474-7	X	X	-	-	-		Hose clamp	Slangklamma		2
23	3465192-7	1	1	-	-	-		Hose	Slang		3
24	3463543-3	1	-	-	-	-		Hose	Slang		3
	3463544-1	-	1	-	-	-		Hose	Slang		3
25	3460874-5	1	1	-	-	-		Pipe	Rör		4
26	3464273-6	1	1	-	-	-		Hose	Slang		3
27	943474-7	X	X	-	-	-		Hose clamp	Slangklamma		2
28	3344094-2	X	X	-	-	-		Hose	Slang		3
29	3459018-2	1	-	-	-	-		Hose	Slang	CH -584393	3
30	3455687-8	1	1	-	-	-		Plug	Propp		3
31	3430519-3	1	1	-	-	-		Plug	Propp		3
32	3466430-0	1	-	-	-	-		Hose including oil cooler	Slang incl.oljekylare	CH 584394-	2
	3466431-8	1	-	-	-	-		Hose excluding oil cooler	Slang exc. oljekylare	CH 584394-	2
	3466432-6	-	1	-	-	-		Hose	Slang	CH 584394-	2

1

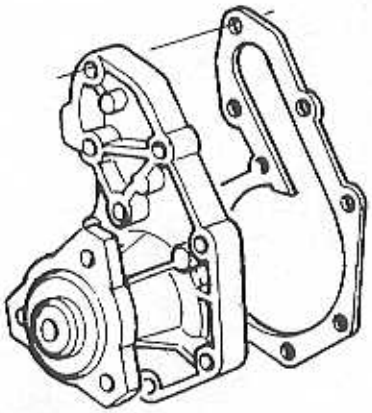

A B C D E		REPAIR KITS COOLING SYSTEM	REPARATIONSSATS KYLSYSTEM	Group Grupp 26 Page Sida 191

Fig	Part No. Artikelnummer	Quantity / Antal					P S	Description	Benämning	Notes Anmärkning	S R
		A	B	C	D	E					
1	3345626-0	1	-	-	-	-		Water pump kit	Vattenpumpsats	(3344251)(3344827)	2

ENGINE CONTROLS / MOTORREGLAGE

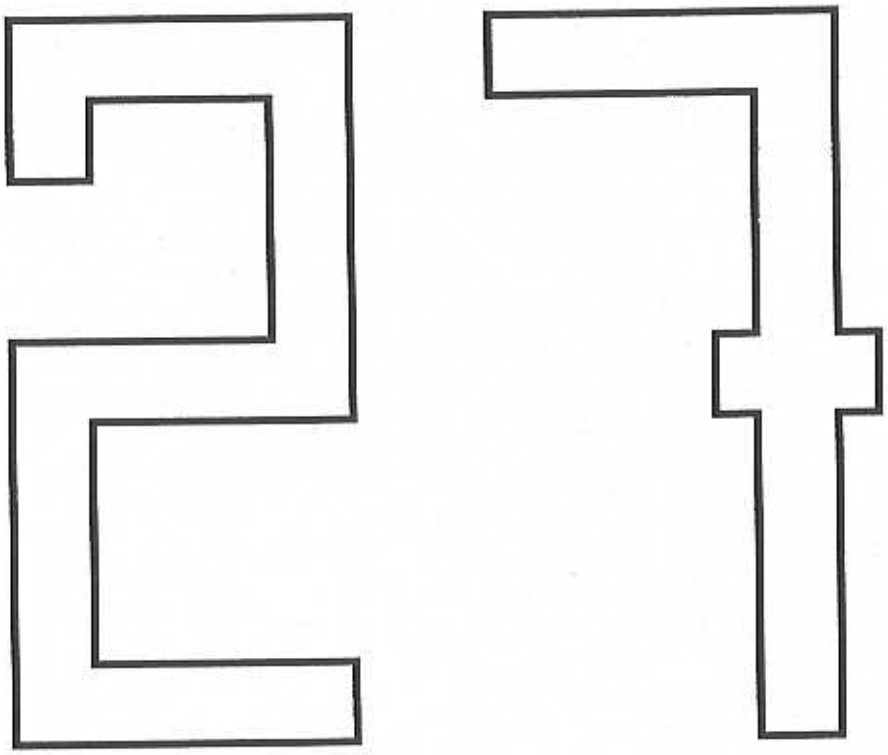

A		SUB GROUP ENGINE CONTROLS	UNDERGRUPP MOTORREGLAGE	Group Grupp 27
B				
C				
D				Page Sida 193
E				

Fig	Part No. Artikelnummer	Quantity / Antal A	B	C	D	E	P S	Description	Benämning	Notes Anmärkning	S R
		-	-	-	-	-		Cruise control	Konstantfarthållare	SEE 27 • 195	
		-	-	-	-	-		Accessory	Tillbehör		
		-	-	-	-	-		Cruise control	Konstantfarthållare	SEE 27 • 197	

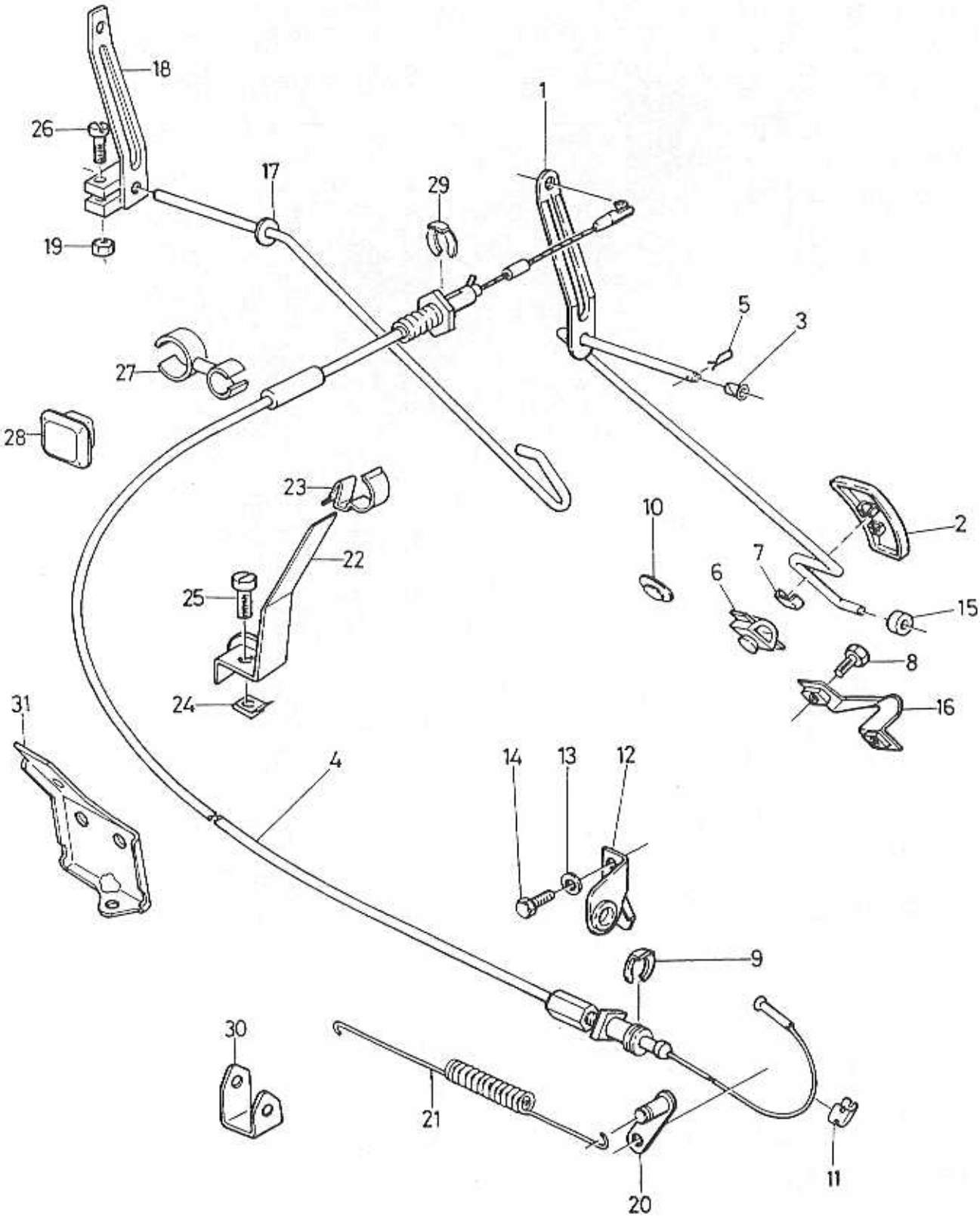
18
26
19
17
29
1
5
3
27
28
23
22
25
24
10
2
7
6
15
8
16
31
4
14
13
12
9
30
21
20
11

A	L.H.D
B	R.H.D
C	
D	
E	

ACCELERATOR LINKAGE — GASREGLAGE

Group / Grupp: 27

Page / Sida: 195

Fig	Part No. / Artikelnummer	Quantity / Antal A	B	C	D	E	PS	Description	Benämning	Notes / Anmärkning	SR
1	3412066-7	1	-	-	-	-		Accelerator pedal	Gaspedal		3
2	3415774-3	1	-	-	-	-		Pad	Pad		3
	3415774-3	-	1	-	-	-		Pad	Pad	CH -541798	3
	3451585-8	-	1	-	-	-		Pad	Pad	CH 541799-	3
3	3412439-6	2	2	-	-	-		Bearing bushing	Lagerbussning		3
4	3459140-4	1	-	-	-	-		Throttle control cable	Gasreglagewire	B18E,F	5
	3453521-1	1	-	-	-	-		Throttle control cable	Gasreglagewire	B18EP,FP. -1991	5
	3471379-2	1	-	-	-	-		Throttle control cable	Gasreglagewire	B18EP,FP. 1992-	5
	3457767-6	1	-	-	-	-		Throttle control cable	Gasreglagewire	TURBO. CH -564638	5
	3453521-1	1	-	-	-	-		Throttle control cable	Gasreglagewire	TURBO, CH 564638-573099	5
	3471379-2	1	-	-	-	-		Throttle control cable	Gasreglagewire	TURBO. 1992-	5
	3459141-2	-	1	-	-	-		Throttle control cable	Gasreglagewire	B18E,F. CH -541798	5
	3459142-0	-	1	-	-	-		Throttle control cable	Gasreglagewire	B18E,F. CH 541799-	5
	3453522-9	-	1	-	-	-		Throttle control cable	Gasreglagewire	B18EP,FP. CH -576151	5
	3457768-4	-	1	-	-	-		Throttle control cable	Gasreglagewire	TURBO. CH -573099	5
	3453522-9	-	1	-	-	-		Throttle control cable	Gasreglagewire	TURBO, CH 573100-567151.	5
	3472341-1	-	1	-	-	-		Throttle control cable	Gasreglagewire	B18EP,FP,TURBO, CH 576152-580999 (3464652)	1
	3472341-1	-	1	-	-	-		Throttle control cable	Gasreglagewire	1993-	1
	3471380-0	1	-	-	-	-		Throttle control cable	Gasreglagewire	B20F	5
	3462514-5	-	1	-	-	-		Throttle control cable	Gasreglagewire	B20F	5
5	3121446-3	1	1	-	-	-		Split pin	Saxpinne		3
6	3415471-6	1	-	-	-	-		Stop	Stopp		3
7	3417029-0	2	2	-	-	-		Clip	Clips		2
8	972034-3	-	2	-	-	-		Six point socket screw	Sextandhålskruv	(958281)	2
9	947515-3	1	1	-	-	-		E-circlip	Spårryttare		2
10	3120035-5	1	1	-	-	-		Plug	Propp		5
11	3120850-7	1	1	-	-	-		Clamp	Klämma	B18E, B18F	2
	3120969-5	1	1	-	-	-		Clamp	Klämma	TURBO	2
12	3342413-6	1	1	-	-	-		Bracket	Konsol		3
13	3342414-4	2	2	-	-	-		Washer	Bricka		2
14	3121559-3	1	1	-	-	-		Bolt	Bult	(3343231)	2
	3344264-1	1	1	-	-	-		Bolt	Bult	B18EP,FP	2
15	3432802-1	1	1	-	-	-		Rubber cap	Gummihatt		3
16	3436100-6	-	1	-	-	-		Stop	Stopp		3
17	3430414-7	-	1	-	-	-		Accelerator pedal	Gaspedal	CH -541798	3
	3454123-5	-	1	-	-	-		Accelerator pedal	Gaspedal	CH 541799-576151	3
	3464172-0	-	1	-	-	-		Accelerator pedal	Gaspedal	CH 576152-	3
18	3434540-5	-	1	-	-	-		Lever	Hävarm		3
19	949278-6	-	1	-	-	-		Flange lock nut	Flänslåsmutter		2
20	3432886-4	1	1	-	-	-		Lever	Hävarm		3
21	3432887-2	1	1	-	-	-		Spring	Fjäder	(3432887)	3
22	3466971-3	1	1	-	-	-		Bracket	Konsol	CH -581011 (3436844)	3
	3466971-3	1	1	-	-	-		Bracket	Konsol	CH 581012-	3
23	3273610-0	1	-	-	-	-		Clip	Clips		2
	3121794-6	-	1	-	-	-		Clamp	Klämma		3
24	3275345-1	1	1	-	-	-		Nut	Mutter		4
25	955126-8	1	1	-	-	-		Screw	Skruv		2
26	948356-1	-	1	-	-	-		Flange screw	Flänsskruv		2
27	3121639-3	1	-	-	-	-		Clip	Clips		3
	3121795-3	-	1	-	-	-		Clamp	Klämma	-1992	3
	3121160-0	-	1	-	-	-		Clamp	Klämma	MAN.TRANS 1993-	3
	3921018-2	-	1	-	-	-		Clamp	Klämma	AUTO.TRANS 1993-	2
28	3446827-2	-	1	-	-	-		Rubber cap	Gummihatt		4
29	3121776-3	1	-	-	-	-		Clip	Clips		3
30	3456727-1	1	1	-	-	-		Bracket	Konsol	B18EP,FP,TURBO	3
31	3466971-3	1	1	-	-	-		Bracket	Konsol		3

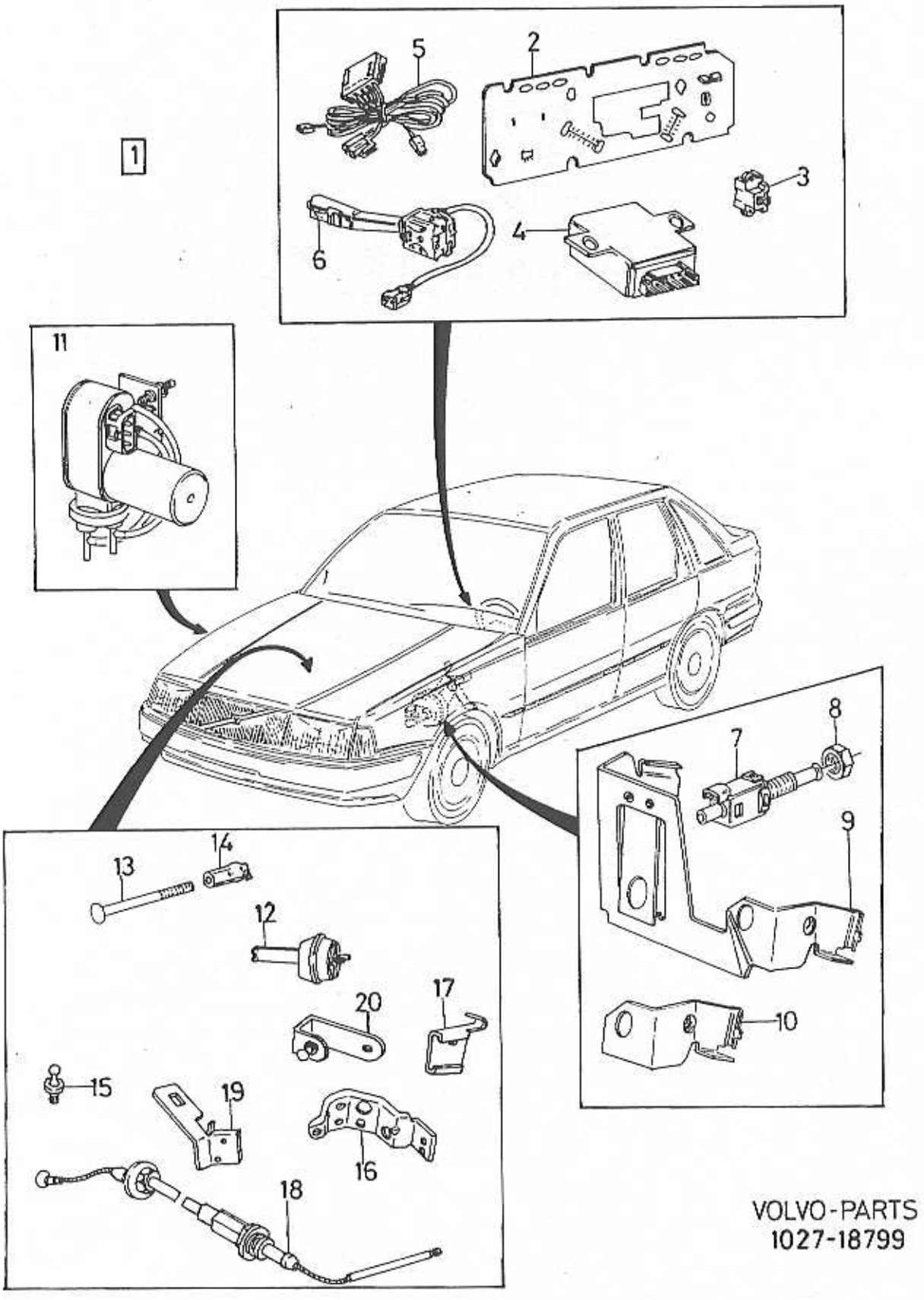

VOLVO - PARTS
1027-18799

A	L.H.D
B	R.H.D
C	
D	
E	

CRUISE CONTROL — KONSTANTFARTHÅLLARE

Group / Grupp 27

Page / Sida 197

Fig	Part No. / Artikelnummer	Quantity / Antal A	B	C	D	E	PS	Description	Benämning	Notes / Anmärkning	SR
1		-	-	-	-	-	NS	Cruise control kit	Konstantfarthållarsats	CH 565117-	
2	3345013-1	1	1	-	-	-		• Wiring plate mechanical speedometer	• Ledningsplatta mekanisk hastighetsmätare	(3344812)	3
	3345014-9	1	1	-	-	-		• Wiring plate SRS	• Ledningsplatta SRS	(3344811)	3
3	3344671-7	1	1	-	-	-		• Sensor mechanical	• Givare mekanisk		3
☆	9130207-5	1	1					Control unit electric speedometer	Styrenhet elektrisk hastighetsmätare	(3464465)	4
4	3464466-6	1	1	-	-	-		• Control unit mechanical speedometer	• Automatikenhet mekanisk hastighetsmätare		6
5	3464565-5	1	-	-	-	-		• Cable harness electric speedometer	• Ledningsmatta elektrisk hastighetsmätare		6
	3464566-3	1	-	-	-	-		• Cable harness mechanical speedometer	• Ledningsmatta mekanisk hastighetsmätare		6
	3465497-0	-	1	-	-	-		• Cable harness electric speedometer	• Ledningsmatta elektrisk hastighetsmätare		6
	3464726-3	-	1	-	-	-		• Cable harness mechanical speedometer	• Ledningsmatta mekanisk hastighetsmätare		6
6	3402175-8	1	1	-	-	-		• Switch	• Strömställare		2
7	3412766-2	2	2	-	-	-		• Air vent valve	• Avluftningsventil		3
8	3121192-3	2	2	-	-	-		• • Nut	• • Mutter		2
9	3464903-8	1	-	-	-	-		• Bracket	• Bärjärn	MAN.TRANS	6
	3467524-9	-	1	-	-	-		• Bracket	• Bärjärn	MAN.TRANS	6
10	3464904-6	1	-	-	-	-		• Bracket	• Bärjärn	AUTO.TRANS	6
	3467523-1	-	1	-	-	-		• Bracket	• Bärjärn	AUTO.TRANS	6
11	3412773-8	1	1	-	-	-		• Vacuum pump	• Vakuumpump		4
12	3464246-2	1	1	-	-	-		• Vacuum valve	• Vakuumventil		6
13	3470486-6	1	1	-	-	-		• Rod	• Stång	LG 55mm	6
	3465631-4	1	1	-	-	-		• Rod	• Stång	LG 111mm	6
14	3464568-9	1	1	-	-	-		• Ball socket	• Kulskål		6
15	3121048-7	1	1	-	-	-		• Link	• Länk		3
16	3468366-4	1	1	-	-	-		• Bracket	• Bärjärn	EXC B20F	6
	3470192-0	1	1	-	-	-		• Bracket	• Bärjärn	B20F	6
17	3468492-8	1	1	-	-	-		• Bracket	• Bärjärn		6
18	3467694-0	1	1	-	-	-		• Throttle control	• Gasreglage		6
19	3467533-0	1	1	-	-	-		• Bracket	• Bärjärn		6
20	3467534-8	1	1	-	-	-		• Bracket	• Bärjärn		6

IGNITION AND CONTROL SYSTEMS / TÄND- OCH REGLERSYSTEM

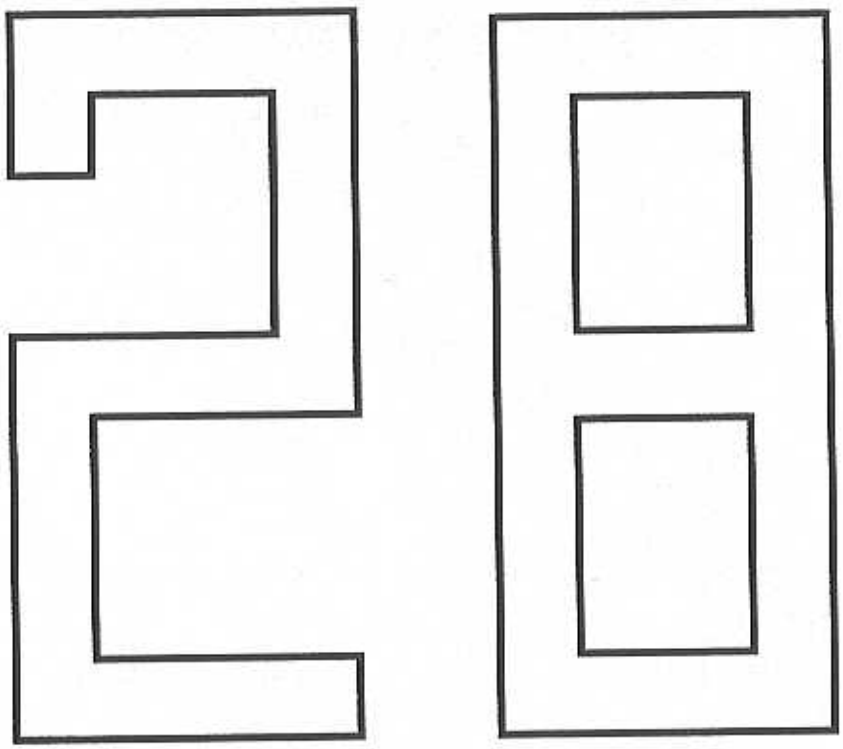

A		SUB GROUP IGNITION AND CONTROL SYSTEMS	UNDERGRUPP TÄND- OCH REGLERSYSTEM	Group Grupp 28
B				
C				
D				Page Sida 199
E				

Fig	Part No. Artikelnummer	Quantity / Antal A	B	C	D	E	P S	Description	Benämning	Notes Anmärkning	S R
		-	-	-	-	-		Ignition system	Tändsystem	SEE 28 - 201	
		-	-	-	-	-		Control system for engine ..... B18E,B18F TURBO B18EP,B18FP	Kontrollsystem för motor ..... B18E,B18F TURBO B18EP,B18FP	 SEE 28 - 203 SEE 28 - 207 SEE 28 - 209	

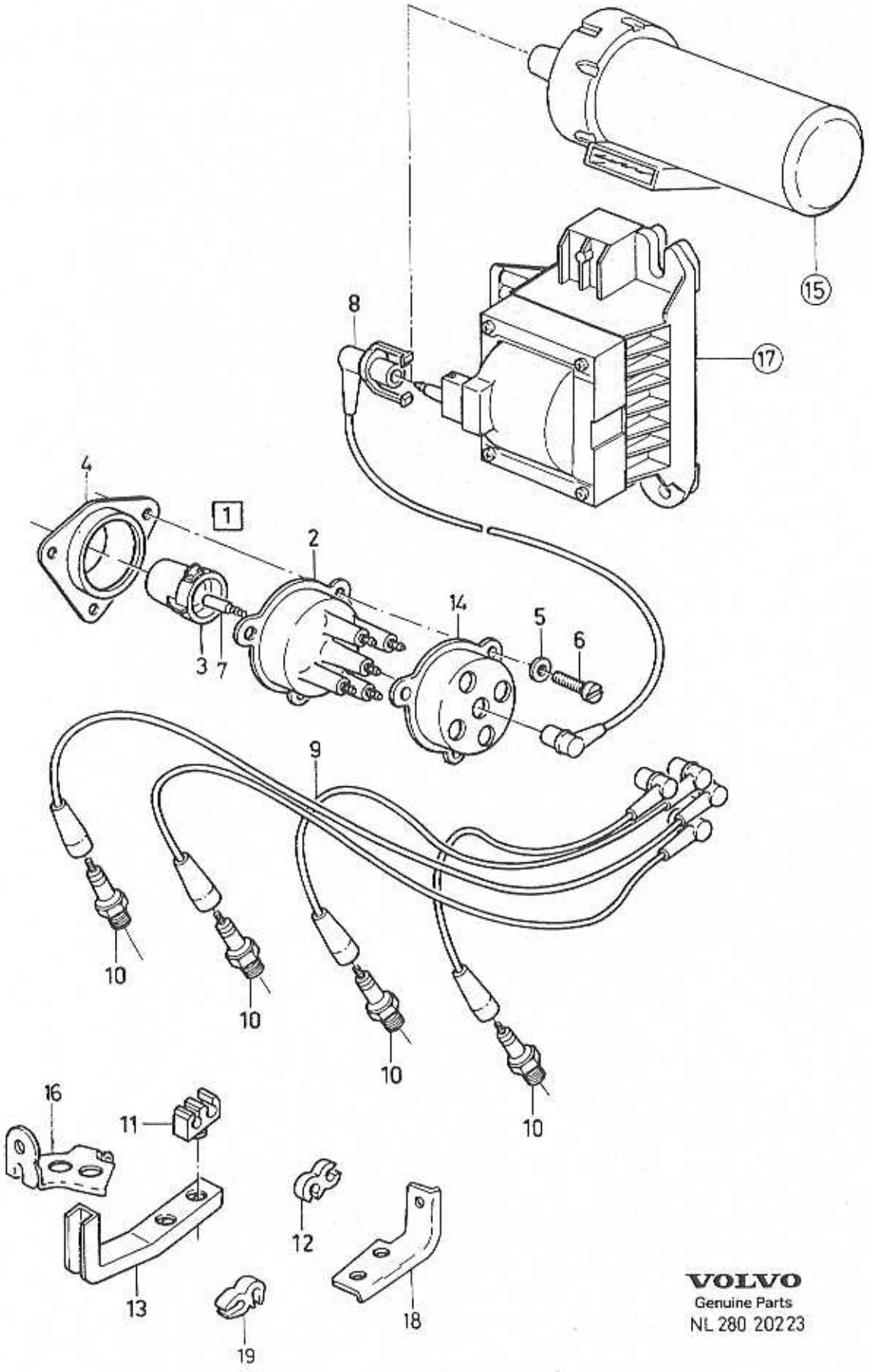

VOLVO
Genuine Parts
NL 280 20223

A	B18E,ED,ES
B	B18F
C	TURBO
D	B18EP,FP,B20F
E	

IGNITION SYSTEM — TÄNDSYSTEM

Group / Grupp 28

Page / Sida 201

Fig	Part No. / Artikelnummer	Quantity / Antal A	B	C	D	E	PS	Description	Benämning	Notes / Anmärkning	SR
1	3344523-0	1	1	1	1	-		Distributor	Fördelare	(3342861)	3
2	*(3342442)*	1	1	1	-	-	SP	•Distributor cap	•Fördelarlock	CH -501575	1
										REPL 1 PCS 3449925-1, 1 PCS 3342862-4.	
	3342862-4	1	1	1	1	-		•Distributor cap	•Fördelarlock	CH 501576-	1
3	3449620-8	1	1	1	1	-		•Rotor	•Rotor	(3342863)	1
4	3342864-0	1	1	1	-	-		•Seal	•Tätning	CH -501575 (3342443)	2
	3342864-0	1	1	1	1	-		•Seal	•Tätning	CH 501576-	2
5	955948-5	3	3	3	3	-		•Lock washer	•Låsbricka		2
6	955274-6	3	3	3	3	-		•Screw	•Skruv		2
7	3342162-9	1	1	1	1	-		•Carbon brush	•Elborste		2
8	3418154-5	1	1	-	1	-		High voltage cable	Högspänningsledning		1
	3433362-5	-	-	1	-	-		High voltage cable	Högspänningsledning		1
9	3342846-7	1	1	1	1	-		Ignition cable kit	Tändledningsats		3
10	3344473-8	-	1	-	-	-		Spark plug kit	Tändstiftsats	(3270506)	1
	3344473-8	-	-	-	1	-		Spark plug kit	Tändstiftsats	B18EP,FP (3270506)	1
	3344899-4	1	-	1	-	-		Spark plug kit	Tändstiftsats		1
	3344899-4	-	-	-	1	-		Spark plug kit	Tändstiftsats	B20F	1
11	3342547-1	2	2	2	2	-		Clip	Clips		2
12	3342548-9	3	3	3	3	-		Clip	Clips		2
13	*(3342549)*	1	1	-	1	-	SP	Bracket	Konsol		2
	(3343057)	-	-	1	-	-	SP	Bracket	Konsol	REPL 1 PCS 3456050-8, 1 PCS 3344851-5.	2
14	*(3342984)*	1	1	1	-	-	SP	Dust cap	Dammkåpa	CH -501575	3
	3449925-1	1	1	1	1	-		Dust cap	Dammkåpa	CH 501576-	3
15		-	-	-	-	-		Ignition coil	Tändspole		
		-	-	-	-	-		•B18E,ED,ES	•B18E,ED,ES	SEE 28•203	
		-	-	-	-	-		•B18F	•B18F	SEE 28•203	
		-	-	-	-	-		•TURBO	•TURBO	SEE 28•207	
		-	-	-	-	-		•B18EP,FP,B20F	•B18EP,FP,B20F	SEE 28•209	
16	*(3342549)*	1	1	-	1	-	SP	Bracket	Konsol		2
	(3343057)	-	-	1	-	-	SP	Bracket	Konsol	REPL 1 PCS 3456050-8, 1 PCS 3344851-5.	2
17		-	-	-	-	-		Control unit	Styrenhet		
		-	-	-	-	-		•B18E,ED,ES,F	•B18E,ED,ES,F	SEE 28•203	
		-	-	-	-	-		•B18EP,FP,B20F	•B18EP,FP,B20F	SEE 28•209	
18	3456050-8	1	1	1	1	-		Bracket	Konsol		2
☆ 19	3344851-5	-	-	1	-	-		Clamp	Klämma		5

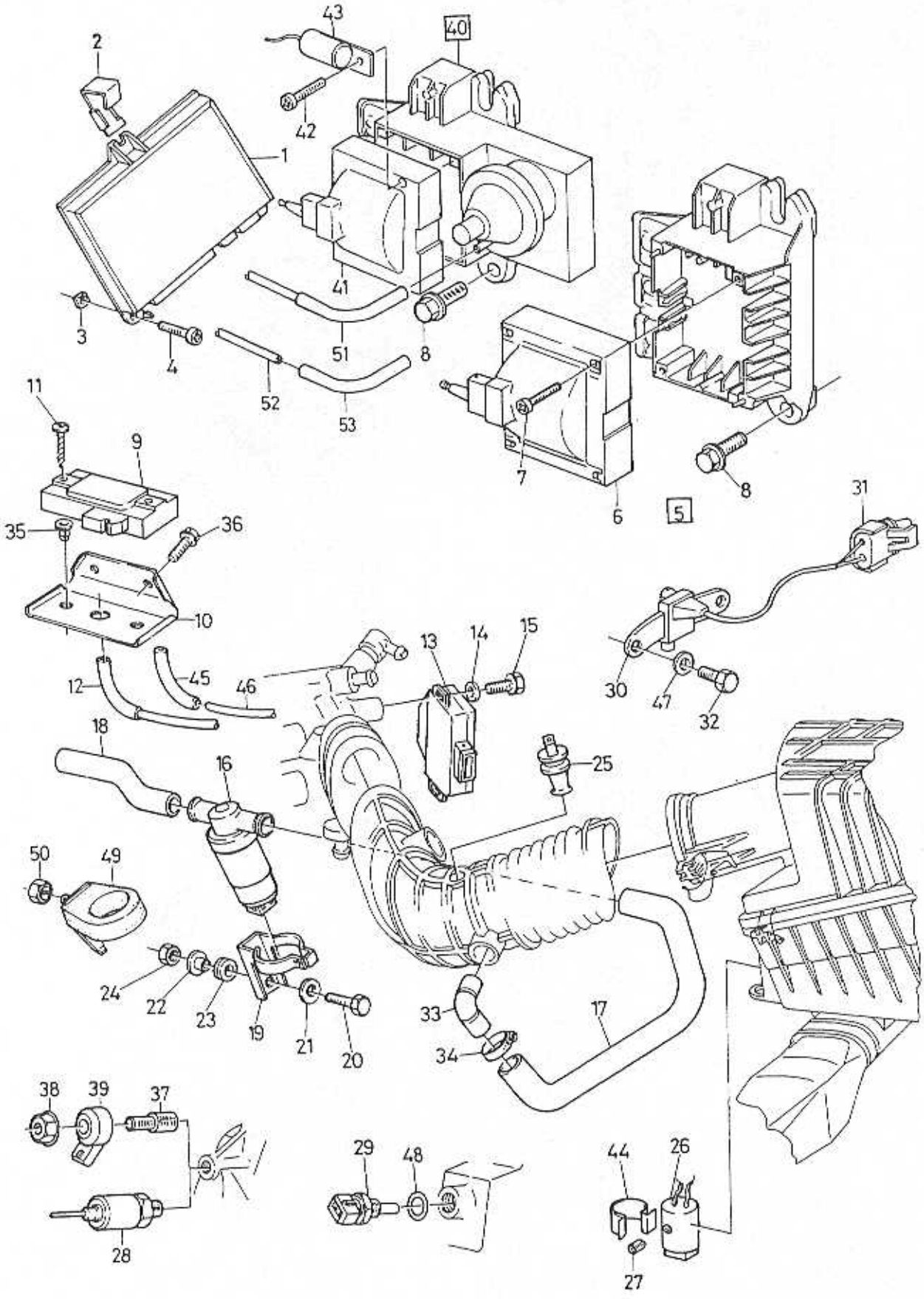

VOLVO
Genuine Parts
NL 430 20186

A	B18E,ED,ES
B	B18F
C	
D	
E	

CONTROL SYSTEM FOR ENGINE — KONTROLLSYSTEM FÖR MOTOR

Group / Grupp 28

Page / Sida 203

Fig	Part No. / Artikelnummer	Quantity / Antal A	B	C	D	E	PS	Description	Benämning	Notes / Anmärkning	SR
1	9031281-0	1	-	-	-	-	EU	Control unit	Automatikenhet	CH -520280	3
	9031282-8	1	-	-	-	-	EU	Control unit	Automatikenhet	CH 520281-	3
	9031283-6	1	-	-	-	-	EU	Control unit	Automatikenhet	(S)	3
	9031290-1	-	1	-	-	-	EU	Control unit	Automatikenhet		3
2	3122187-2	1	1	-	-	-		Clip	Clips		2
3	3274601-8	2	2	-	-	-		Nut	Mutter		3
4	965393-2	2	2	-	-	-		Screw	Skruv		2
5	3412452-9	1	-	-	-	-		Control unit	Automatikenhet		2
6	3287677-3	1	-	-	-	-		•Ignition coil	•Tändspole		2
7	969518-0	2	-	-	-	-		•Screw	•Skruv	(956066)	2
8	945444-8	2	2	-	-	-		Flange screw	Flänsskruv		2
9	3411400-9	1	-	-	-	-		Sensor	Givare		2
10	3413169-8	1	-	-	-	-		Bracket	Konsol	CH -530084	3
	3432048-1	1	-	-	-	-		Bracket	Konsol	CH 530085-	3
11	945970-2	2	-	-	-	-		Screw	Skruv		2
12	3415709-9	1	-	-	-	-		Hose	Slang	CH -504258	3
13	3342412-8	1	-	-	-	-		Contact	Kontakt		2
	3343029-9	-	1	-	-	-		Contact	Kontakt		2
14	955945-1	2	2	-	-	-		Lock washer	Låsbricka		2
15	955226-6	2	2	-	-	-		Screw	Skruv		2
16	3411388-6	1	1	-	-	-		Air control	Luftreglage		3
17	3418031-5	1	1	-	-	-		Hose	Slang	ENG -4519	2
	3435792-1	1	1	-	-	-		Hose	Slang	ENG 4520- (3433550)	2
18	3344130-4	1	1	-	-	-		Hose	Slang	ENG -4519	2
	3449615-8	1	1	-	-	-		Hose	Slang	ENG 4520- (3342316)	2
19	*(3121099)*	1	1	-	-	-	SP	Bracket	Konsol	CH -537876	3
20	955274-6	2	2	-	-	-		Screw	Skruv		2
21	3342095-1	2	2	-	-	-		Washer	Bricka		3
22	3121098-2	2	2	-	-	-		Washer	Bricka		3
23	3121097-4	2	2	-	-	-		Rubber cap	Gummihatt		3
24	949278-6	2	2	-	-	-		Flange lock nut	Flänslåsmutter	(3342407)	2
25	3418122-2	1	-	-	-	-		Sensor	Givare	CH -520280	2
	3467813-6	1	-	-	-	-		Sensor	Givare	CH 520281- (3447881)	3
26	3411402-5	1	-	-	-	-		Potentiometer	Potentiometer		3
27	8426098-3	1	-	-	-	-		•Plug	•Plugg		3
28	3418033-1	1	-	-	-	-		Sensor	Givare		3
29	3430394-1	1	-	-	-	-		Temperature sensor	Temperaturgivare	CH -520280	2
	3447882-6	1	-	-	-	-		Temperature sensor	Temperaturgivare	CH 520281-	2
	3433477-1	-	1	-	-	-		Temperature sensor	Temperaturgivare		2
30	3436119-6	1	-	-	-	-		Impulse sensor black	Impulsgivare svart		2
	3436755-7	1	-	-	-	-		Impulse sensor yellow	Impulsgivare gul		2
	3436121-2	-	1	-	-	-		Impulse sensor	Impulsgivare		2
31	3122303-5	1	1	-	-	-		•Connector	•Förbindningsstycke		3
32	3120560-2	2	2	-	-	-		Guide bolt	Styrbult		2
33	3413171-4	1	1	-	-	-		Connecting pipe	Anslutningsrör		3
34	943473-9	3	3	-	-	-		Hose clamp	Slangklamma		2
35	3122408-2	2	-	-	-	-		Nut	Mutter		2
36	945970-2	2	-	-	-	-		Screw	Skruv		2
37	3433122-3	1	1	-	-	-		Nipple	Nippel		3
38	945408-3	1	1	-	-	-		Flange nut	Flänsmutter		2
39	3433347-6	1	1	-	-	-		Sensor	Givare		3
40	3406031-9	-	1	-	-	-		Control unit	Automatikenhet	CH -540039	3
	3450742-6	-	1	-	-	-		Control unit	Automatikenhet	CH 540040-	3
41	3287677-3	-	1	-	-	-		•Ignition coil	•Tändspole		2
42	969518-0	-	2	-	-	-		•Screw	•Skruv	(956066)	2
43	3436152-7	1	1	-	-	-		Capacitor	Kondensator	(3211739)	2
44	3122379-5	1	1	-	-	-		Clamp	Klämma		3
45	3430747-0	2	-	-	-	-		Elbow pipe	Knärör		2
46	3430653-0	1	-	-	-	-		Hose	Slang		3

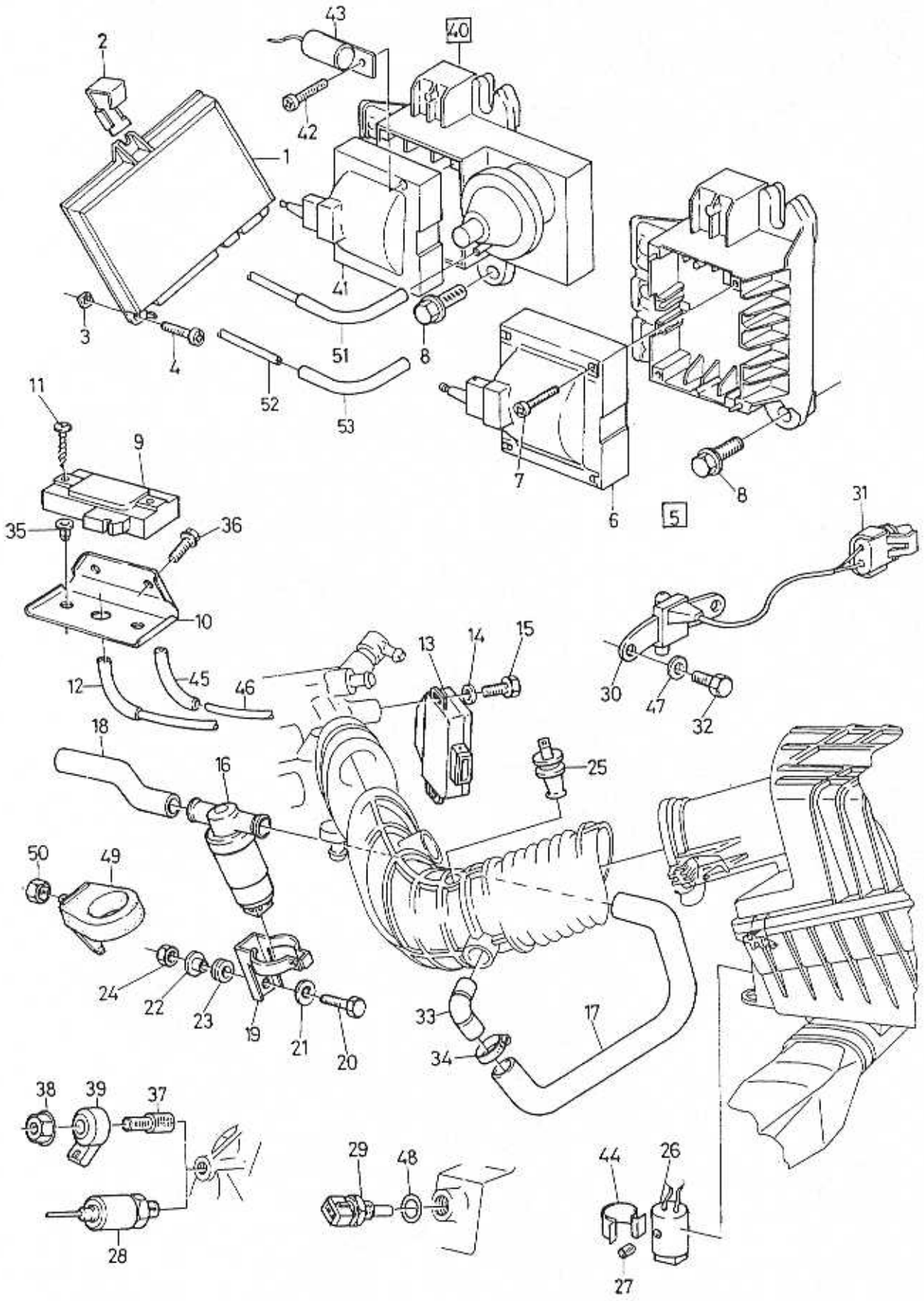

VOLVO
Genuine Parts
NL 430 20186

A	B18E,ED,ES
B	B18F
C	
D	
E	

CONTROL SYSTEM FOR ENGINE KONTROLLSYSTEM FÖR MOTOR

Group / Grupp 28

Page / Sida 205

Fig	Part No. / Artikelnummer	Quantity / Antal A	B	C	D	E	PS	Description	Benämning	Notes / Anmärkning	SR
47	955894-1	2	2	-	-	-		Washer	Bricka		2
48	3457305-5	1	1	-	-	-		Gasket	Packning	(3477985)	5
49	3449445-0	1	1	-	-	-		Rubber cushion	Gummikudde	CH 537877-	3
50	945408-3	1	1	-	-	-		Flange nut	Flänsmutter	CH 537877-	2
51	*(3436379)*	-	1	-	-	-	SP	Hose	Slang	REPL 1 PCS 3208417-0, 1 PCS 3290997-0.	3
52	3208417-0	-	1	-	-	-		Hose	Slang		6
53	3290997-0	-	1	-	-	-		Elbow pipe	Knärör		2

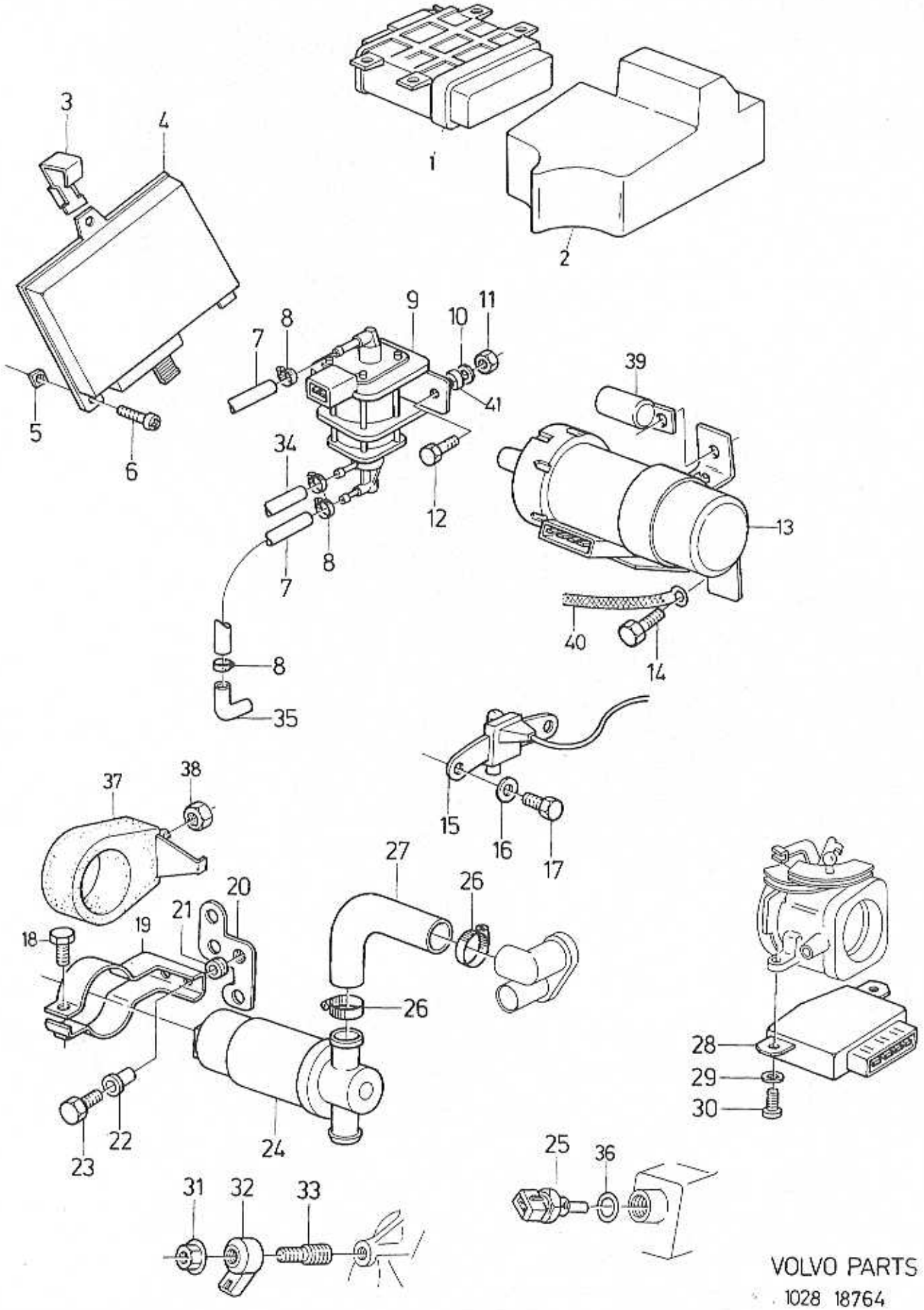

VOLVO PARTS

1028 18764

A	CH -540196
B	CH 540197-567599
C	CH 567600-579297
D	CH 579298-589342
E	CH 589343-

CONTROL SYSTEM FOR ENGINE — KONTROLLSYSTEM FÖR MOTOR

TURBO

Group / Grupp 28

Page / Sida 207

Fig	Part No. / Artikelnummer	Quantity / Antal A	B	C	D	E	PS	Description	Benämning	Notes / Anmärkning	SR
1	3433349-2	1	-	-	-	-		Control unit	Automatikenhet		2
	3451129-5	-	1	-	-	-		Control unit	Automatikenhet		2
	3454441-1	-	-	1	-	-		Control unit	Automatikenhet		2
	3464493-0	-	-	-	1	1		Control unit	Automatikenhet		2
2	3458531-5	1	1	1	1	1		Block	Block	(3417133)	3
3	3122187-2	1	1	1	1	1		Clip	Clips		2
4	9031291-9	1	-	-	-	-	EU	Control unit	Automatikenhet	(3430905)	3
	9031292-7	-	1	-	-	-	EU	Control unit	Automatikenhet		3
	9031293-5	-	-	1	-	-	EU	Control unit	Automatikenhet		3
	9031296-8	-	-	-	1	1	EU	Control unit	Automatikenhet		2
5	3274601-8	2	2	2	2	2		Nut	Mutter		3
6	965393-2	2	2	2	2	2		Screw	Skruv		2
7	3453859-5	X	X	X	X	X		Hose	Slang		2
8	943469-7	X	X	X	X	X		Hose clamp	Slangklamma	(3121228)	2
9	3435269-0	1	1	-	-	-		Modulator valve	Modulatorventil		2
	3460502-2	-	-	1	1	1		Modulator valve	Modulatorventil		2
10	942605-7	2	2	2	2	2		Toothed washer	Tandbricka		2
11	955781-0	2	2	2	2	2		Nut	Mutter		2
12	955271-2	2	2	2	2	2		Hexagon screw	Sexkantsskruv		2
13	3460220-1	1	1	1	1	1		Ignition coil	Tändspole	(3433346)	2
14	946440-5	2	2	2	2	2		Flange screw	Flänsskruv		2
15	3344247-6	1	1	1	-	-		Impulse sensor	Impulsgivare	CH -567621 (3433363)	2
	3436119-6	-	-	1	1	1		Impulse sensor	Impulsgivare	CH 567622-	2
16	955894-1	2	2	2	2	2		Washer	Bricka		2
17	3120560-2	2	2	2	2	2		Guide bolt	Styrbult		2
18	947542-7	1	1	1	1	1		Flange screw	Flänsskruv		2
19	*(3121099)*	1	-	-	-	-	SP	Bracket	Konsol	CH -537876	3
	(3344055)	1	1	1	1	1	SP	Bracket	Konsol	CH 537877-, REPL 1 PCS 3458180-1	3
20	*(3343032)*	1	-	-	-	-	SP	Bracket	Konsol	CH -537876 REPL 1 PCS 3458180-1, 1 PCS 3449445-0, 1 PCS 945408-3.	3
	(3458180)	1	1	1	1	-	SP	Bracket	Konsol	CH 537878-589342	3
	3462130-0	-	-	-	-	1		Bracket	Konsol		3
21	3121097-4	2	2	2	2	2		Rubber cap	Gummihatt		3
22	3121098-2	2	2	2	2	2		Washer	Bricka		3
23	946934-7	2	2	2	2	2		Flange screw	Flänsskruv		2
24	3411388-6	1	1	-	-	-		Air control	Luftreglage		3
	3470026-0	-	-	1	1	1		Air control	Luftreglage	(3450276)	3
25	3433477-1	1	1	1	1	1		Temperature sensor	Temperaturgivare		2
26	943474-7	2	2	2	2	2		Hose clamp	Slangklamma		2
27	3433178-5	1	1	-	-	-		Hose	Slang		2
	3468050-4	-	-	1	1	1		Hose	Slang	(3457340)	4
28	3343062-0	1	1	1	1	1		Switch	Strömställare		2
29	955945-1	2	2	2	2	2		Lock washer	Låsbricka		2
30	955226-6	2	2	2	2	2		Screw	Skruv		2
31	945408-3	1	1	1	1	1		Flange nut	Flänsmutter		2
32	3433347-6	1	1	1	1	1		Sensor	Givare		3
33	3433122-3	1	1	1	1	1		Nipple	Nippel		3
34	3453859-5	X	X	X	X	X		Hose	Slang		2
35	3121327-5	1	1	1	1	1		Coupling piece	Kopplingsstycke		2
36	3457305-5	1	1	1	1	1		Gasket	Packning	(3477985)	5
37	3449445-0	1	1	1	1	-		Rubber cushion	Gummikudde		3
	3460734-1	-	-	-	-	1		Rubber cushion	Gummikudde		3
38	945408-3	1	1	1	1	1		Flange nut	Flänsmutter		2
39	3436152-7	1	1	1	1	1		Capacitor	Kondensator	(3211739)	2
40	3435307-8	1	1	1	1	1		Earth cable	Stomledning		3
41		-	1	1	1	1	NS	Spacer	Mellanlägg		

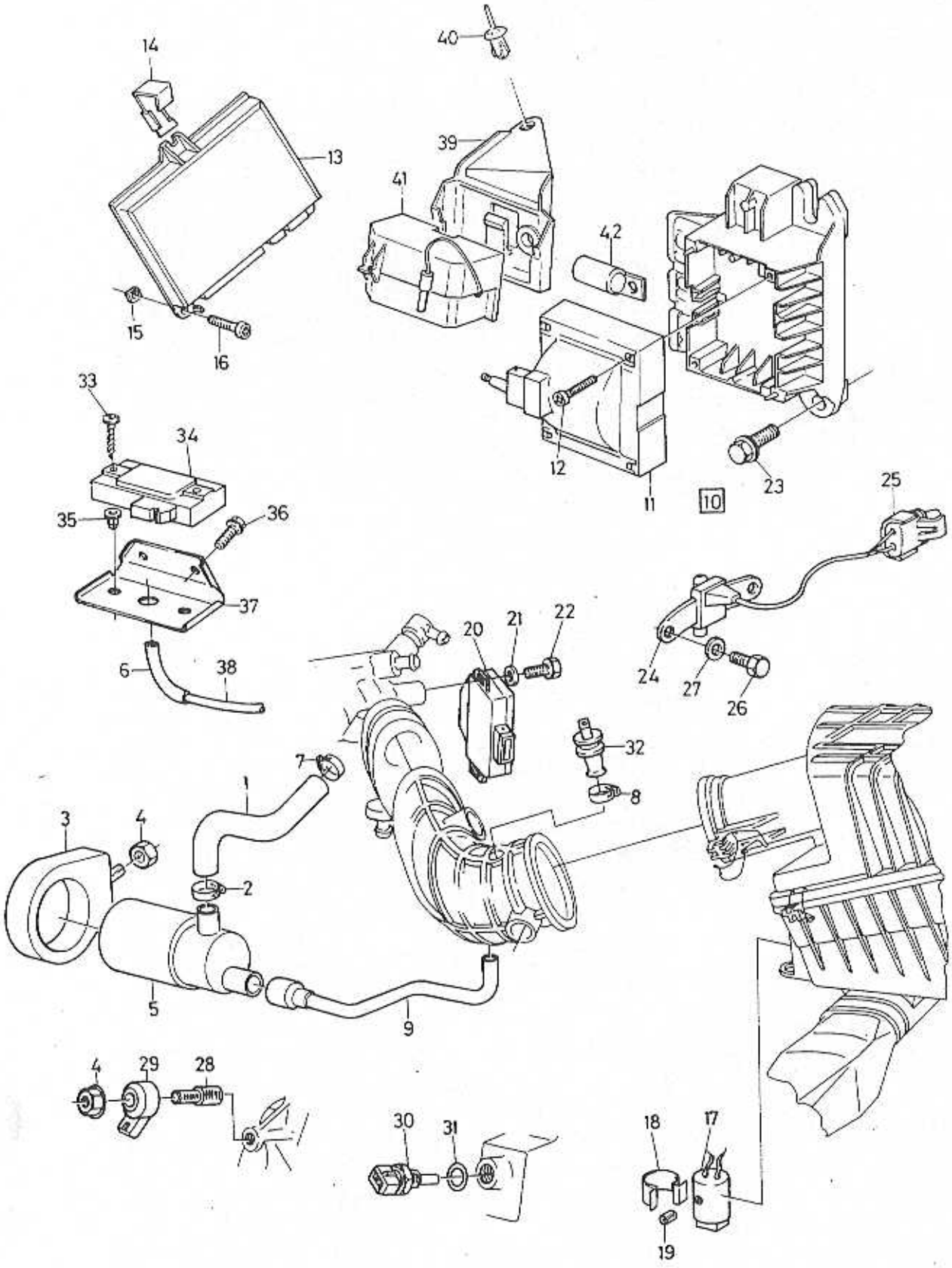

VOLVO PARTS
1028 18796

A	B18EP
B	B18FP
C	B20F
D	
E	

CONTROL SYSTEM FOR ENGINE — KONTROLLSYSTEM FÖR MOTOR

Group / Grupp 28

Page / Sida 209

B18EP,FP,B20F

Fig	Part No. Artikelnummer	Quantity / Antal A	B	C	D	E	PS	Description	Benämning	Notes Anmärkning	SR
1	3451224-4	1	1	1	-	-		Hose	Slang		2
2	943474-7	2	2	2	-	-		Hose clamp	Slangklamma		2
3	3451223-6	1	1	1	-	-		Rubber cushion	Gummikudde	CH -589342	3
	3466945-7	1	1	1	-	-		Rubber cushion	Gummikudde	CH 589343-	3
4	945408-3	2	2	2	-	-		Flange nut	Flänsmutter		2
5	3450181-7	1	1	1	-	-		Air control	Luftreglage		3
6	3430747-0	1	1	1	-	-		Elbow pipe	Knärör		2
	3100195-1	-	-	1	-	-		Hose	Slang		2
7	(967919)	1	1	1	-	-	SP	Hose clamp	Slangklamma		2
8	3283236-2	2	2	2	-	-		Clamp	Klämma		6
	943474-7	-	-	1	-	-		Hose clamp	Slangklamma		2
9	3448084-8	1	1	1	-	-		Hose	Slang		2
10	3412452-9	1	1	1	-	-		Control unit	Automatikenhet		2
11	3287677-3	1	1	1	-	-		• Ignition coil	• Tändspole		2
12	969518-0	2	2	2	-	-		• Screw	• Skruv	(956066)	2
13	9031278-6	1	-	-	-	-	EU	Control unit	Automatikenhet	-1993 (9031297)	6
	9031278-6	1	1	1	-	-	EU	Control unit	Automatikenhet	1994-	6
	9031325-5	-	1	-	-	-	EU	Control unit	Automatikenhet	-1993 (9031287)	3
	9031325-5	-	1	-	-	-	EU	Control unit	Automatikenhet	CH 586300-588999, (9031276)	3
	9031325-5	-	1	-	-	-	EU	Control unit	Automatikenhet	CH 589000-	3
	9031272-9	-	-	1	-	-	EU	Control unit	Automatikenhet	-1993	2
	9031273-7	-	-	1	-	-	EU	Control unit	Automatikenhet	1994-	2
14	3122187-2	1	1	1	-	-		Clip	Clips		2
15	3274601-8	2	2	2	-	-		Nut	Mutter		3
16	3120988-5	2	2	2	-	-		Screw	Skruv		5
17	3411402-5	1	-	-	-	-		Potentiometer	Potentiometer		3
18	3122379-5	1	-	-	-	-		Clamp	Klämma		3
19	8426098-3	1	-	-	-	-		Plug	Plugg		3
20	3450030-6	1	1	-	-	-		Contact	Kontakt	(3451671)	2
	3345039-6	-	-	1	-	-		Switch	Strömställare		3
21	955945-1	2	2	2	-	-		Lock washer	Låsbricka		2
22	955226-6	2	2	2	-	-		Screw	Skruv		2
23	945444-8	2	2	2	-	-		Flange screw	Flänsskruv		2
24	3436119-6	1	1	1	-	-		Impulse sensor	Impulsgivare		2
25	3122303-5	1	1	1	-	-		• Connector	• Förbindningsstycke		3
26	3120560-2	2	2	2	-	-		Guide bolt	Styrbult		2
27	955894-1	2	2	2	-	-		Washer	Bricka		2
28	3433122-3	1	1	1	-	-		Nipple	Nippel		3
29	3433347-6	1	1	1	-	-		Sensor	Givare		3
30	3447882-6	1	1	1	-	-		Temperature sensor	Temperaturgivare		2
31	3457305-5	1	1	1	-	-		Gasket	Packning	(3477985)	5
32	3467813-6	1	1	1	-	-		Sensor	Givare	(3447881)	3
33	955144-1	2	2	2	-	-		Screw	Skruv		2
34	3411400-9	1	1	1	-	-		Sensor	Givare		2
35	3122408-2	2	2	2	-	-		Nut	Mutter		2
36	945970-2	2	2	2	-	-		Screw	Skruv		2
37	3432048-1	1	1	1	-	-		Bracket	Konsol		3
38	3100195-1	X	X	X	-	-		Hose	Slang		2
	3457472-3	-	-	1	-	-		Pipe	Rör		2
39	3453581-5	1	1	1	-	-		Bracket	Konsol		3
40	3121741-7	2	2	2	-	-		Rivet	Nit		3
41	1363923-2	1	1	1	-	-		Diagnostic unit	Diagnostikenhet		2
42	3436152-7	1	1	1	-	-		Capacitor	Kondensator	(3211739)	2

ELECTRICAL SYSTEM / ELSYSTEM

30

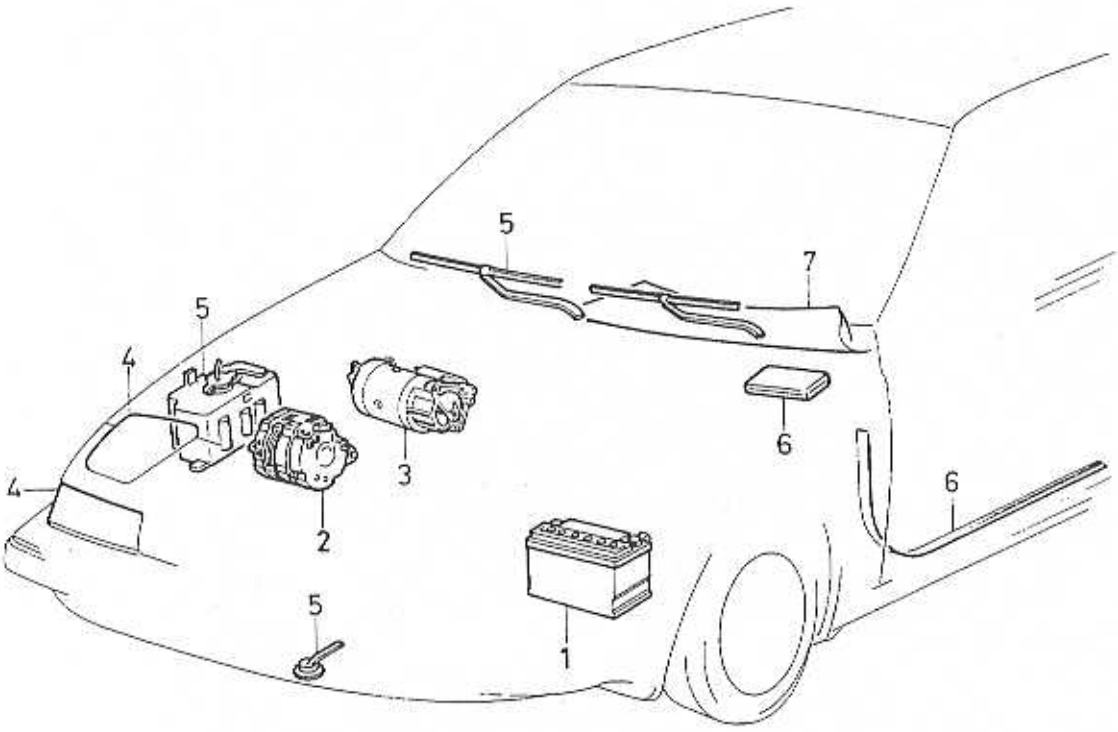
5
7
5
4
6
3
4
2
6
5
1

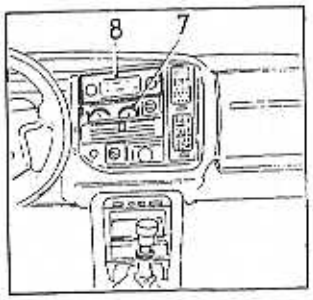
8
7

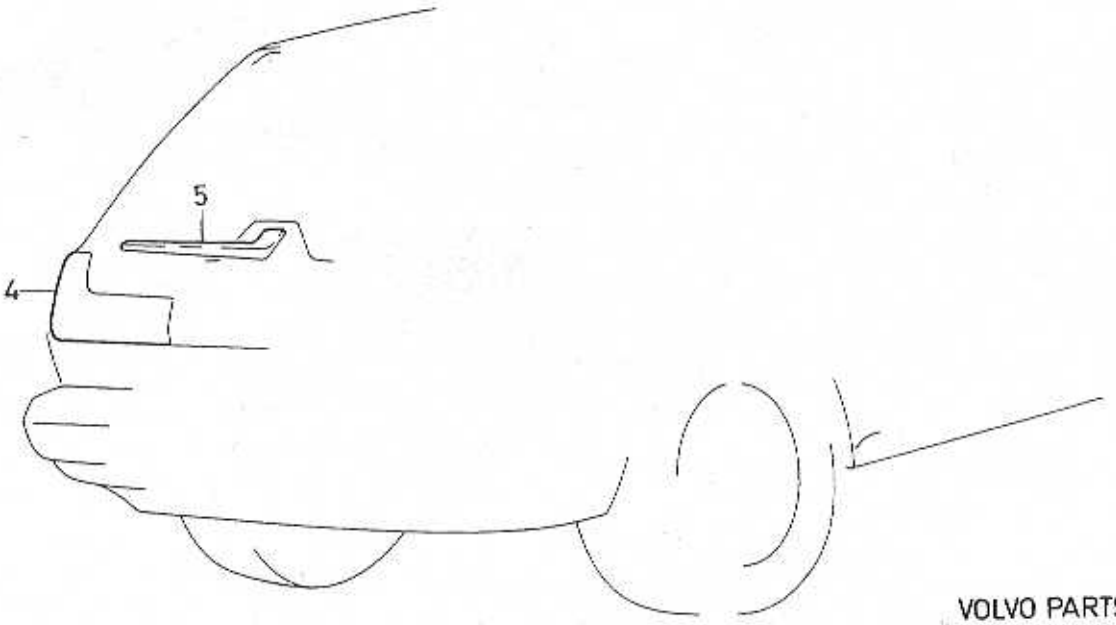
5
4

GROUP INDEX
ELECTRICAL SYSTEM

GRUPP INDEX
ELSYSTEM

Group
Grupp
30

Page
Sida
213

Fig	Description	Benämning	Notes Anmärkning
	SUB GROUP 31	**UNDERGRUPP 31**	
1	Batteries	Batteri	SEE 31-215
	SUB GROUP 32	**UNDERGRUPP 32**	
2	Alternator	Generator	SEE 32-219
	SUB GROUP 33	**UNDERGRUPP 33**	
3	Starter motor	Startmotor	SEE 33-233
	SUB GROUP 35	**UNDERGRUPP 35**	
4	Lighting	Belysning	SEE 35-243
	SUB GROUP 36	**UNDERGRUPP 36**	
5	Other electrical equipment	Övrig elektrisk utrustning	SEE 36-259
	SUB GROUP 37	**UNDERGRUPP 37**	
6	Wiring and fuses	Ledningar och säkringar	SEE 37-279
	SUB GROUP 38	**UNDERGRUPP 38**	
7	Instrumentation	Instrumentering	SEE 38-329
	SUB GROUP 39	**UNDERGRUPP 39**	
8	Radio system	Radiosystem	SEE 39-343

BATTERIES / BATTERI

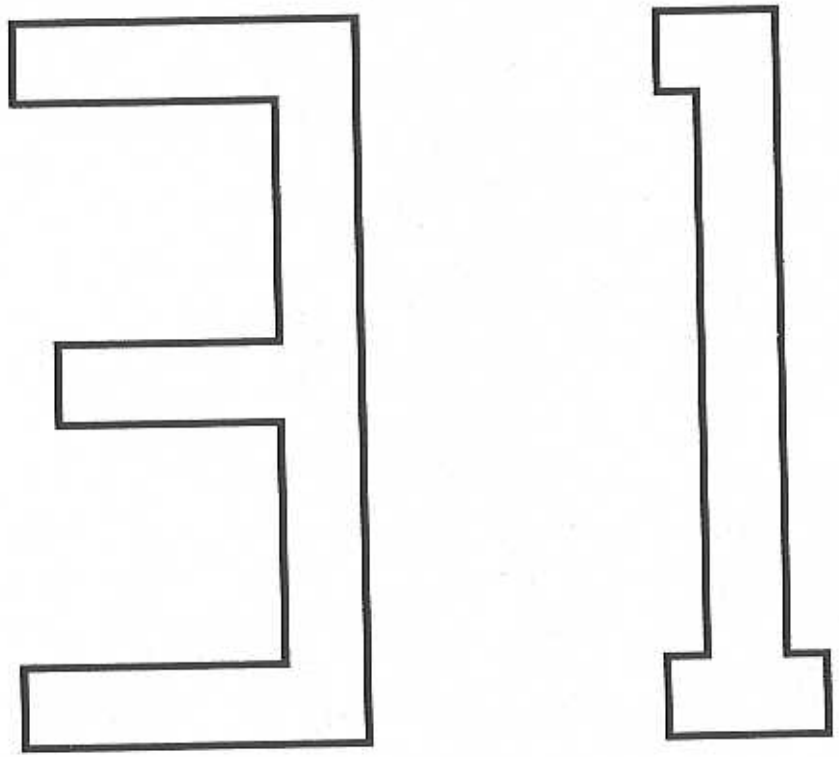

A B C D E		SUB GROUP BATTERIES	UNDERGRUPP BATTERI	Group Grupp 31 Page Sida 215

Fig	Part No. Artikelnummer	Quantity / Antal A	B	C	D	E	P S	Description	Benämning	Notes Anmärkning	S R
		-	-	-	-	-		Batteries	Batteri	SEE 31-217	

10

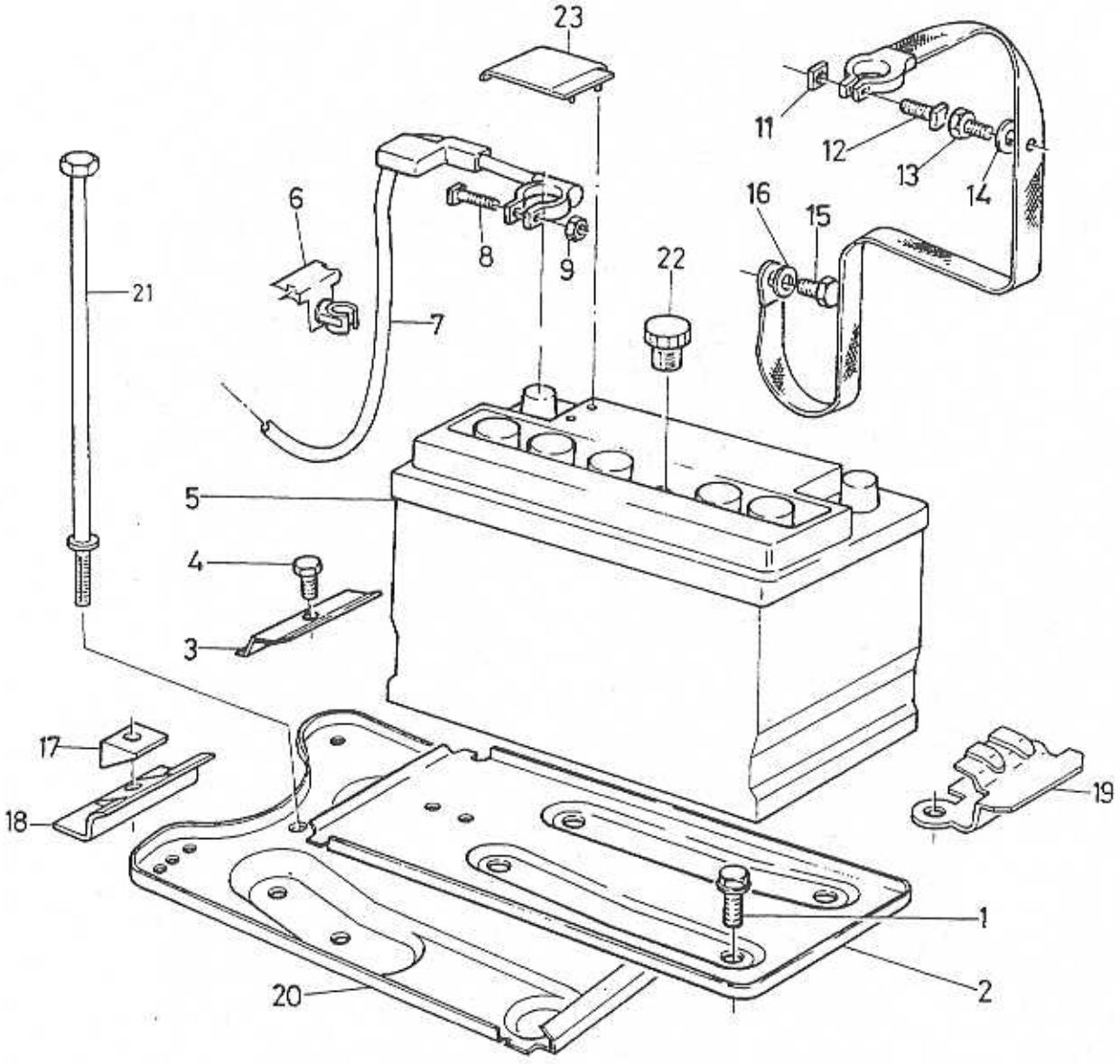

VOLVO
Genuine Parts
NL 310 20060

A
B
C
D
E

BATTERIES BATTERI

Group Grupp 31

Page Sida 217

Fig	Part No. Artikelnummer	Quantity / Antal A	B	C	D	E	PS	Description	Benämning	Notes Anmärkning	SR
1	3283167-9	4	-	-	-	-		Screw	Skruv		2
2	3419088-4	1	-	-	-	-		Battery box	Batterilåda		3
3	*(3400072)*	1	-	-	-	-	SP	Attaching profile	Fästprofil	REPL 1 PCS 3436754-0, 1 PCS 3436753-2.	4
4	955272-0	1	-	-	-	-		Screw	Skruv		2
5	*(3107769)*	1	-	-	-	-	SP	Battery	Batteri	45Ah	1
	1324250-8	1	-	-	-	-		Battery	Batteri	55Ah	1
☆	3345267-3	1	-	-	-	-		Battery	Batteri	60Ah (3343919)	2
	3515189-3	1	-	-	-	-		Battery	Batteri	66Ah	1
6	3122548-5	1	-	-	-	-		Clip	Clips		2
	3456918-6	1	-	-	-	-		Battery cable	Batteriledning	CH 519639 (3202863)	2
	3456918-6	1	-	-	-	-		Battery cable	Batteriledning	CH 519640-567620	2
	3464169-6	1	-	-	-	-		Battery cable	Batteriledning	CH 567621-576507 (3461665)	5
	3464169-6	1	-	-	-	-		Battery cable	Batteriledning	CH 576508-580999	5
	(3468287)	1	-	-	-	-	SP	Battery cable	Batteriledning	CH 581000-584381 REPL 1 PCS 3470537-6, 1 PCS 3298723-2, 1 PCS 3298716-6.	5
	3470537-6	1	-	-	-	-		Cable harness	Ledningsmatta	CH 584382-	3
								Sensor	Givare	SEE 37·325	
8	3265993-0	1	-	-	-	-		·Screw	·Skruv		2
9	*3202879*	1	-	-	-	-	OP	·Nut	·Mutter		2
10	3465595-1	1	-	-	-	-		Earth cable	Stomledning	-1992 (3448441)	3
	3465595-1	1	-	-	-	-		Earth cable	Stomledning	1993-	3
11	*3202879*	1	-	-	-	-	OP	·Nut	·Mutter		2
12	3265993-0	1	-	-	-	-		·Screw	·Skruv		2
13	955271-2	2	-	-	-	-		Hexagon screw	Sexkantsskruv		2
14	960148-5	2	-	-	-	-		Washer	Bricka		2
15	946752-3	1	-	-	-	-		Flange screw	Flänsskruv		2
16	960148-5	1	-	-	-	-		Washer	Bricka		2
17	3436753-2	1	-	-	-	-		Block	Block		3
18	3436754-0	1	-	-	-	-		Clamping plate	Klämplatta		3
19	3417323-7	1	-	-	-	-		Clamping plate	Klämplatta		3
20	3449830-3	1	-	-	-	-		Battery box	Batterilåda	R.H.D, A.C.	3
21	3121865-4	1	-	-	-	-		Screw	Skruv	R.H.D, A.C.	3
22	3344790-5	1	-	-	-	-		Cap	Överfall		2
23	3560509-6	1	-	-	-	-		Casing	Mantel		2

ALTERNATOR / GENERATOR

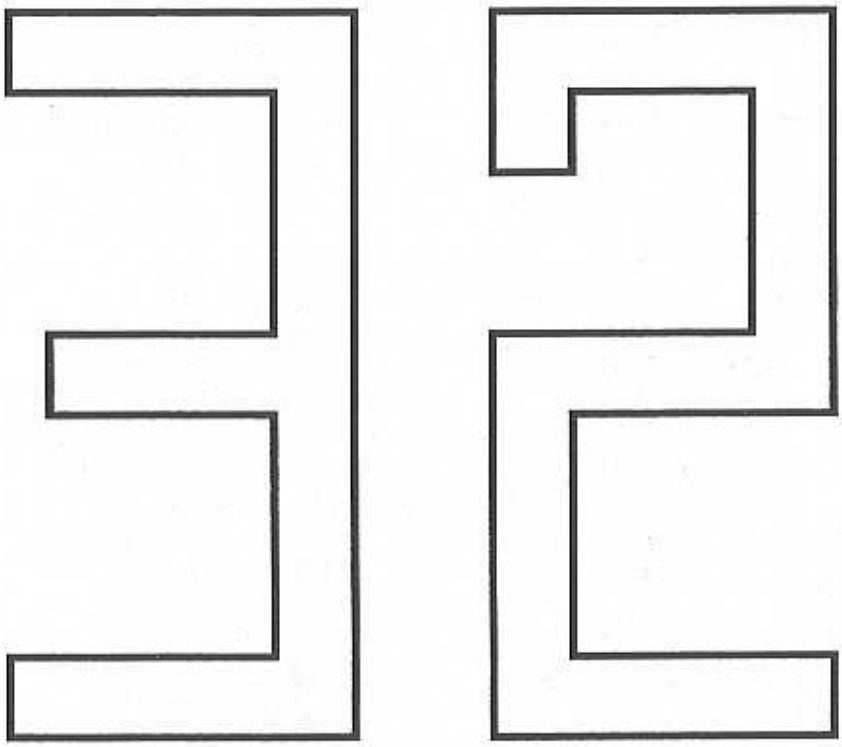

A
B
C
D
E

BATTERIES BATTERI

Group Grupp 31

Page Sida 217

Fig	Part No. Artikelnummer	Quantity / Antal A	B	C	D	E	PS	Description	Benämning	Notes Anmärkning	SR
1	3283167-9	4	-	-	-	-		Screw	Skruv		2
2	3419088-4	1	-	-	-	-		Battery box	Batteriläda		3
3	*(3400072)*	1	-	-	-	-	SP	Attaching profile	Fästprofil	REPL 1 PCS 3436754-0, 1 PCS 3436753-2.	4
4	955272-0	1	-	-	-	-		Screw	Skruv		2
5	*(3107769)*	1	-	-	-	-	SP	Battery	Batteri	45Ah	1
	1324250-8	1	-	-	-	-		Battery	Batteri	55Ah	1
☆	3345267-3	1	-	-	-	-		Battery	Batteri	60Ah (3343919)	2
	3515189-3	1	-	-	-	-		Battery	Batteri	66Ah	1
6	3122548-5	1	-	-	-	-		Clip	Clips		2
	3456918-6	1	-	-	-	-		Battery cable	Batteriledning	CH 519639 (3202863)	2
	3456918-6	1	-	-	-	-		Battery cable	Batteriledning	CH 519640-567620	2
	3464169-6	1	-	-	-	-		Battery cable	Batteriledning	CH 567621-576507 (3461665)	5
	3464169-6	1	-	-	-	-		Battery cable	Batteriledning	CH 576508-580999	5
	(3468287)	1	-	-	-	-	SP	Battery cable	Batteriledning	CH 581000-584381 REPL 1 PCS 3470537-6, 1 PCS 3298723-2, 1 PCS 3298716-6.	5
	3470537-6	1	-	-	-	-		Cable harness	Ledningsmatta	CH 584382-	3
								Sensor	Givare	SEE 37•325	
8	3265993-0	1	-	-	-	-		•Screw	•Skruv		2
9	*3202879*	1	-	-	-	-	OP	•Nut	•Mutter		2
10	3465595-1	1	-	-	-	-		Earth cable	Stomledning	-1992 (3448441)	3
	3465595-1	1	-	-	-	-		Earth cable	Stomledning	1993-	3
11	*3202879*	1	-	-	-	-	OP	•Nut	•Mutter		2
12	3265993-0	1	-	-	-	-		•Screw	•Skruv		2
13	955271-2	2	-	-	-	-		Hexagon screw	Sexkantsskruv		2
14	960148-5	2	-	-	-	-		Washer	Bricka		2
15	946752-3	1	-	-	-	-		Flange screw	Flänsskruv		2
16	960148-5	1	-	-	-	-		Washer	Bricka		2
17	3436753-2	1	-	-	-	-		Block	Block		3
18	3436754-0	1	-	-	-	-		Clamping plate	Klämplatta		3
19	3417323-7	1	-	-	-	-		Clamping plate	Klämplatta		3
20	3449830-3	1	-	-	-	-		Battery box	Batteriläda	R.H.D, A.C.	3
21	3121865-4	1	-	-	-	-		Screw	Skruv	R.H.D, A.C.	3
22	3344790-5	1	-	-	-	-		Cap	Överfall		2
23	3560509-6	1	-	-	-	-		Casing	Mantel		2

ALTERNATOR / GENERATOR

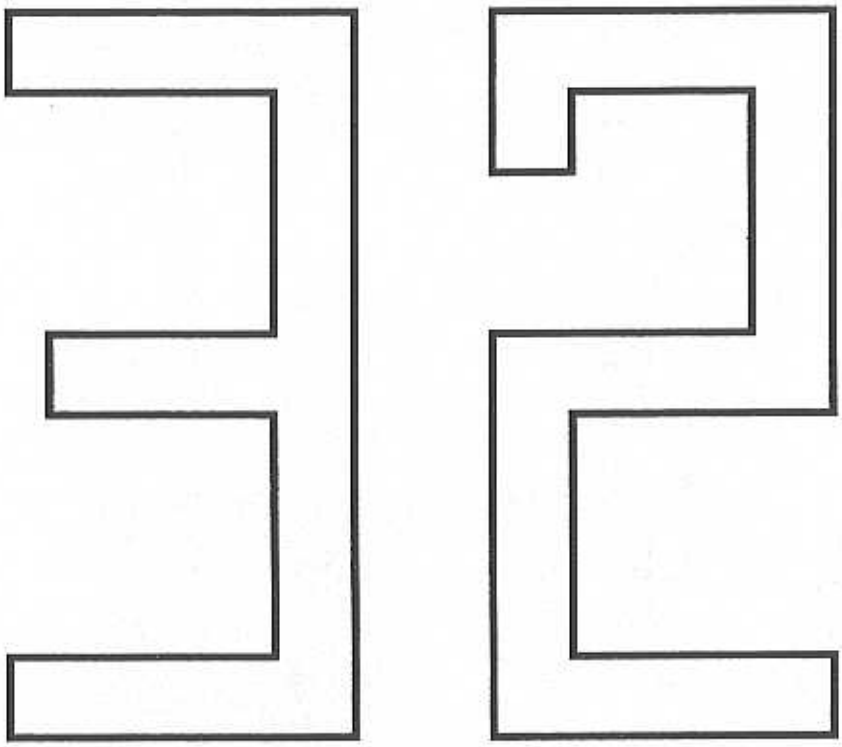

A		SUB GROUP ALTERNATOR	UNDERGRUPP GENERATOR	Group Grupp 32
B				
C				Page Sida 219
D				
E				

Fig	Part No. Artikelnummer	Quantity / Antal A	B	C	D	E	P S	Description	Benämning	Notes Anmärkning	S R
		-	-	-	-	-		Alternator with mounting parts	Generator med upphängningsdetaljer	SEE 32·221	
		-	-	-	-	-		Alternator ..... VALEO. CH -565988 A13N A13VI VALEO. CH 565989- BOSCH	Generator ..... VALEO. CH -565988 A13N A13VI VALEO. CH 565989- BOSCH	 SEE 32·225 SEE 32·227 SEE 32·225 SEE 32·231	

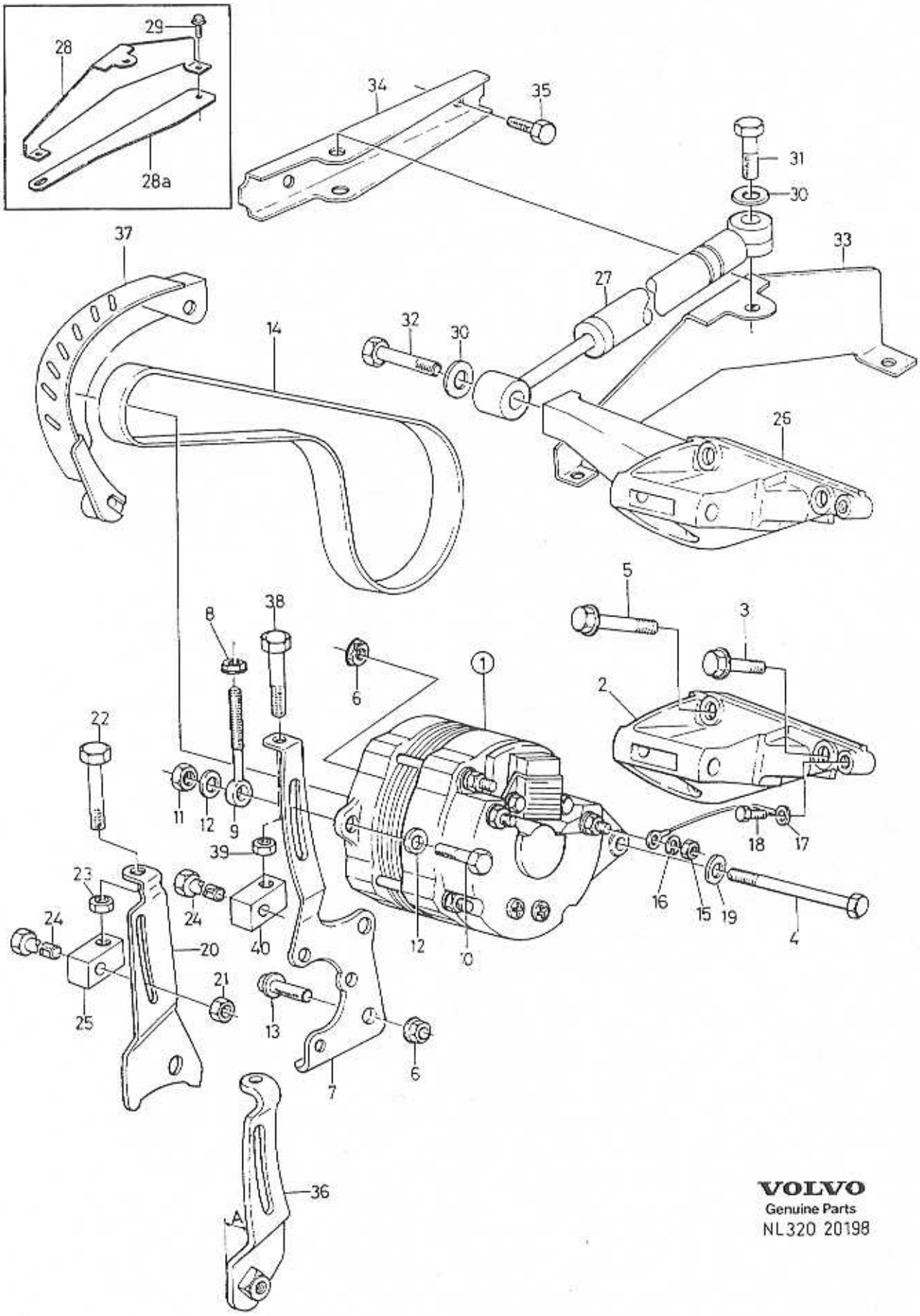

VOLVO
Genuine Parts
NL320 20198

A	EXC A.C.
B	INCL A.C.
C	
D	
E	

ALTERNATOR WITH MOUNTING PARTS — GENERATOR MED UPPHÄNGNINGSDETALJER

Group / Grupp 32

Page / Sida 221

Fig	Part No. / Artikelnummer	Quantity / Antal A	B	C	D	E	PS	Description	Benämning	Notes / Anmärkning	SR
1		1	1	-	-	-		Alternator	Generator		
		-	-	-	-	-		·VALEO. CH -565988	·VALEO. CH -565988		
	(9031146)	1	-	-	-	-	SP	··Alternator	··Generator	MARKED A13N178	6
								···SEE 32·225	···SEE 32·225	REPL 1PCS 9031311-5.	
	(9031147)	-	1	-	-	-	SP	··Alternator	··Generator	MARKED A13N179	6
								···SEE 32·225	···SEE 32·225	REPL 1PCS 9031312-3.	
	9031316-4	-	1	-	-	-	EU	··Alternator	··Generator	MARKED A13VI122	3
								···SEE 32·227	···SEE 32·227		
	9031318-0	-	1	-	-	-	EU	··Alternator	··Generator	MARKED A13VI148	3
								···SEE 32·227	···SEE 32·227		
	9031319-8	-	1	-	-	-	EU	··Alternator	··Generator	MARKED A13VI139	3
								···SEE 32·227	···SEE 32·227		
	9031704-1	-	1	-	-	-	EU	··Alternator	··Generator	MARKED A13VI149	3
								···SEE 32·227	···SEE 32·227		
		-	-	-	-	-		·VALEO. CH 565989-	·VALEO. CH 565989-		
	(3465695)	1	-	-	-	-	SP	··Alternator	··Generator	MARKED A13N232	3
								···SEE 32·229	···SEE 32·229	REPL 1PCS 9031311-5.	
	(3465696)	-	1	-	-	-	SP	··Alternator	··Generator	MARKED A13N233	3
								···SEE 32·229	···SEE 32·229	REPL 1PCS 9031312-3.	
	(3465695)	1	-	-	-	-	SP	··Alternator	··Generator	MARKED A13N241	3
								···SEE 32·229	···SEE 32·229	REPL 1PCS 9031311-5.	
	(3465696)	-	1	-	-	-	SP	··Alternator	··Generator	MARKED A13N242	3
								···SEE 32·229	···SEE 32·229	REPL 1PCS 9031312-3.	
	9031317-2	1	-	-	-	-	EU	··Alternator	··Generator	MARKED A13N289	3
								···SEE 32·229	···SEE 32·229		
		-	-	-	-	-		·BOSCH	·BOSCH		
	(3417314)	1	-	-	-	-	SP	··Alternator	··Generator	REPL 1PCS 9031311-5.	3
								···SEE 32·231	···SEE 32·231		
	(3417316)	-	1	-	-	-	SP	··Alternator	··Generator	REPL 1PCS 9031312-3.	3
								···SEE 32·231	···SEE 32·231		
	9031311-5	1	-	-	-	-	EU	Alternator	Generator		3
	9031312-3	-	1	-	-	-	EU	Alternator	Generator		3
2	3416011-9	1	-	-	-	-		Bracket	Konsol		3
	3430326-3	-	1	-	-	-		Bracket	Konsol		4
3	965220-7	3	2	-	-	-		Flange screw	Flänsskruv		2
4	970962-7	1	1	-	-	-		Six point screw	Sextandskruv		2
5	947790-2	-	1	-	-	-		Flange screw	Flänsskruv		2
6	971098-9	3	1	-	-	-		Flange lock nut	Flänslåsmutter	(0949279)	2
7	*(3417324)*	1	-	-	-	-	SP	Bracket	Konsol	P.S, CH -580169 REPL 1 PCS 3467340-0, 1 PCS 3121129-5, 1 PCS 3121138-6.	4
	3467340-0	1	-	-	-	-		Bracket	Konsol	P.S, CH 580170-	4
8	963105-2	2	2	-	-	-		Lock nut	Låsmutter		2
9	3460735-8	1	1	-	-	-		Tensioner	Spännare	(3452355)	3
10	3122396-9	1	1	-	-	-		Bolt	Bult	CH -542508	2
	948217-5	1	1	-	-	-		Flange screw	Flänsskruv	CH 542509-	2
11	3122454-6	1	1	-	-	-		Lock nut	Låsmutter	CH -542508	2
	948645-7	1	1	-	-	-		Flange lock nut	Flänslåsmutter	CH 542509-	2
12	3352203-8	2	2	-	-	-		Washer	Bricka	CH -542508	2
13	946752-3	2	2	-	-	-		Flange screw	Flänsskruv		2
☆ 14	3485927-2	1	-	-	-	-		Drive belt 6 track	Drivrem 6 spår	LG=1152mm (3473195)	2
	3450074-4	-	1	-	-	-		Drive belt 3 track	Drivrem 3 spår	LG=592 mm	2
	3474598-4	-	1	-	-	-		Drive belt 3 track	Drivrem 3 spår	LG=597mm (3473197)	2

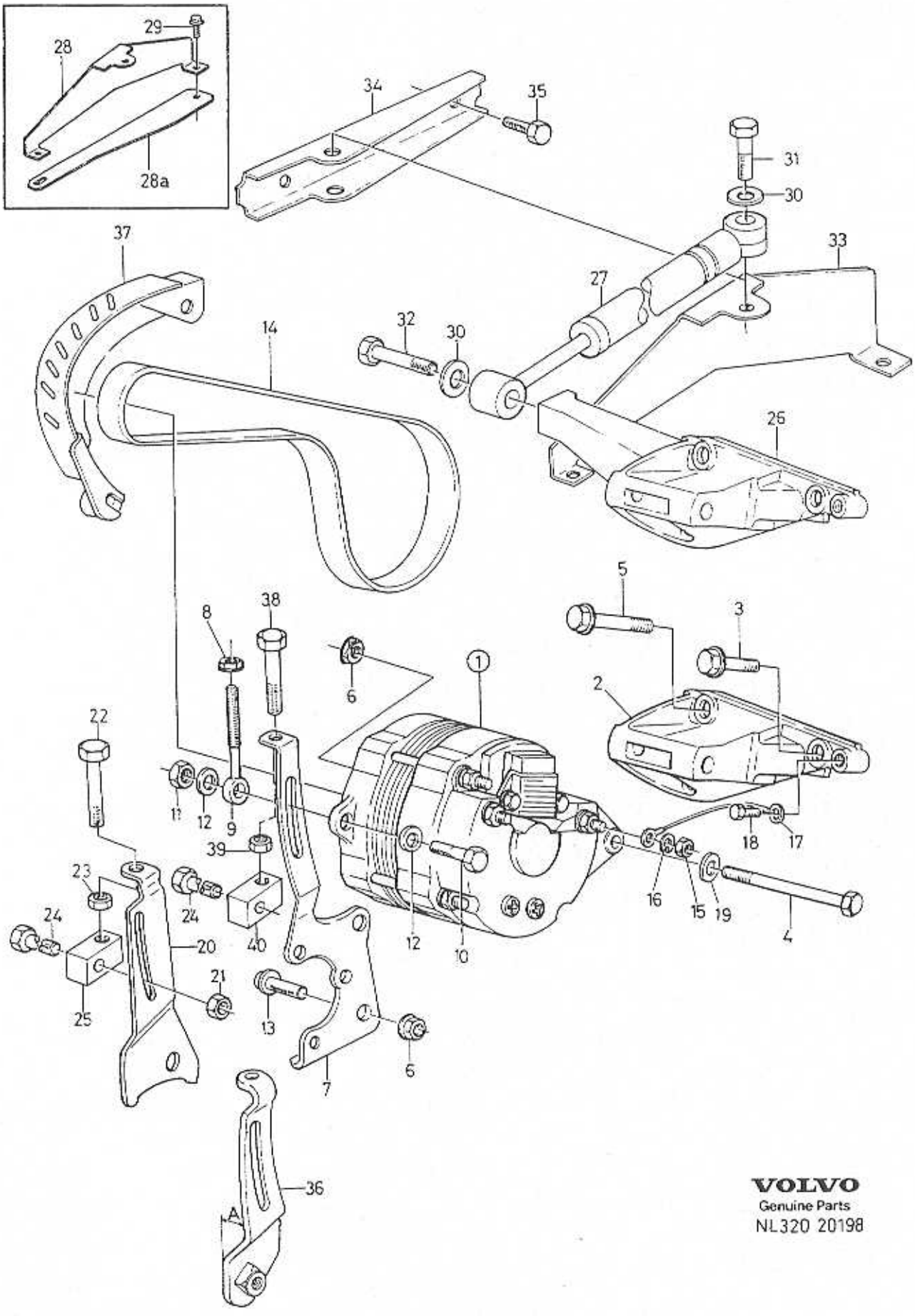

VOLVO
Genuine Parts
NL320 20198

A	EXC A.C.
B	INCL A.C.
C	
D	
E	

ALTERNATOR WITH MOUNTING PARTS — GENERATOR MED UPPHÄNGNINGSDETALJER

Group / Grupp 32

Page / Sida 223

Fig	Part No. / Artikelnummer	Quantity / Antal A	B	C	D	E	PS	Description	Benämning	Notes / Anmärkning	SR
	3473198-4	-	1	-	-	-		Drive belt 6 track	Drivrem 6 spår	LG=1555mm (3454405)	2
15	955780-2	1	1	-	-	-		Nut	Mutter		2
16	941905-2	1	1	-	-	-		Spring washer	Fjäderbricka		2
17	3413320-7	1	1	-	-	-		Earth cable	Stomledning		3
18	945358-0	1	1	-	-	-		Flange screw	Flänsskruv		2
19	960148-5	1	1	-	-	-		Washer	Bricka	(961161)	2
20	3453782-9	-	1	-	-	-		Bracket	Konsol	-1989 (3434466)	5
21	948645-7	-	1	-	-	-		Flange lock nut	Flänslåsmutter		2
22	3121129-5	-	1	-	-	-		Screw	Skruv		4
23	3121138-6	-	1	-	-	-		Clamp	Klämma		4
24	947760-5	-	1	-	-	-		Flange screw	Flänsskruv	(3283168)	2
25	3434867-2	-	1	-	-	-		Block	Block		3
26	3451864-7	1	-	-	-	-		Bracket	Konsol	(3450389)	4
	3451863-9	-	1	-	-	-		Bracket	Konsol	(3450390)	4
27	3447758-8	1	1	-	-	-		Shock absorber	Stötdämpare		3
28	*(3447745)*	1	1	-	-	-	SP	Bracket	Konsol	REPL 1 PCS 3448529-2, 1 PCS 3344406-8.	4
☆ 28a	3344406-8	1	1	-	-	-		Cover	Huv		6
29	965175-3	2	2	-	-	-		Flange screw	Flänsskruv		2
30	955894-1	2	2	-	-	-		Washer	Bricka		2
31	948069-0	1	1	-	-	-		Hexagon screw	Sexkantsskruv	(0955298)	2
32	955300-9	1	1	-	-	-		Hexagon screw	Sexkantsskruv		2
33	3448529-2	1	1	-	-	-		Bracket	Konsol		4
34	3450336-7	1	1	-	-	-		Bracket	Konsol		4
35	965175-3	3	3	-	-	-		Flange screw	Flänsskruv		2
36	3454209-2	-	1	-	-	-		Bracket	Konsol	1990- A=1.25mm.	5
	3453782-9	-	1	-	-	-		Bracket	Konsol	1990- A=14.8mm.	5
37	3454840-4	1	1	-	-	-		Protecting cover	Skyddslock		4
38	3121129-5	1	-	-	-	-		Screw	Skruv	CH 580170- P.S	4
39	3121138-6	1	-	-	-	-		Clamp	Klämma	CH 580170- P.S	4
40	3445954-5	1	-	-	-	-		Block	Block	CH 580170- P.S	3

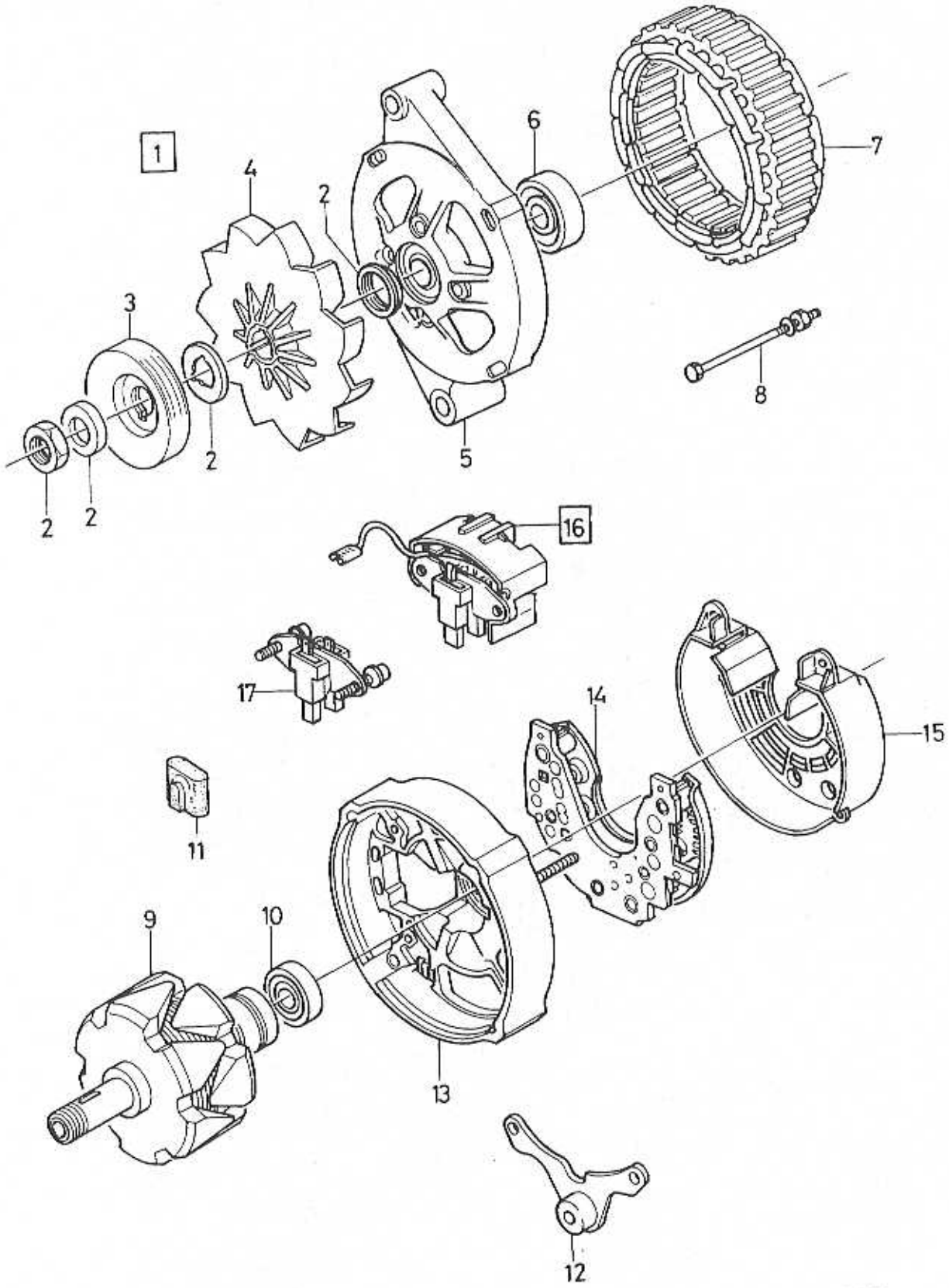

VOLVO PARTS
1032 18310

A	A13N178
B	A13N179
C	
D	
E	

ALTERNATOR GENERATOR

VALEO. CH -565989

Group / Grupp 32

Page / Sida 225

Fig	Part No. / Artikelnummer	Quantity / Antal A	B	C	D	E	P S	Description	Benämning	Notes / Anmärkning	S R
1	9031311-5	1	-	-	-	-	EU	Alternator	Generator	(9031146)	3
	9031312-3	-	1	-	-	-	EU	Alternator	Generator	(9031147)	3
2	3342296-5	1	1	-	-	-		Repair kit	Reparationssats		3
3	3344771-5	1	-	-	-	-		• Pulley	• Remskiva	(3343577)	2
	3344762-4	-	1	-	-	-		• Pulley	• Remskiva		2
4	3343579-3	1	-	-	-	-		• Fan	• Fläkt	CH -527772	2
	3343914	-	1	-	-	-	OP	• Fan	• Fläkt	CH 527773-	2
5	3342904-4	1	-	-	-	-		• Housing	• Hus		3
	3343964	-	1	-	-	-	OP	• Housing	• Hus		3
6	3343582-7	1	-	-	-	-		• Bearing	• Lager		2
	3343583-5	-	1	-	-	-		• Bearing	• Lager		2
7	3342902-8	1	1	-	-	-		• Stator	• Stator	CH -527772	3
	3343912	1	1	-	-	-	OP	• Stator	• Stator	CH 527773-	3
8	*3287210*	1	1	-	-	-	OP	• Bolt set	• Bult sats		2
9	3342901-0	1	1	-	-	-		• Rotor	• Rotor	CH -527772	3
	3343911-8	1	1	-	-	-		• Rotor	• Rotor	CH 527773-	3
10	3287214-5	1	1	-	-	-		• • Bearing	• • Lager	(3343581)	2
11	3291810-4	1	1	-	-	-		• Protecting cover	• Skyddslock		3
12	*3343584*	1	-	-	-	-	OP	• Bracket	• Konsol		4
	3343585	-	1	-	-	-	OP	• Bracket	• Konsol		4
13	*3343576*	1	1	-	-	-	OP	• Bearing housing	• Lagerhus		3
14	*3342903*	1	1	-	-	-	OP	• Diode plate	• Diodplatta		2
15	3287218-6	1	1	-	-	-		• Cover	• Huv	(3343580)	4
16	3342905-1	1	1	-	-	-		• Regulator	• Regulator	CH -527772	2
	3343913-4	1	1	-	-	-		• Regulator	• Regulator	CH 527773-	2
17		-	-	-	-	-	NS	• • Brush retainer	• • Borsthållare		

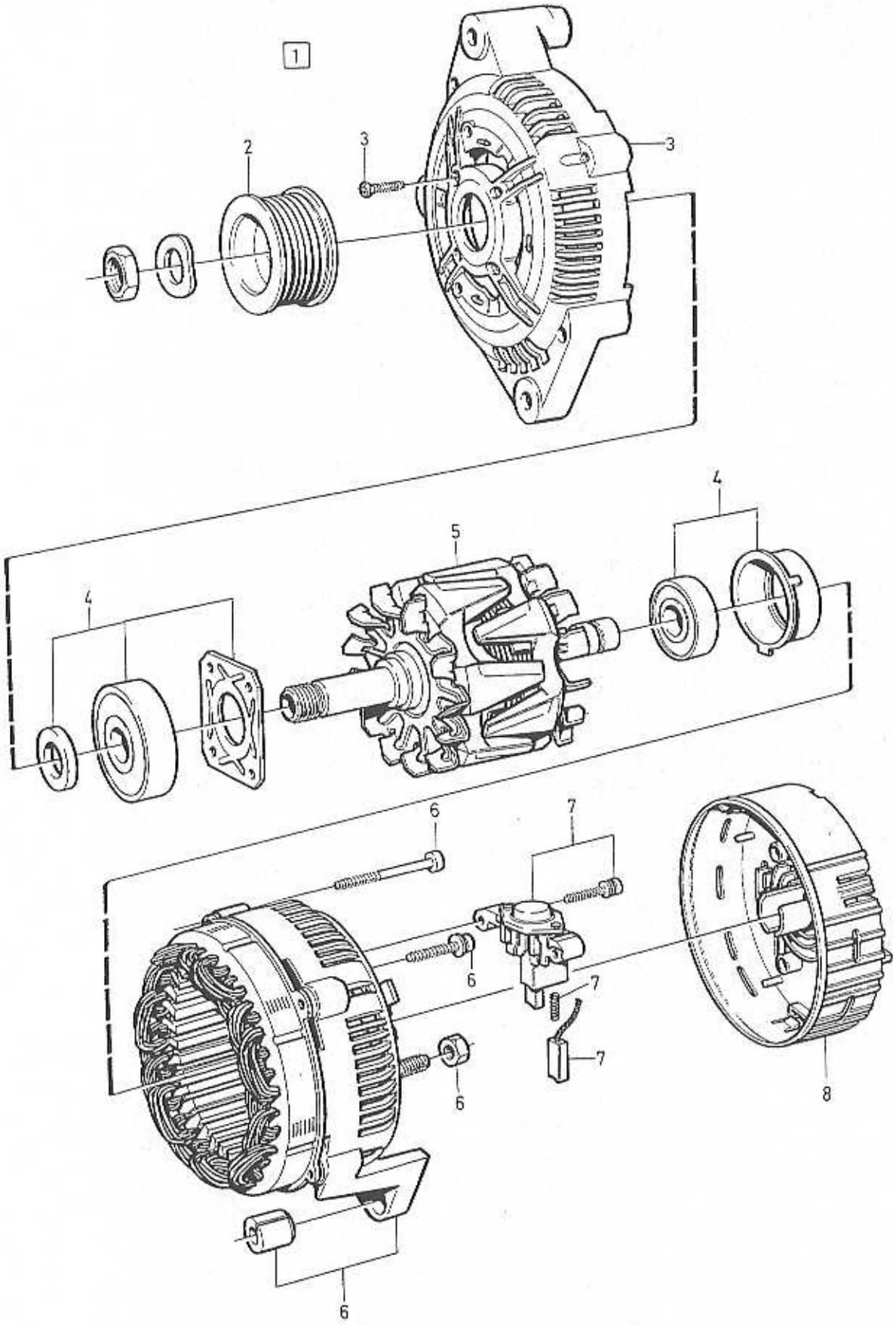
1
2
3
3
4
5
4
6
7
6
7
7
6
6
8

A	A13VI122
B	A13VI148
C	A13VI139
D	A13VI149
E	

ALTERNATOR GENERATOR

VALEO. CH -565989

Group / Grupp: 32

Page / Sida: 227

Fig	Part No. / Artikelnummer	Quantity / Antal A	B	C	D	E	P S	Description	Benämning	Notes / Anmärkning	S R
1	9031316-4	1	-	-	-	-	EU	Alternator	Generator		3
	9031318-0	-	1	-	-	-	EU	Alternator	Generator		3
	9031319-8	-	-	1	-	-	EU	Alternator	Generator		3
	9031704-1	-	-	-	1	-	EU	Alternator	Generator		3
2		1	-	-	-	-	NS	• Pulley	• Remskiva		
	3485085-9	-	1	-	1	-		• Pulley	• Remskiva		2
	3485332-5	-	-	1	-	-		• Pulley	• Remskiva		2
3		1	1	1	1	-	NS	• Bearing shield set	• Lagersköld sats		
4		1	1	1	1	-	NS	• Ball bearing set	• Kullager sats		
5		1	1	1	1	-	NS	• Rotor	• Rotor		
6		1	1	1	1	-	NS	• Stator set	• Stator sats		
7		1	1	1	1	-	NS	• Voltage regulator set	• Spänningsregulator sats		
8		1	1	1	1	-	NS	• Cover set	• Kåpa sats		

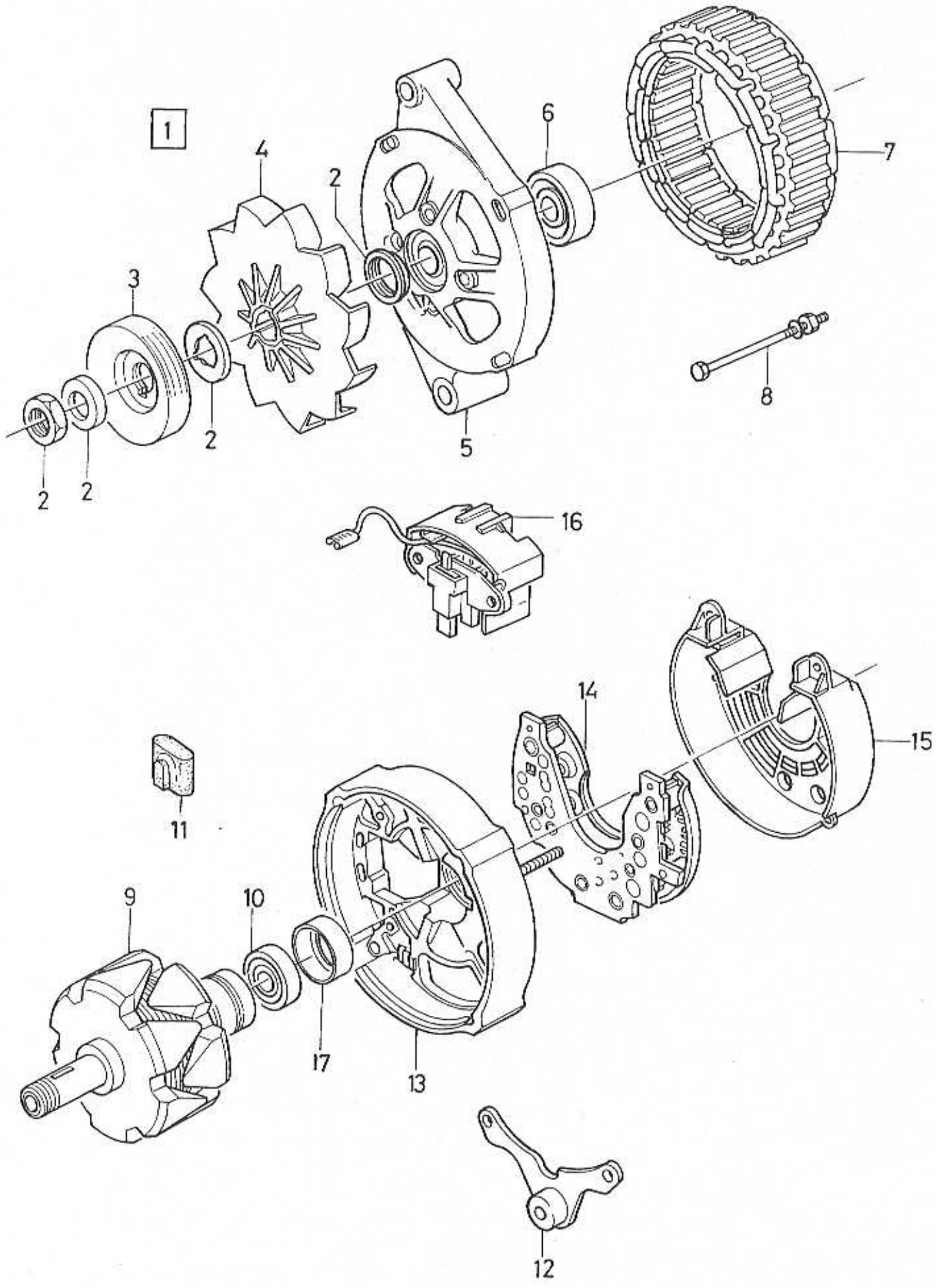
1
2
2
2
2
3
4
5
6
7
8
9
10
11
12
13
14
15
16
17

A	A13N232
B	A13N233
C	A13N241
D	A13N242
E	A13N289

ALTERNATOR — GENERATOR

Group / Grupp: 32

Page / Sida: 229

VALEO. CH 565990-

Fig	Part No. / Artikelnummer	Quantity / Antal A	B	C	D	E	PS	Description	Benämning	Notes / Anmärkning	SR
☆ 1	*34606004*	1	-	-	-	-	NS	Alternator	Generator		
☆	*34606012*	-	1	-	-	-	NS	Alternator	Generator		
	(3465695)	-	-	1	-	-	SP	Alternator	Generator		3
	(3465696)	-	-	-	1	-	SP	Alternator	Generator		3
	9031317-2	-	-	-	-	1	EU	Alternator	Generator		3
2	3342296-5	1	1	1	1	-		· Repair kit	· Reparationssats		3
		-	-	-	-	1	NS	· Repair kit	· Reparationssats		
3	3344771-5	1	-	1	-	-		· Pulley	· Remskiva		2
	3344762-4	-	1	-	1	-		· Pulley	· Remskiva		2
	3485085-9	-	-	-	-	1		· Pulley	· Remskiva		2
4	*3343914*	1	1	1	1	1	OP	· Fan	· Fläkt		2
5	3342904-4	1	-	1	-	-		· Housing	· Hus		3
	3343964	-	1	-	1	-	OP	· Housing	· Hus		3
		-	-	-	-	1	NS	· Housing	· Hus		
6	3343582-7	1	-	1	-	-		· Bearing	· Lager		2
	3343583-5	-	1	-	-	-		· Bearing	· Lager		2
	3277558	-	-	-	1	1	OP	· Ball bearing	· Kullager		2
7	*3343912*	1	1	-	-	-	OP	· Stator	· Stator		3
	3344941-4	-	-	1	1	-		· Stator	· Stator		3
		-	-	-	-	1	NS	· Stator	· Stator		
8	*3287210*	1	1	1	1	-	OP	· Bolt set	· Bult sats		2
		-	-	-	-	1	NS	· Bolt set	· Bult sats		
9	3343911-8	1	1	1	1	-		· Rotor	· Rotor		3
		-	-	-	-	1	NS	· Rotor	· Rotor		
10	3287214-5	1	1	1	1	1		· · Bearing	· · Lager	(3343581)	2
11	3291810-4	1	1	-	-	-		· Protecting cover	· Skyddslock		3
		-	-	1	1	1	NS	· Protecting cover	· Skyddslock		
12	*3343584*	1	-	-	-	-	OP	· Bracket	· Konsol		4
	3343585	-	1	-	-	-	OP	· Bracket	· Konsol		4
	3344944-8	-	-	1	-	-		· Bracket	· Konsol		4
	3344945-5	-	-	-	1	-		· Bracket	· Konsol		4
		-	-	-	-	1	NS	· Bracket	· Konsol		
13	*3343576*	1	1	-	-	-	OP	· Bearing housing	· Lagerhus		3
	3344942-2	-	-	1	1	-		· Bearing housing	· Lagerhus		3
		-	-	-	-	1	NS	· Bearing housing	· Lagerhus		
14	*3342903*	1	1	-	-	-	OP	· Diode plate	· Diodplatta		2
	3344943-0	-	-	1	1	1		· Diode plate	· Diodplatta		3
15	3287218-6	1	1	1	1	-		· Cover	· Huv	(3343580)	4
		-	-	-	-	1	NS	· Cover	· Huv		
16	3343913-4	1	1	1	1	1		· Regulator	· Regulator		2
17	1235933-7	-	-	1	1	-		· Cover	· Kåpa	(3287215)	2
		1	1	-	-	1	NS	· Cover	· Kåpa		

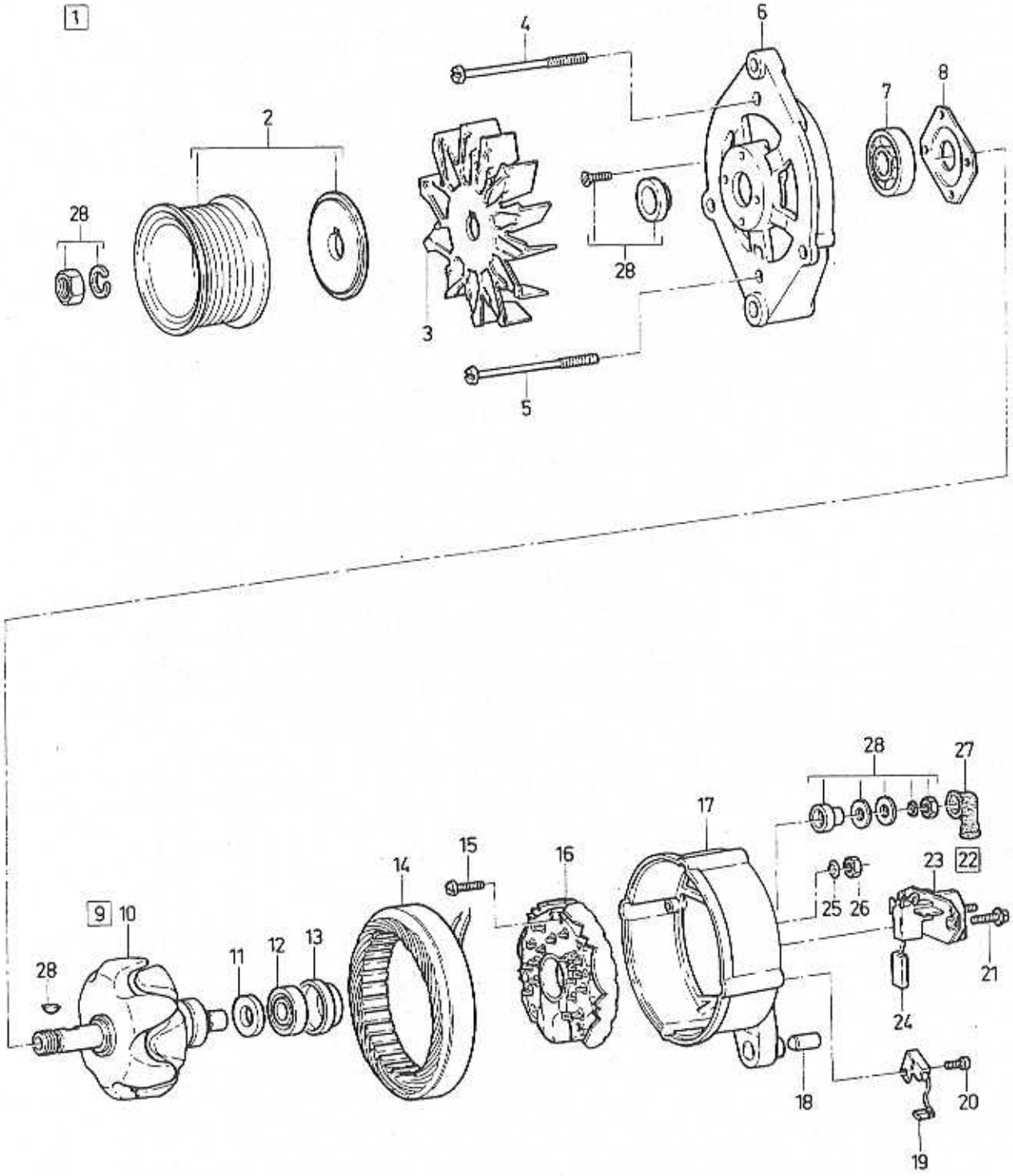

VOLVO PARTS
1032-18690

A	EXC A.C
B	INCL A.C
C	
D	
E	

ALTERNATOR GENERATOR

BOSCH

Group / Grupp 32

Page / Sida 231

Fig	Part No. / Artikelnummer	Quantity / Antal A	B	C	D	E	PS	Description	Benämning	Notes / Anmärkning	SR
1	*(3417314)*	1	-	-	-	-	SP	Alternator	Generator		3
	(3417316)	-	1	-	-	-	SP	Alternator	Generator		3
2	3343961-3	1	-	-	-	-		·Pulley	·Remskiva	CH -565989	2
	3344007-4	-	1	-	-	-		·Pulley	·Remskiva	CH -565989	2
3	1324620-2	1	1	-	-	-		·Fan	·Fläkt		2
4	*3343957*	3	3	-	-	-	OP	·Screw	·Skruv		2
5	*3343959*	1	1	-	-	-	OP	·Screw	·Skruv		2
6	*3343949*	1	1	-	-	-	OP	·Bearing shield	·Lagersköld		3
7	3343950-6	1	1	-	-	-		·Ball bearing	·Kullager		2
8	1698179-7	1	1	-	-	-		·Retainer	·Hållare		3
9	*3343951*	1	1	-	-	-	OP	·Rotor	·Rotor		3
10		-	-	-	-	-	NS	··Rotor	··Rotor		
11	1259559-1	1	1	-	-	-		··Slip ring	··Släpring		2
12	3343952-2	1	1	-	-	-		·Ball bearing	·Kullager		2
13	*3343955*	1	1	-	-	-	OP	·Cover	·Huv		2
14	*3343956*	1	1	-	-	-	OP	·Stator	·Stator		3
15	1698188-8	1	1	-	-	-		·Screw	·Skruv		2
16	3343954-8	1	1	-	-	-		·Rectifier	·Likriktare		2
17	*3343953*	1	1	-	-	-	OP	·Bearing shield	·Lagersköld		3
18	*3343960*	1	1	-	-	-	OP	·Bushing	·Bussning		3
19	1219852-9	1	1	-	-	-		·Capacitor	·Kondensator		1
20	1697033-7	1	1	-	-	-		·Screw	·Skruv		2
21	*3343958*	1	1	-	-	-	OP	·Screw	·Skruv		2
22	3523710-6	1	1	-	-	-		·Voltage regulator	·Spänningsregulator	(1324617)	2
23		-	-	-	-	-	NS	··Voltage regulator	··Spänningsregulator		
24	1362710-4	1	1	-	-	-		··Carbon brush set	··Elborstsats		2
25	955920-4	1	1	-	-	-		·Spring washer	·Fjäderbricka		2
26	955780-2	1	1	-	-	-		·Nut	·Mutter		2
27	76614-7	1	1	-	-	-		·Sleeve	·Muff		2
28	273503-3	1	1	-	-	-		·Repair kit	·Reparationssats		2

STARTER MOTOR / STARTMOTOR

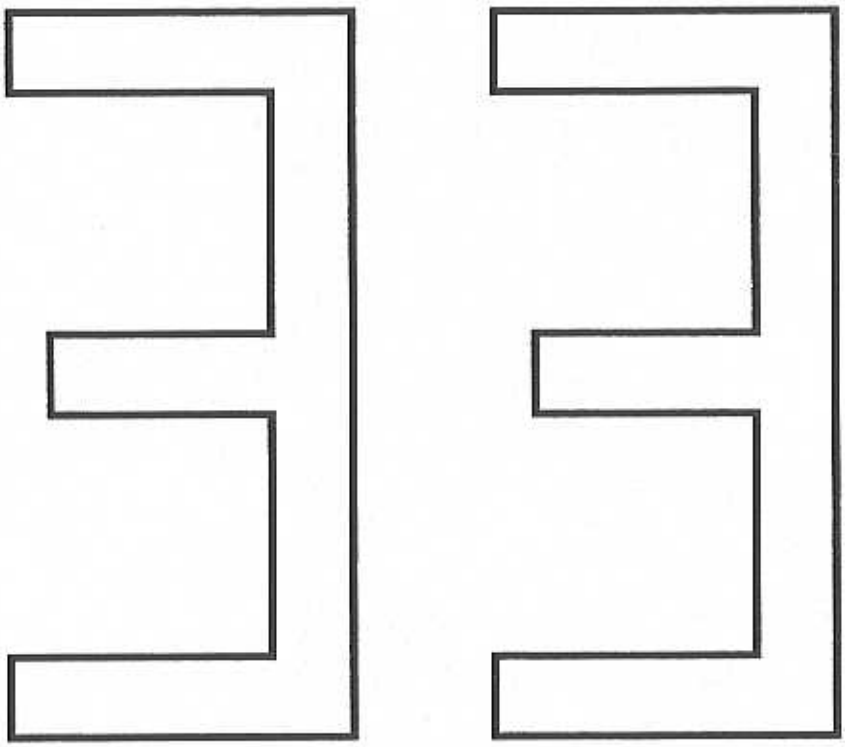

A B C D E		SUB GROUP STARTER MOTOR	UNDERGRUPP STARTMOTOR	Group Grupp 33 Page Sida 233

Fig	Part No. Artikelnummer	Quantity / Antal A	B	C	D	E	PS	Description	Benämning	Notes Anmärkning	SR
		-	-	-	-	-		Starter motor	Startmotor		
								VALEO. -1991	VALEO. -1991	SEE 33 • 235	
								VALEO. 1992-	VALEO. 1992-	SEE 33 • 239	
								BOSCH. -1991	BOSCH. -1991	SEE 33 • 237	
		-	-	-	-	-		Installation parts	Monteringsdetaljer	SEE 33 • 241	

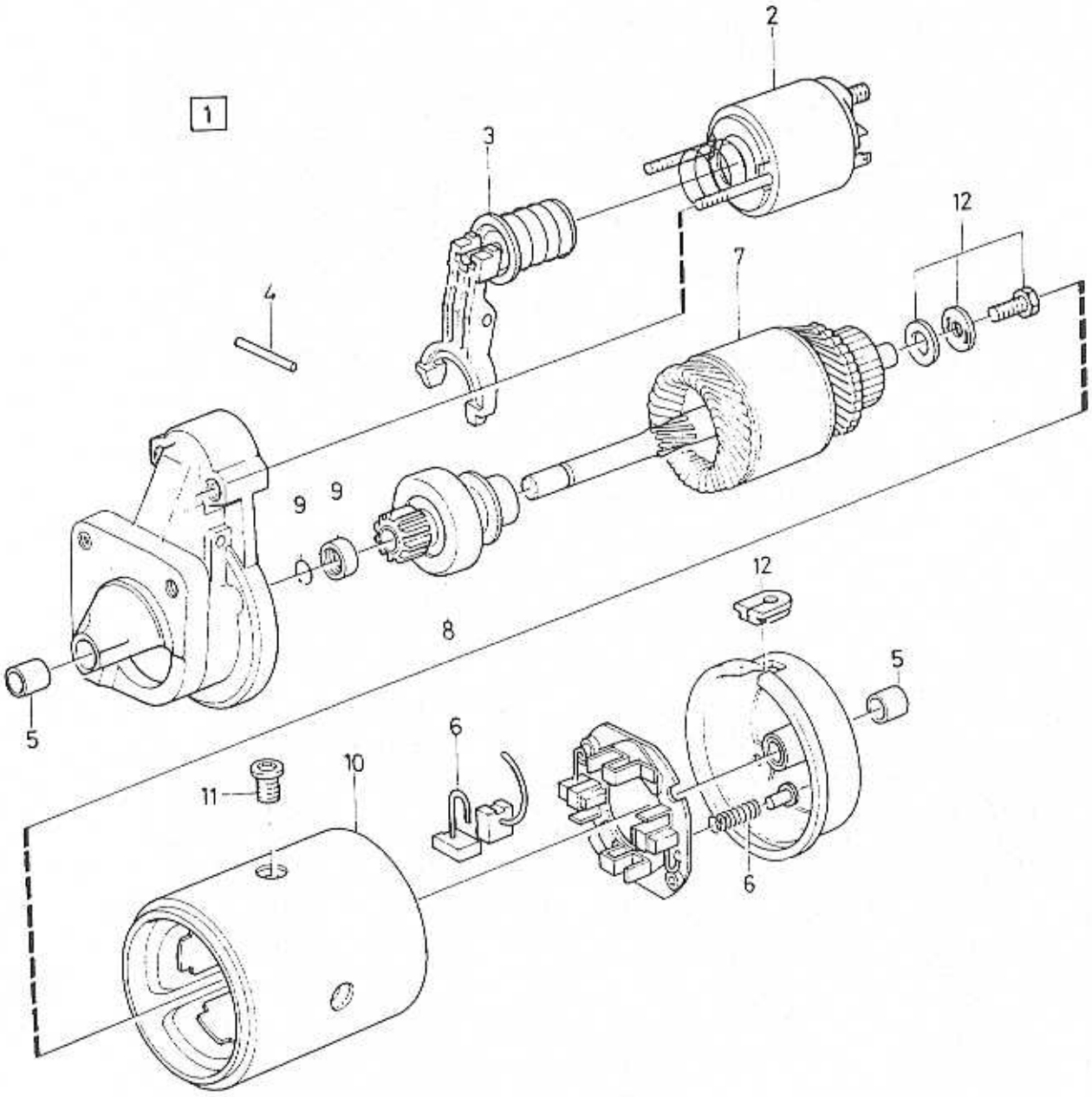

VOLVO PARTS
1033 18364

A		STARTER MOTOR	STARTMOTOR	Group Grupp 33
B				Page Sida 235
C				
D		VALEO. -1991		
E				

Fig	Part No. Artikelnummer	Quantity / Antal A	B	C	D	E	PS	Description	Benämning	Notes Anmärkning	SR
1	9031082-2	1	-	-	-	-	EU	Starter motor	Startmotor	(3412455)	6
2	3342310-4	1	-	-	-	-	IK	• Solenoid	• Elektromagnet		3
3	3342311-2	1	-	-	-	-	IK	• Engagement lever	• Kopplingsarm		3
4	*3287319*	1	-	-	-	-	OP	• • Shaft	• • Axel		3
5	3342314-6	1	-	-	-	-		• Bushing kit	• Bussningsats		3
6	3342315-3	1	-	-	-	-		• Carbon brush set	• Elborstsats		1
7	3287312-7	1	-	-	-	-		• Rotor	• Rotor		3
8	3287314-3	1	-	-	-	-		• Starter pinion	• Startmotordrev		3
9	*3287315*	1	-	-	-	-	OP	• Lock ring	• Låsring		3
10	*3342309*	1	-	-	-	-	OP	• Field winding	• Fältlindning		4
11	*3342312*	1	-	-	-	-	OP	• Screw	• Skruv		3
12	*3342313*	1	-	-	-	-	OP	Repair kit	Reparationssats		3

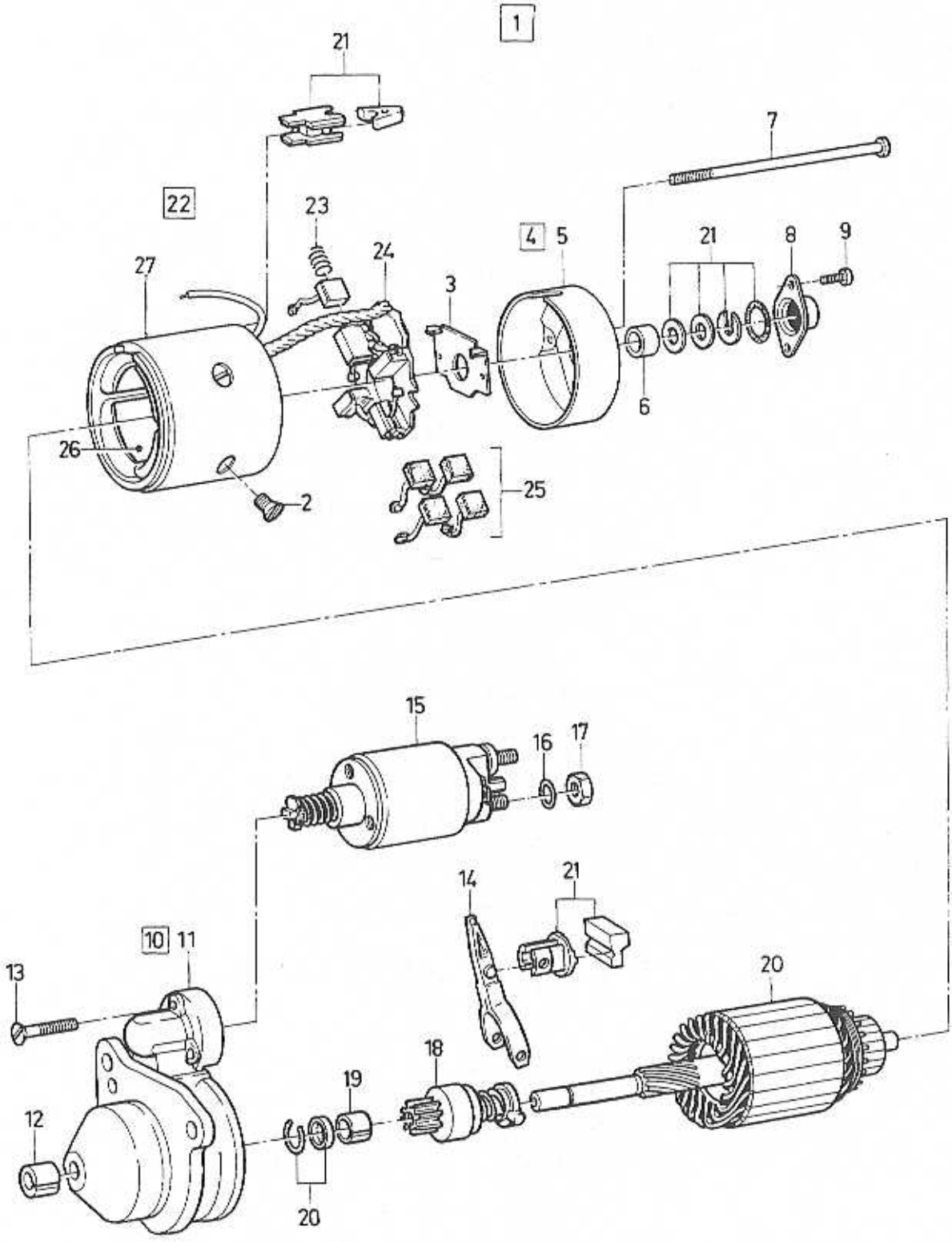

VOLVO PARTS
1033-18480

A	MAN.TRANS
B	AUTO.TRANS
C	
D	
E	

STARTER MOTOR — STARTMOTOR

BOSCH. -1991

Group / Grupp: 33

Page / Sida: 237

Fig	Part No. / Artikelnummer	Quantity / Antal A	B	C	D	E	PS	Description	Benämning	Notes / Anmärkning	SR
1	9031082-2	1	1	-	-	-	EU	Starter motor	Startmotor	(3412455)	6
2	*3343936*	4	4	-	-	-	OP	·Screw	·Skruv		3
3	*3343941*	1	1	-	-	-	OP	·Brake disc	·Bromsskiva		3
4	*3343940*	1	1	-	-	-	OP	·Bearing shield	·Lagersköld		3
5		-	-	-	-	-	NS	··Bearing shield	··Lagersköld		
6	240602-3	1	1	-	-	-		··Bushing	··Bussning		3
7	*3343943*	2	2	-	-	-	OP	·Screw	·Skruv		3
8	*3343942*	1	1	-	-	-	OP	·Cover	·Huv		3
9	956059-0	2	-	-	-	-		·Screw	·Skruv		2
	1363544-6	-	2	-	-	-		·Screw	·Skruv		3
10	*3343938*	1	1	-	-	-	OP	·Bearing shield	·Lagersköld		3
11		-	-	-	-	-	NS	··Bearing shield	··Lagersköld		
12	1363536-2	1	1	-	-	-		··Bushing	··Bussning		5
13	1357335-7	3	-	-	-	-		·Screw	·Skruv		3
	3544828-1	-	3	-	-	-		·Screw	·Skruv	(1363538)	3
14	*3343939*	1	1	-	-	-	OP	·Engagement lever	·Kopplingsarm		3
15	3343944-9	1	1	-	-	-		·Solenoid switch	·Magnetomkopplare		3
16	941907-8	1	-	-	-	-		·Spring washer	·Fjäderbricka		2
17	244110-3	1	-	-	-	-		·Nut	·Mutter		4
	1363545-3	-	1	-	-	-		·Nut	·Mutter		2
18	3343937-3	1	1	-	-	-		·Starter pinion	·Startmotordrev		3
19	1367375-1	2	1	-	-	-		··Bushing	··Bussning		3
20	*3343935*	1	1	-	-	-	OP	·Rotor	·Rotor		3
21	*3343948*	1	1	-	-	-	OP	·Repair kit	·Reparationssats		3
22	3344232-8	1	-	-	-	-		·Field winding	·Fältlindning	(3343946)	4
23	*3343947*	2	2	-	-	-	OP	··Spring	··Fjäder		3
24	3344231-0	-	1	-	-	-		··Brush retainer	··Borsthållare		3
25	3343945-6	1	1	-	-	-		··Carbon brush set	··Elborstsats		1
26	3344232-8	-	1	-	-	-		··Field winding	··Fältlindning		4
27		-	-	-	-	-	NS	·Housing	·Hus		

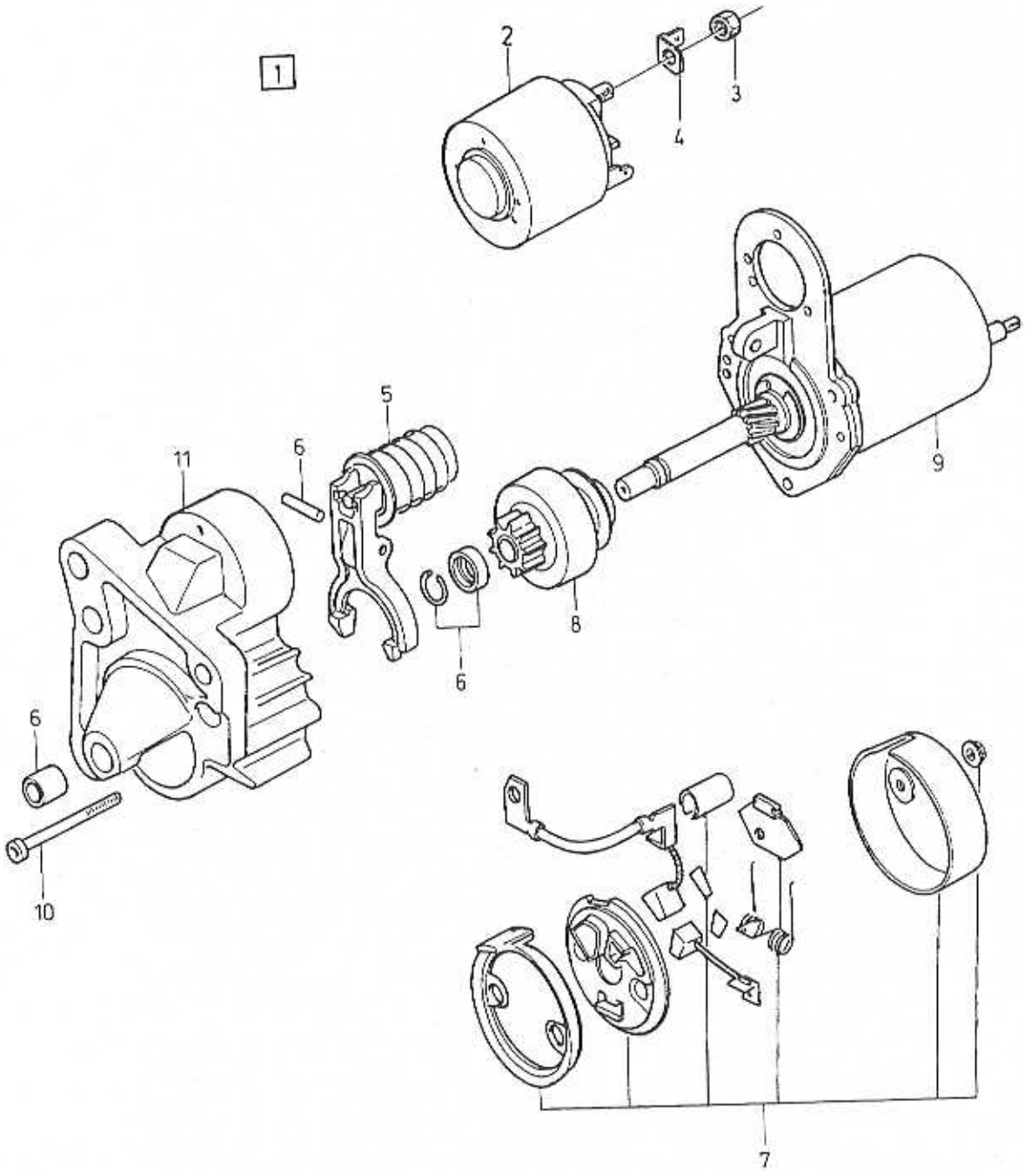
1
2
3
4
5
6
6
6
7
8
9
10
11

A	CH -584381
B	CH 584382-
C	
D	
E	

STARTER MOTOR — STARTMOTOR

VALEO. 1992-

Group / Grupp 33

Page / Sida 239

Fig	Part No. / Artikelnummer	Quantity / Antal A	B	C	D	E	P S	Description	Benämning	Notes / Anmärkning	S R
1	9031302-4	1	-	-	-	-	EU	Starter motor	Startmotor	(9031301)	3
	9031302-4	-	1	-	-	-	EU	Starter motor	Startmotor		3
2	*(3344834)*	1	-	-	-	-	SP	• Solenoid	• Elektromagnet	REPL 1 PCS 3345075-0, 1 PCS 3290882-4, 1 PCS 949874-2.	3
	3345075-0	1	1	-	-	-		• Solenoid	• Elektromagnet		3
3	949874-2	1	-	-	-	-		• Flange lock nut	• Flänsläsmutter		2
☆ 4	3290882-4	1	-	-	-	-		• Cable terminal	• Ledningssko		3
5	3344835-8	1	1	-	-	-		• Engagement lever	• Kopplingsarm		3
6	3344840-8	1	1	-	-	-		• Bushing kit	• Bussningsats		3
7	3344839-0	1	1	-	-	-		• Carbon brush set	• Elborstsats		3
8	3344833-3	1	-	-	-	-		• Starter pinion	• Startmotordrev		3
	3345076-8	-	1	-	-	-		• Starter pinion	• Startmotordrev		3
9		-	-	-	-	-	KN	• Rotor complete	• Rotor komplett		
10		-	-	-	-	-	KN	• Screw	• Skruv		
11		-	-	-	-	-	KN	• Housing	• Hus		

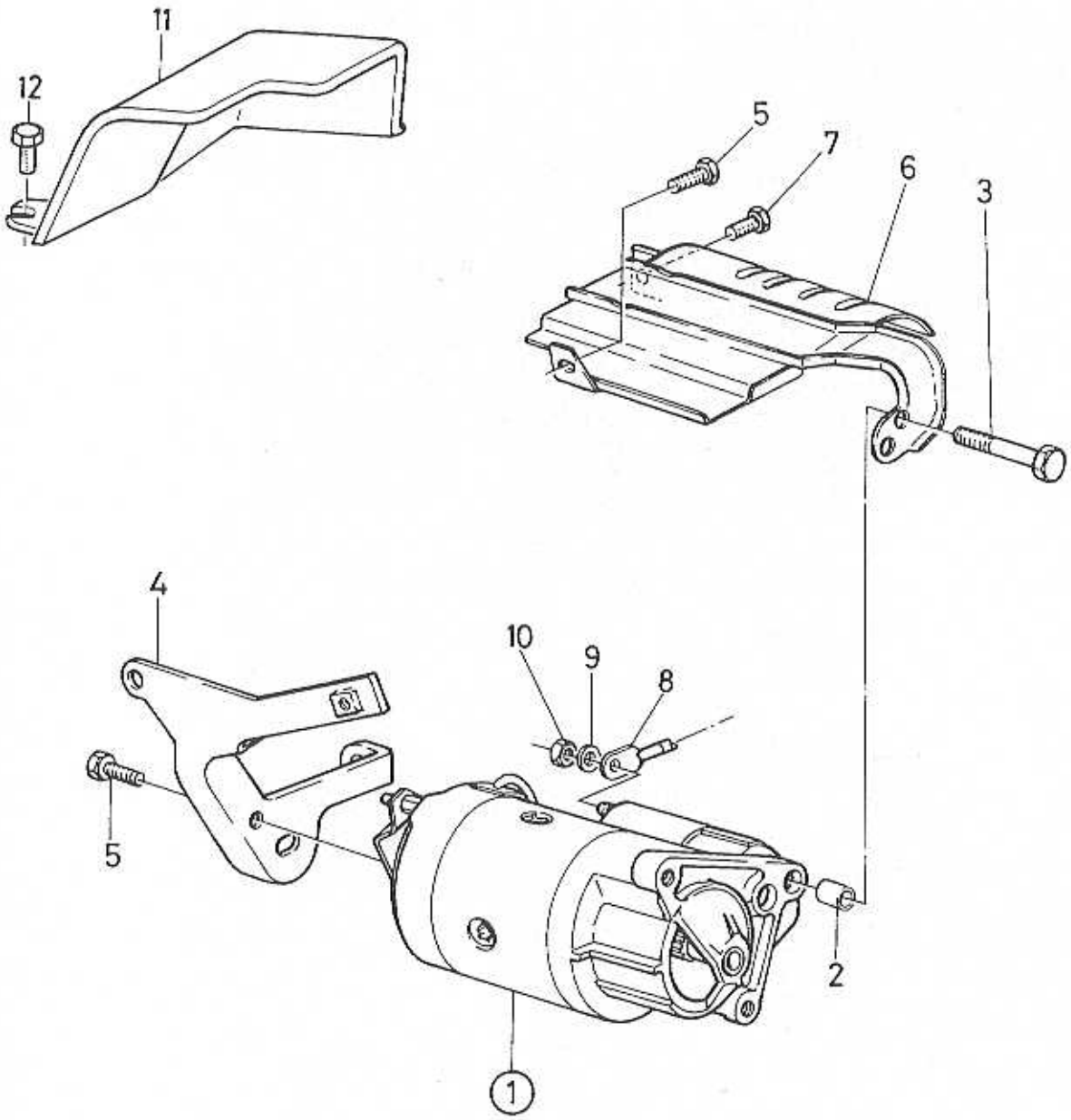

VOLVO PARTS
1033 18518

A	MAN. TRANS
B	AUTO.TRANS
C	
D	
E	

INSTALLATION PARTS — MONTERINGSDETALJER
STARTER MOTOR — STARTMOTOR

Group / Grupp: 33

Page / Sida: 241

Fig	Part No. / Artikelnummer	Quantity / Antal A	B	C	D	E	PS	Description	Benämning	Notes / Anmärkning	SR
1		-	-	-	-	-		Starter motor	Startmotor		
		-	-	-	-	-		·VALEO -1991	·VALEO -1991		
								··SEE 33·235	··SEE 33·235		
		-	-	-	-	-		·VALEO 1992-	·VALEO 1992-		
		-	-	-	-	-		··CH -584381	··CH -584381		
								···SEE 33·239	···SEE 33·239		
		-	-	-	-	-		··CH 584382-	··CH 584382-		
								···SEE 33·239	···SEE 33·239		
		-	-	-	-	-		·BOSCH -1991	·BOSCH -1991		
								··SEE 33·237	··SEE 33·237		
		-	-	-	-	-		·BOSCH 1991-	·BOSCH 1991-		
								··SEE 33·237	··SEE 33·237		
2	8427195-6	1	1	-	-	-		Sleeve	Hylsa		5
3	3122247-4	3	1	-	-	-		Bolt	Bult		2
	965185-2	-	2	-	-	-		Flange screw	Flänsskruv		2
4	3459419-2	1	1	-	-	-		Bracket	Konsol	CH -578654 (3432644)	3
5	946440-5	2	2	-	-	-		Flange screw	Flänsskruv	CH -578654	2
	3923427-3	2	2	-	-	-		Screw	Skruv	CH 578655-	3
6	3455731-4	1	-	-	-	-		Heat shield	Värmesköld	(3449573)	3
7	946173-2	1	-	-	-	-		Flange screw	Flänsskruv		2
8	3456918-6	1	1	-	-	-		Battery cable	Batteriledning	(3202863)	2
9	942767-5	1	1	-	-	-		Toothed washer	Tandbricka		2
10	955782-8	1	1	-	-	-		Nut	Mutter		2
11	3455731-4	-	1	-	-	-		Heat shield	Värmesköld	TURBO (3453578)	3
12	3270374-6	-	2	-	-	-		Screw	Skruv		2

LIGHTING / BELYSNING

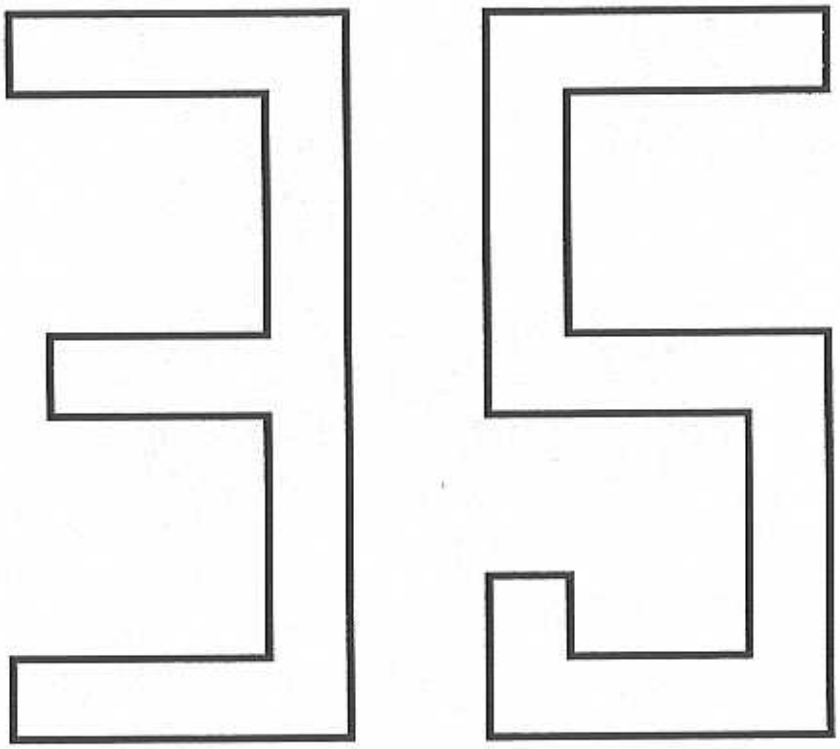

A		SUB GROUP LIGHTING	UNDERGRUPP BELYSNING	Group Grupp 35
B				
C				Page Sida 243
D				
E				

Fig	Part No. Artikelnummer	Quantity / Antal A	B	C	D	E	P S	Description	Benämning	Notes Anmärkning	S R
		-	-	-	-	-		Front lamps	Främre belysning	SEE 35 • 245	
		-	-	-	-	-		Rear lighting	Bakre belysning	SEE 35 • 249	
		-	-	-	-	-		Interior lighting	Inre belysning	SEE 35 • 253	
		-	-	-	-	-		Headlamps	Strålkastare	SEE 35 • 255	
		-	-	-	-	-		Bulb kit	Glödlampsats	SEE 35 • 257	

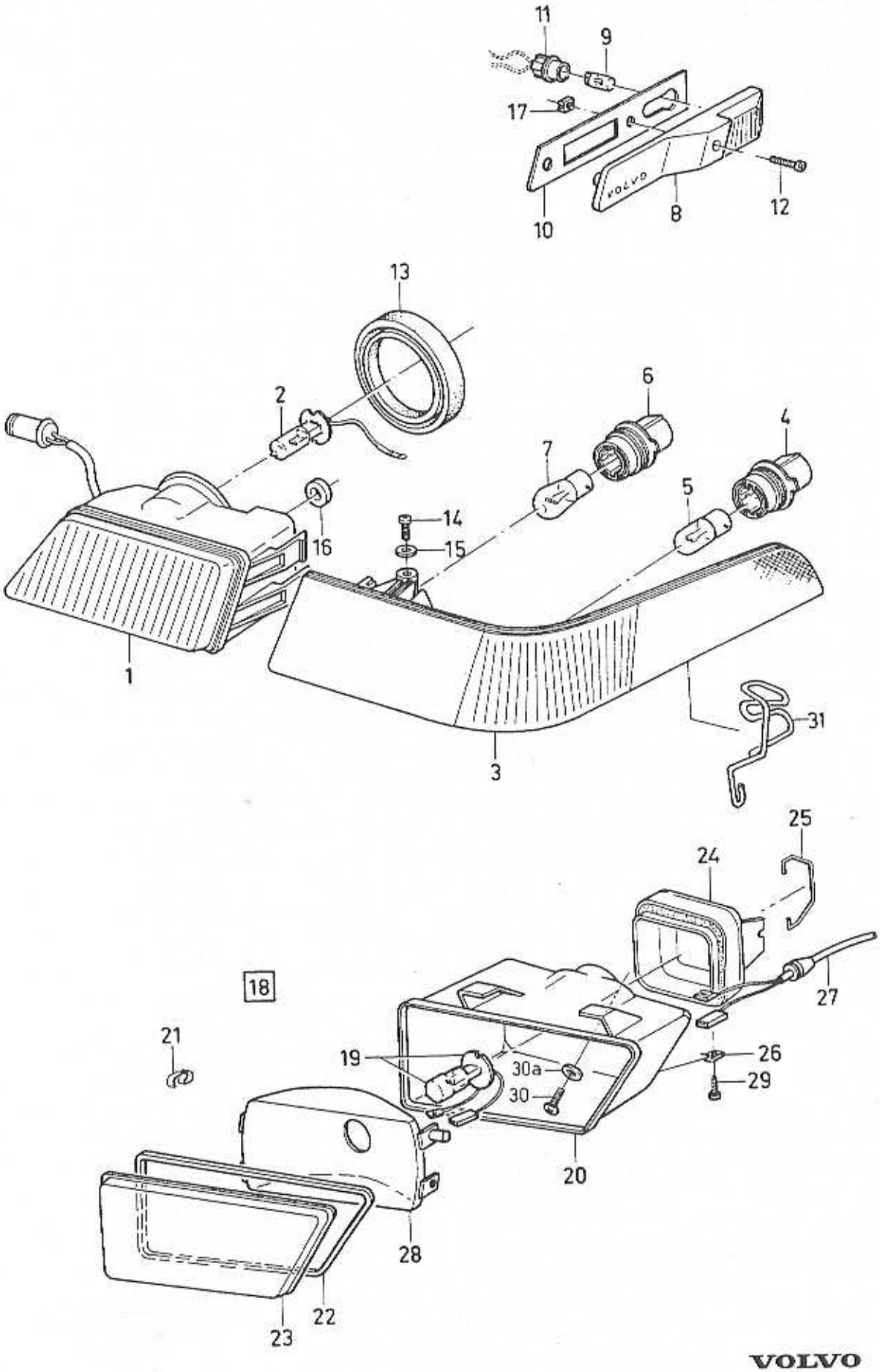

VOLVO
Genuine Parts
NL 350 20157

A	-1991
B	1992
C	1993
D	1994-
E	

TURN INDICATORS — BLINKERS
MARKER LAMPS — POSITIONSLJUS
FOGLAMP — DIMLJUS

Group / Grupp 35

Page / Sida 245

Fig	Part No. / Artikelnummer	Quantity / Antal A	B	C	D	E	PS	Description	Benämning	Notes / Anmärkning	SR
1	3402476-0	1	1	1	1	-		Headlamp, l.h. white	Strålkastare, v vit		2
	3433481-3	1	1	1	1	-		Headlamp, l.h. yellow	Strålkastare, v gul		2
	3402477-8	1	1	1	1	-		Headlamp, r.h. white	Strålkastare, h vit		2
	3433480-5	1	1	1	1	-		Headlamp, r.h. yellow	Strålkastare, h gul		2
2	944265-8	2	2	2	2	-		Bulb	Glödlampa	55W	1
3	3464062-3	1	1	1	-	-		Side indicator lamp, l.h.	Sidoblinklykta, v		2
	3472636-4	-	-	-	1	-		Side indicator lamp, l.h.	Sidoblinklykta, v		3
	3464063-1	1	1	1	-	-		Side indicator lamp, r.h.	Sidoblinklykta, h	(3411097)	2
	3472637-2	-	-	-	1	-		Side indicator lamp, r.h.	Sidoblinklykta, h		3
	3464064-9	1	1	1	-	-		Side indicator lamp, l.h.	Sidoblinklykta, v	(S)(N)(DK)(SF)(GB) (3412586)	2
	3472638-0	-	-	-	1	-		Side indicator lamp, l.h.	Sidoblinklykta, v	(S)(N)(DK)(SF)(GB)	3
	3464065-6	1	1	1	-	-		Side indicator lamp, r.h.	Sidoblinklykta, h	(S)(N)(DK)(SF)(GB)	2
	3472639-8	-	-	-	1	-		Side indicator lamp, r.h.	Sidoblinklykta, h	(S)(N)(DK)(SF)(GB)	3
4	3414336-2	2	2	2	2	-		• Bulb socket	• Lampfäste		2
5	965826-1	2	2	2	2	-		• Bulb white	• Glödlampa vit	21W	1
	3345133-7	2	2	2	2	-		• Bulb orange	• Glödlampa orange	21W	1
6	3414607-6	2	2	2	2	-		• Bulb socket	• Lampfäste		2
	3414335-4	2	2	2	2	-		• Bulb socket	• Lampfäste	(S)(N)(DK)(SF)(GB)	2
7	965828-7	2	2	2	2	-		• Bulb	• Glödlampa	5W	1
	3430003-8	2	2	2	2	-		• Bulb day notice lamps	• Glödlampa varselljus	4/21W	1
8	3412717-5	1	1	1	1	-		Side indicator lamp, l.h.	Sidoblinklykta, v		2
	3412718-3	1	1	1	1	-		Side indicator lamp, r.h.	Sidoblinklykta, h		2
9	949671-2	2	2	2	2	-		Bulb	Glödlampa	5W	1
10	3430244-8	2	2	2	2	-		Seal	Tätning		2
11	3430243-0	2	-	-	-	-		Cable harness	Ledningsmatta		5
	3464405-4	-	2	2	2	-		Cable harness	Ledningsmatta		5
12	3270200-3	2	2	2	2	-		Screw	Skruv		2
13	3412737-3	2	2	2	2	-		Cap	Överfall		2
14	955131-8	2	2	2	2	-		Screw	Skruv		2
15	3105311-9	2	2	2	2	-		Washer	Bricka		6
16	3412716-7	6	6	6	6	-		Spacer	Mellanlägg		3
17	3121025-5	2	2	2	2	-		Nut	Mutter	(3286028)	3
18	3411093-2	1	-	-	-	-		Front fog lamp, l.h. white	Dimstrålkastare, v vit		3
	(3464621)	1	1	1	1	-	SP	Front fog lamp, l.h. white	Dimstrålkastare, v vit	CH 573100-590799 REPL 1 PCS 3467357-4	3
	(3467357)	1	1	1	1	-	SP	Front fog lamp, l.h. white	Dimstrålkastare, v vit	CH 573100-590799	3
	3474904-4	-	-	-	1	-		Front fog lamp, l.h. white	Dimstrålkastare, v vit	CH 590800-	3
	3411094-0	1	-	-	-	-		Front fog lamp, r.h. white	Dimstrålkastare, h vit		3
	(3464622)	1	1	1	1	-	SP	Front fog lamp, r.h. white	Dimstrålkastare, h vit	CH 573100-590799 REPL 1 PCS 3467358-2	3
	(3467358)	1	1	1	1	-	SP	Front fog lamp, r.h. white	Dimstrålkastare, h vit	CH 573100-590799 REPL 1 PCS 3474905-1	3
	(3467358)	1	1	1	1	-	SP	Front fog lamp, r.h. white	Dimstrålkastare, h vit	CH 590800- REPL 1 PCS 3474905-1	3
☆	3474905-1	1	1	1	1	-		Front fog lamp, r.h. white	Dimstrålkastare, h vit		3
	3412732-4	1	-	-	-	-		Front fog lamp, l.h. yellow	Dimstrålkastare, v gul		3
	(3464623)	-	1	1	1	-	SP	Front fog lamp, l.h. yellow	Dimstrålkastare, v gul	REPL 1 PCS 3467359-0	3
	3467359-0	-	1	1	1	-		Front fog lamp, l.h. yellow	Dimstrålkastare, v gul		3
	3412733-2	1	1	-	-	-		Front fog lamp, r.h. yellow	Dimstrålkastare, h gul		3
	(3464624)	-	1	1	1	-	SP	Front fog lamp, r.h. yellow	Dimstrålkastare, h gul	REPL 1 PCS 3467360-8	3
	3467360-8	-	1	1	1	-		Front fog lamp, r.h. yellow	Dimstrålkastare, h gul		3
19	944265-8	2	2	2	2	-		• Bulb	• Glödlampa	55W	1
20	3412719-1	1	-	-	-	-		• Housing, l.h.	• Hus, v		3
	3412720-9	1	-	-	-	-		• Housing, r.h.	• Hus, h		3
21	3122243-3	4	-	-	-	-		• Clip	• Clips		3
22	3413161-5	1	-	-	-	-		• Seal, l.h.	• Tätning, v		3
	3413162-3	1	-	-	-	-		• Seal, r.h.	• Tätning, h		3
23	3412729-0	1	-	-	-	-		• Lens, l.h.	• Glas, v		3
	3412730-8	1	-	-	-	-		• Lens, r.h.	• Glas, h		3
	3447239-9	1	-	-	-	-		• Lens, l.h. yellow	• Glas, v gul		3

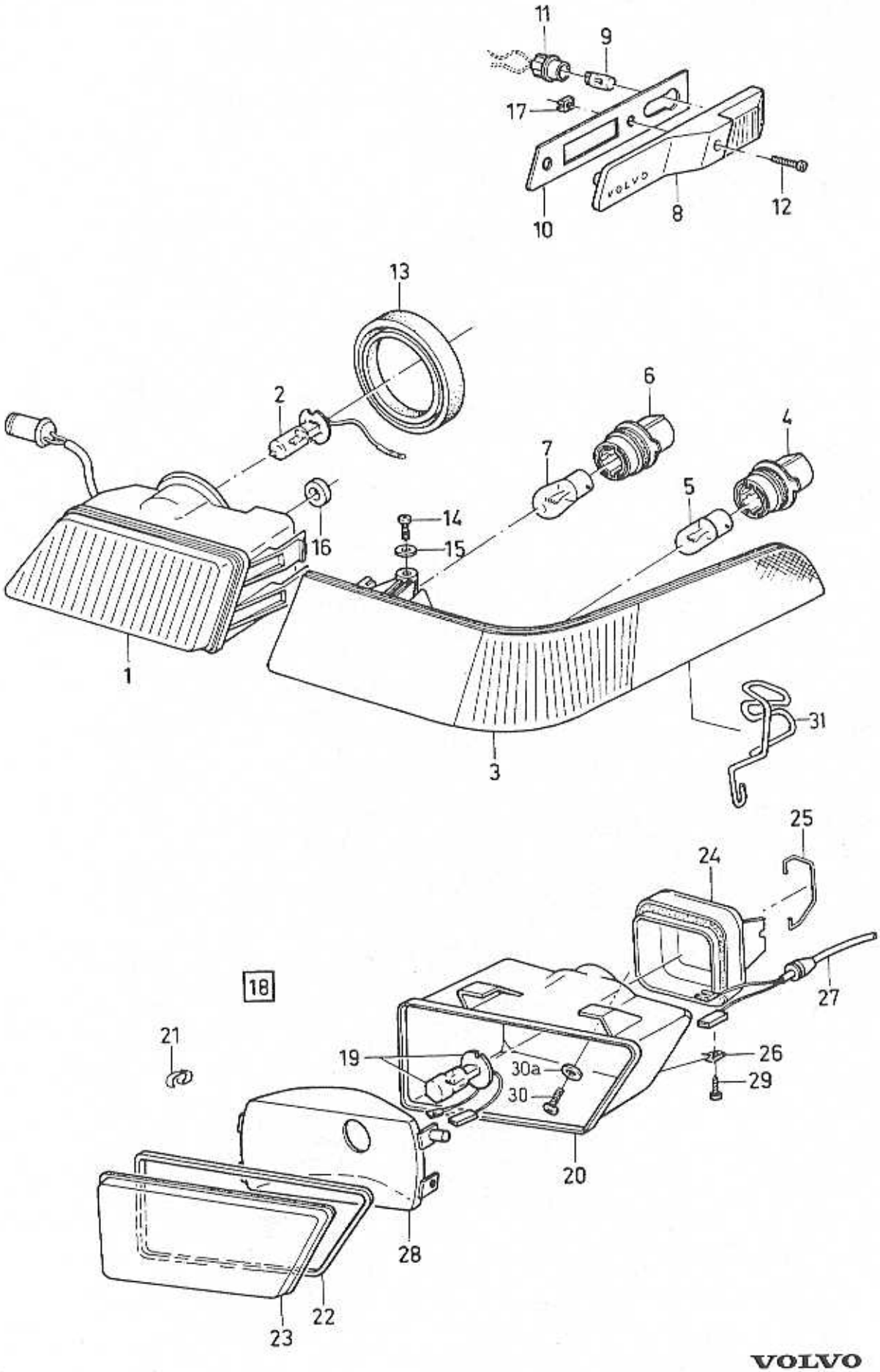

VOLVO
Genuine Parts
NL 350 20157

A	-1991
B	1992
C	1993
D	1994-
E	

TURN INDICATORS — BLINKERS
MARKER LAMPS — POSITIONSLJUS
FOGLAMP — DIMLJUS

Group / Grupp 35

Fig	Part No. / Artikelnummer	Quantity / Antal A	B	C	D	E	PS	Description	Benämning	Notes / Anmärkning	SR
	3447240-7	1	-	-	-	-		• Lens, r.h. yellow	• Glas, h gul		3
24	3344280-7	2	-	-	-	-		• Cover	• Kåpa		3
	3345607-0	-	2	2	2	-		• Cover, l.h.	• Kåpa, v		3
25	3430232-3	4	-	-	-	-		• Spring clip	• Fjäderklammer		3
26	3120956-2	8	8	8	8	-		• Nut	• Mutter		3
27		-	-	-	-	-	KN	• Cable harness	• Ledningsmatta		
28	3412723-3	1	1	1	1	-		• Reflector	• Reflektor		3
29	965393-2	6	6	6	6	-		Screw	Skruv		2
30	*(3122238)*	4	4	4	4	-	SP	Screw	Skruv	REPL 1 PCS 956092-1, 1 PCS 955892-5.	4
	956092-1	4	4	4	4	-		Cross recessed screw	Krysskruv		2
30a	955892-5	4	4	4	4	-		Washer	Bricka		2
31	3121314-3	1	1	1	1	-		Clip, l.h.	Clips, v		3
	3121315-0	1	1	1	1	-		Clip, r.h.	Clips, h		3
		-	-	-	-	-		Accessory	Tillbehör		
	3465426-9	1	1	1	1	-		Front fog lamp white	Dimstrålkastare vit		6
	3465426-9	1	1	1	1	-		Front fog lamp yellow	Dimstrålkastare gul	(3465427)	6

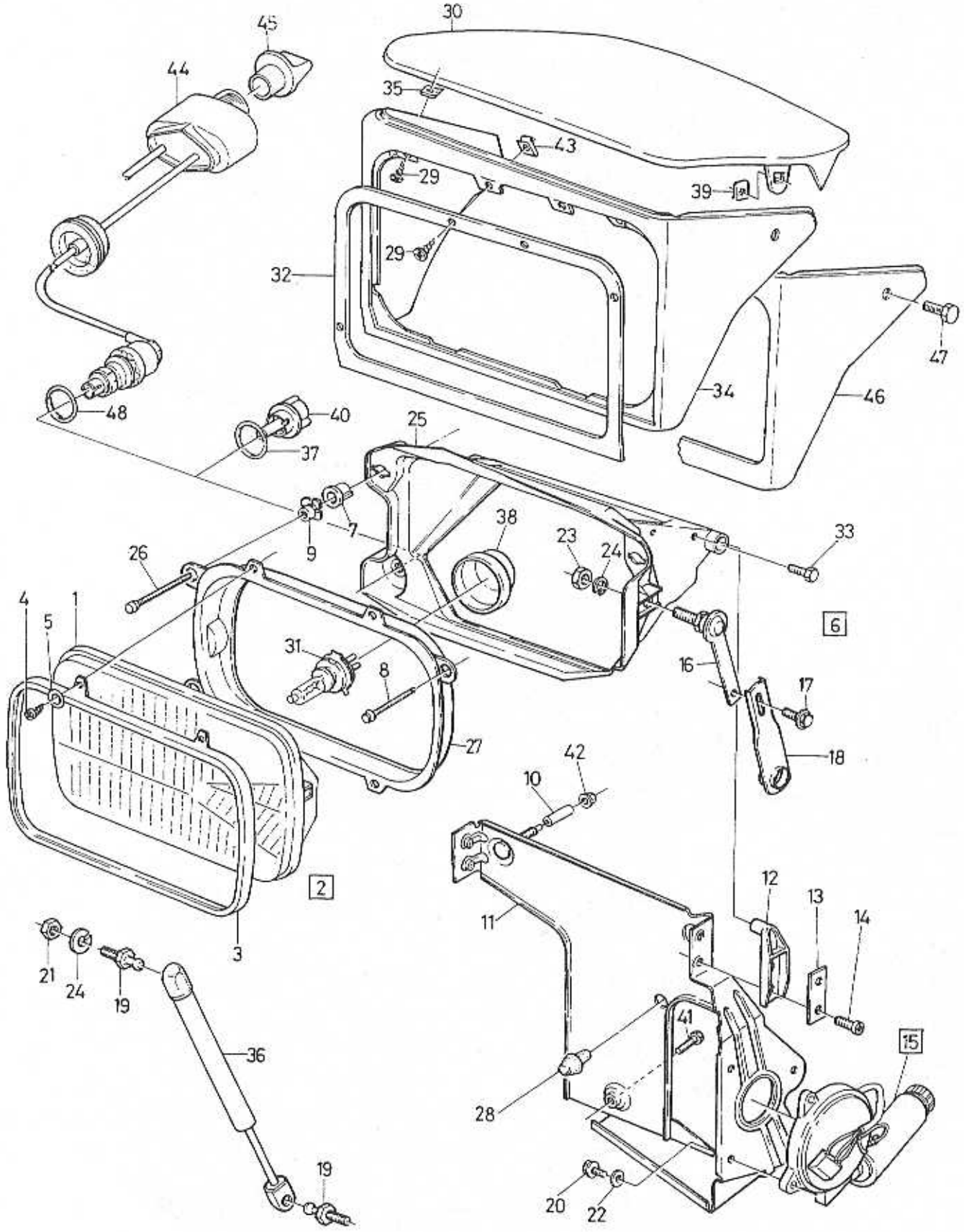

VOLVO PARTS
1035 18575

A		HEADLAMPS	STRÅLKASTARE	Group Grupp 35
B				
C				Page Sida 249
D				
E				

Fig	Part No. Artikelnummer	Quantity / Antal A	B	C	D	E	PS	Description	Benämning	Notes Anmärkning	SR
1	3411074-2	2	-	-	-	-		Headlamp	Strålkastare	L.H.D	2
	3411113-8	2	-	-	-	-		Headlamp	Strålkastare	R.H.D (J)	2
2	3447866-9	2	-	-	-	-		Retaining ring	Hållarring		2
3		-	-	-	-	-	NS	• Retaining ring	• Hållarring		
4	3122246-6	8	-	-	-	-		• Screw	• Skruv		1
5		-	-	-	-	-	NS	• Washer	• Bricka	(3447867)	
6	3465597-7	1	-	-	-	-		Frame, l.h.	Ram, v	(3438556)	3
	3465598-5	1	-	-	-	-		Frame, r.h.	Ram, h	(3438555)	3
7	3410880-3	4	-	-	-	-		• Adjusting nut	• Justermutter		2
8	3410881-1	2	-	-	-	-		• Adjusting pin	• Justertapp		2
9	3412071-7	6	-	-	-	-		• Screw bushing	• Skruvhylsa		2
10	3413538-4	4	-	-	-	-		• Bushing	• Bussning		2
11	3342951-5	1	-	-	-	-		• Frame, l.h.	• Ram, v		4
	3342952-3	1	-	-	-	-		• Frame, r.h.	• Ram, h		4
12	3410860-5	4	-	-	-	-		• Hinge support	• Gångjärnsstöd		2
13	3413537-6	4	-	-	-	-		• Spacer	• Mellanlägg		2
14	959187-6	8	-	-	-	-		• Screw	• Skruv		2
15	3402452-1	1	-	-	-	-		• Electric motor, l.h.	• Elmotor, v		2
	3435744-2	1	-	-	-	-		• Electric motor, r.h.	• Elmotor, h		2
16	3343098-4	1	-	-	-	-		• • Connecting rod, l.h.	• • Vevstake, v		2
	3343114-9	1	-	-	-	-		• • Drag link	• • Länkstång		2
17	955268-8	2	-	-	-	-		• • Screw	• • Skruv		2
18	3412708-4	2	-	-	-	-		• • Rod	• • Stång		2
19	3120964-6	4	-	-	-	-		• Ball stud	• Kulbult		4
20	955269-6	2	-	-	-	-		• Screw	• Skruv		2
21	3251283-2	2	-	-	-	-		• Nut	• Mutter		3
22	*3100642*	6	-	-	-	-	OP	• Clamping ring	• Klämring		2
23	3251283-2	2	-	-	-	-		• Nut	• Mutter	(3105391)	3
24	955921-2	2	-	-	-	-		• Spring washer	• Fjäderbricka		2
25	3411075-9	1	-	-	-	-		• Carrier, l.h.	• Hållare, v		2
	3411076-7	1	-	-	-	-		• Carrier, r.h.	• Hållare, h		2
26	3410879-5	4	-	-	-	-		• Adjusting pin	• Justertapp		2
27	3410876-1	2	-	-	-	-		• Mounting ring	• Monteringsring		2
28	3432013-5	2	-	-	-	-		• Buffer	• Buffert		4
29	965287-6	12	-	-	-	-		Screw	Skruv		2
30	3457603-3	1	-	-	-	-		Panel, l.h.	Panel, v	(3442446)	4
	3457604-1	1	-	-	-	-		Panel, r.h.	Panel, h	(3342447)	4
31	963187-0	2	-	-	-	-		Bulb	Glödlampa	H4, 55/60W	1
	963370-2	2	-	-	-	-		Bulb yellow	Glödlampa gul	H4, 55/60W	1
32	3414036-8	1	-	-	-	-		Trim ring, l.h.	Prydnadsring, v		2
	3414037-6	-	-	-	-	-		Trim ring, r.h.	Prydnadsring, h		2
33	3120997-6	8	-	-	-	-		Screw	Skruv		2
34	*(3410635)*	1	-	-	-	-	SP	Panel, l.h.	Panel, v	CH -553586 REPL 1 PCS 3448172-1, 1 PCS 3448173-9.	2
	(3410636)	1	-	-	-	-	SP	Panel, r.h.	Panel, h	CH -553586 REPL 1 PCS 3448172-1, 1 PCS 3448173-9.	2
35	3223711-7	4	-	-	-	-		Spring nut	Fjädermutter	(3104081)	4
36	3432853-4	2	-	-	-	-		Gas spring	Gasfjäder		4
37	3456483-1	2	-	-	-	-		O-ring	O-ring	(3432114)	4
38	3418247-7	2	-	-	-	-		Cover	Huv		2
39	3276939-0	2	-	-	-	-		Nut	Mutter		3
40	3413543-4	2	-	-	-	-		Adapter	Adapter		2
41		-	-	-	-	-	NS	Bolt	Bult		
42	945407-5	5	-	-	-	-		Flange nut	Flänsmutter		2
43	3278139-5	4	-	-	-	-		Nut	Mutter		3
44	3453080-8	1	-	-	-	-		Headlamplevelling	Strålkastarnivåreglering		5
45	3455560-7	1	-	-	-	-		• Knob	• Knopp		5
46	3448172-1	1	-	-	-	-		Panel, l.h.	Panel, v	CH 553587-	2
	3448173-9	1	-	-	-	-		Panel, r.h.	Panel, h	CH 553587-	2
47	3120448-0	4	-	-	-	-		Screw	Skruv		2

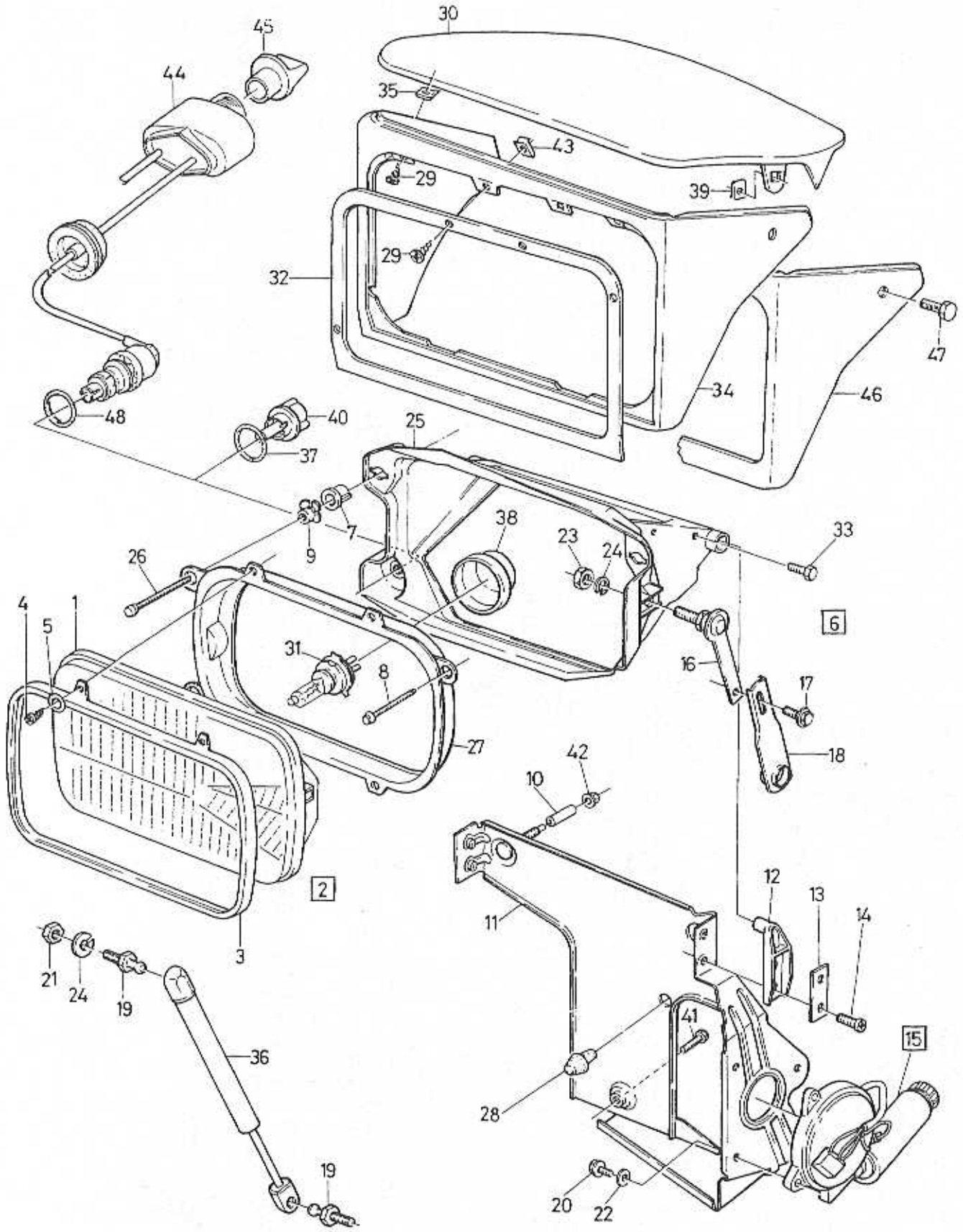

VOLVO PARTS
1035 18575

A B C D E		HEADLAMPS STRÅLKASTARE	Group Grupp 35 Page Sida 251

Fig	Part No. Artikelnummer	Quantity / Antal A	B	C	D	E	P S	Description	Benämning	Notes Anmärkning	S R
48	3456483-1	1	-	-	-	-		O-ring	O-ring		4

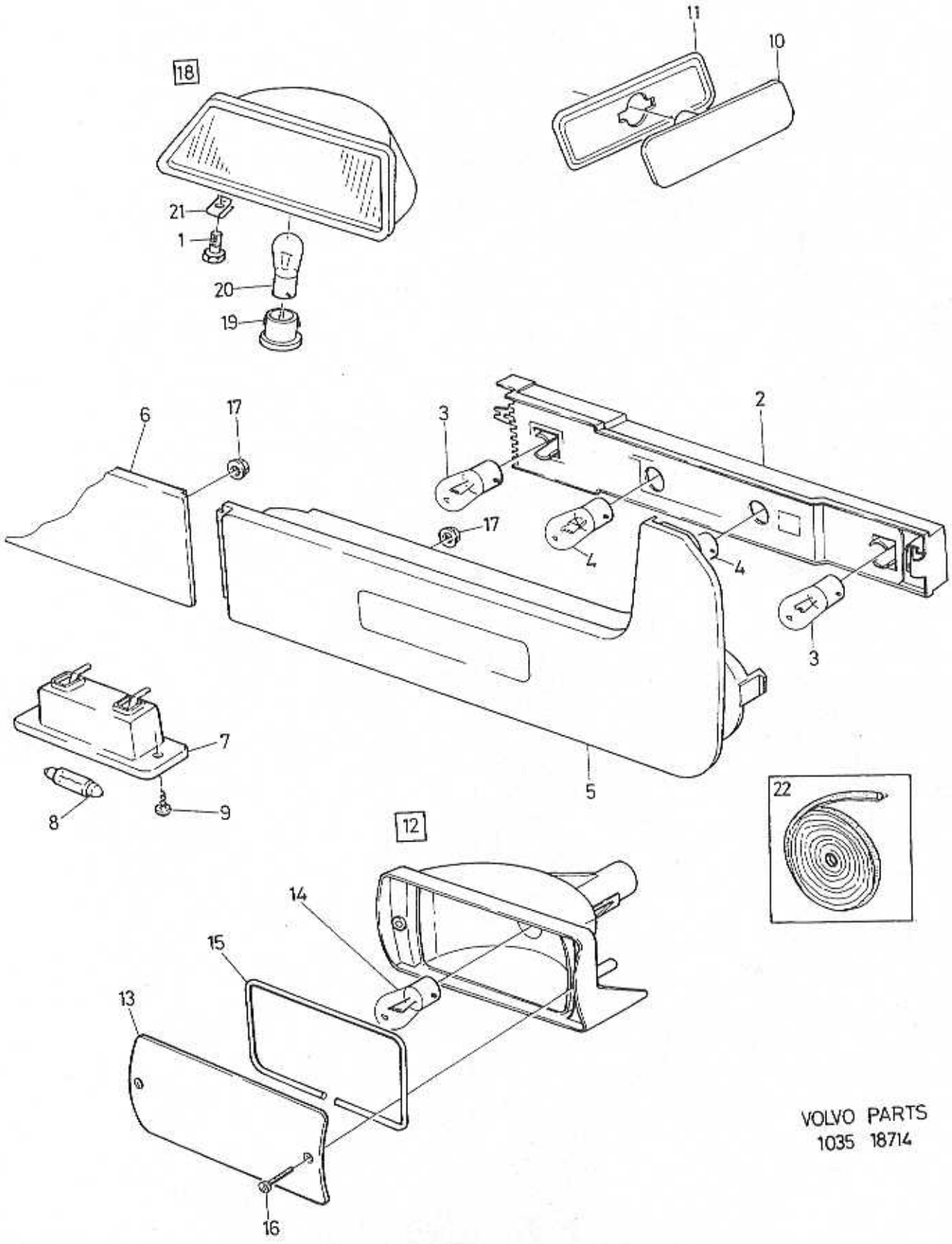

VOLVO PARTS
1035 18714

A
B
C
D
E

REAR LAMPS — BAKRE BELYSNING

Group / Grupp: 35

Page / Sida: 253

Fig	Part No. / Artikelnummer	Quantity / Antal A	B	C	D	E	PS	Description	Benämning	Notes / Anmärkning	SR
1	*(3283065)*	2	-	-	-	-	SP	Bolt	Bult		2
2	3413705-9	2	-	-	-	-		Bulb socket	Lampfäste		3
3	965826-1	4	-	-	-	-		Bulb	Glödlampa		1
4	964212-5	4	-	-	-	-		Bulb	Glödlampa		1
5	3468207-0	1	-	-	-	-		Tail lamp, l.h.	Baklykta, v	(3448431)	2
	3468208-8	1	-	-	-	-		Tail lamp, r.h.	Baklykta, h	(3448432)	2
6	3447529-3	1	-	-	-	-		Centre plate	Centrumplåt	(3402509)	2
7	3402018-0	2	-	-	-	-		Number plate lamp	Nummerplåtlampa		2
8	965831-1	2	-	-	-	-		Bulb	Glödlampa	5W	1
9	955129-2	4	-	-	-	-		Screw	Skruv		2
10	3411106-2	1	-	-	-	-		Reflector, l.h. orange	Reflektor, v orange		2
	3411107-0	1	-	-	-	-		Reflector, r.h. orange	Reflektor, h orange		2
	3402472-9	1	-	-	-	-		Reflector, l.h. red	Reflektor, v röd		2
	3402473-7	1	-	-	-	-		Reflector, r.h. red	Reflektor, h röd		2
11	3416021-8	1	-	-	-	-		Gasket, l.h.	Packning, v		2
	3416022-6	1	-	-	-	-		Gasket, r.h.	Packning, h		2
12	3416023-4	1	-	-	-	-		Rear fog lamp, l.h.	Dimbaklykta, v		3
	3417385-6	1	-	-	-	-		Rear fog lamp, r.h.	Dimbaklykta, h		3
13	3418148-7	1	-	-	-	-		• Lens, l.h.	• Glas, v		1
	3418151-1	1	-	-	-	-		• Lens, r.h.	• Glas, h		1
14	965826-1	2	-	-	-	-		• Bulb	• Glödlampa		1
15	3418150-3	2	-	-	-	-		• Gasket	• Packning		2
16	3120522-2	4	-	-	-	-		• Screw	• Skruv		2
17	3270430-6	8	-	-	-	-		Flange lock nut	Flänslåsmutter		2
18	*(3430709)*	1	-	-	-	-	SP	Stop light	Stopplykta	CHMSL. CH -590716	2
	3474897-0	1	-	-	-	-		Stop light	Stopplykta	CHMSL. CH 590717-	2
19	3432521-7	1	-	-	-	-		• Bulb socket	• Lampfäste		2
20	965826-1	1	-	-	-	-		• Bulb	• Glödlampa		1
21		-	-	-	-	-	NS	• Clip	• Clips		
22	3344928-1	X	-	-	-	-		Butyl tape	Butyltejp		3

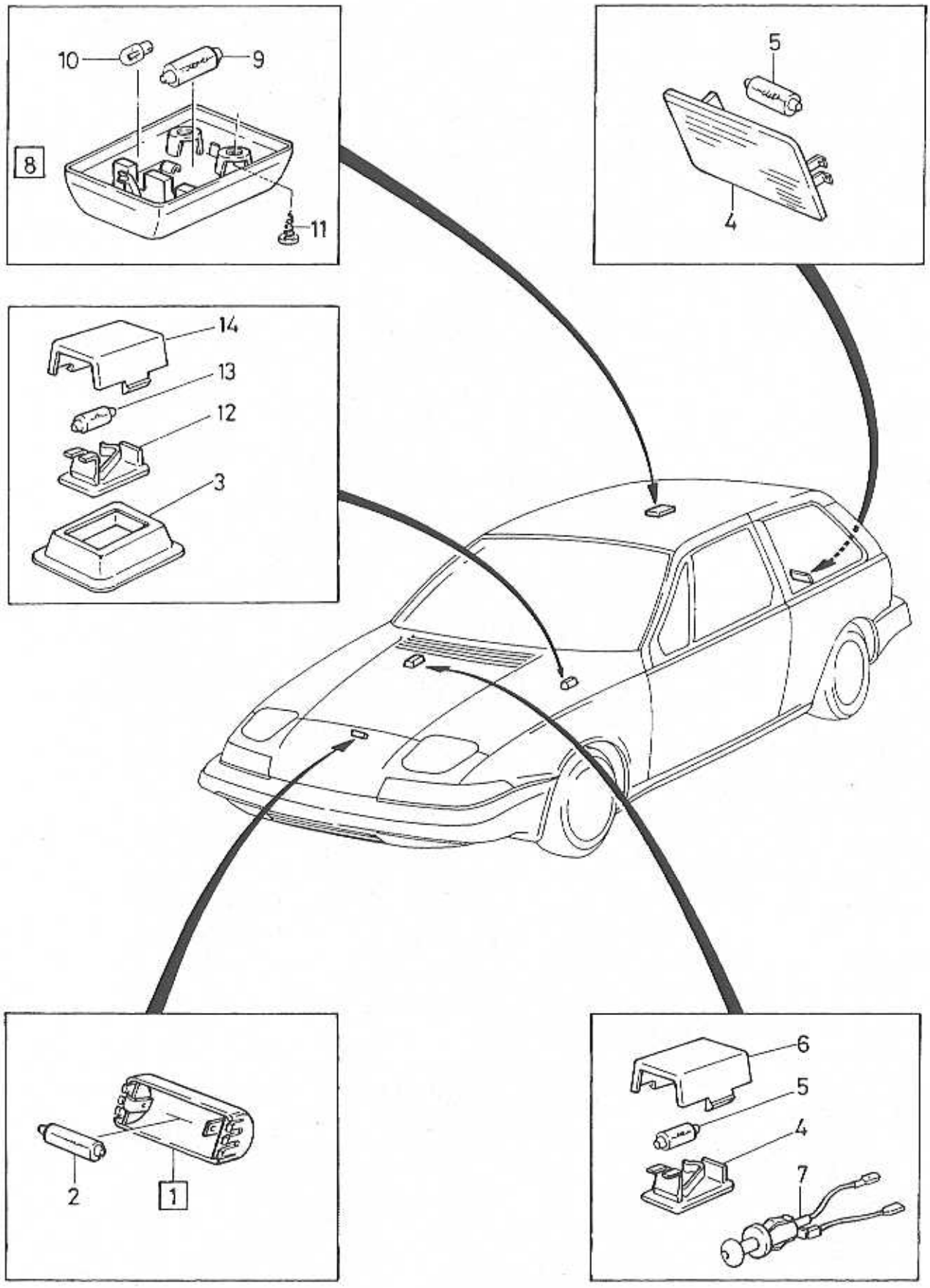

VOLVO PARTS
1035 18450

A		INTERIOR LIGHTING	INRE BELYSNING	Group Grupp 35
B				
C				Page Sida 255
D				
E				

Fig	Part No. Artikelnummer	Quantity / Antal A	B	C	D	E	PS	Description	Benämning	Notes Anmärkning	SR
1	3412657-3	1	-	-	-	-		Engine compartment lamp	Motorrumslampa		3
2	182045-5	1	-	-	-	-		• Bulb	• Glödlampa		1
3	3413356-1	1	-	-	-	-		Lamp body	Lamphus		2
4	3460479-3	2	-	-	-	-		Bulb socket	Lampfäste	(3276850)	4
5	966850-0	2	-	-	-	-		Bulb	Glödlampa		1
6	3200805-4	1	-	-	-	-		Cover	Huv		4
7	3276810-3	1	-	-	-	-		Switch	Strömställare		2
8	3416831-0	1	-	-	-	-		Interior lamp	Innerlampa		3
9	182039-8	1	-	-	-	-		• Bulb	• Glödlampa		1
10	949671-2	1	-	-	-	-		• Bulb	• Glödlampa		1
11	965393-2	2	-	-	-	-		Screw	Skruv		2
12	3460479-3	1	-	-	-	-		Bulb socket	Lampfäste	3W (3276850)	4
	3460479-3	1	-	-	-	-		Bulb socket	Lampfäste	5W	4
13	966850-0	1	-	-	-	-		Bulb	Glödlampa	3W	1
	965831-1	1	-	-	-	-		Bulb	Glödlampa	5W	1
14	3200805-4	1	-	-	-	-		Cover	Huv		4

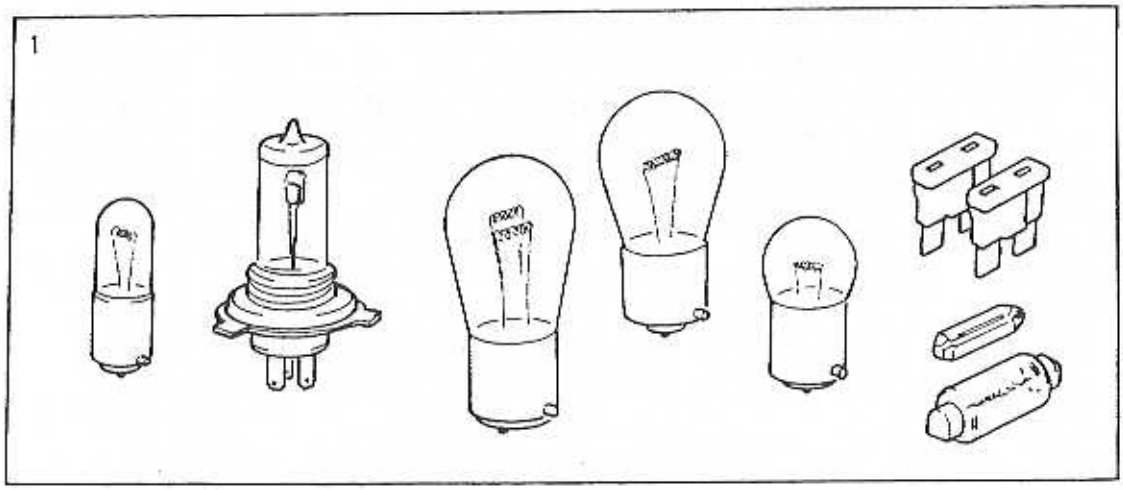
1

A B C D E		BULB KIT	GLÖDLAMPSATS	Group Grupp 35 Page Sida 257

Fig	Part No. Artikelnummer	Quantity / Antal A	B	C	D	E	PS	Description	Benämning	Notes Anmärkning	SR
1	271780-9	1	-	-	-	-		Bulb kit	Glödlampsats	(270928)	1

OTHER ELECTRICAL EQUIPMENT / ÖVRIG ELEKTRISK UTRUSTNING

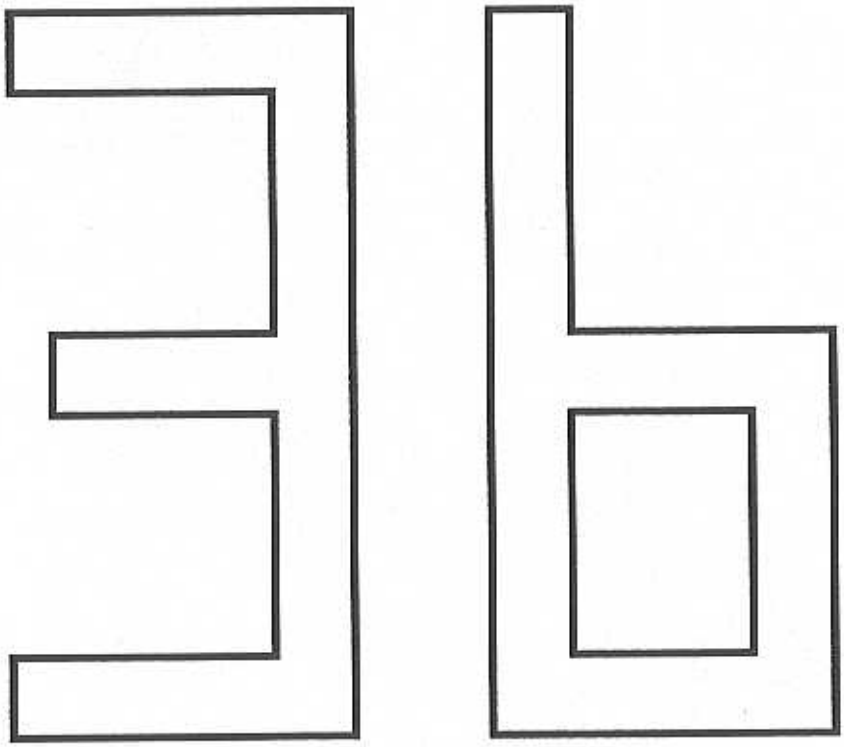

A
B
C
D
E

SUB GROUP
OTHER ELECTRICAL EQUIPMENT

UNDERGRUPP
ÖVRIG ELEKTRISK UTRUSTNING

Group Grupp 36

Fig	Part No. Artikelnummer	Quantity / Antal A	B	C	D	E	PS	Description	Benämning	Notes Anmärkning	SR
		-	-	-	-	-		Signal equipment	Signalutrustning	SEE 36 • 261	
		-	-	-	-	-		Windscreen wipers	Vindrutetorkare	SEE 36 • 263	
		-	-	-	-	-		Rear window wiper	Bakrutetorkare	SEE 36 • 265	
		-	-	-	-	-		Washer equipment	Spolare utrustning	SEE 36 • 267	
		-	-	-	-	-		Switches Dashboard	Strömställare Instrumentbräda	SEE 36 • 269	
		-	-	-	-	-		Switches tunnel tray	Strömställare tunnelfack	SEE 36 • 271	
		-	-	-	-	-		Accessory	Tillbehör		
		-	-	-	-	-		Burglar alarm	Tjuvlarm	SEE 36 • 273	
		-	-	-	-	-		Ambient temperature gauge ...	Yttertemperaturmätare	SEE 36 • 275	
		-	-	-	-	-		IMMOBILIZER	Elektronisk startspärr.	SEE 36 • 277	

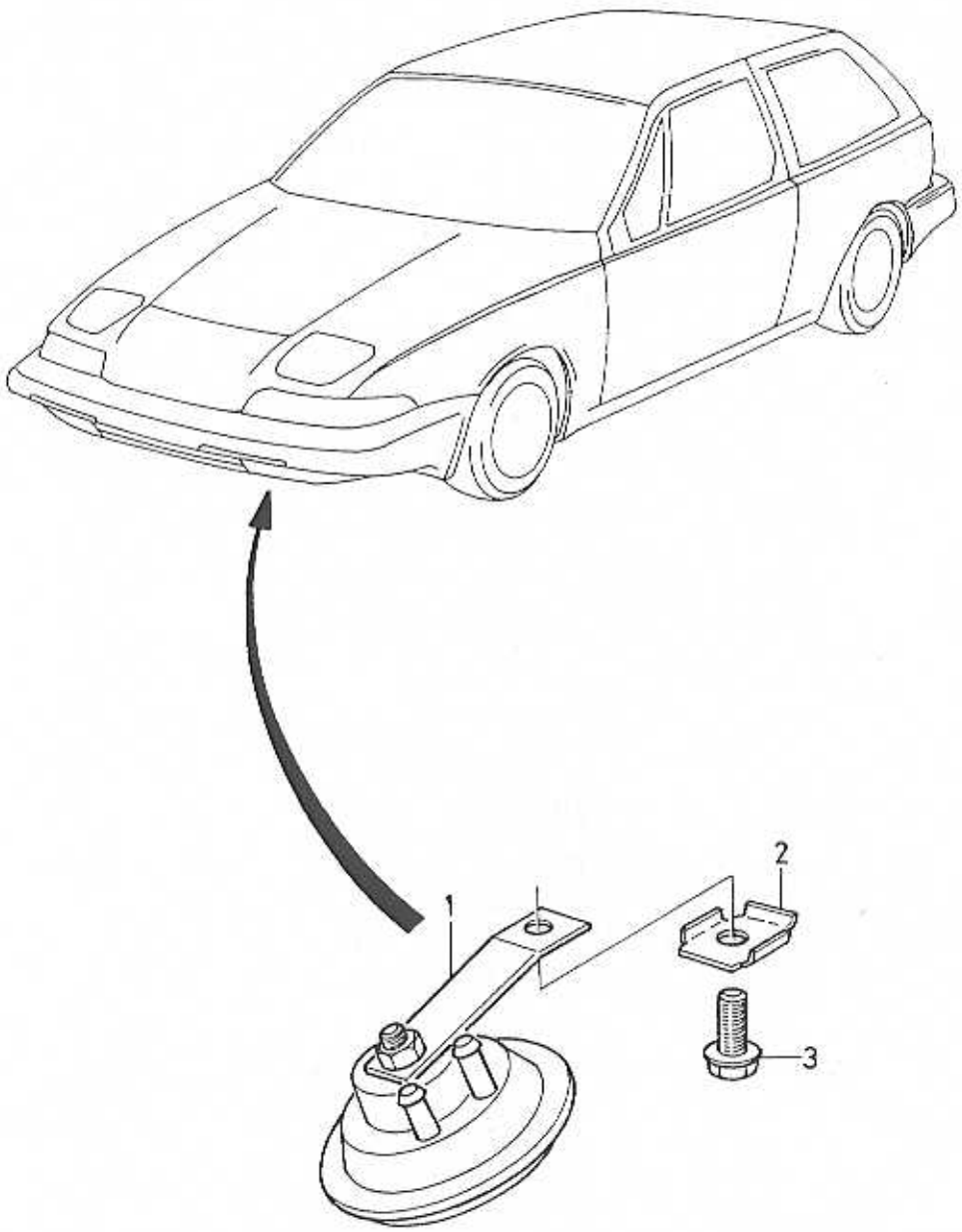

VOLVO PARTS
1036 18456

A		SIGNAL EQUIPMENT	SIGNALUTRUSTNING	Group Grupp 36
B				
C				Page Sida 261
D				
E				

Fig	Part No. Artikelnummer	Quantity / Antal A	B	C	D	E	P S	Description	Benämning	Notes Anmärkning	S R
1	3430221-6	1	-	-	-	-		Horn	Signalhorn	335 HZ	3
	3432587-8	1	-	-	-	-		Horn	Signalhorn	400 HZ	3
	3432587-8	1	-	-	-	-		Horn	Signalhorn	400 HZ, AUTO.TRANS (3436045)	3
2	3413539-2	1	-	-	-	-		Bracket	Konsol		3
3	*(3283065)*	1	-	-	-	-	SP	Bolt	Bult		2

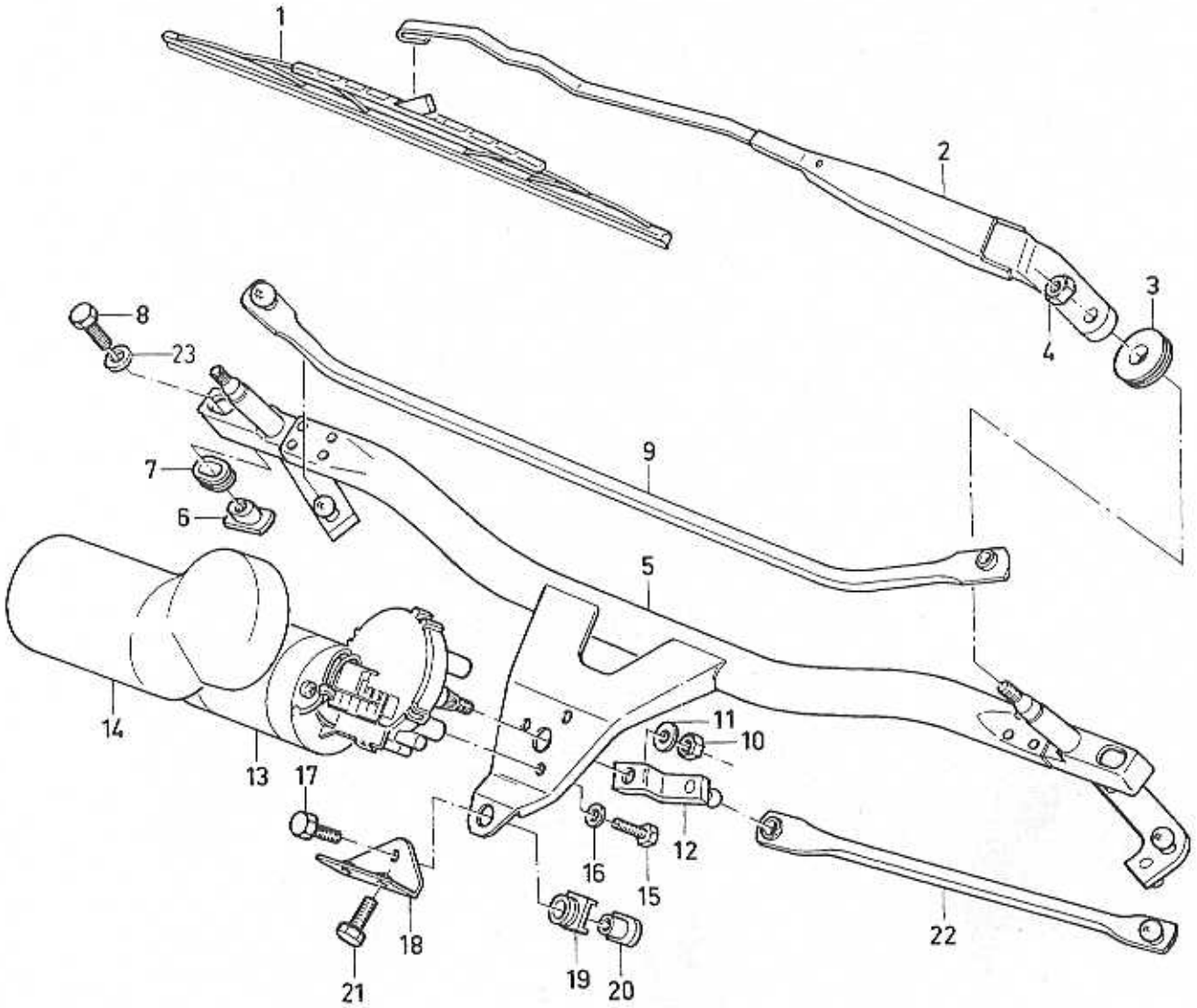

VOLVO PARTS
1036 18709

A	L.H.D
B	R.H.D
C	
D	
E	

WINDSCREEN WIPERS — VINDRUTETORKARE

Group / Grupp 36

Page / Sida 263

Fig	Part No. / Artikelnummer	Quantity / Antal A	B	C	D	E	PS	Description	Benämning	Notes / Anmärkning	SR
1	3344900-0	1	1	-	-	-		Wiper blade double	Torkarblad dubbel	(3459086)	1
2	3471413-9	1	-	-	-	-		Wiper arm, l.h.	Torkararm, v	CH -558014 (3412195)	4
	3471413-9	1	-	-	-	-		Wiper arm, l.h.	Torkararm, v	CH 558015-	4
	3432813-8	1	-	-	-	-		Wiper arm, l.h.	Torkararm, v		2
	3412196-2	1	-	-	-	-		Wiper arm, r.h.	Torkararm, h		2
	3471414-7	-	1	-	-	-		Wiper arm, r.h.	Torkararm, h	(3432812)	4
3	3412194-7	2	2	-	-	-		Cover	Huv		3
4	955782-8	2	2	-	-	-		Nut	Mutter		2
5	3342620-6	1	-	-	-	-		Frame	Ram		3
	3342839-2	-	1	-	-	-		Frame	Ram		3
6	3416276-8	2	2	-	-	-		Bushing	Bussning		3
7	3412183-0	2	2	-	-	-		Rubber bushing	Gummibussning		3
8	3122376-1	2	2	-	-	-		Screw	Skruv		2
9	3435833-3	1	-	-	-	-		Piston rod	Kolvstång		3
	3435993-5	-	1	-	-	-		Piston rod	Kolvstång		3
10	955782-8	1	1	-	-	-		Nut	Mutter		2
11	3319501-7	1	1	-	-	-		Spring washer	Fjäderbricka		3
12	3412185-5	1	1	-	-	-		Crank	Vev		4
13	3412182-2	1	-	-	-	-		Wiper motor	Torkarmotor		2
	3417253-6	-	1	-	-	-		Wiper motor	Torkarmotor		2
14	3417256-9	1	-	-	-	-		Cover	Huv		3
	3417257-7	-	1	-	-	-		Cover	Kåpa		3
15	955269-6	3	3	-	-	-		Screw	Skruv		2
16	3270150-0	3	3	-	-	-		Spring washer	Fjäderbricka		2
17	955271-2	1	1	-	-	-		Hexagon screw	Sexkantsskruv		2
18	3416275-0	1	1	-	-	-		Brace	Bygel		3
19	3417249-4	1	1	-	-	-		Rubber bushing	Gummibussning		3
20	3417250-2	1	1	-	-	-		Bushing	Bussning		3
21	3122239-1	2	2	-	-	-		Screw	Skruv		2
22	3412189-7	1	1	-	-	-		Piston rod	Kolvstång		3
23	3121854-8	2	2	-	-	-		Washer	Bricka		3
	3344900-0	1	1	-	-	-		Wiper blade double	Torkarblad dubbel	STD	1
	3470064-1	1	1	-	-	-		Wiper blade double	Torkarblad dubbel	SPOILER TYPE	2

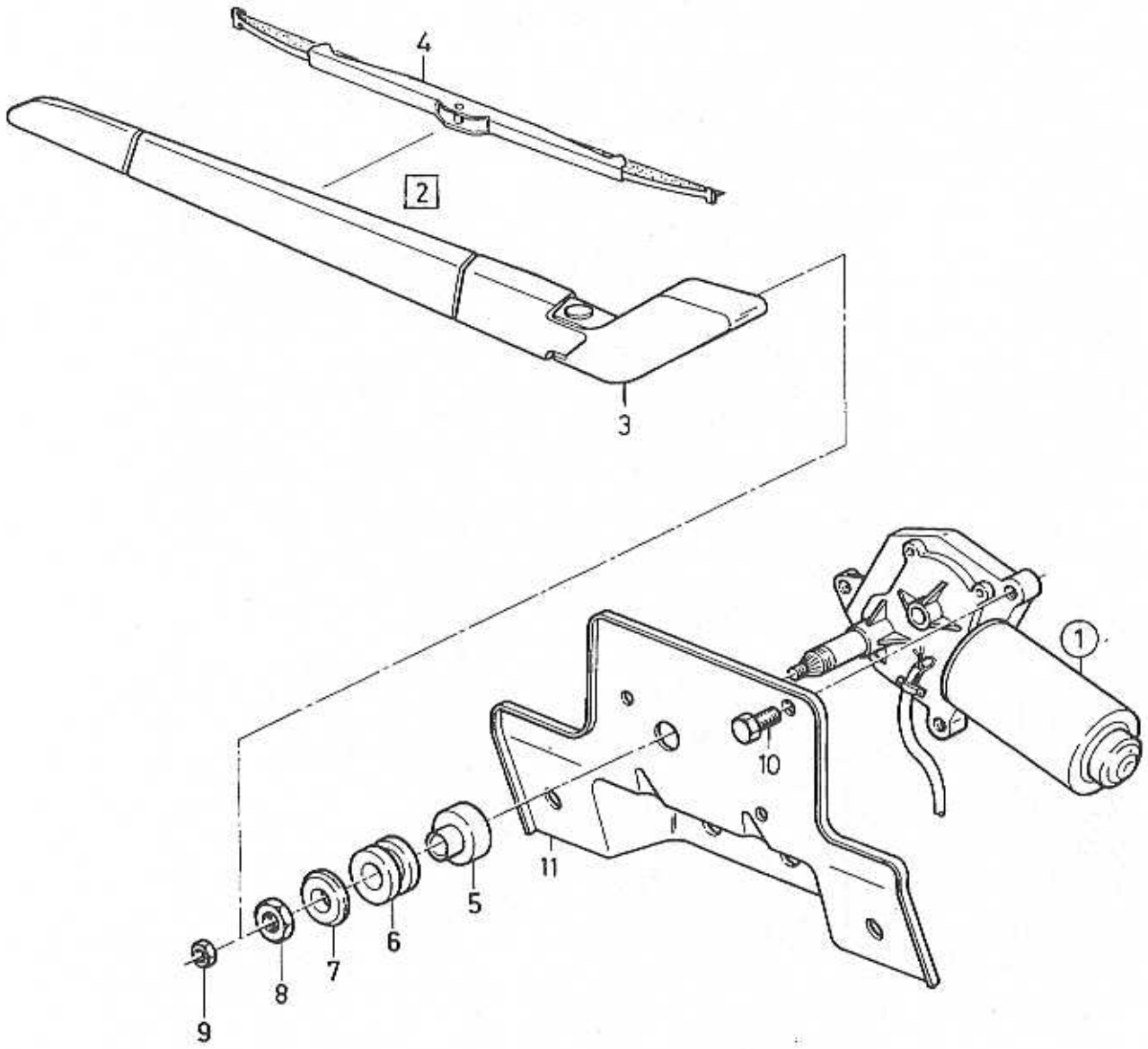
4
2
3
1
10
11
5
6
7
8
9

A		REAR WINDOW WIPER	BAKRUTETORKARE	Group Grupp 36
B				
C				Page Sida 265
D				
E				

Fig	Part No. Artikelnummer	Quantity / Antal A	B	C	D	E	P S	Description	Benämning	Notes Anmärkning	S R
1	3402223-6	1	-	-	-	-		Wiper motor	Torkarmotor		2
	3430371-9	1	-	-	-	-		Wiper motor	Torkarmotor	CHMSL	2
2	3342994-5	1	-	-	-	-		Wiper arm	Torkararm		3
3	3343599-1	1	-	-	-	-		•Cover	•Huv		3
4	3342993-7	1	-	-	-	-		Wiper blade	Torkarblad		3
5	3402229-3	1	-	-	-	-		Bushing	Bussning		4
6	3402230-1	1	-	-	-	-		Gasket	Packning		3
7	3402228-5	1	-	-	-	-		Washer	Bricka		3
8	3120983-6	1	-	-	-	-		Nut	Mutter		3
9	3251283-2	1	-	-	-	-		Nut	Mutter	(3105391)	3
10	*(3283065)*	3	-	-	-	-	SP	Bolt	Bult		2
11	3438000-6	1	-	-	-	-		Brace	Bygel		3
	3430376-8	1	-	-	-	-		Brace	Bygel	CHMSL	3

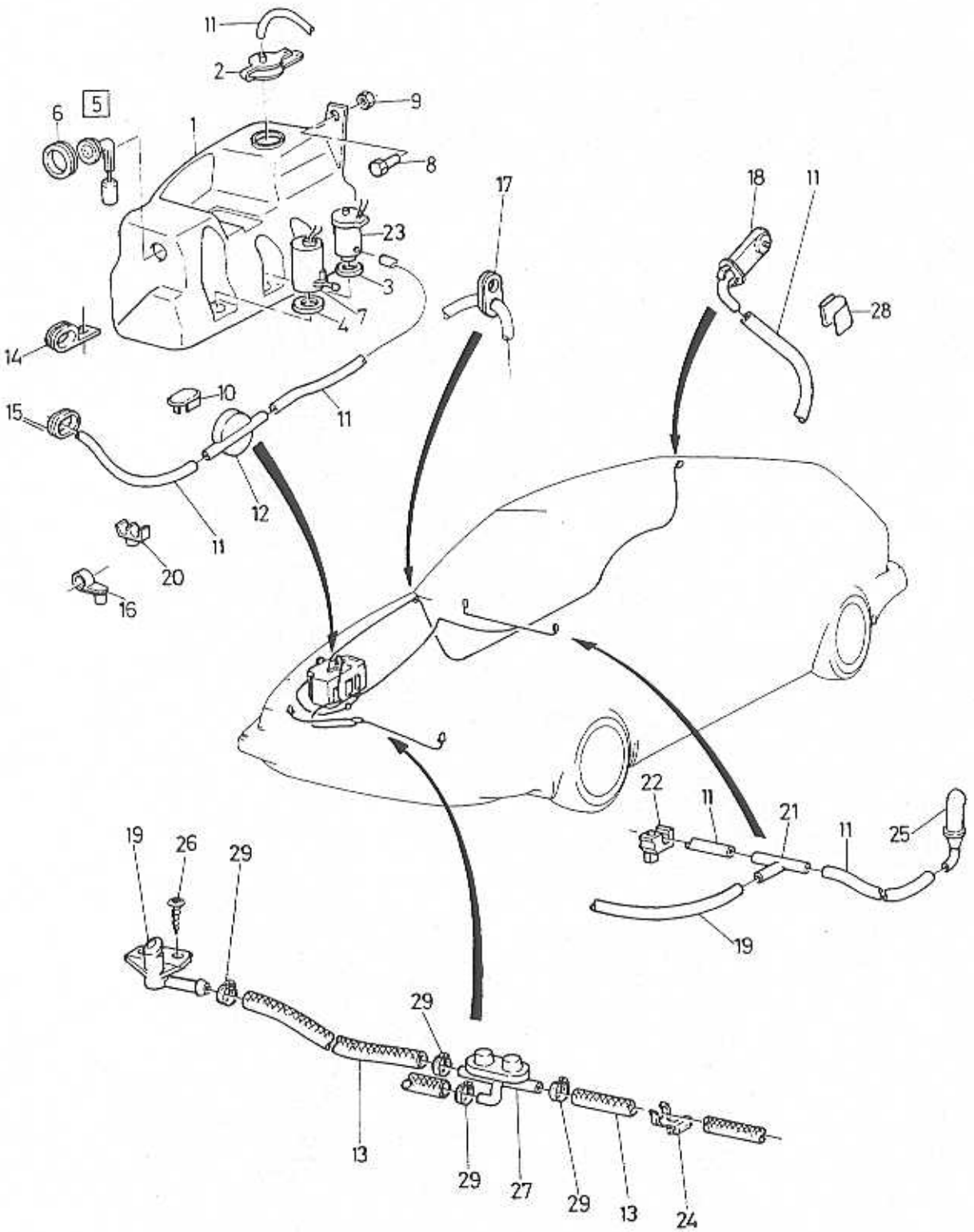

VOLVO PARTS
1036 18547

A
B
C
D
E

WASHER EQUIPMENT — SPOLARE UTRUSTNING

Group / Grupp 36

Page / Sida 267

Fig	Part No. / Artikelnummer	Quantity / Antal A	B	C	D	E	PS	Description	Benämning	Notes / Anmärkning	SR
1	3402201-2	1	-	-	-	-		Water reservoir	Vattenbehållare	CH-507194	2
	3453281-2	1	-	-	-	-		Water reservoir	Vattenbehållare	CH 507195- EXC H.L.WIPER	2
	3433727-9	1	-	-	-	-		Water reservoir	Vattenbehållare	CH 507195- INCL H.L.WIPER	2
2	3205588-1	1	-	-	-	-		Cover	Huv		3
3	3282481-5	2	-	-	-	-		Bushing	Bussning		2
4	3402206-1	1	-	-	-	-		Rubber cap	Gummihatt		3
5	3402541-1	1	-	-	-	-		Switch	Strömställare		2
6	3343573-6	1	-	-	-	-		•Sealing ring	•Tätningsring		3
7	3402205-3	1	-	-	-	-		Water pump	Vattenpump		2
8	3270344-9	2	-	-	-	-		Screw	Skruv		2
9	3269355-8	2	-	-	-	-		Nut plate	Mutterplåt		6
10	3120322-7	1	-	-	-	-		Plug	Propp		2
11	949931-0	X	-	-	-	-		Rubber hose	Gummislang		2
12	3413568-1	1	-	-	-	-		Non-return valve	Backventil		2
13	3410467-9	X	-	-	-	-		Hose	Slang		1
14	3122443-9	1	-	-	-	-		Clamp	Klämma		2
15	3121111-3	1	-	-	-	-		Rubber cap	Gummihatt		2
16	3121116-2	1	-	-	-	-		Clip	Clips		2
17	3120616-2	1	-	-	-	-		Rubber cap	Gummihatt		2
18	3432106-7	1	-	-	-	-		Jet	Dysa		2
19	3410309-3	1	-	-	-	-		Jet, l.h.	Munstycke, v		2
	3413350-4	1	-	-	-	-		Jet, r.h.	Munstycke, h		2
20	3120368-0	2	-	-	-	-		Clamp	Klämma		2
21	3296579-0	1	-	-	-	-		T-pipe	T-rör		6
22	3121120-4	1	-	-	-	-		Clamp	Klämma		2
23	3460121-1	2	-	-	-	-		Water pump	Vattenpump	(3477646)	1
24	3120551-1	1	-	-	-	-		Clamp	Klämma		3
25	3402215-2	2	-	-	-	-		Jet	Dysa		2
26	965393-2	4	-	-	-	-		Screw	Skruv		2
27	3402213-7	1	-	-	-	-		Valve	Ventil		3
28	3291747-8	2	-	-	-	-		Cable clamp	Ledningsklammer	(3200212)	2
29	943471-3	6	-	-	-	-		Hose clamp	Slangklamma		2
		-	-	-	-	-		Accessory	Tillbehör		
	3430781-9	1	-	-	-	-		Headlamp washer kit	Strålkastarspolarsats		6

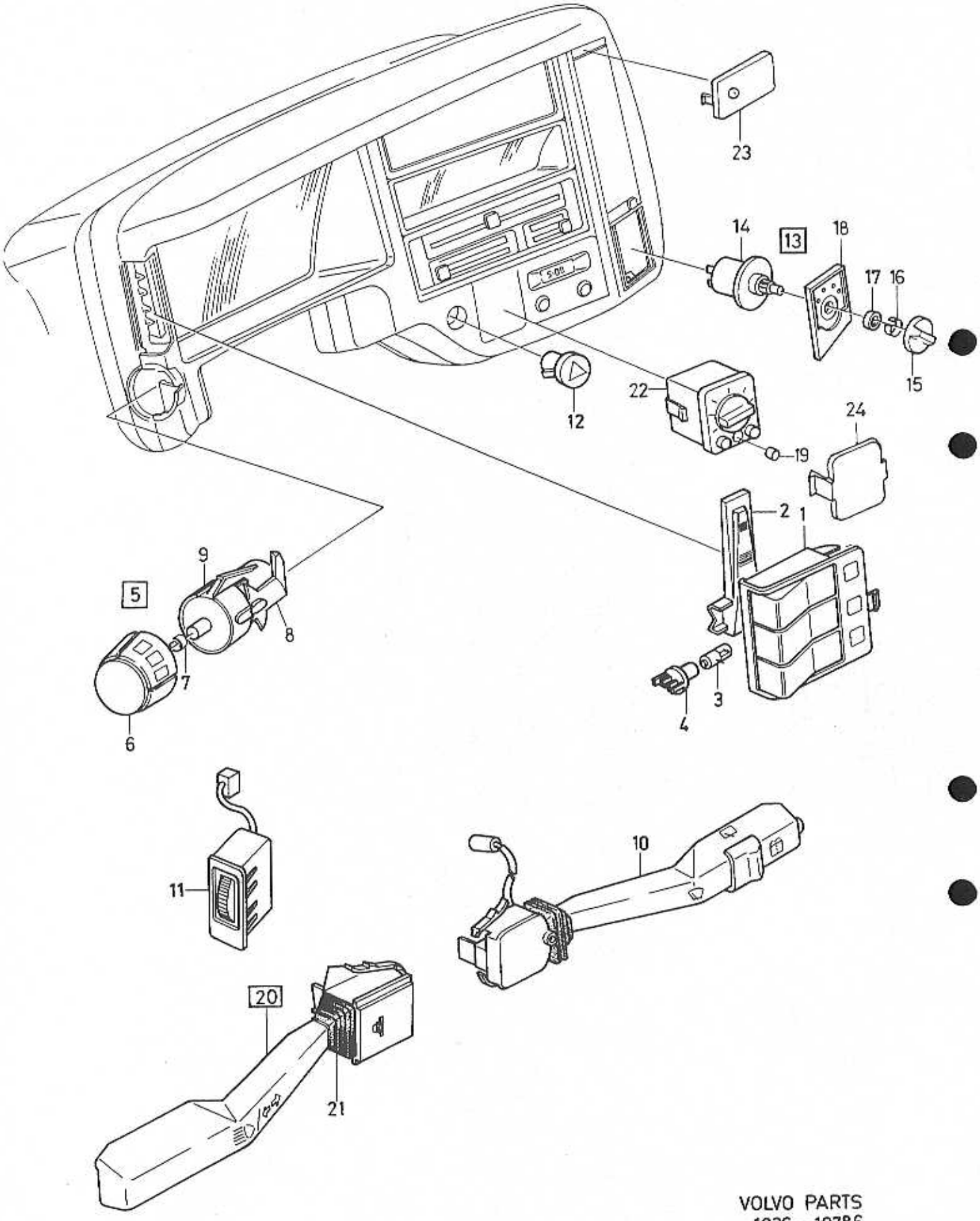
23
14
13
18
17
16
15
12
22
24
19
2
1
9
5
8
7
6
4
3
11
10
20
21

A	L.H.D
B	R.H.D
C	
D	
E	

SWITCHES
DASHBOARD

STRÖMSTÄLLARE
INSTRUMENTBRÄDA

Group / Grupp 36

Page / Sida 269

Fig	Part No. / Artikelnummer	Quantity / Antal A	B	C	D	E	PS	Description	Benämning	Notes / Anmärkning	SR
1	3413453-6	1	-	-	-	-		Switch	Strömställare		3
	3413455-1	-	1	-	-	-		Switch	Strömställare		3
	3412762-1	1	-	-	-	-		Switch including front fog lamp	Strömställare inkl.framdimstrålkastare		3
	3413455-1	-	1	-	-	-		Switch including front fog lamp	Strömställare inkl.framdimstrålkastare		3
2	3413550-9	1	-	-	-	-		Light guide	Ljusledare		3
	3413551-7	-	1	-	-	-		Light guide	Ljusledare		3
3	942327-8	1	1	-	-	-		Bulb	Glödlampa		1
4	3430755-3	1	1	-	-	-		Bulb socket	Lampfäste		2
5	3414689-4	1	-	-	-	-		Light switch	Ljusomkopplare		1
	3434951-4	-	1	-	-	-		Light switch	Ljusomkopplare		2
	3414690-2	-	1	-	-	-		Light switch	Ljusomkopplare	MARKED CODE 41	2
	3414691-0	1	-	-	-	-		Light switch day running lamp	Ljusomkopplare varsellykta		2
6	3413801-6	1	-	-	-	-		•Knob	•Knopp		1
	3413815-6	-	1	-	-	-		•Knob	•Knopp		2
7	3275381-6	1	1	-	-	-		••Clamping spring	••Klämfjäder		2
8	3414693-6	-	1	-	-	-		•Light guide	•Ljusledare		2
9		-	-	-	-	-	NS	•Switch	•Strömställare		3
10	3413436-1	1	1	-	-	-		Switch	Strömställare		2
	3402177-4	1	1	-	-	-		Switch incl. rear wiper	Strömställare inkl. baktorkare		2
11	3412761-3	1	1	-	-	-		Rheostat	Reostat	-1991	2
	3464407-0	1	1	-	-	-		Rheostat	Reostat	1992-	3
12	3402168-3	1	-	-	-	-		Switch	Strömställare		3
	3414385-9	-	1	-	-	-		Switch	Strömställare		2
13	3432184-4	1	-	-	-	-		Fan switch	Fläktomkopplare		2
	3449593-7	1	-	-	-	-		Fan switch	Fläktomkopplare	A.C.	2
	3432186-9	-	1	-	-	-		Fan switch	Fläktomkopplare		2
	3456874-1	-	1	-	-	-		Fan switch	Fläktomkopplare	A.C	2
14		-	-	-	-	-	NS	•Switch	•Strömställare		2
15	3413802-4	1	1	-	-	-		•Knob	•Knopp		3
16	3275381-6	1	1	-	-	-		••Clamping spring	••Klämfjäder		2
17		-	-	-	-	-	NS	•Nut	•Mutter		2
18	3416639-7	1	-	-	-	-		•Switch panel	•Strömställarpanel		4
	3448750-4	1	-	-	-	-		•Switch panel	•Strömställarpanel	A.C.	4
	3416640-5	-	1	-	-	-		•Switch panel	•Strömställarpanel		4
19	3434204-8	1	1	-	-	-		Cover	Huv		3
20	3412970-0	1	1	-	-	-		Switch	Strömställare		2
21	*3345140*	1	1	-	-	-	OP	•Bellows	•Bälg		3
22	3414401-4	1	1	-	-	-		Switch	Strömställare	CH -519638	3
☆	3466687-5	1	1	-	-	-		Switch	Strömställare	CH 519639- (3435875)	3
23	3456752-9	1	-	-	-	-		Cover plate	Täckplatta		2
	3456753-7	-	1	-	-	-		Cover plate	Täckplatta		2
24		-	-	-	-	-		Cover plate	Täckplatta	SEE 88-653	

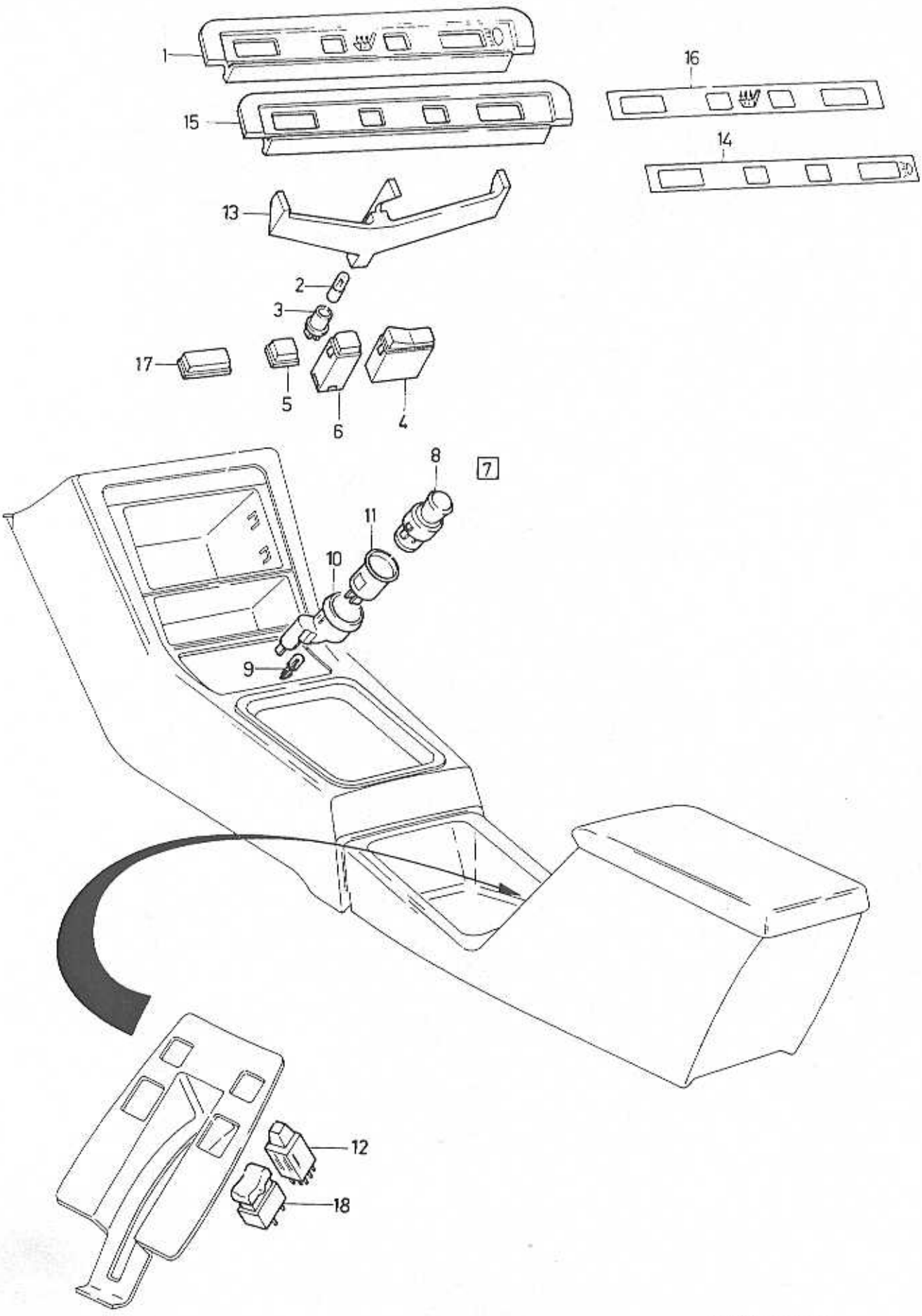
1
15
16
14
13
2
3
17
5
6
4
8
7
11
10
9
12
18

A		SWITCHES TUNNEL CONSOLE	STRÖMSTÄLLARE TUNNELFACK	Group Grupp 36
B				
C				
D				Page Sida 271
E				

Fig	Part No. Artikelnummer	Quantity / Antal					PS	Description	Benämning	Notes Anmärkning	SR
		A	B	C	D	E					
1	*(3342641)*	1	-	-	-	-	SP	Cover	Huv	REPL 1 PCS 3413471-8, 1 PCS 3413678-8.	2
	3413678-8	1	-	-	-	-		Decal	Dekal		2
2	942327-8	1	-	-	-	-		Bulb	Glödlampa		1
3	3433588-5	1	-	-	-	-		Bulb socket	Lampfäste		2
4	3413701-8	1	-	-	-	-		Switch	Strömställare		2
5	3413473-4	2	-	-	-	-		Cover plate	Täckskiva		2
6	3413437-9	1	-	-	-	-		Switch	Strömställare		2
7	3470291-0	1	-	-	-	-		Cigarette lighter	Cigarettändare	1993-	3
8	3470294-4	1	-	-	-	-		•Glow filament	•Glödkropp	1993-	3
	3470294-4	1	-	-	-	-		Glow filament	Glödkropp	-1992 (3286724)	3
9	942327-8	1	-	-	-	-		•Bulb	•Glödlampa		1
10	*(3445368)*	1	-	-	-	-	SP	Retainer	Hållare	-1992 REPL 1 PCS 3470291-0. (3120457)	3
11	*(3273106)*	2	-	-	-	-	SP	Retainer	Hållare	-1992 REPL 1 PCS 3470291-0.	3
12	3205671-5	2	-	-	-	-		Switch	Strömställare		2
13	3414027-7	1	-	-	-	-		Light guide	Ljusledare		2
14	3413677-0	1	-	-	-	-		Decal	Dekal		2
15	3413471-8	1	-	-	-	-		Cover	Huv		2
16	3433635-4	1	-	-	-	-		Decal	Dekal		2
17	3413472-6	1	-	-	-	-		Cover plate	Täckskiva		2
18	3413482-5	2	-	-	-	-		Switch	Strömställare		3

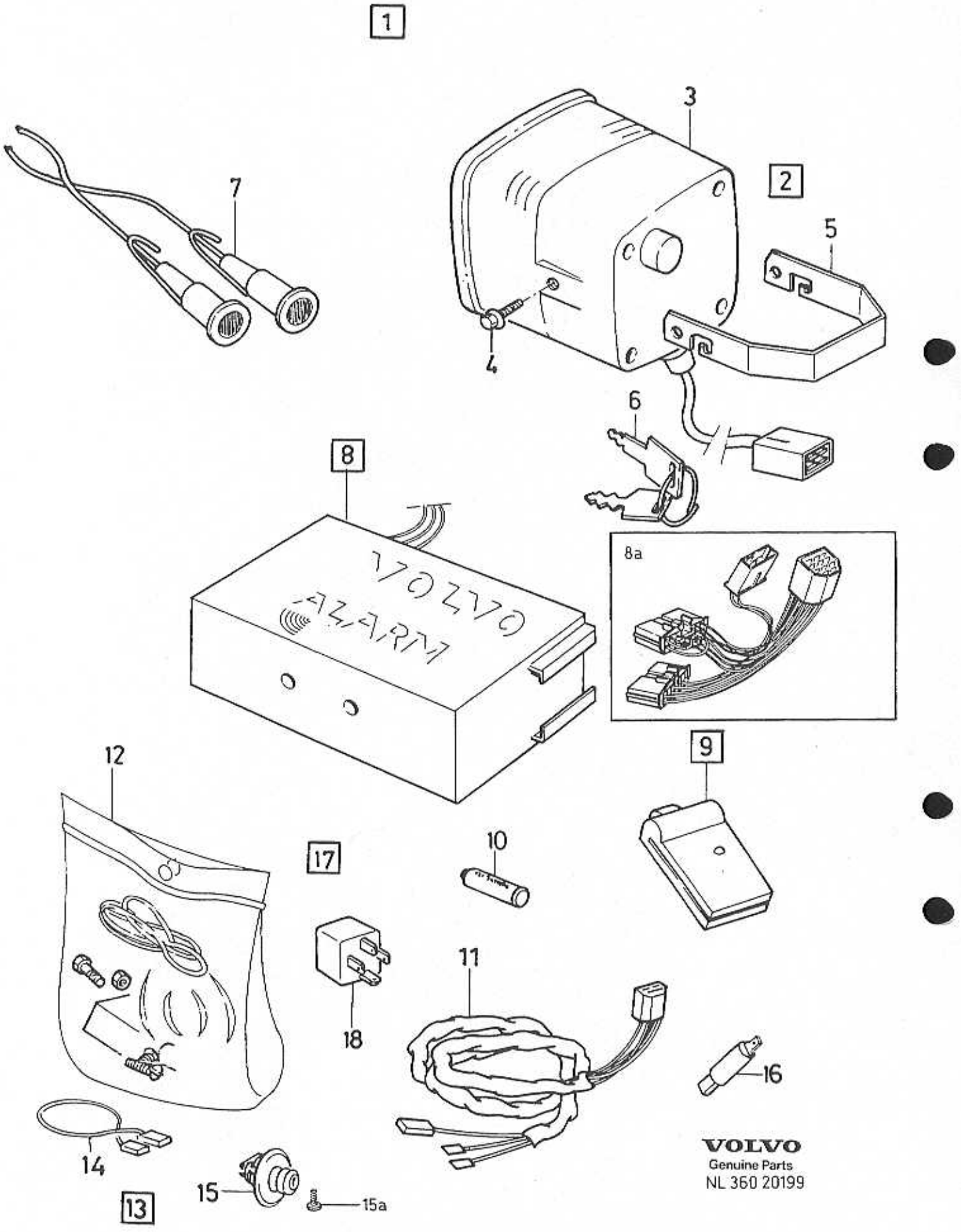

VOLVO
Genuine Parts
NL 360 20199

A
B
C
D
E

BURGLAR ALARM — TJUVLARM

Group / Grupp 36

Page / Sida 273

Fig	Part No. / Artikelnummer	Quantity / Antal A	B	C	D	E	P S	Description	Benämning	Notes / Anmärkning	S R
1	3344379-7	1	-	-	-	-		Anti-theft alarm	Anti-theft alarm	480	2
	3344382-1	1	-	-	-	-		Anti-theft alarm	Anti-theft alarm	UNIVERSAL	2
2	3468928-1	1	-	-	-	-		·Siren with backup power source	·Siren med backup ström	(3454484)	6
	3468934-9	1	-	-	-	-		·Siren without backup power src.	·Siren utan backup ström	(3454482)	6
	3468928-1	1	-	-	-	-		·Siren with backup power source	·Siren med backup ström	(3454686)	6
3		-	-	-	-	-	NS	··Horn	··Signalhorn		
4		-	-	-	-	-	NS	··Flange screw	··Flänsskruv		
5		-	-	-	-	-	NS	··Bracket	··Konsol		
6		-	-	-	-	-	NS	··Key	··Nyckel		
7	3468521-4	1	-	-	-	-		·Sensor	·Givare	(3454478)	6
8	*(3454376)*	1	-	-	-	-	SP	·Alarm unit	·Alarm unit	433 Mhz REPL 1 PCS 3468929-9, 1 PCS 3474063-9.	6
☆	3468929-9	1	-	-	-	-		·Alarm kit	·Alarmsats		6
☆ 8a	3474063-9	1	-	-	-	-		··Cable harness	··Ledningsmatta		6
9	*3344539*	2	-	-	-	-	OP	··Key	··Kil	27 Mhz, Ks 253-h	6
	3344538	2	-	-	-	-	OP	··Key	··Kil	27 Mhz, Ks 253-b	6
	3454480-9	2	-	-	-	-		··Key	··Kil	Ks 252-3	6
	3344924-0	2	-	-	-	-		··Key	··Kil	433 Mhz	4
10	3344788-9	2	-	-	-	-		···Battery	···Batteri		1
11	3449874-1	1	-	-	-	-		·Cable harness	·Ledningsmatta	480	6
	3454473-4	1	-	-	-	-		·Cable harness	·Ledningsmatta	UNIVERSAL	6
12	3344447-2	1	-	-	-	-		·Mounting kit	·Monteringssats		6
13	3462552-5	1	-	-	-	-		Interior light	Interior light		6
14		-	-	-	-	-	NS	·Cable harness	·Ledningsmatta		
15	*(3416017)*	2	-	-	-	-	SP	·Switch front door	·Strömställare framdörr	REPL 1 PCS 3465900-3 1 PCS 972133-3	2
☆	3465901-1	2	-	-	-	-		Switch rear door	Brytare bakdörr	(3416017)	3
☆ 15a	972133-3	2	-	-	-	-		Screw	Skruv		2
16	3203708-7	1	-	-	-	-		Diode	Diod		3
17	3460170-8	1	-	-	-	-		Anti-theft alarm	Anti-theft alarm		6
18	3472210-8	2	-	-	-	-		·Relay	·Relä	CH -591038 (3296801)	2
	3472210-8	2	-	-	-	-		·Relay	·Relä	CH 591039-	2

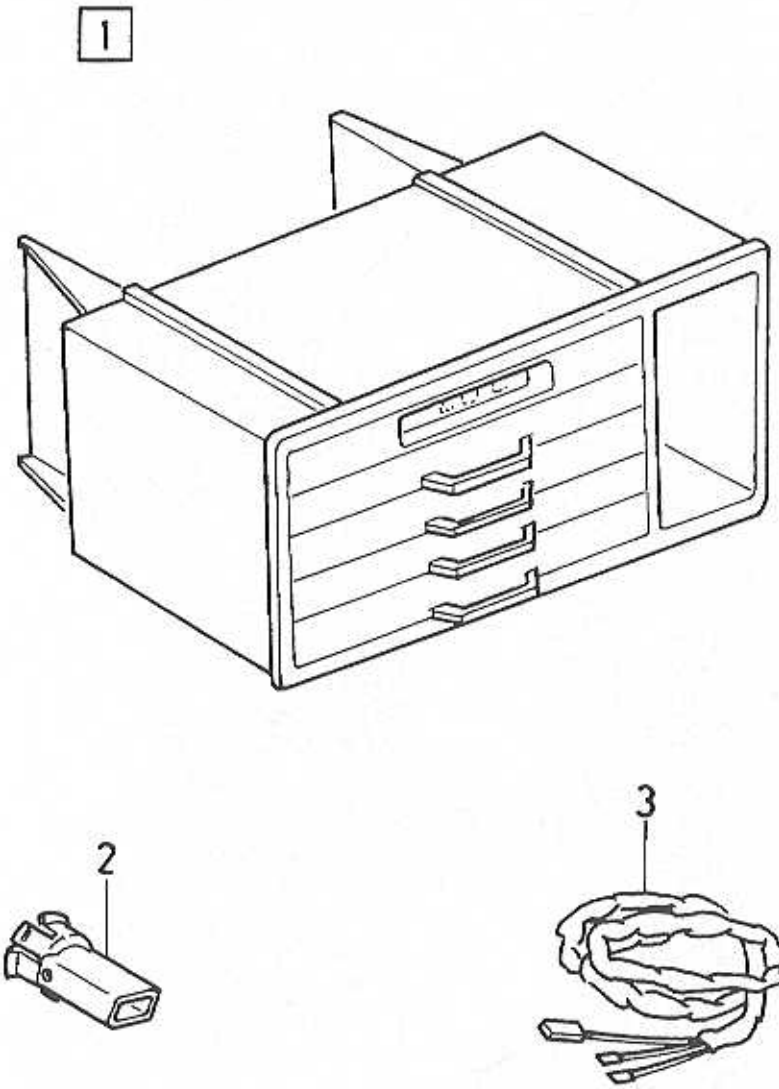

VOLVO PARTS
1036-18812

A B C D E		AMBIENT TEMPERATURE GAUGE YTTERTEMPERATURMÄTARE	Group Grupp 36 Page Sida 275

Fig	Part No. Artikelnummer	Quantity / Antal A	B	C	D	E	P S	Description	Benämning	Notes Anmärkning	S R
1	3344819-2	1	-	-	-	-		Ambient temp gauge	Yttertemperaturmätare		6
2	3344927-3	1	-	-	-	-		• Sensor	• Givare		6
3		-	-	-	-	-	NS	• Cable harness	• Ledningsmatta		

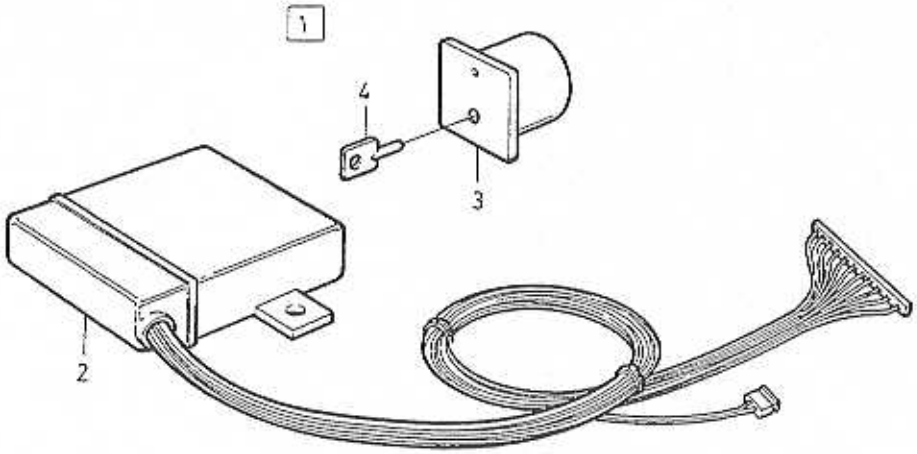

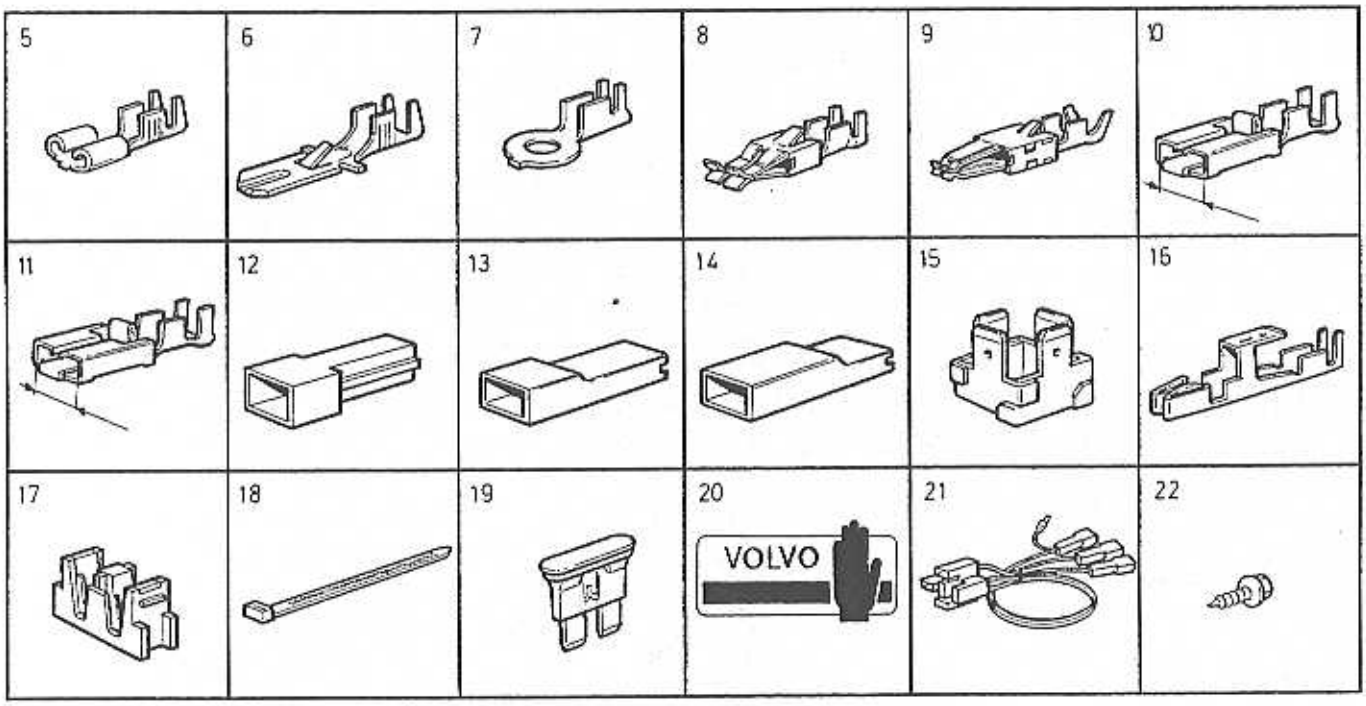

23

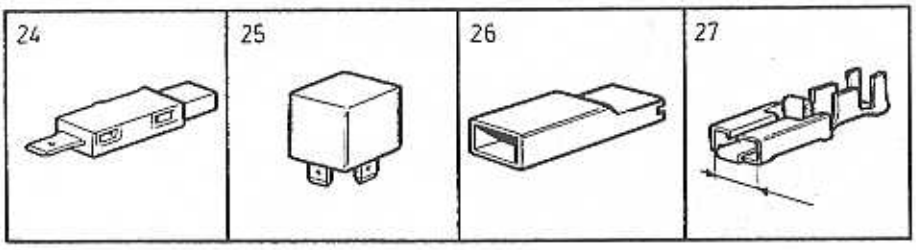

A	EXC (NL)
B	(NL)
C	
D	
E	

IMMOBILIZER — ELEKTRONISK STARTSPÄRR.

Group / Grupp: 36

Page / Sida: 277

Fig	Part No. / Artikelnummer	Quantity / Antal A	B	C	D	E	PS	Description	Benämning	Notes / Anmärkning	SR
1	3474024-1	1	-	-	-	-		Immobilizer set	Immobilizer sats		6
	3485273-1	-	1	-	-	-		Immobilizer set	Immobilizer sats		6
2	3474038-1	1	-	-	-	-		• Immobilizer	• Immobilizer		6
		-	1	-	-	-	KN	• Immobilizer	• Immobilizer		
3	3474098-5	1	1	-	-	-		• Key socket	• Nyckelsockel		6
4	3474025-8	4	-	-	-	-		• Immobilizer key	• Immobilizer key		6
		-	2	-	-	-		• Immobilizer key	• Immobilizer key		
5	973150-6	1	1	-	-	-		• Cable terminal	• Ledningssko		1
6	973117-5	5	5	-	-	-		• Cable terminal	• Ledningssko		1
7	956946-8	1	1	-	-	-		• Cable terminal	• Ledningssko		1
8	979002-3	2	2	-	-	-		• Cable terminal	• Ledningssko		2
9	978257-4	2	2	-	-	-		• Cable terminal	• Ledningssko		2
10	3298717-4	7	7	-	-	-		• Cable terminal	• Ledningssko		6
11	3298723-2	3	3	-	-	-		• Cable terminal	• Ledningssko		3
12	964195-2	5	5	-	-	-		• Tab housing	• Stiftisolator		2
13	3272548-3	1	1	-	-	-		• Sleeve	• Hylsa		6
14	3298716-6	10	10	-	-	-		• Connector	• Anslutning		6
15	3923203-8	1	1	-	-	-		• Tab	• Vikklamma		2
16	3923220-2	2	2	-	-	-		• Contact	• Kontakt		6
17	3923433-1	1	1	-	-	-		• Scotch lock	• Scotch lock		6
18	948211-8	6	6	-	-	-		• Strip clamp	• Bandklamma		2
19	967851-7	1	1	-	-	-		• Blade fuse	• Bladsäkring		1
20	*(3497400)*	2	2	-	-	-	SP	• Label	• Etikett		6
21	3497403-0	1	1	-	-	-		• Sticker	• Sticker		6
22	3270393-6	2	2	-	-	-		• Screw	• Skruv		2
23	3474040-7	1	-	-	-	-		Kit immobilizer 480	Kit immobilizer 480		6
24	3203708-7	1	1	-	-	-		• Diode	• Diod		3
25	3472210-8	1	1	-	-	-		• Relay	• Relä		2
26	3298716-6	2	2	-	-	-		• Connector	• Anslutning		6
27	3298717-4	2	2	-	-	-		• Cable terminal	• Ledningssko		6

WIRING AND FUSES / LEDNINGAR OCH SÄKRINGAR

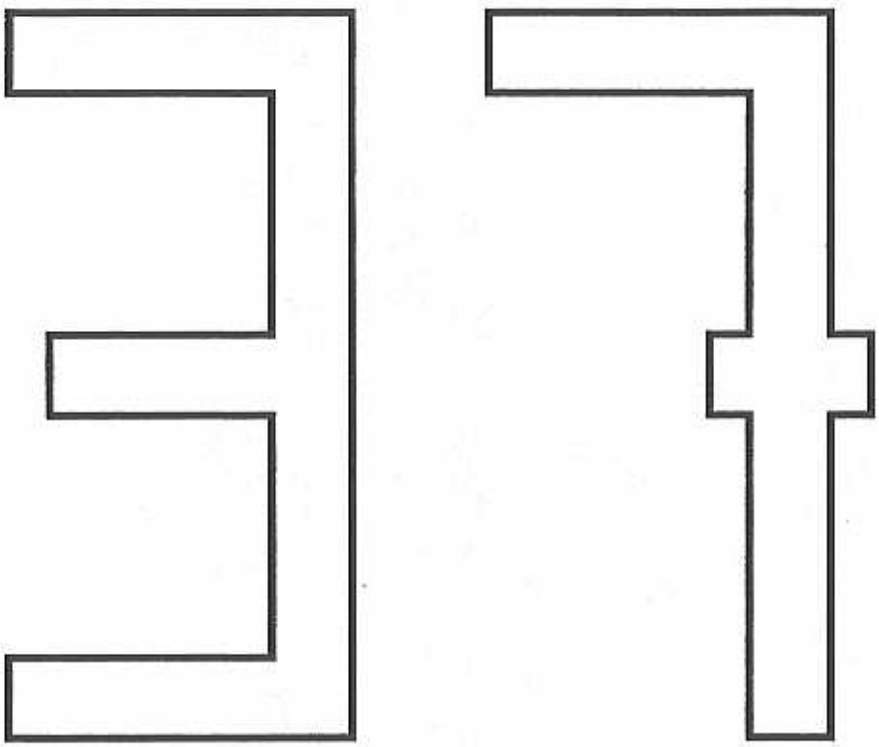

A
B
C
D
E

SUB GROUP
WIRING AND FUSES

UNDERGRUPP
LEDNINGAR OCH SÄKRINGAR

Group
Grupp
37

Page
Sida
279

Fig	Part No. Artikelnummer	Quantity / Antal A	B	C	D	E	PS	Description	Benämning	Notes Anmärkning	SR
		-	-	-	-	-		Cable harnesses engine front .	Ledningsmattor motor främre .		
								-1989	-1989	SEE 37 • 281	
								1990-1991	1990-1991	SEE 37 • 283	
								1992- L.H.D.	1992- L.H.D.	SEE 37 • 285	
								1992- R.H.D.	1992- R.H.D.	SEE 37 • 287	
		-	-	-	-	-		Cable harness trim, rear doors	Ledningsmattor inredning, bakre dörrar		
								-1989	-1989	SEE 37 • 289	
								1990-1991	1990-1991	SEE 37 • 293	
								1992-	1992-		
								L.H.D	L.H.D	SEE 37 • 295	
								R.H.D	R.H.D	SEE 37 • 297	
		-	-	-	-	-		Cable harness SRS	Ledningsmatta SRS	SEE 37 • 299	
		-	-	-	-	-		Contacts and cable terminals .	Kontaktdon och ledningsskor ..	SEE 37 • 301	
		-	-	-	-	-		Cables, cable terminals and sleeves	Ledningar, lednings- skor, hylsor	SEE 37 • 319	
		-	-	-	-	-		Distribution box fusebox	El-fördelningscentrum säkringsdosa	SEE 37 • 321	
		-	-	-	-	-		Sender motor and related parts	Givare motor och relaterade delar	SEE 37 • 323	
		-	-	-	-	-		Other relays and sensor	Övriga reläer och givare	SEE 37 • 325	

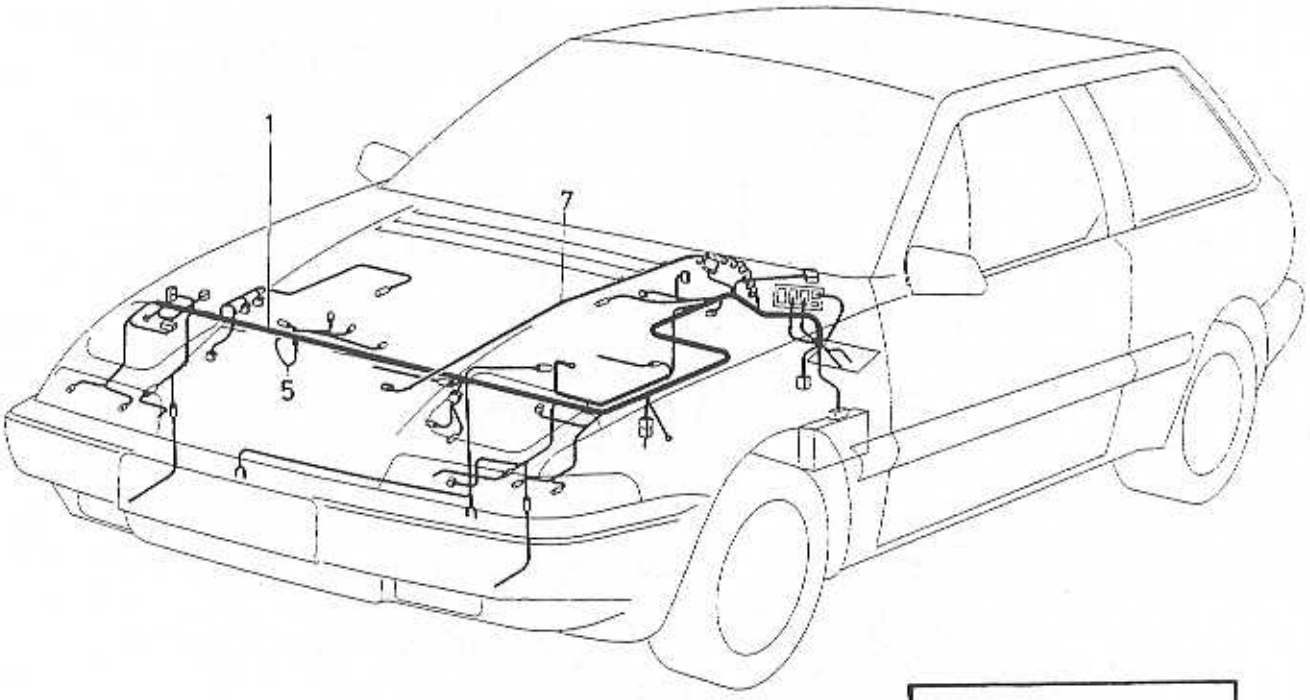

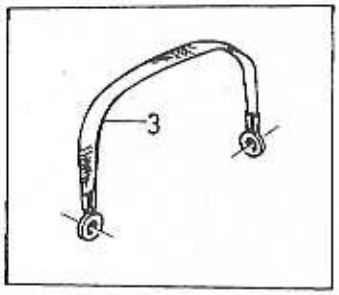

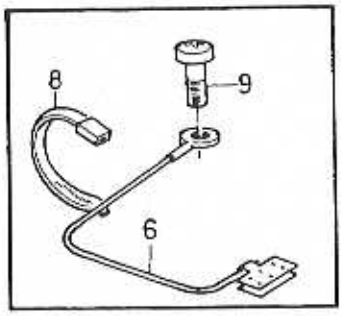

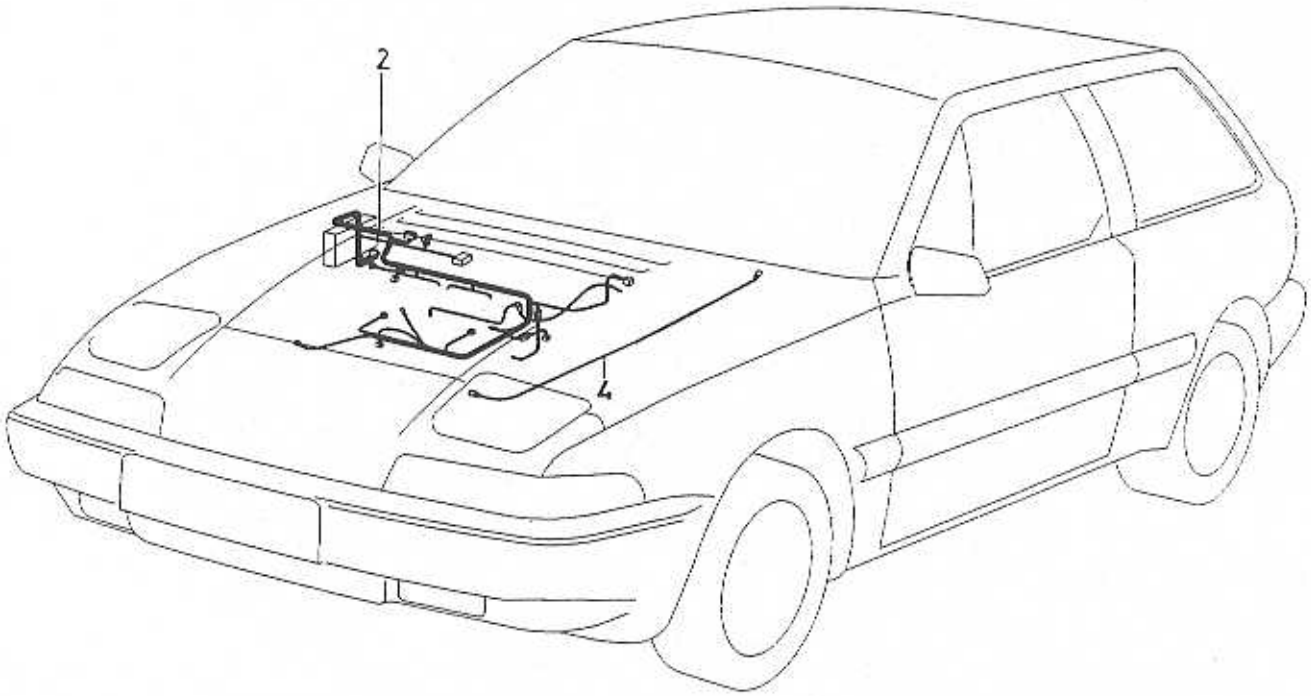

VOLVO PARTS
1037 18600

A	L.H.D. B18E,ED,ES
B	L.H.D. B18F
C	L.H.D. TURBO
D	R.H.D. B18E,ED,ES
E	R.H.D. TURBO

CABLE HARNESS — LEDNINGSMATTA
ENGINE COMPARTMENT — MOTORRUM

-1989

Group / Grupp 37

Page / Sida 281

Fig	Part No. / Artikelnummer	Quantity / Antal A	B	C	D	E	PS	Description	Benämning	Notes / Anmärkning	SR
1		-	-	-	-	-		Engine compartment	Motorrum		
	3402459-6	1	-	-	-	-		• Cable harness	• Ledningsmatta	CH -501399	5
	3434182-6	1	-	-	-	-		• Cable harness	• Ledningsmatta	CH 501400-540799	5
	3450916-6	1	-	-	-	-		• Cable harness	• Ledningsmatta	CH 540800-549000 (3451407)	5
	3450918-2	1	-	-	-	-		• Cable harness	• Ledningsmatta	AUTO.TRANS	5
	3435416-7	-	1	-	-	-		• Cable harness	• Ledningsmatta	CH -519639	5
	3447514-5	-	1	-	-	-		• Cable harness	• Ledningsmatta	CH 519640-537571	5
	3450529-7	-	1	-	-	-		• Cable harness	• Ledningsmatta	CH 537572-	5
	3447515-2	-	-	1	-	-		• Cable harness	• Ledningsmatta	CH 519640-538126 (3435417)	5
	3450530-5	-	-	1	-	-		• Cable harness	• Ledningsmatta	CH 538127-541515	5
	3452240-9	-	-	1	-	-		• Cable harness	• Ledningsmatta	CH 541516-	5
	3412063-4	-	-	-	1	-		• Cable harness	• Ledningsmatta	CH -519639	5
	3450917-4	-	-	-	1	-		• Cable harness	• Ledningsmatta	CH 519640-541515	5
	3451399-4	-	-	-	1	-		• Cable harness	• Ledningsmatta	CH 541516-	5
	3452340-7	-	-	-	-	1		• Cable harness	• Ledningsmatta		5
	3452339-9	-	-	1	-	-		• Cable harness	• Ledningsmatta	AUTO.TRANS	5
	3451402-6	-	-	-	1	-		• Cable harness	• Ledningsmatta	AUTO.TRANS	5
	3452341-5	-	-	-	-	1		• Cable harness	• Ledningsmatta	AUTO.TRANS	5
2		-	-	-	-	-		Fuel injection system	Bränsleinsprutningssystem		
	3412124-4	1	-	-	-	-		• Cable harness	• Ledningsmatta	CH -530084	5
	3448601-9	1	-	-	-	-		• Cable harness	• Ledningsmatta	CH 530085-537190	5
	3416583-7	-	-	-	-	-		• Cable harness	• Ledningsmatta	(S) CH -530084	5
	3453261-4	1	-	-	-	-		• Cable harness	• Ledningsmatta		5
	3450206-2	-	1	-	-	-		• Cable harness	• Ledningsmatta	CH 529499-540921 (3448077)	5
	3450921-6	-	1	-	-	-		• Cable harness	• Ledningsmatta	CH 540922-	5
	3433733-7	-	-	1	-	-		• Cable harness	• Ledningsmatta	CH -530098	5
	3450204-7	-	-	1	-	1		• Cable harness	• Ledningsmatta	CH 530099- (3448975)	5
	3430950-0	-	-	-	1	-		• Cable harness	• Kabelknippe	CH -519639	5
	3412124-4	-	-	-	1	-		• Cable harness	• Ledningsmatta	CH 519640-530084	5
	3448601-9	-	-	-	1	-		• Cable harness	• Ledningsmatta	CH 530085-	5
3		-	-	-	-	-		Earth cable	Stomledning		
	3435307-8	2	2	2	2	2		• Earth cable	• Stomledning	(3470633)	3
4		-	-	-	-	-		Speedometer	Hastighetsmätare		
	3448629-0	1	1	-	-	-		• Cable harness	• Ledningsmatta	CH -519639	3
	3436994-2	-	-	-	1	-		• Cable harness	• Ledningsmatta	CH -519639	5
5		-	-	-	-	-		Engine	Motor		
	3436046-1	-	-	1	-	-		• Cable harness	• Ledningsmatta	CH -538126	5
	3450537-0	-	-	1	-	1		• Cable harness	• Ledningsmatta	CH 538127-	5
6		-	-	-	-	-		Suppression device	Avstörningsanordning		
	3435219-5	2	2	2	2	2		• Cable harness	• Ledningsmatta		5
7		-	-	-	-	-		Engine compartment lighting	Motorrum belysning		
	3412109-5	1	1	1	1	1		• Cable harness	• Ledningsmatta		5
8	3272551-7	2	2	2	2	2		Clamp	Klämma	(3121171)	2
9	3120856-4	2	2	2	2	2		Screw	Skruv		2

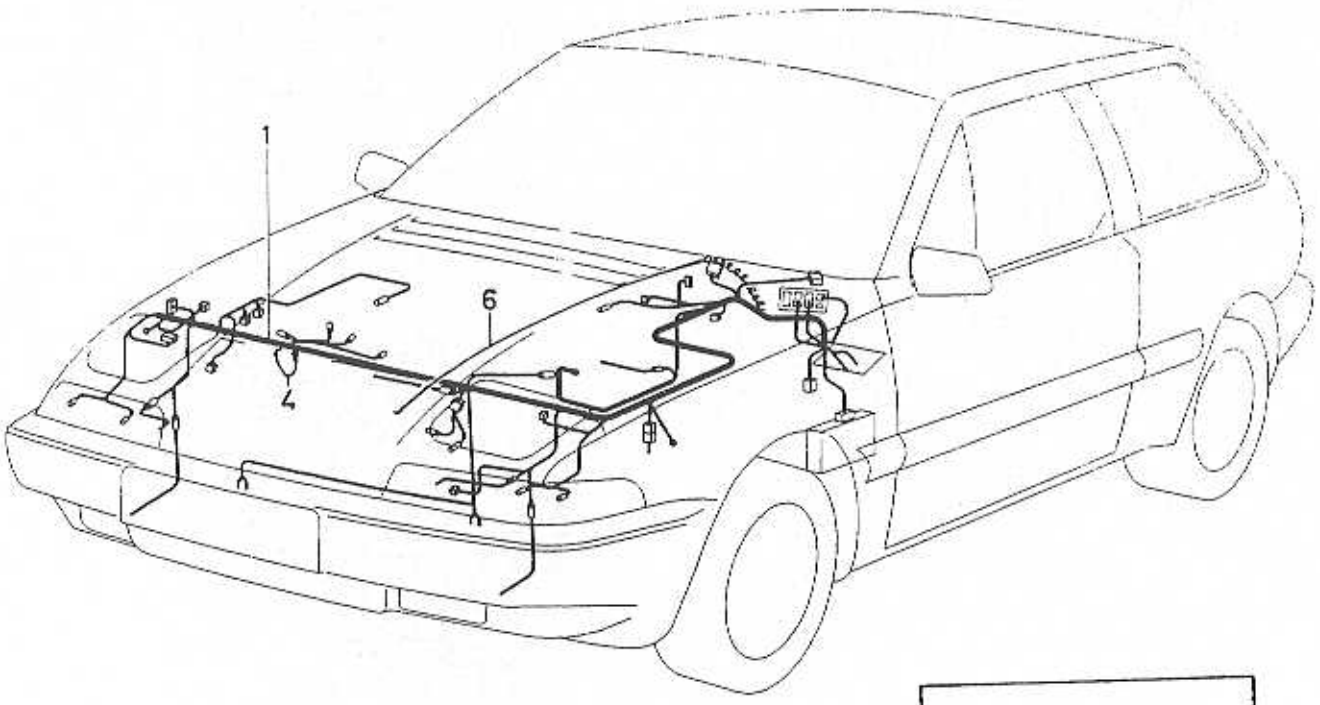

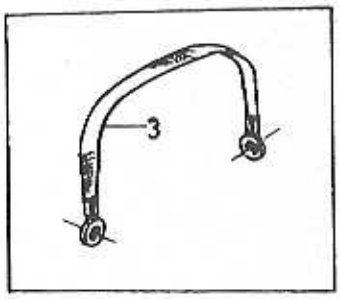

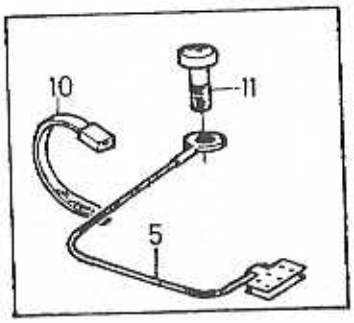

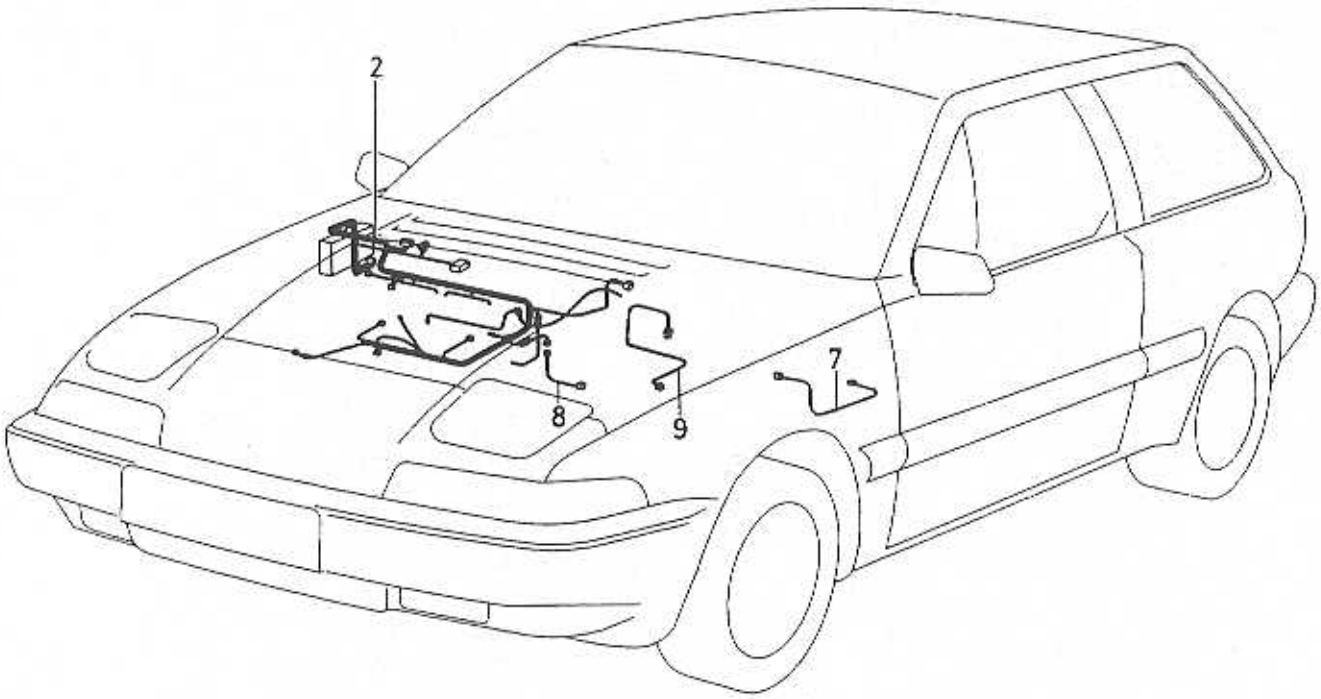

VOLVO PARTS
1037 18599

A	B18EP,FP L.H.D.
B	B18EP,FP R.H.D.
C	TURBO L.H.D.
D	TURBO R.H.D.
E	

CABLE HARNESS — LEDNINGSMATTA
ENGINE COMPARTMENT — MOTORRUM

1990-1991

Group / Grupp 37

Page / Sida 283

Fig	Part No. / Artikelnummer	Quantity / Antal A	B	C	D	E	PS	Description	Benämning	Notes / Anmärkning	SR
1		-	-	-	-	-		Engine compartment	Motorrum		
	3451490-1	1	-	-	-	-		• Cable harness	• Ledningsmatta	CH -560492	5
	3456473-2	1	-	-	-	-		• Cable harness	• Ledningsmatta	CH 560493-567599	5
	3456912-9	1	-	-	-	-		• Cable harness	• Ledningsmatta	CH 567600-	5
	3451492-7	-	1	-	-	-		• Cable harness	• Ledningsmatta	CH -560492	5
	3456476-5	-	1	-	-	-		• Cable harness	• Ledningsmatta	CH 560493-567599	5
	3456913-7	-	1	-	-	-		• Cable harness	• Ledningsmatta	CH 567600-	5
	3453840-5	-	-	1	-	-		• Cable harness	• Ledningsmatta	MAN.TRANS CH -560492	5
	3456474-0	-	-	1	-	-		• Cable harness	• Ledningsmatta	MAN.TRANS CH 560493-567599	5
	3453842-1	-	-	1	-	-		• Cable harness	• Ledningsmatta	AUTO.TRANS CH -560492	5
	3456475-7	-	-	1	-	-		• Cable harness	• Ledningsmatta	AUTO.TRANS CH 560493-567599	5
	3456099-5	-	-	1	-	-		• Cable harness	• Ledningsmatta	CH 567600-	5
	3453841-3	-	-	-	1	-		• Cable harness	• Ledningsmatta	MAN.TRANS CH -560492	5
	3456477-3	-	-	-	1	-		• Cable harness	• Ledningsmatta	MAN.TRANS CH 560493-567599	5
	3453844-7	-	-	-	1	-		• Cable harness	• Ledningsmatta	AUTO.TRANS CH -560492	5
	3456478-1	-	-	-	1	-		• Cable harness	• Ledningsmatta	AUTO.TRANS CH 560493-567599	5
	3456100-1	-	-	-	1	-		• Cable harness	• Ledningsmatta	CH 567600-	5
2		-	-	-	-	-		Fuel injection system	Bränsleinsprutningssystem		
	3456309-8	1	1	-	-	-		• Cable harness	• Ledningsmatta	CH -559757	5
	3457624-9	1	1	-	-	-		• Cable harness	• Ledningsmatta	CH 559758-567599	5
	3456096-1	1	1	-	-	-		• Cable harness	• Ledningsmatta	CH 567600-	5
	3456310-6	-	-	1	1	-		• Cable harness	• Ledningsmatta	CH -559757	5
	3457625-6	-	-	1	1	-		• Cable harness	• Ledningsmatta	CH 559758-567599	5
	3455451-9	-	-	1	1	-		• Cable harness	• Ledningsmatta	CH 567600-	5
3		-	-	-	-	-		Earth cable	Stomledning		
	3435307-8	1	1	-	-	-		• Earth cable	• Stomledning	(3470633)	3
4		-	-	-	-	-		Engine	Motor		
	3450537-0	-	-	1	1	-		• Cable harness	• Ledningsmatta		5
5		-	-	-	-	-		Suppression device	Avstörningsanordning		
	3435219-5	2	2	2	2	-		• Cable harness	• Ledningsmatta		5
6		-	-	-	-	-		Engine compartment lighting	Motorrum belysning		
	3412109-5	1	1	1	1	-		• Cable harness	• Ledningsmatta		5
7		-	-	-	-	-		Reversing light	Backljus		
	3452606-1	1	1	1	1	-		• Cable harness	• Ledningsmatta	MAN.TRANS. CH -567599	5
	3460186-4	1	1	1	1	-		• Cable harness	• Ledningsmatta	MAN.TRANS. CH 567600-	5
	3452607-9	1	1	1	1	-		• Cable harness	• Ledningsmatta	AUTO.TRANS	5
8		-	-	-	-	-		CO POTMETER	CO POTMETER		
	3453097-2	1	-	-	-	-		• Cable harness	• Ledningsmatta	B18EP	5
9		-	-	-	-	-		Lambda sond	Lambda sond		
	3453098-0	-	1	-	-	-		• Cable harness	• Ledningsmatta	B18FP	5
10	3272551-7	2	2	2	2	-		Clamp	Klämma	(3121171)	2
11	3120856-4	2	2	2	2	-		Screw	Skruv		2

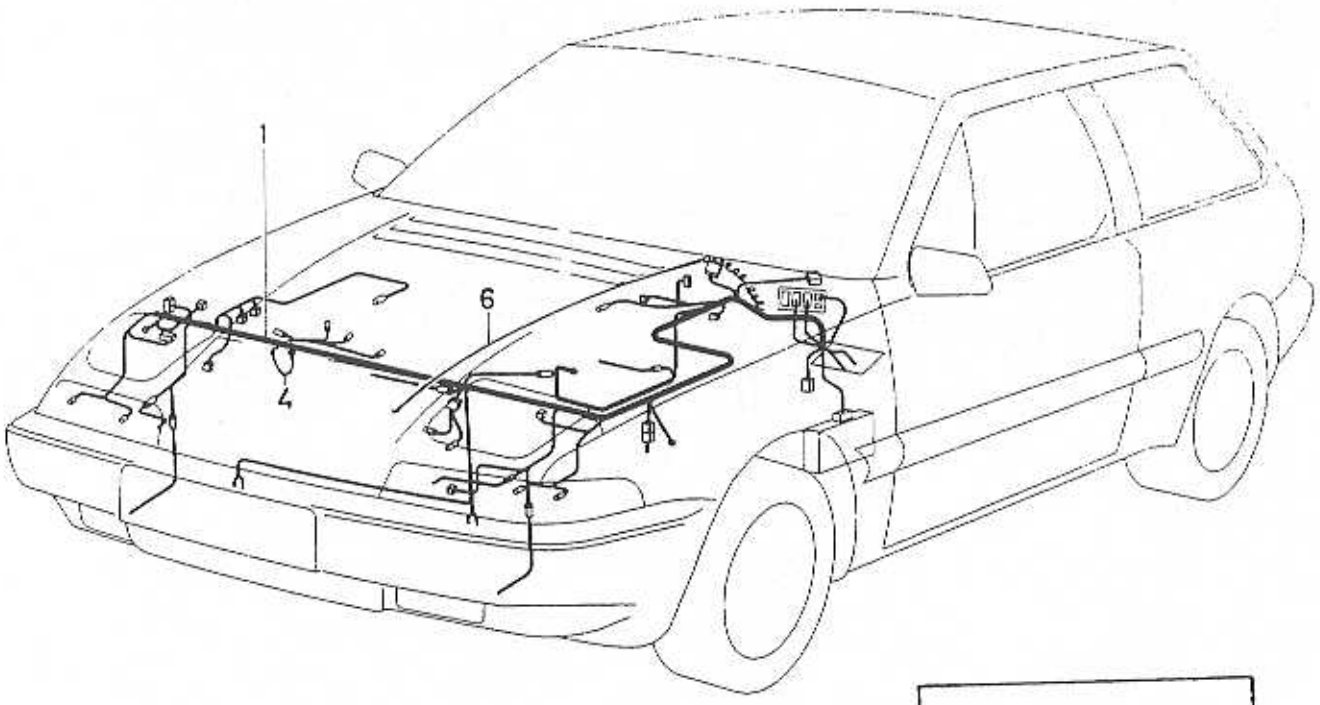

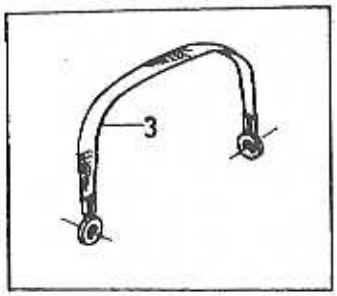

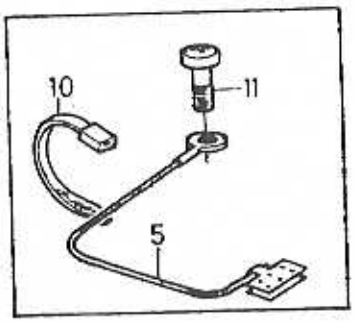

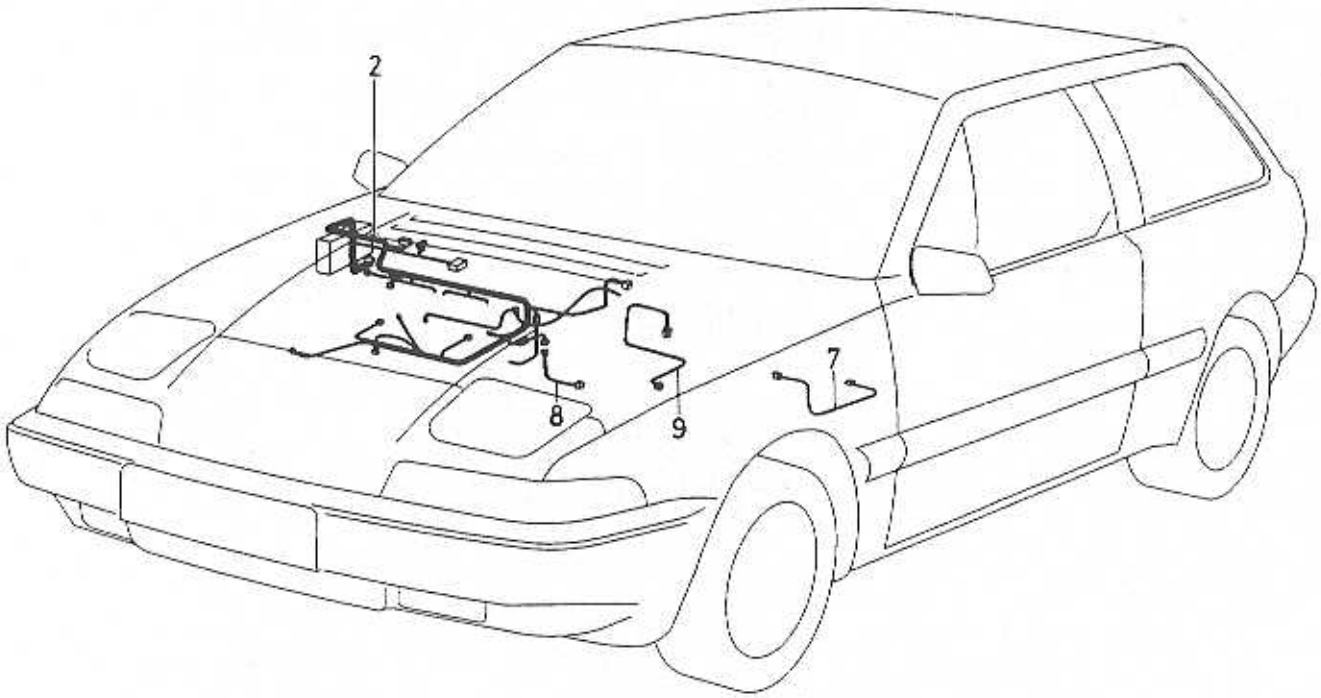

VOLVO PARTS
1037 18599

A	B18EP
B	B18FP
C	TURBO
D	B20F
E	

CABLE HARNESS — LEDNINGSMATTA
ENGINE COMPARTMENT — MOTORRUM

1992- L.H.D.

Group / Grupp 37

Page / Sida 285

Fig	Part No. / Artikelnummer	Quantity / Antal A	B	C	D	E	PS	Description	Benämning	Notes / Anmärkning	SR
1		-	-	-	-	-		Engine compartment	Motorrum		
	3462441-1	1	1	-	-	-		·Cable harness	·Ledningsmatta	CH -577283	5
	3466774-1	1	1	-	-	-		·Cable harness	·Ledningsmatta	CH 577284-580999	5
	3462187-0	1	1	-	1	-		·Cable harness	·Ledningsmatta	1993	5
	3471898-1	1	1	-	1	-		·Cable harness	·Ledningsmatta	1994-	5
	3462439-5	-	-	1	-	-		·Cable harness	·Ledningsmatta	CH -577283	5
	3466772-5	-	-	1	-	-		·Cable harness	·Ledningsmatta	CH 577284-580999	5
	3459372-3	-	-	1	-	-		·Cable harness	·Ledningsmatta	1993	5
	3471900-5	-	-	1	-	-		·Cable harness	·Ledningsmatta	1994-	5
2		-	-	-	-	-		Fuel injection system	Bränsleinsprutningssystem		
	3462429-6	1	1	-	-	-		·Cable harness	·Ledningsmatta	CH -577283	5
	3466790-7	1	1	-	-	-		·Cable harness	·Ledningsmatta	CH 577284-580999	5
	3465688-4	1	1	-	-	-		·Cable harness	·Ledningsmatta	1993	5
	(3468346)	1	-	-	-	-	SP	·Cable harness	·Ledningsmatta	CH 586300-591099 REPL 1 PCS 3474643-8	5
	(3468346)	-	1	-	-	-	SP	·Cable harness	·Ledningsmatta	CH 586300-591099 REPL 1 PCS 3474841-8	5
	3474643-8	1	-	-	-	-		·Cable harness	·Ledningsmatta	CH 591100-	5
	3474841-8	-	1	-	-	-		·Cable harness	·Ledningsmatta	CH 591100-	5
	3462430-4	-	-	1	-	-		·Cable harness	·Ledningsmatta	CH -577283	5
	3466791-5	-	-	1	-	-		·Cable harness	·Ledningsmatta	CH 577284-580999	5
	3465689-2	-	-	1	-	-		·Cable harness	·Ledningsmatta	1993	5
	3472760-2	-	-	1	-	-		·Cable harness	·Ledningsmatta	1994-	5
	3460364-7	-	-	-	1	-		·Cable harness	·Ledningsmatta	-1992	5
	3465558-9	-	-	-	1	-		·Cable harness	·Ledningsmatta	1994-	5
3		-	-	-	-	-		Earth cable	Stomledning		
	3435307-8	1	1	1	1	-		·Earth cable	·Stomledning	(3470633)	3
4		-	-	-	-	-		Engine	Motor		
	3468267-4	-	-	1	-	-		·Cable harness	·Ledningsmatta	-1992 (3464146)	5
	3468288-0	-	-	1	-	-		·Cable harness	·Ledningsmatta	1993-	5
5		-	-	-	-	-		Suppression device	Avstörningsanordning		
	3435219-5	2	2	2	-	-		·Cable harness	·Ledningsmatta		5
6		-	-	-	-	-		Engine compartment lighting	Motorrum belysning		
	3412109-5	1	1	1	-	-		·Cable harness	·Ledningsmatta		5
7		-	-	-	-	-		Reversing light	Backljus		
	3460186-4	1	1	1	-	-		·Cable harness	·Ledningsmatta	MAN.TRANS. CH -591099	5
	3474787-3	1	1	1	-	-		·Cable harness	·Ledningsmatta	MAN.TRANS. CH 591100-	5
	3452607-9	1	1	1	-	-		·Cable harness	·Ledningsmatta	AUTO.TRANS	5
8		-	-	-	-	-		CO POTMETER	CO POTMETER		
	3453097-2	1	-	-	-	-		·Cable harness	·Ledningsmatta	CH -577283	5
	3466813-7	1	-	-	-	-		·Cable harness	·Ledningsmatta	CH 577284-	5
9		-	-	-	-	-		Lambda sond	Lambda sond		
	3453098-0	-	1	-	-	-		·Cable harness	·Ledningsmatta	CH -577283	5
	3466812-9	-	1	-	-	-		·Cable harness	·Ledningsmatta	CH 577284-	5
10	3272551-7	2	2	2	-	-		Clamp	Klämma	(3121171)	2
11	3120856-4	2	2	2	-	-		Screw	Skruv		2

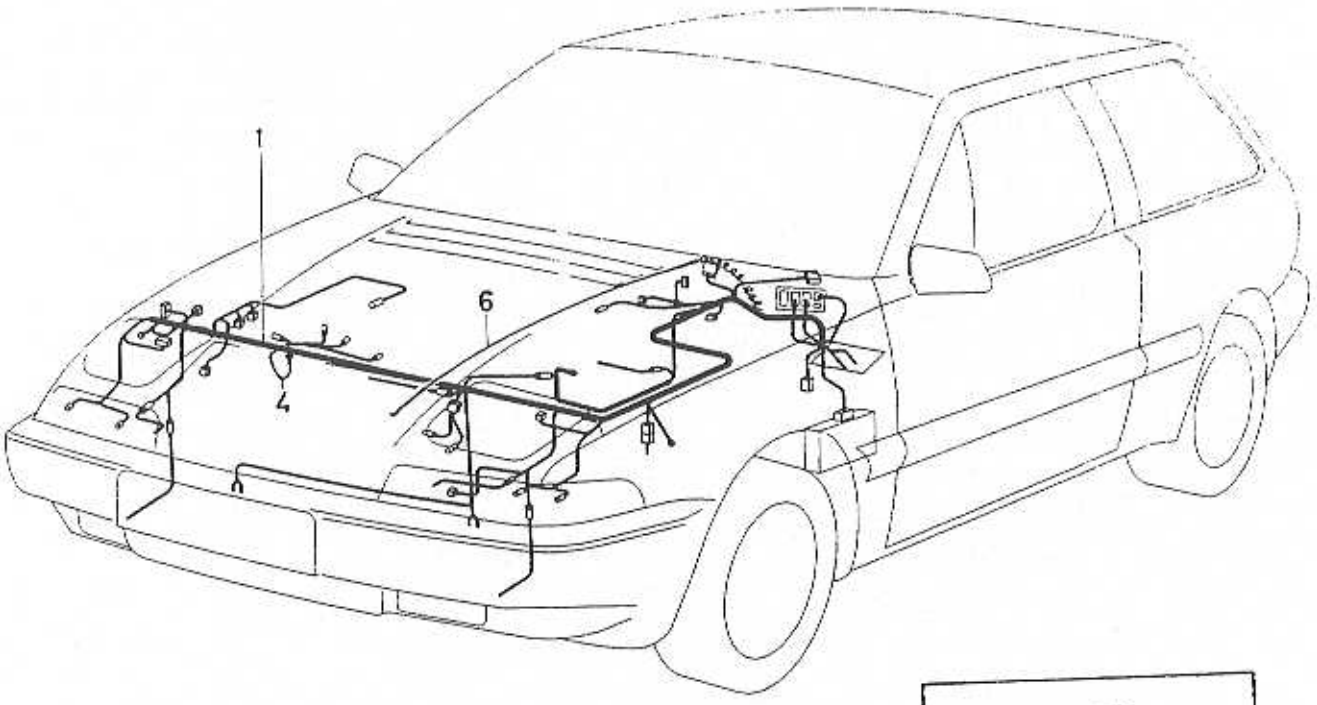

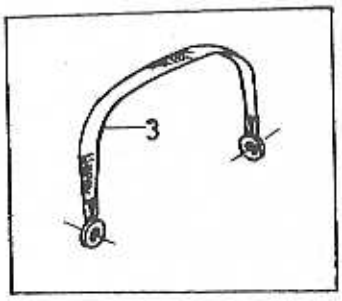

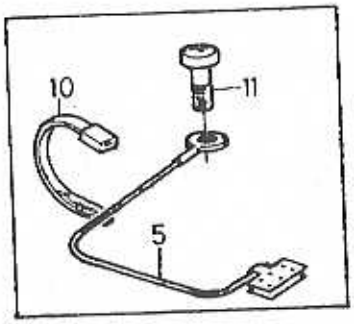

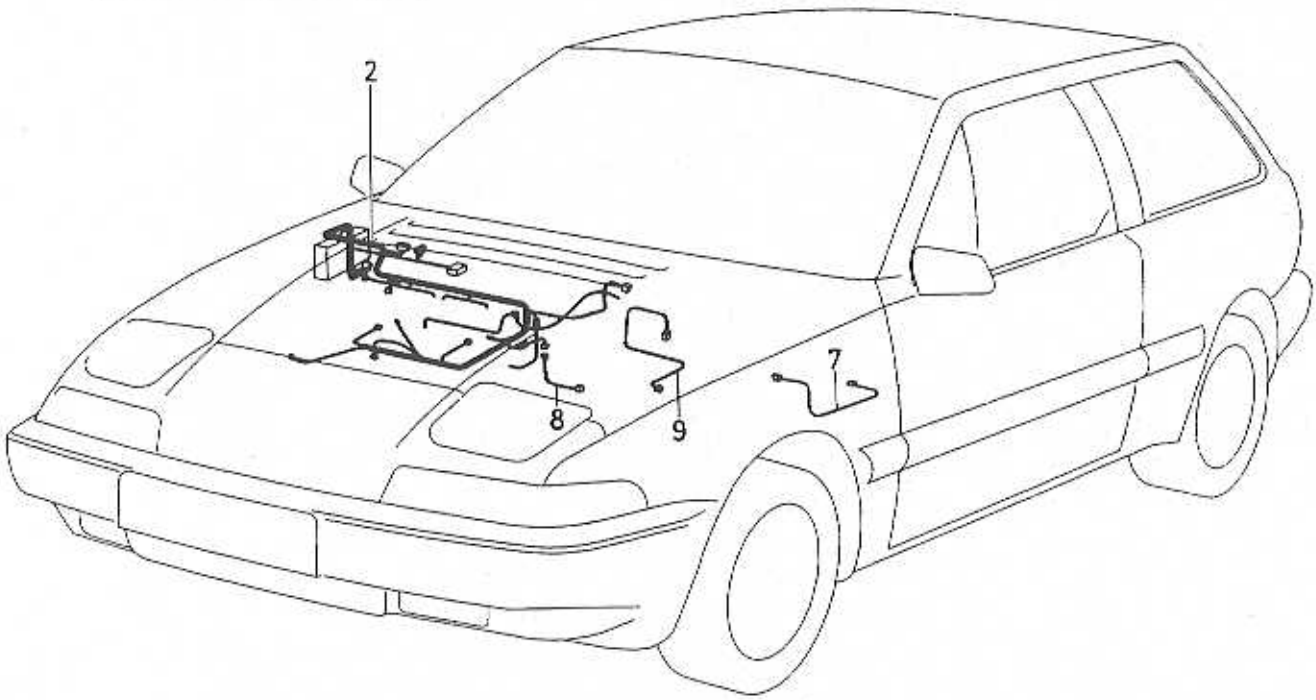

VOLVO PARTS
1037 18599

A	B18EP
B	B18FP
C	TURBO
D	B20F
E	

CABLE HARNESS — LEDNINGSMATTA
ENGINE COMPARTMENT — MOTORRUM

1992- R.H.D

Group / Grupp 37

Page / Sida 287

Fig	Part No. / Artikelnummer	Quantity / Antal A	B	C	D	E	PS	Description	Benämning	Notes / Anmärkning	SR
1		-	-	-	-	-		Engine compartment	Motorrum		
	3462442-9	1	1	-	-	-		• Cable harness	• Ledningsmatta	CH -577283	5
	3466775-8	1	1	-	-	-		• Cable harness	• Ledningsmatta	CH 577284-580999	5
	3462188-8	1	1	-	1	-		• Cable harness	• Ledningsmatta	1993	5
	3471899-9	1	1	-	1	-		• Cable harness	• Ledningsmatta	1994-	5
	3462440-3	-	-	1	-	-		• Cable harness	• Ledningsmatta	CH -577283	5
	3466773-3	-	-	1	-	-		• Cable harness	• Ledningsmatta	CH 577284-580999	5
	3462186-2	-	-	1	-	-		• Cable harness	• Ledningsmatta	1993	5
	3471901-3	-	-	1	-	-		• Cable harness	• Ledningsmatta	1994-	5
2		-	-	-	-	-		Fuel injection system	Bränsleinsprutningssystem		
	3462429-6	1	1	-	-	-		• Cable harness	• Ledningsmatta	CH -577283	5
	3466790-7	1	1	-	-	-		• Cable harness	• Ledningsmatta	CH 577284-580999	5
	3465688-4	1	1	-	-	-		• Cable harness	• Ledningsmatta	1993	5
	(3468346)	1	-	-	-	-	SP	• Cable harness	• Ledningsmatta	CH 586300-591099 REPL 1 PCS 3474643-8	5
	3474841-8	-	1	-	-	-		Cable harness	Ledningsmatta	CH 586300-591099 REPL 1 PCS 3474841-8	5
	3474643-8	1	-	-	-	-		• Cable harness	• Ledningsmatta	CH 591100-	5
	3474841-8	-	1	-	-	-		Cable harness	Ledningsmatta	CH 591100-	5
	3462430-4	-	-	1	-	-		• Cable harness	• Ledningsmatta	CH -577283	5
	3466791-5	-	-	1	-	-		• Cable harness	• Ledningsmatta	CH 577284-580999	5
	3465689-2	-	-	1	-	-		• Cable harness	• Ledningsmatta	1993	5
	3472760-2	-	-	1	-	-		• Cable harness	• Ledningsmatta	1994-	5
	3460364-7	-	-	-	1	-		• Cable harness	• Ledningsmatta	-1992	5
	3465558-9	-	-	-	1	-		• Cable harness	• Ledningsmatta	1994-	5
3		-	-	-	-	-		Earth cable	Stomledning		
	3435307-8	1	1	1	1	-		• Earth cable	• Stomledning	(3470633)	3
4		-	-	-	-	-		Engine	Motor		
	3468267-4	-	-	1	-	-		• Cable harness	• Ledningsmatta	(3464146) -1992	5
	3468288-0	-	-	1	-	-		• Cable harness	• Ledningsmatta	1993-	5
5		-	-	-	-	-		Suppression device	Avstörningsanordning		
	3435219-5	2	2	2	-	-		• Cable harness	• Ledningsmatta		5
6		-	-	-	-	-		Engine compartment lighting	Motorrum belysning		
	3412109-5	1	1	1	-	-		• Cable harness	• Ledningsmatta		5
7		-	-	-	-	-		Reversing light	Backljus		
	3460186-4	1	1	1	-	-		• Cable harness	• Ledningsmatta	MAN.TRANS. CH -591099	5
	3474787-3	1	1	1	-	-		• Cable harness	• Ledningsmatta	MAN.TRANS. CH 591100-	5
	3452607-9	1	1	1	-	-		• Cable harness	• Ledningsmatta	AUTO.TRANS	5
8		-	-	-	-	-		CO POTMETER	CO POTMETER		
	3453097-2	1	-	-	-	-		• Cable harness	• Ledningsmatta	CH -577283	5
	3466813-7	1	-	-	-	-		• Cable harness	• Ledningsmatta	CH 577284-	5
9		-	-	-	-	-		Lambda sond	Lambda sond		
	3453098-0	-	1	-	-	-		• Cable harness	• Ledningsmatta	CH -577283	5
	3466812-9	-	1	-	-	-		• Cable harness	• Ledningsmatta	CH 577284-	5
10	3272551-7	2	2	2	-	-		Clamp	Klämma	(3121171)	2
11	3120856-4	2	2	2	-	-		Screw	Skruv		2

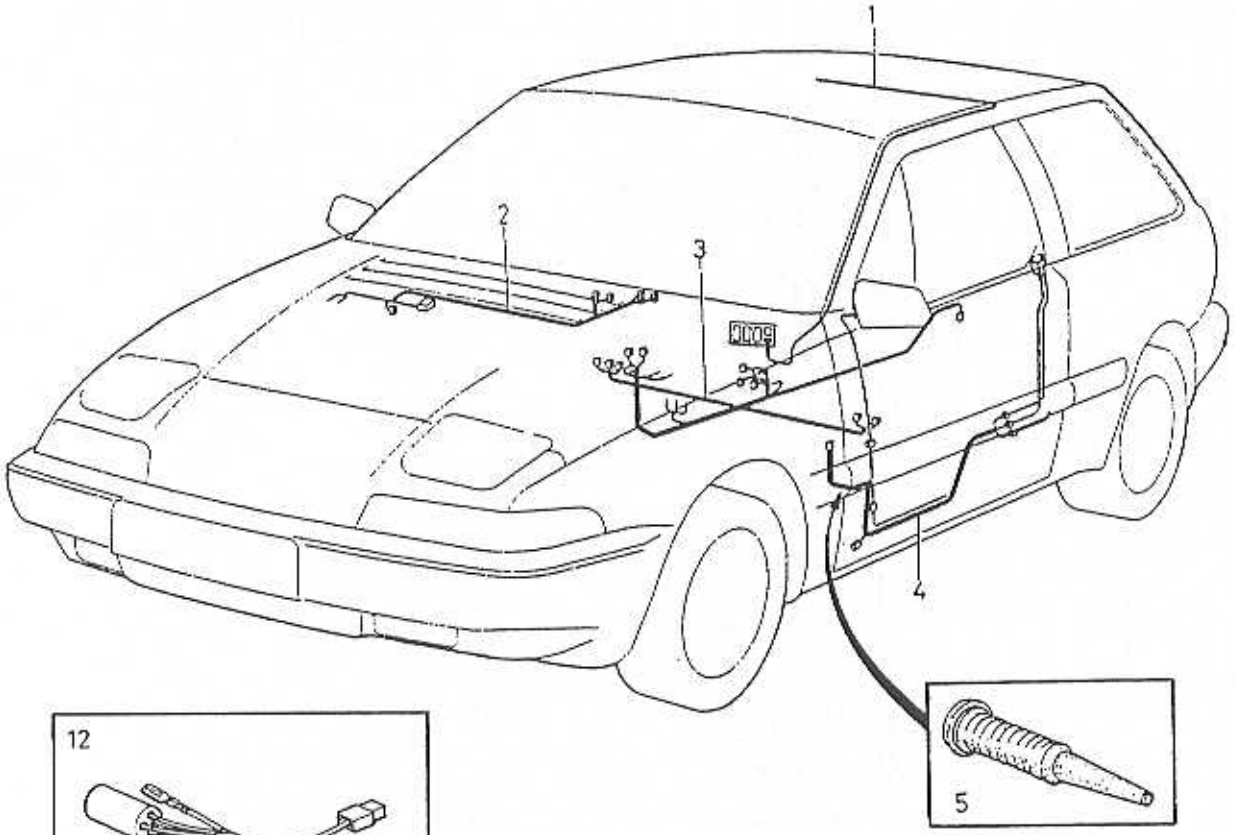

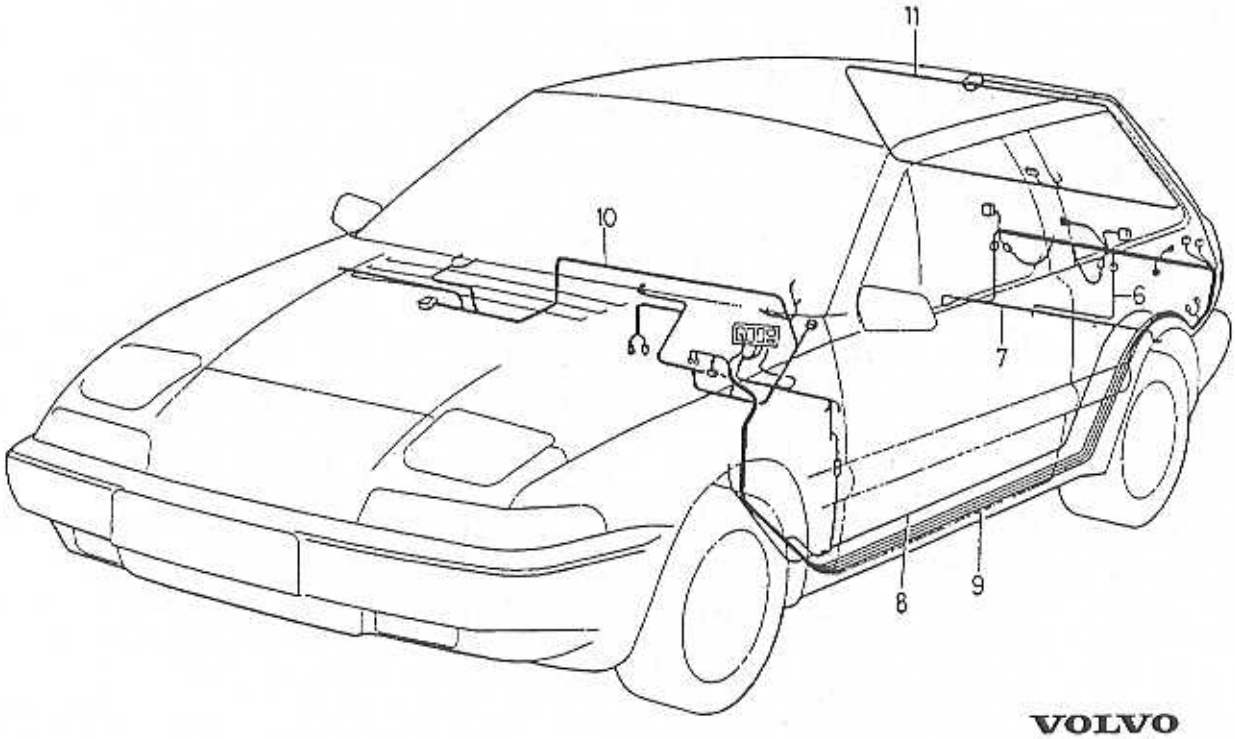

VOLVO
Genuine Parts
NL 370 20190

A	L.H.D. B18E,ED,ES
B	L.H.D. B18F
C	L.H.D. TURBO
D	R.H.D. B18E,ED,ES
E	R.H.D. TURBO

CABLE HARNESS
TRIM, REAR DOORS

LEDNINGSMATTA
INREDNING, BAKRE DÖRRAR

-1989

Fig	Part No. Artikelnummer	Quantity / Antal A	B	C	D	E	PS	Description	Benämning	Notes Anmärkning	SR
1		-	-	-	-	-		Interior light	Innerbelysning		
	3410574-2	1	1	1	1	1		• Cable harness	• Ledningsmatta		5
2		-	-	-	-	-		Heater unit	Bilvärmare		
	3402671-6	1	1	1	1	1		• Cable harness standard heater	• Ledningsmatta standard värmare		5
	3402661-7	1	1	1	1	1		• Cable harness combined heater	• Ledningsmatta kombinations värmare	CH -518969	5
	3450147-8	1	1	1	1	1		• Cable harness combined heater	• Ledningsmatta kombinations värmare	CH 518970- (3436111)	6
3		-	-	-	-	-		Tunnel console	Tunnelfack		
	3402699-7	1	1	1	1	1		• Cable harness	• Ledningsmatta	CH -524799	5
	3447513-7	1	1	1	1	1		• Cable harness	• Ledningsmatta	CH 524800-	5
	3451945-4	-	-	-	1	1		• Cable harness	• Ledningsmatta	AUTO.TRANS	5
4		-	-	-	-	-		Door	Dörr		
	3402465-3	1	1	1	1	1		• Cable harness driver's side	• Ledningsmatta förarsida		4
	3402466-1	1	1	1	1	1		• Cable harness passenger's side	• Ledningsmatta passagerarsida		4
5	3413158-1	1	1	1	1	1		Bellows	Bälg		5
6		-	-	-	-	-		Sign lighting	Skyltbelysning		
	3417262-7	1	1	1	1	1		• Cable harness	• Ledningsmatta		5
7		-	-	-	-	-		Foglamp	Dimljus		
	3417261-9	1	1	1	1	1		• Cable harness	• Ledningsmatta		5
8		-	-	-	-	-		ABS	ABS		
	3453100-4	1	1	1	1	1		• Cable harness	• Ledningsmatta	(3433494)	5
9		-	-	-	-	-		Rear	Bakre		
	3402461-2	1	1	1	-	-		• Cable harness	• Ledningsmatta	CH -540391	5
	3449999-6	1	1	1	-	-		• Cable harness	• Ledningsmatta	CH 540392-	5
	3430877-5	-	-	-	1	1		• Cable harness	• Kabelknippe	CH -540391	5
	3450000-9	-	-	-	1	1		• Cable harness	• Ledningsmatta	CH 540392-	5
10		-	-	-	-	-		Dashboard	Instrumentbräda		
	3402698-9	1	-	-	-	-		• Cable harness	• Ledningsmatta	CH -512607	5
	3436038-8	1	-	-	-	-		• Cable harness	• Ledningsmatta	CH 512608-519639	5
	3435228-6	1	-	-	-	-		• Cable harness	• Ledningsmatta	(N). CH 512608-519639	5
	(3447498)	1	-	-	-	-	SP	• Cable harness	• Ledningsmatta	(N). CH 519640-530098 REPL 1 PCS 3448971-6.	5
	3448971-6	1	-	-	-	-		• Cable harness	• Ledningsmatta	CH 519640-540797 (3447497)	5
	3450922-4	1	-	-	-	-		• Cable harness	• Ledningsmatta	CH 540798-	5
	3435418-3	-	1	-	-	-		• Cable harness	• Ledningsmatta	CH 512608-519639	5
	3435739-2	-	1	-	-	-		• Cable harness	• Ledningsmatta	(N). CH 512608-519639	5
	3448972-4	-	1	-	-	-		• Cable harness	• Ledningsmatta	CH 519640-530098 (3447501)	5
	3448972-4	-	1	-	-	-		• Cable harness	• Ledningsmatta	(N) CH 519640- (3447502)	5
	3447234-0	-	1	-	-	-		• Cable harness earth	• Ledningsmatta jord		5
	3448972-4	-	1	1	-	-		• Cable harness	• Ledningsmatta	(N) CH -530098 (3447506)	5
	3448972-4	-	-	1	-	-		• Cable harness	• Ledningsmatta	CH 530099-540912	5
	3451297-0	-	1	1	-	-		• Cable harness	• Ledningsmatta	CH 540913-	5
	3448972-4	-	-	1	-	-		• Cable harness	• Ledningsmatta	CH -530098 (3447505)	5
	3412064-2	-	-	-	1	-		• Cable harness	• Kabelknippe	CH -519639	5
	3448974-0	-	-	-	1	-		• Cable harness	• Ledningsmatta	CH 519640-540974	5

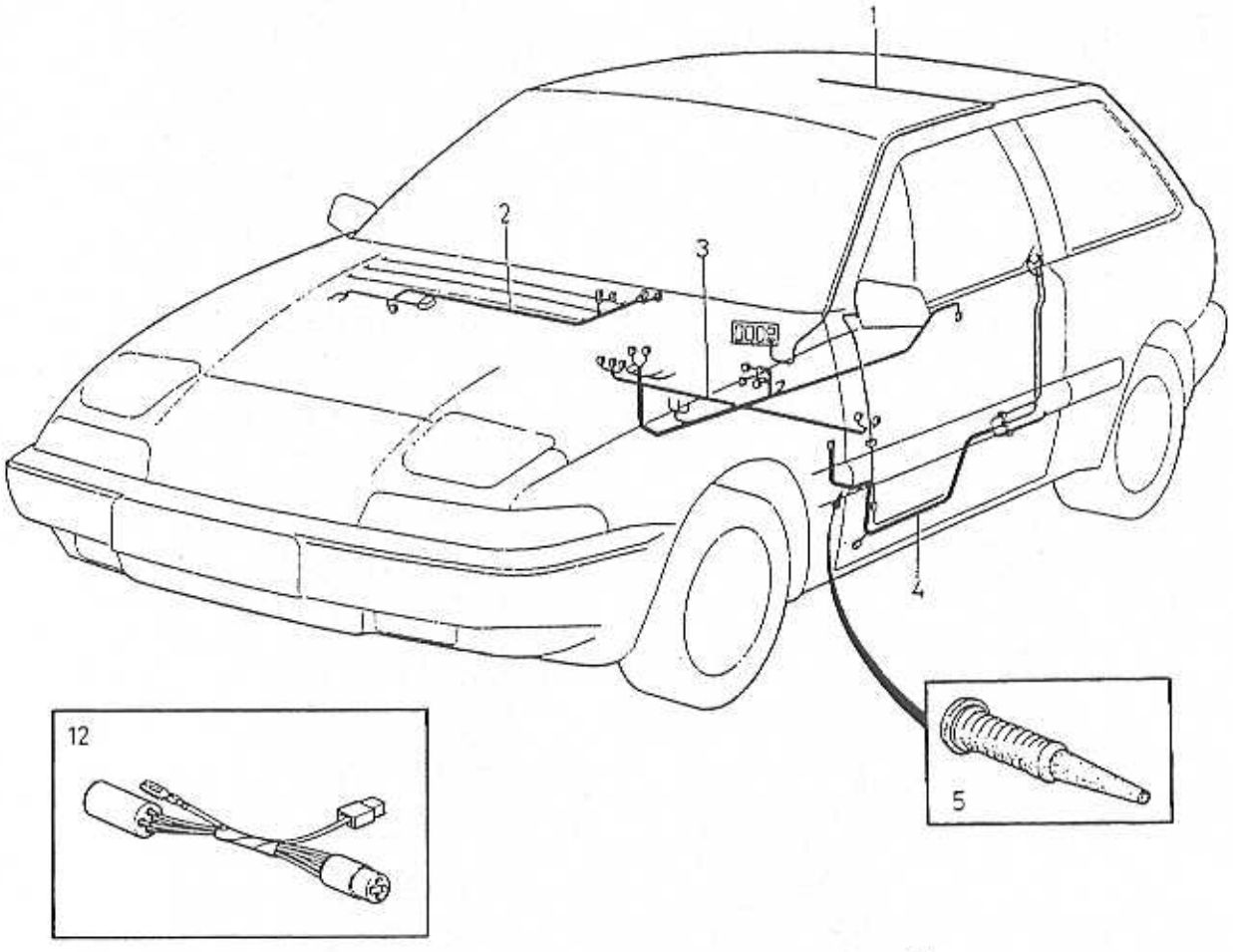

VOLVO
Genuine Parts
NL 370 20190

A	L.H.D. B18E,ED,ES
B	L.H.D. B18F
C	L.H.D. TURBO
D	R.H.D. B18E,ED,ES
E	R.H.D. TURBO

CABLE HARNESS
TRIM, REAR DOORS

LEDNINGSMATTA
INREDNING, BAKRE DÖRRAR

Group / Grupp: 37

Page / Sida: 291

-1989

Fig	Part No. / Artikelnummer	Quantity / Antal A	B	C	D	E	PS	Description	Benämning	Notes / Anmärkning	SR
	3451552-8	-	-	-	1	-		• Cable harness	• Ledningsmatta	CH 540975-	5
	3451552-8	-	-	-	-	1		• Cable harness	• Ledningsmatta		5
11		-	-	-	-	-		Boot lid, tailgate	Baklucka		
	3402462-0	1	1	1	-	-		• Cable harness	• Ledningsmatta	CH -503128	5
	(3432365)	1	1	1	1	1	SP	• Cable harness	• Ledningsmatta	CH 503129-540391 REPL 1 PCS 3449998-8, 1 PCS 3450455-5.	5
	3449998-8	1	1	1	1	1		• Cable harness	• Ledningsmatta	CH 540392-	5
12	3450455-5	1	1	1	1	1		• Adapter	• Adapter		3

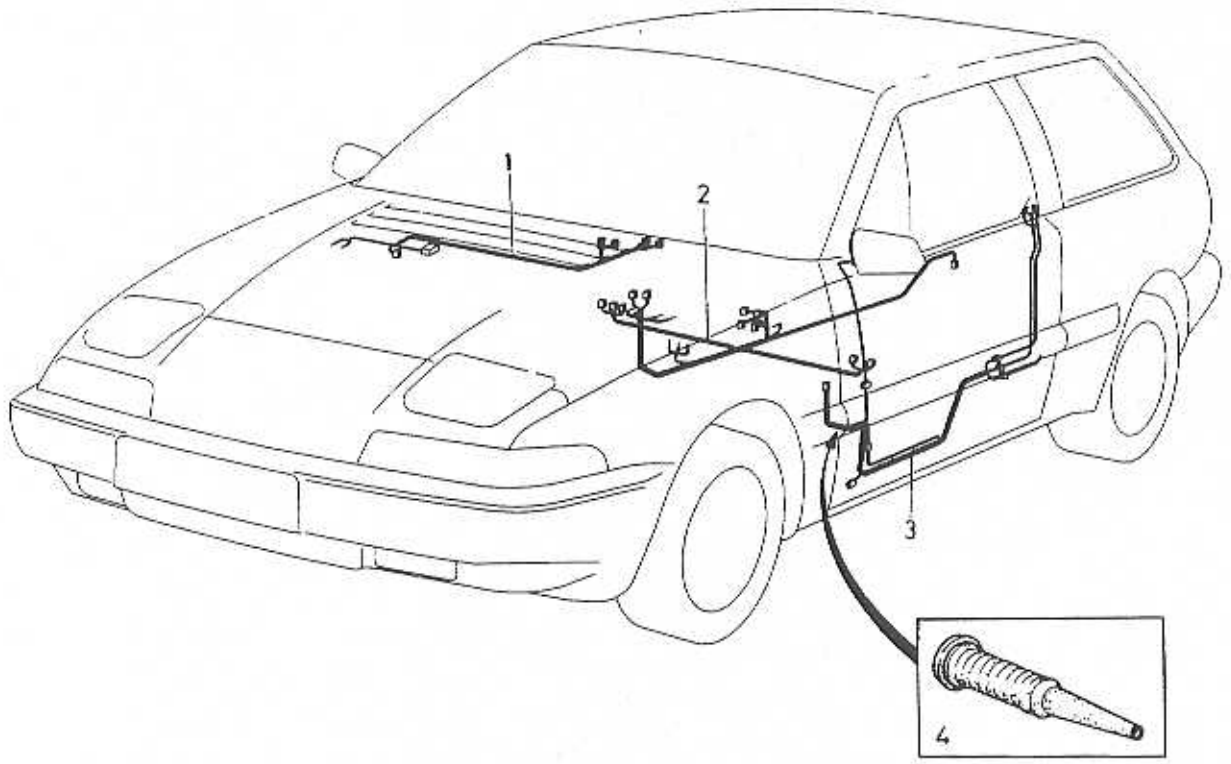

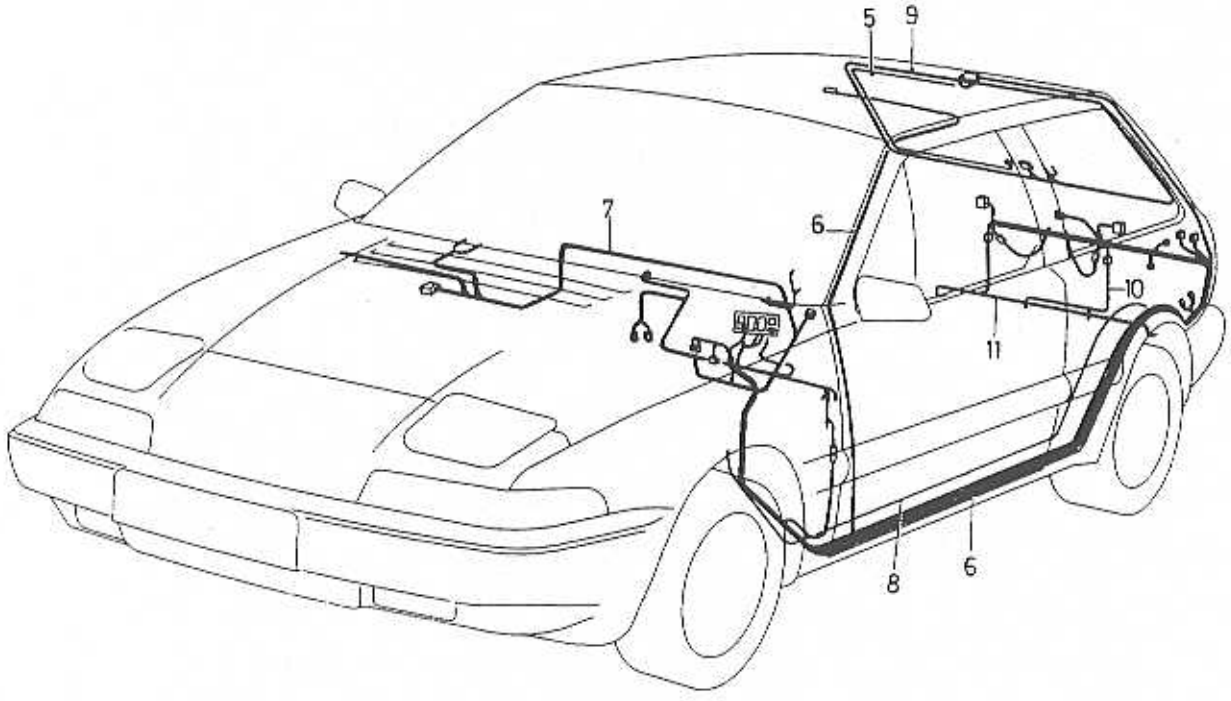

VOLVO PARTS
1037 18775

A	B18EP,FP L.H.D.
B	B18EP,FP R.H.D.
C	TURBO L.H.D.
D	TURBO R.H.D.
E	

CABLE HARNESS
TRIM, REAR DOORS

LEDNINGSMATTA
INREDNING, BAKRE DÖRRAR

1990-1991

Group / Grupp 37

Fig	Part No. Artikelnummer	Quantity / Antal A	B	C	D	E	PS	Description	Benämning	Notes Anmärkning	SR
1		-	-	-	-	-		Heater unit	Bilvärmare		
	3455596-1	1	-	-	-	-		• Cable harness	• Ledningsmatta	CH -567599	5
	3453132-7	-	1	-	-	-		• Cable harness	• Ledningsmatta	CH -567599	5
	3456103-5	1	1	-	-	-		• Cable harness	• Ledningsmatta	CH 567600-	5
	3455597-9	1	-	1	-	-		• Cable harness	• Ledningsmatta	CH -567599	5
	3453131-9	-	1	-	1	-		• Cable harness	• Ledningsmatta	CH -567599	5
	3459641-1	1	1	-	-	-		• Cable harness	• Ledningsmatta	CH 567600-	5
	3459642-9	-	-	1	1	-		• Cable harness	• Ledningsmatta	CH 567600-	5
2		-	-	-	-	-		Tunnel tray	Tunnelfack		
	3453174-9	1	1	1	1	-		• Cable harness	• Ledningsmatta	CH -567599	5
	3456915-2	1	1	1	1	-		• Cable harness	• Ledningsmatta	CH 567600-	5
3		-	-	-	-	-		Door	Dörr		
	3453127-7	1	1	1	1	-		• Cable harness driver's side	• Ledningsmatta förarsida	CH -537599	5
	3466802-0	1	1	1	1	-		• Cable harness driver's side	• Ledningsmatta förarsida	CH 537600- (3456916)	5
	3453128-5	1	1	1	1	-		• Cable harness passenger's side	• Ledningsmatta passagerarsida	CH -537599	5
	3466803-8	1	1	1	1	-		• Cable harness passenger's side	• Ledningsmatta passagerarsida	CH 537600- (3457841)	5
4	3413158-1	1	1	1	1	-		• Bellows	• Bälg		5
5		-	-	-	-	-		Brake lamp	Bromslykta		
	3453133-5	1	1	-	-	-		• Cable harness	• Ledningsmatta		5
	3434714-6	-	-	1	1	-		• Cable harness	• Ledningsmatta	CH -537599	5
	3466814-5	-	-	1	1	-		• Cable harness	• Ledningsmatta	CH 537600-	5
6		-	-	-	-	-		Rear	Bakre	(3456106)	
	3453124-4	1	1	1	1	-		• Cable harness	• Ledningsmatta	CH -537599	5
	3466809-5	1	1	1	1	-		• Cable harness	• Ledningsmatta	CH 537600- (3456914)	5
7		-	-	-	-	-		Dashboard	Instrumentbräda		
	3451495-0	1	-	-	-	-		• Cable harness	• Ledningsmatta	CH -537599	5
	3453129-3	-	-	1	-	-		• Cable harness	• Ledningsmatta	CH -537599	5
	3456097-9	1	-	1	-	-		• Cable harness	• Ledningsmatta	CH 537600-	5
	3451496-8	-	1	-	-	-		• Cable harness	• Ledningsmatta	CH -537599	5
	3453130-1	-	-	-	1	-		• Cable harness	• Ledningsmatta	CH -537599	5
	3456098-7	-	1	-	1	-		• Cable harness	• Ledningsmatta	CH 537600-	5
	3447234-0	1	1	1	1	-		• Cable harness earth	• Ledningsmatta jord		5
8		-	-	-	-	-		ABS	ABS		
	3461560-9	1	1	1	1	-		• Cable harness	• Ledningsmatta	(3453126)	5
9		-	-	-	-	-		Boot lid, tailgate	Baklucka		
	3449998-8	1	1	1	1	-		• Cable harness	• Ledningsmatta		5
10		-	-	-	-	-		Sign lighting	Skyltbelysning		
	3417262-7	1	1	1	1	-		• Cable harness	• Ledningsmatta		5
11		-	-	-	-	-		Foglamp	Dimljus		
	3417261-9	1	1	1	1	-		• Cable harness	• Ledningsmatta	CH -567620	5
	3461718-3	1	1	1	1	-		• Cable harness	• Ledningsmatta	CH 567621-	5

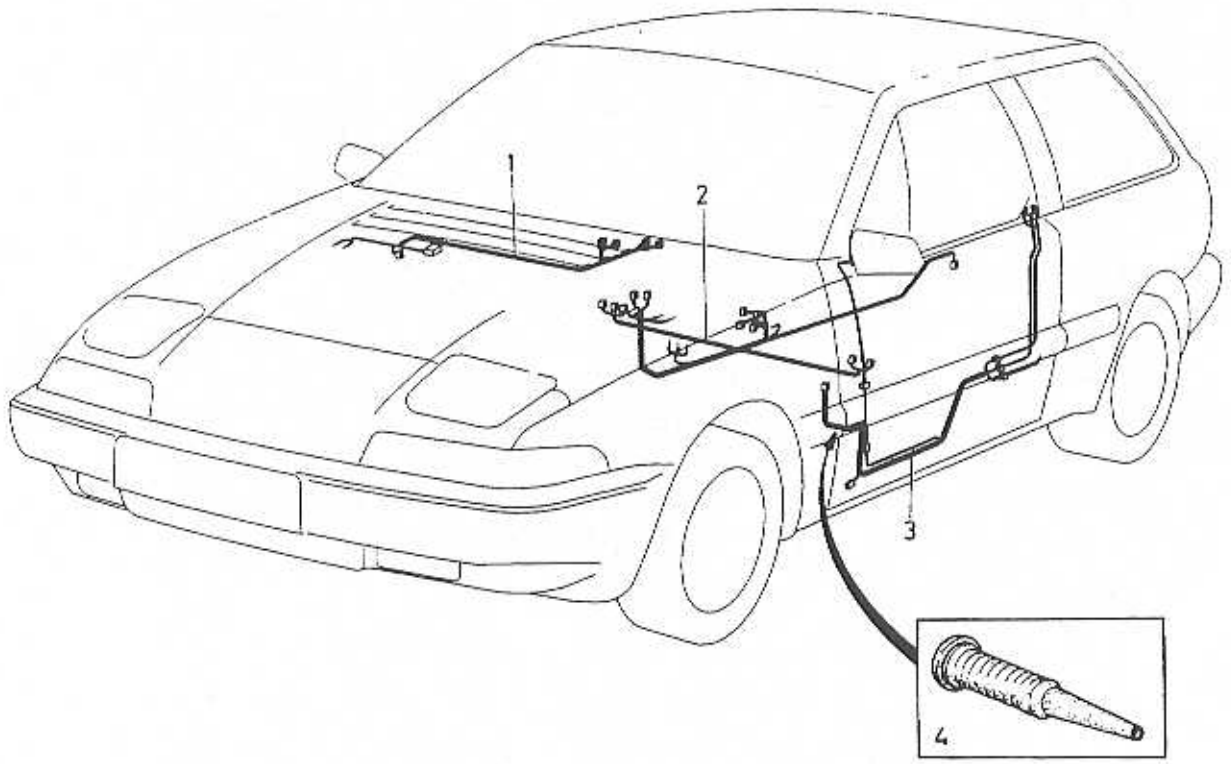

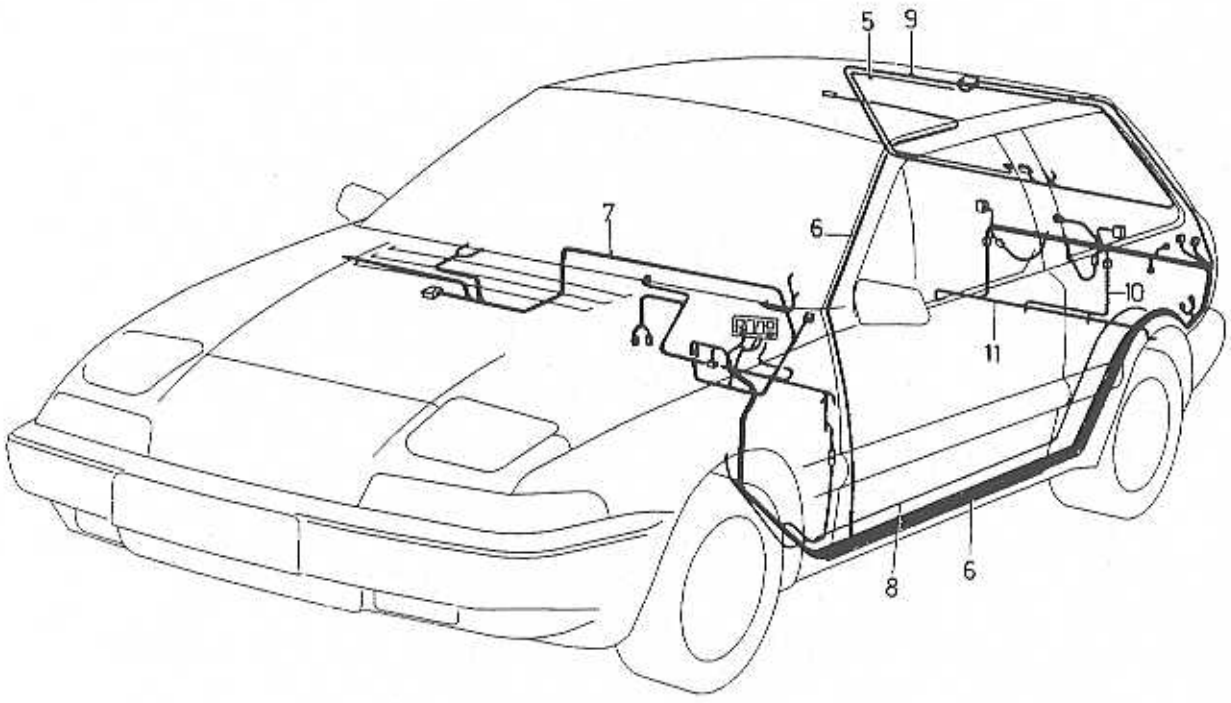

VOLVO PARTS
1037 18775

A	1992
B	1993
C	1994
D	1995-
E	

CABLE HARNESS
TRIM, REAR DOORS

LEDNINGSMATTA
INREDNING, BAKRE DÖRRAR

Group
Grupp
37

Page
Sida
295

1992- L.H.D.

Fig	Part No. Artikelnummer	Quantity / Antal A	B	C	D	E	PS	Description	Benämning	Notes Anmärkning	SR
1		-	-	-	-	-		Heater unit	Bilvärmare		
	3456103-5	1	-	-	-	-		• Cable harness	• Ledningsmatta		5
	3460185-6	-	1	1	1	-		• Cable harness	• Ledningsmatta		5
	3459641-1	1	-	-	-	-		• Cable harness	• Ledningsmatta	EP,FP.	5
	3465596-9	-	1	1	1	-		• Cable harness	• Ledningsmatta	EP,FP.	5
	3459642-9	1	-	-	-	-		• Cable harness	• Ledningsmatta	TURBO.	5
	3465198-4	-	1	1	1	-		• Cable harness	• Ledningsmatta	TURBO.	5
2		-	-	-	-	-		Tunnel tray	Tunnelfack		
	3456915-2	1	-	-	-	-		• Cable harness	• Ledningsmatta		5
	3465594-4	-	1	-	-	-		• Cable harness	• Ledningsmatta		5
	3468347-4	-	-	1	1	-		• Cable harness	• Ledningsmatta		5
3		-	-	-	-	-		Door	Dörr		
	3466802-0	1	1	1	1	-		• Cable harness driver's side	• Ledningsmatta förarsida	(3456916)	5
	3466803-8	1	1	1	1	-		• Cable harness passenger's side	• Ledningsmatta passagerarsida	(3457841)	5
4	3413158-1	1	1	1	1	-		Bellows	Bälg		5
5		-	-	-	-	-		Brake lamp	Bromslykta		
	3466814-5	1	1	1	1	-		• Cable harness	• Ledningsmatta	(3456106)	5
6		-	-	-	-	-		Rear	Bakre		
	3466809-5	1	-	-	-	-		• Cable harness	• Ledningsmatta	(3456914)	5
	3459373-1	-	1	-	-	-		• Cable harness	• Ledningsmatta		5
	3467829-2	-	-	1	1	-		• Cable harness	• Ledningsmatta		5
7		-	-	-	-	-		Dashboard	Instrumentbräda		
	3464222-3	1	-	-	-	-		• Cable harness	• Ledningsmatta	CH -577283	5
	3466765-9	1	-	-	-	-		• Cable harness	• Ledningsmatta	CH 577284-580999	5
	3465197-6	-	1	-	-	-		• Cable harness	• Ledningsmatta		5
	3465564-7	-	-	1	-	-		• Cable harness	• Ledningsmatta		5
	3474182-7	-	-	-	1	-		• Cable harness	• Ledningsmatta		5
	3447234-0	1	-	-	-	-		• Cable harness earth	• Ledningsmatta jord		5
8		-	-	-	-	-		ABS	ABS		
	3466785-7	1	-	-	-	-		• Cable harness	• Ledningsmatta	(3464474)	5
	3467744-3	-	1	1	-	-		• Cable harness	• Ledningsmatta		5
	3474179-3	-	-	-	1	-		• Cable harness	• Ledningsmatta		5
9		-	-	-	-	-		Boot lid, tailgate	Baklucka		
	3449998-8	1	1	1	1	-		• Cable harness	• Ledningsmatta		5
10		-	-	-	-	-		Sign lighting	Skyltbelysning		
	3417262-7	1	1	1	1	-		• Cable harness	• Ledningsmatta		5
11		-	-	-	-	-		Foglamp	Dimljus		
	3461718-3	1	1	1	1	-		• Cable harness	• Ledningsmatta		5

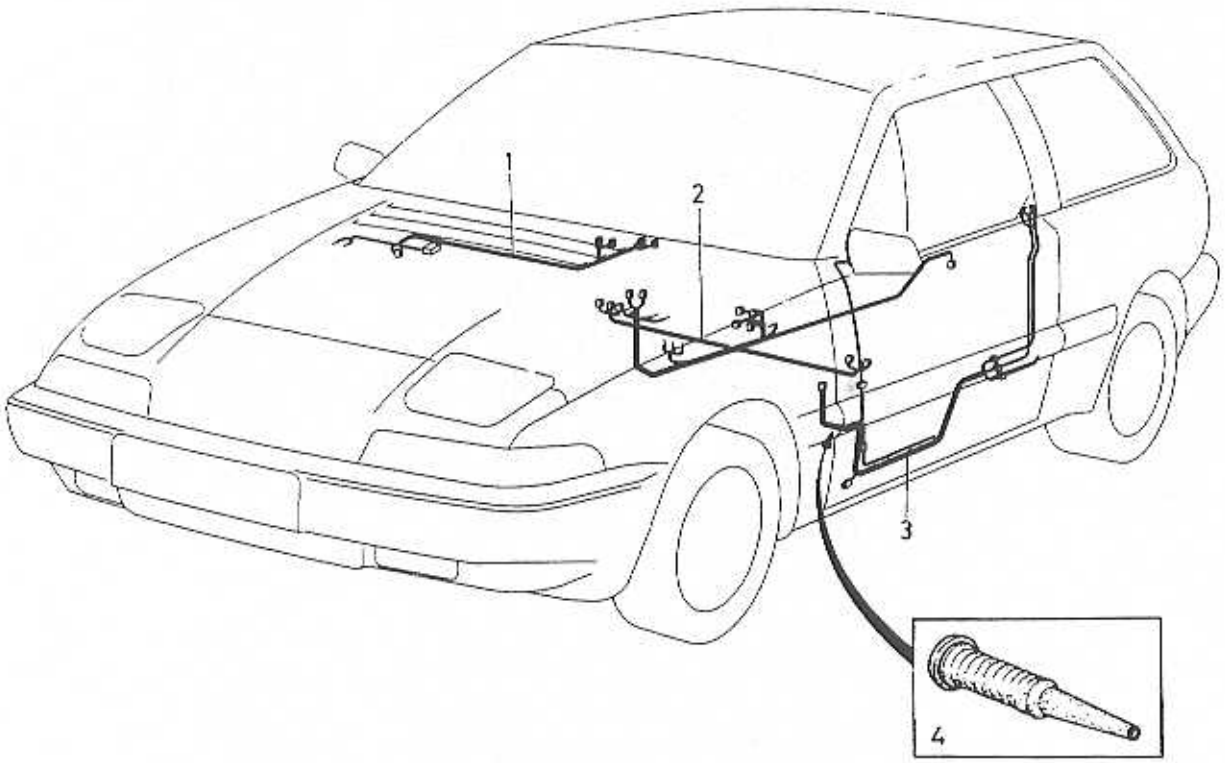

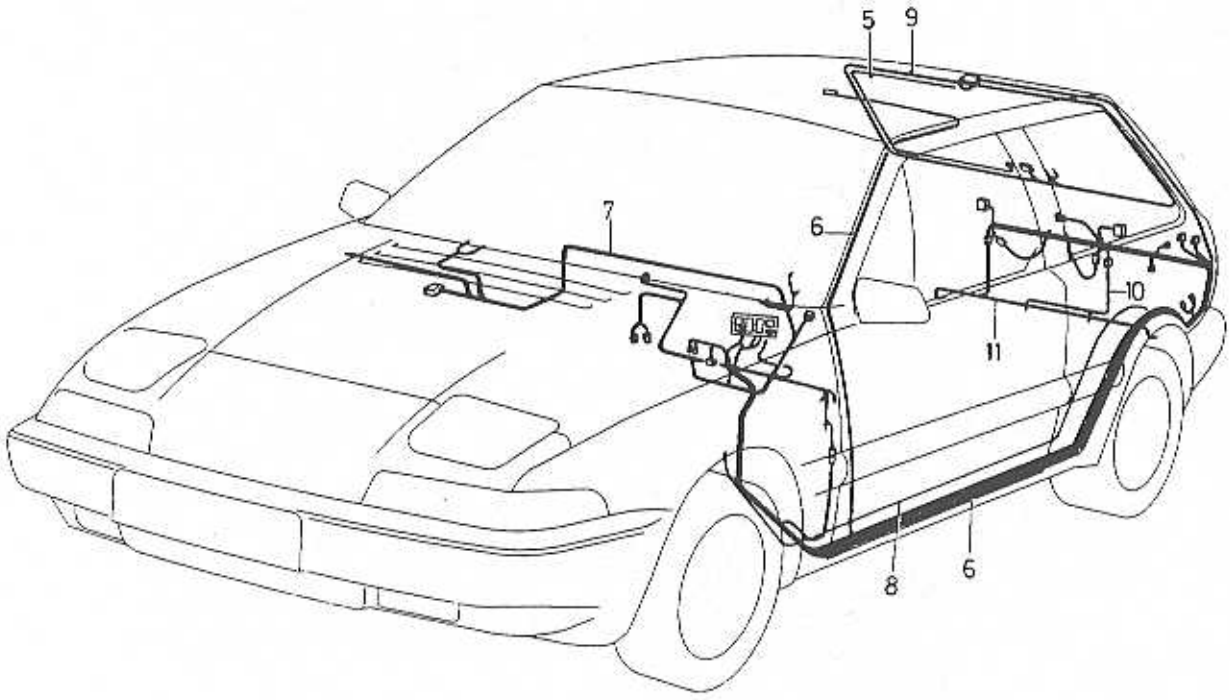

VOLVO PARTS
1037 18775

A	1992
B	1993
C	1994
D	1995-
E	

CABLE HARNESS
TRIM, REAR DOORS

LEDNINGSMATTA
INREDNING, BAKRE DÖRRAR

Group / Grupp 37

Page / Sida 297

1992- R.H.D.

Fig	Part No. / Artikelnummer	Quantity / Antal A	B	C	D	E	PS	Description	Benämning	Notes / Anmärkning	SR
1		-	-	-	-	-		Heater unit	Bilvärmare		
	3456103-5	1	-	-	-	-		·Cable harness	·Ledningsmatta		5
	3460185-6	-	1	1	1	-		·Cable harness	·Ledningsmatta		5
	3459641-1	1	-	-	-	-		·Cable harness	·Ledningsmatta	EP,FP.	5
	3465596-9	-	1	1	1	-		·Cable harness	·Ledningsmatta	EP,FP.	5
	3459642-9	1	-	-	-	-		·Cable harness	·Ledningsmatta	TURBO.	5
	3465198-4	-	1	1	1	-		·Cable harness	·Ledningsmatta	TURBO.	5
2		-	-	-	-	-		Tunnel tray	Tunnelfack		
	3456915-2	1	-	-	-	-		·Cable harness	·Ledningsmatta		5
	3465594-4	-	1	-	-	-		·Cable harness	·Ledningsmatta		5
	3468347-4	-	-	1	1	-		·Cable harness	·Ledningsmatta		5
3		-	-	-	-	-		Door	Dörr		
	3466802-0	1	1	1	1	-		·Cable harness driver's side	·Ledningsmatta förarsida	(3456916)	5
	3466803-8	1	1	1	1	-		·Cable harness passenger's side	·Ledningsmatta passagerarsida	(3457841)	5
4	3413158-1	1	1	1	1	-		Bellows	Bälg		5
5		-	-	-	-	-		Brake lamp	Bromslykta		
	3466814-5	1	1	1	1	-		·Cable harness	·Ledningsmatta	(3456106)	5
6		-	-	-	-	-		Rear	Bakre		
	3466809-5	1	-	-	-	-		·Cable harness	·Ledningsmatta	(3456914)	5
	3459373-1	-	1	-	-	-		·Cable harness	·Ledningsmatta		5
	3467829-2	-	-	1	1	-		·Cable harness	·Ledningsmatta		5
7		-	-	-	-	-		Dashboard	Instrumentbräda		
	3464221-5	1	1	1	1	-		·Cable harness	·Ledningsmatta	CH -577283	5
	3466764-2	1	1	1	1	-		·Cable harness	·Ledningsmatta	CH 577284-580999	5
	3465196-8	-	1	-	-	-		·Cable harness	·Ledningsmatta		5
	3465565-4	-	-	1	-	-		·Cable harness	·Ledningsmatta		5
	3474183-5	-	-	-	1	-		·Cable harness	·Ledningsmatta		5
	3447234-0	1	-	-	-	-		·Cable harness earth	·Ledningsmatta jord		5
8		-	-	-	-	-		ABS	ABS		
	3466785-7	1	-	-	-	-		·Cable harness	·Ledningsmatta	(3464474)	5
	3467745-0	-	1	1	-	-		·Cable harness	·Ledningsmatta		5
	3474180-1	-	-	-	1	-		·Cable harness	·Ledningsmatta		5
9		-	-	-	-	-		Boot lid, tailgate	Baklucka		
	3449998-8	1	1	1	1	-		·Cable harness	·Ledningsmatta		5
10		-	-	-	-	-		Sign lighting	Skyltbelysning		
	3417262-7	1	1	1	1	-		·Cable harness	·Ledningsmatta		5
11		-	-	-	-	-		Foglamp	Dimljus		
	3461718-3	1	1	1	1	-		·Cable harness	·Ledningsmatta		5

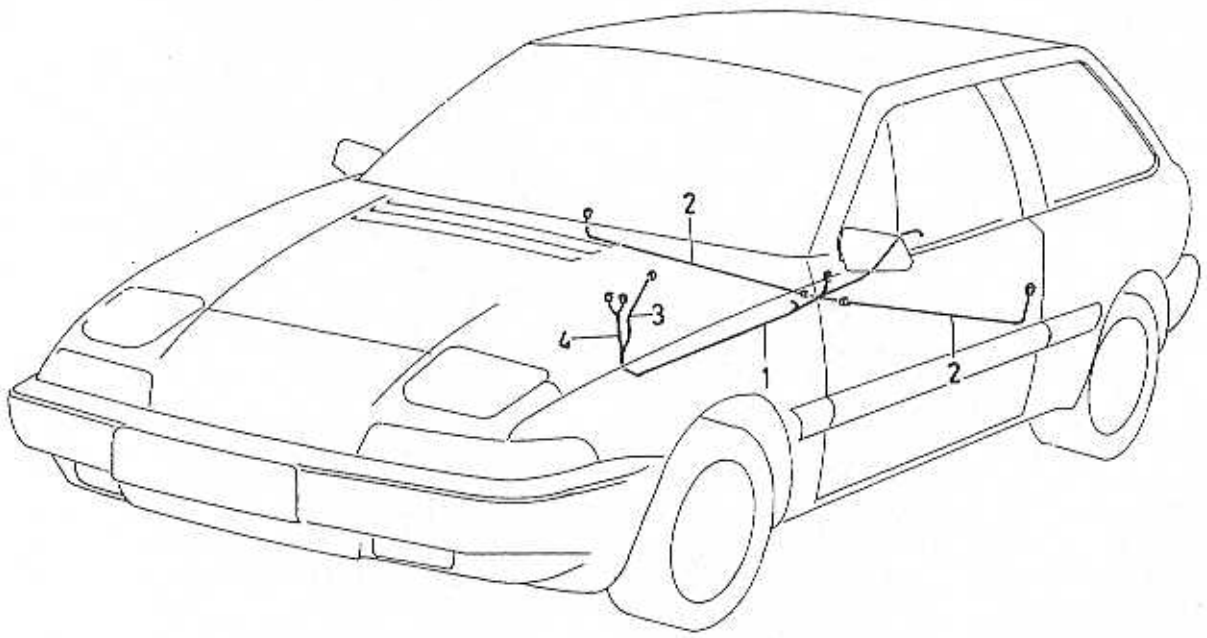

VOLVO PARTS
1037 18642

A B C D E		CABLE HARNESS SRS	LEDNINGSMATTA SRS	Group Grupp 37 Page Sida 299

Fig	Part No. Artikelnummer	Quantity / Antal A	B	C	D	E	PS	Description	Benämning	Notes Anmärkning	SR
1	3456486-4	1	-	-	-	-		Cable harness	Ledningsmatta	CH -573099	5
	3468549-5	1	-	-	-	-		Cable harness	Ledningsmatta	CH 573100-582847 (3464078)	3
	3468549-5	1	-	-	-	-		Cable harness	Ledningsmatta	CH 582848-586299	3
2	3459644-5	1	-	-	-	-		Cable harness	Ledningsmatta		5
3	3457617-3	1	-	-	-	-		Cable harness	Ledningsmatta	CH -577283 (3464079)	5
	3466811-1	1	-	-	-	-		Cable harness	Ledningsmatta	CH 577284-586299	5
	3467279-0	1	-	-	-	-		Cable harness	Ledningsmatta	CH 586300-	5
4	3457842-7	1	-	-	-	-		Cable harness	Ledningsmatta		5

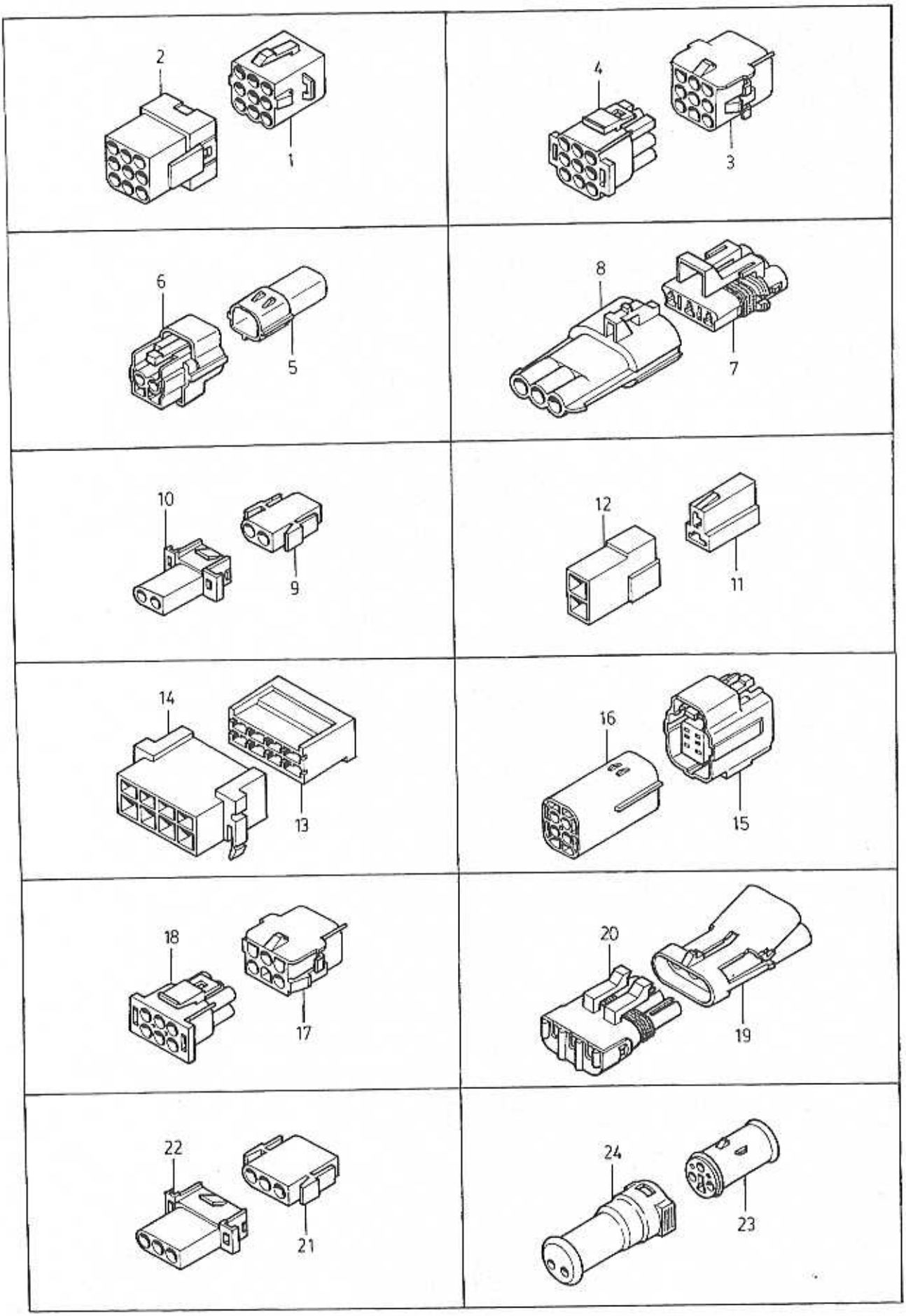

VOLVO PARTS
1037 18721

A
B
C
D
E

CONTACTS AND CABLE TERMINALS
KONTAKTDON OCH LEDNINGSSKOR

Group / Grupp 37
Page / Sida 301

Fig	Part No. / Artikelnummer	Quantity / Antal A	B	C	D	E	P S	Description	Benämning	Notes / Anmärkning	S R
1	948294-4	1	-	-	-	-		Socket housing	Hylsisolator	(3120165)	2
	948293-6	9	-	-	-	-		Cable terminal	Ledningssko	(965822)	1
2	3920946-5	1	-	-	-	-		Connector	Förbindningsstycke		3
	(965824)	9	-	-	-	-	SP	Cable terminal	Ledningssko		1
3	3122358-9	1	-	-	-	-		Connector	Förbindningsstycke		3
	3273903-9	9	-	-	-	-		Cable terminal	Ledningssko		2
4	3122357-1	1	-	-	-	-		Connector	Förbindningsstycke		3
	3273902-1	9	-	-	-	-		Cable terminal	Ledningssko		2
5	3921699-9	1	-	-	-	-		Connector	Förbindningsstycke		3
	3923306-9	2	-	-	-	-		Cable terminal	Ledningssko		3
6	3921703-9	1	-	-	-	-		Connector	Förbindningsstycke		3
	3923307-7	2	-	-	-	-		Cable terminal	Ledningssko		3
7	3923190-7	1	-	-	-	-		Connector	Förbindningsstycke		3
	3923154-3	3	-	-	-	-		Cable terminal	Ledningssko		3
8	3923191-5	1	-	-	-	-		Connector	Förbindningsstycke		3
	3923155-0	3	-	-	-	-		Cable terminal	Ledningssko		3
9	948996-4	1	-	-	-	-		Socket housing	Hylsisolator	(3282431)	2
	948293-6	2	-	-	-	-		Cable terminal	Ledningssko	(965822)	1
10	948995-6	1	-	-	-	-		Pin housing	Stiftisolator	(3122124)	3
	(965824)	2	-	-	-	-	SP	Cable terminal	Ledningssko		1
11	964167-1	1	-	-	-	-		Receptacle housing	Hylsisolator		5
	973149-8	2	-	-	-	-		Cable terminal	Ledningssko	(949400)	1
12	964166-3	1	-	-	-	-		Tab housing	Stiftisolator		2
	949490-7	2	-	-	-	-		Cable terminal	Ledningssko		1
13	3120278-1	1	-	-	-	-		Connector	Förbindningsstycke		3
	3298717-4	4	-	-	-	-		Cable terminal	Ledningssko		6
	3298723-2	4	-	-	-	-		Cable terminal	Ledningssko		3
14	3122270-6	1	-	-	-	-		Connector	Förbindningsstycke		3
	949490-7	1	-	-	-	-		Cable terminal	Ledningssko		1
	3122500-6	4	-	-	-	-		Cable terminal	Ledningssko		3
15	3921747-6	1	-	-	-	-		Connector	Förbindningsstycke		3
	3923307-7	4	-	-	-	-		Cable terminal	Ledningssko		3
16	3921749-2	1	-	-	-	-		Connector	Förbindningsstycke		3
	3923306-9	4	-	-	-	-		Cable terminal	Ledningssko		3
17	3273905-4	1	-	-	-	-		Connector	Förbindningsstycke		2
	3273903-9	6	-	-	-	-		Cable terminal	Ledningssko		2
18	3273904-7	1	-	-	-	-		Connector	Förbindningsstycke		2
	3273902-1	6	-	-	-	-		Cable terminal	Ledningssko		2
19	3921890-4	1	-	-	-	-		Connector	Förbindningsstycke		3
	3922307	3	-	-	-	-	OP	Cable terminal	Ledningssko		3
20	3122220-1	1	-	-	-	-		Connector	Förbindningsstycke		3
	3122306-8	3	-	-	-	-		Cable terminal	Ledningssko		3
21	948296-9	1	-	-	-	-		Socket housing	Hylsisolator		4
	948293-6	3	-	-	-	-		Cable terminal	Ledningssko	(965822)	1
22	948297-7	1	-	-	-	-		Pin housing	Stiftisolator		3
	(965824)	3	-	-	-	-	SP	Cable terminal	Ledningssko		1
23	3922353-2	1	-	-	-	-		Connector	Anslutning	(3122311)	3
	3122347-2	2	-	-	-	-		Cable terminal	Ledningssko		3
24	3122355-5	1	-	-	-	-		Connector	Anslutning	(3122352)(3120306)	3
	3120591-7	2	-	-	-	-		Cable terminal	Ledningssko		3

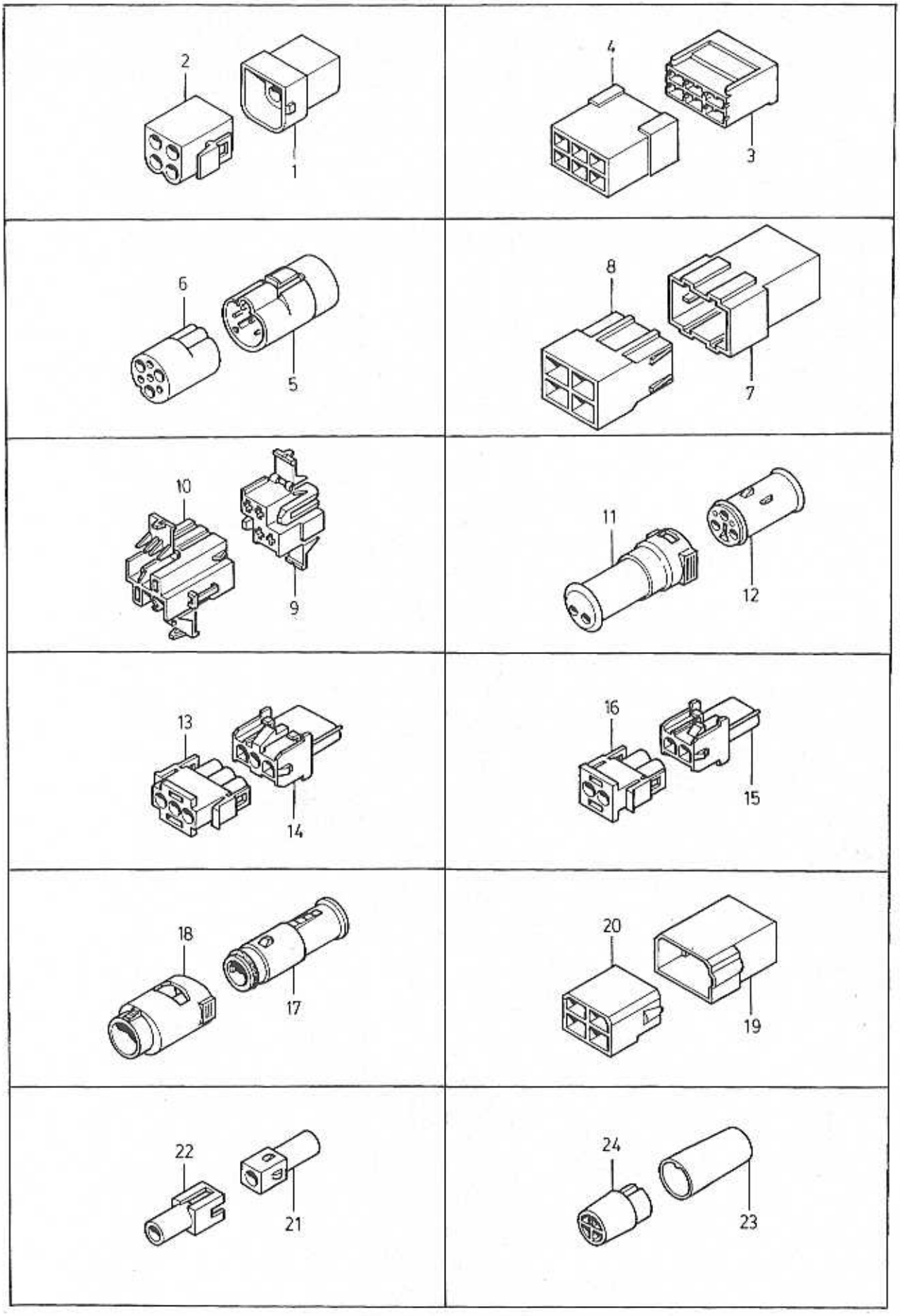

VOLVO PARTS
1037 18722

A
B
C
D
E

CONTACTS
AND CABLE TERMINALS

KONTAKTDON
OCH LEDNINGSSKOR

Group
Grupp
37

Page
Sida
303

Fig	Part No. Artikelnummer	Quantity / Antal A	B	C	D	E	PS	Description	Benämning	Notes Anmärkning	SR
1	1307053-7	1	-	-	-	-		Pin housing	Stiftisolator	(3921162)	2
	965825-3	4	-	-	-	-		Cable terminal	Ledningssko		1
2	*3922108*	1	-	-	-	-	OP	Connector	Förbindningsstycke		3
	948293-6	4	-	-	-	-		Cable terminal	Ledningssko	(965822)	1
3	3120277-3	1	-	-	-	-		Connector	Förbindningsstycke		3
	3298717-4	6	-	-	-	-		Cable terminal	Ledningssko		6
4	3200626-4	1	-	-	-	-		Connector	Förbindningsstycke		3
	3120642-8	2	-	-	-	-		Cable terminal	Ledningssko		3
	949490-7	4	-	-	-	-		Cable terminal	Ledningssko		1
5	3122321-7	1	-	-	-	-		Insulator	Isolator		3
	965825-3	3	-	-	-	-		Cable terminal	Ledningssko		1
	3120591-7	3	-	-	-	-		Cable terminal	Ledningssko	(3120590)	3
6	3122322-5	1	-	-	-	-		Connector	Förbindningsstycke		3
	948293-6	3	-	-	-	-		Cable terminal	Ledningssko	(965822)	1
	948289-4	3	-	-	-	-		Cable terminal	Ledningssko		2
	3122347-2	3	-	-	-	-		Cable terminal	Ledningssko		3
7	3120353-2	1	-	-	-	-		Connector	Förbindningsstycke		3
	3122521-2	4	-	-	-	-		Cable terminal	Ledningssko		3
8	3120354-0	1	-	-	-	-		Connector	Förbindningsstycke		3
	3273644-9	4	-	-	-	-		Cable terminal	Ledningssko		2
9	968389-7	1	-	-	-	-		Tab housing	Stiftisolator		3
	3121089-1	4	-	-	-	-		Nipple	Nippel		3
10	968388-9	1	-	-	-	-		Receptacle housing	Hylsisolator		3
	3921985-2	1	-	-	-	-		Cable terminal	Ledningssko		3
11	3122355-5	1	-	-	-	-		Connector	Anslutning	(3122352)(3120306)	3
	3120591-7	3	-	-	-	-		Cable terminal	Ledningssko		3
12	3122351-4	1	-	-	-	-		Connector	Förbindningsstycke		3
	3122347-2	3	-	-	-	-		Cable terminal	Ledningssko		3
13	3122208-6	1	-	-	-	-		Connector	Förbindningsstycke		3
	3273902-1	3	-	-	-	-		Cable terminal	Ledningssko		2
14	3122209-4	1	-	-	-	-		Connector	Förbindningsstycke		3
	3273903-9	3	-	-	-	-		Cable terminal	Ledningssko		2
15	3201124-9	1	-	-	-	-		Connector	Förbindningsstycke		3
	3273903-9	2	-	-	-	-		Cable terminal	Ledningssko		2
16	3122267-2	1	-	-	-	-		Connector	Förbindningsstycke		3
	3273902-1	2	-	-	-	-		Cable terminal	Ledningssko		2
17	3122465-2	1	-	-	-	-		Connector	Förbindningsstycke		3
	3122301-9	1	-	-	-	-		Cable terminal	Ledningssko		3
18	3922466-2	1	-	-	-	-		Connector	Anslutning		3
	3122134-4	1	-	-	-	-		Cable terminal	Ledningssko		3
19	948855-2	1	-	-	-	-		Tab housing	Stiftisolator		3
	949490-7	4	-	-	-	-		Cable terminal	Ledningssko		1
20	3580010-1	1	-	-	-	-		Connector	Anslutning		6
	973150-6	4	-	-	-	-		Cable terminal	Ledningssko	(949489)	1
21	3921303-8	1	-	-	-	-		Connector	Förbindningsstycke		3
	3273902-1	1	-	-	-	-		Cable terminal	Ledningssko		2
22	3921304-6	1	-	-	-	-		Connector	Förbindningsstycke		3
	3273903-9	1	-	-	-	-		Cable terminal	Ledningssko		2
23	945829-0	1	-	-	-	-		Socket housing	Hylsisolator	(3279732)	3
	946038-7	4	-	-	-	-		Cable terminal	Ledningssko	(978924)	1
24	945828-2	1	-	-	-	-		Pin housing	Stiftisolator	(3122111)	3
	946041-1	4	-	-	-	-		Cable terminal	Ledningssko		1

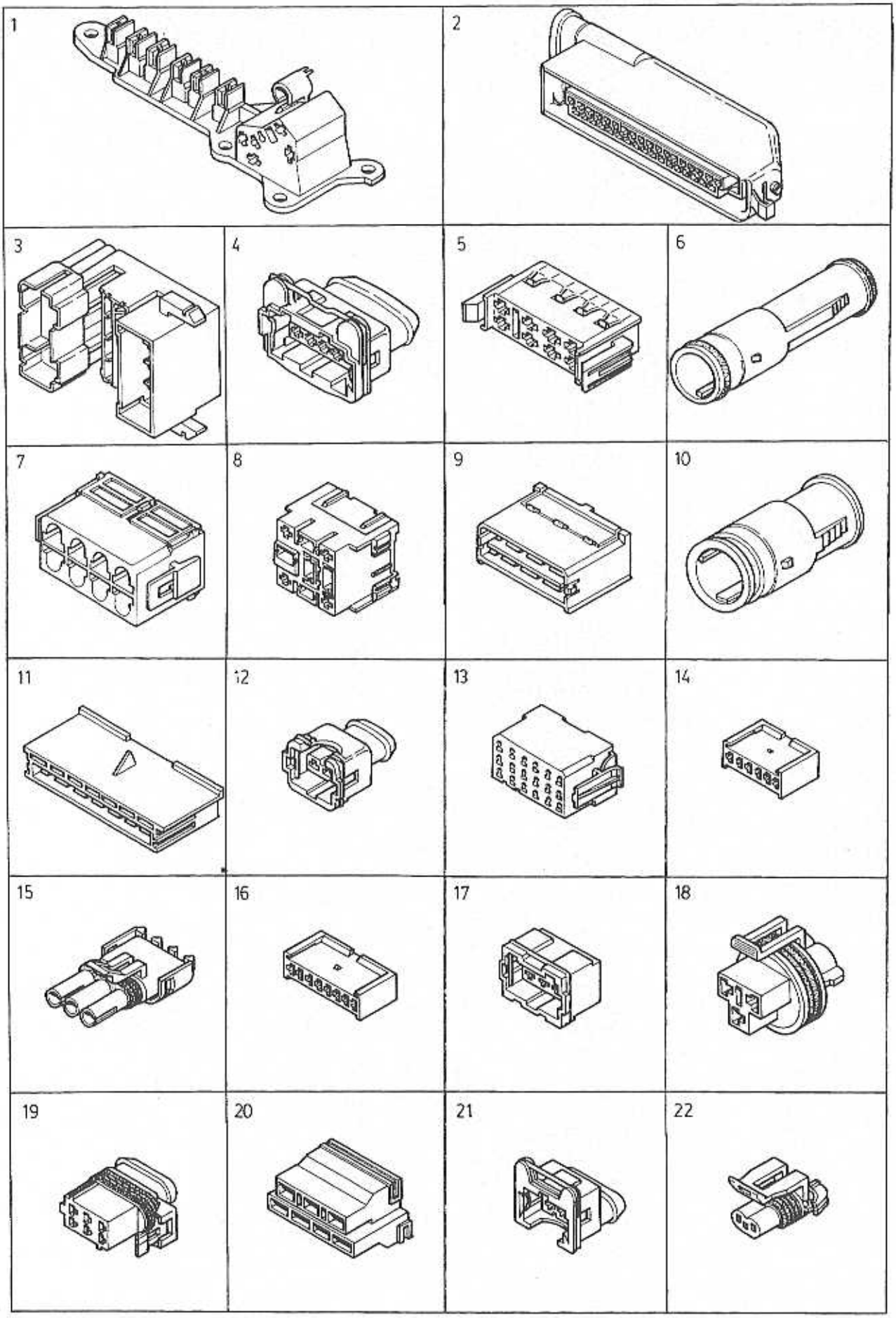

VOLVO PARTS
1037 18723

A
B
C
D
E

CONTACTS
AND CABLE TERMINALS

KONTAKTDON
OCH LEDNINGSSKOR

Group
Grupp
37

Page
Sida
305

Fig	Part No. Artikelnummer	Quantity / Antal A	B	C	D	E	PS	Description	Benämning	Notes Anmärkning	SR
1	3122262-3	1	-	-	-	-		Connector	Förbindningsstycke		3
	(949201)	1	-	-	-	-	SP	Cable terminal	Ledningssko		1
	973149-8	1	-	-	-	-		Cable terminal	Ledningssko	(949400)	1
	979002-3	2	-	-	-	-		Cable terminal	Ledningssko	(965110)	2
2	3122085-8	1	-	-	-	-		Connector	Förbindningsstycke		3
	978257-4	31	-	-	-	-		Cable terminal	Ledningssko	(946640)	2
3	3122482-7	1	-	-	-	-		Connector	Förbindningsstycke		3
	3120591-7	16	-	-	-	-		Cable terminal	Ledningssko	(3120590)	3
	949490-7	8	-	-	-	-		Cable terminal	Ledningssko	(3122271)	1
	3298717-4	8	-	-	-	-		Cable terminal	Ledningssko		6
4	3921085-1	1	-	-	-	-		Connector	Förbindningsstycke		3
	978257-4	5	-	-	-	-		Cable terminal	Ledningssko	(946640)	2
5	3122516-2	1	-	-	-	-		Connector	Förbindningsstycke		3
	979001-5	8	-	-	-	-		Cable terminal	Ledningssko	(947588)	2
6	3121342-4	1	-	-	-	-		Connector	Anslutning		3
	3120591-7	4	-	-	-	-		Cable terminal	Ledningssko		3
7	967808-7	1	-	-	-	-		Socket housing	Hylsisolator	(3923230)	6
	948293-6	8	-	-	-	-		Cable terminal	Ledningssko	(965822)	1
8	3121499-2	1	-	-	-	-		Connector	Förbindningsstycke		3
	3298717-4	4	-	-	-	-		Cable terminal	Ledningssko		6
9	3122491-8	1	-	-	-	-		Connector	Förbindningsstycke		3
	979001-5	8	-	-	-	-		Cable terminal	Ledningssko	(947588)	2
10	3122264-9	1	-	-	-	-		Connector	Förbindningsstycke		3
	3122301-9	8	-	-	-	-		Cable terminal	Ledningssko		3
11	3120366-4	1	-	-	-	-		Connector	Förbindningsstycke		3
	979001-5	7	-	-	-	-		Cable terminal	Ledningssko	(947588)	2
12	3122217-7	1	-	-	-	-		Connector	Förbindningsstycke		3
	978257-4	2	-	-	-	-		Cable terminal	Ledningssko	(946640)	2
13	3122495-9	1	-	-	-	-		Connector	Förbindningsstycke		3
	3122496-7	18	-	-	-	-		Cable terminal	Ledningssko		3
14	3122290-4	1	-	-	-	-		Connector	Förbindningsstycke		3
	3922417-5	6	-	-	-	-		Cable terminal	Ledningssko		3
15	3122219-3	1	-	-	-	-		Connector	Förbindningsstycke		3
	3122222-7	3	-	-	-	-		Connector	Förbindningsstycke		3
16	3122416-5	1	-	-	-	-		Connector	Förbindningsstycke		3
	3922417-5	8	-	-	-	-		Cable terminal	Ledningssko		3
17	3122258-1	1	-	-	-	-		Connector	Förbindningsstycke		3
	978257-4	3	-	-	-	-		Cable terminal	Ledningssko	(946640)	2
18	3923252-5	1	-	-	-	-		Connector	Förbindningsstycke		3
	3923261-6	3	-	-	-	-		Cable terminal	Ledningssko		3
19	3921803-7	1	-	-	-	-		Connector	Förbindningsstycke		3
	3920544-8	6	-	-	-	-		Cable terminal	Ledningssko		3
20	3121456-2	1	-	-	-	-		Connector	Förbindningsstycke		3
	3298717-4	7	-	-	-	-		Cable terminal	Ledningssko	(3200498)	6
21	3921083-6	1	-	-	-	-		Connector	Förbindningsstycke		3
	978257-4	2	-	-	-	-		Cable terminal	Ledningssko	(946640)	2
22	3921730-2	1	-	-	-	-		Connector	Förbindningsstycke		3
	3923248-3	2	-	-	-	-		Cable terminal	Ledningssko		3

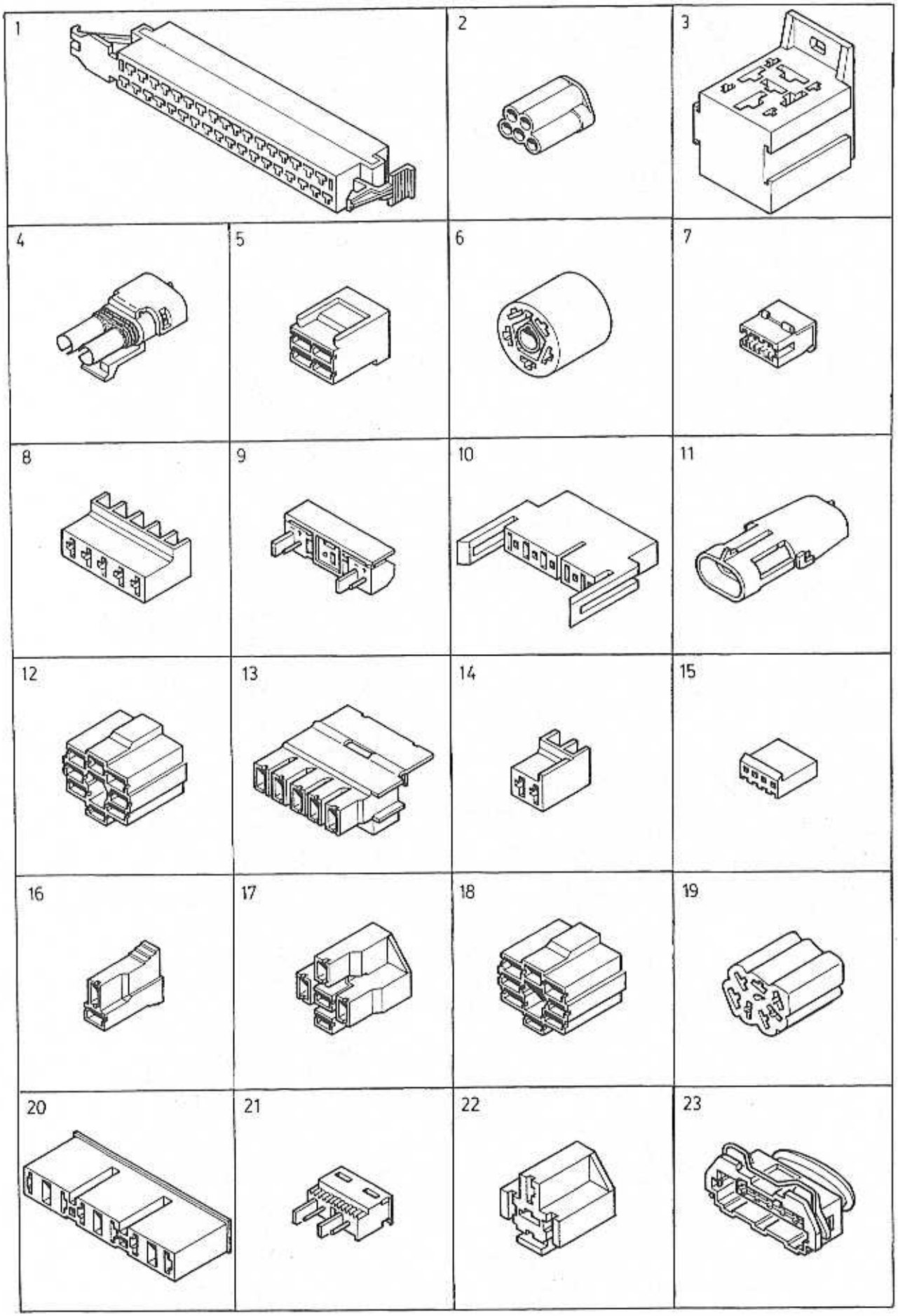

VOLVO PARTS
1037 18724

A
B
C
D
E

CONTACTS
AND CABLE TERMINALS

KONTAKTDON
OCH LEDNINGSSKOR

Group
Grupp
37

Page
Sida
307

Fig	Part No. Artikelnummer	Quantity / Antal A	B	C	D	E	PS	Description	Benämning	Notes Anmärkning	SR
1	3120376-3	1	-	-	-	-		Connector	Förbindningsstycke		3
	978257-4	35	-	-	-	-		Cable terminal	Ledningssko	(946640)	2
2	3122272-2	1	-	-	-	-		Connector	Förbindningsstycke		3
	946038-7	5	-	-	-	-		Cable terminal	Ledningssko		1
3	3560124-4	1	-	-	-	-		Socket housing	Hylsisolator		2
	973150-6	3	-	-	-	-		Cable terminal	Ledningssko	(949489)	1
	948189-6	2	-	-	-	-		Cable terminal	Ledningssko	(3122268)	2
	3273644-9	2	-	-	-	-		Cable terminal	Ledningssko		2
4	3122480-1	1	-	-	-	-		Connector	Förbindningsstycke		3
	3122306-8	2	-	-	-	-		Cable terminal	Ledningssko		3
5	3120276-5	1	-	-	-	-		Connector	Förbindningsstycke		3
	3298717-4	2	-	-	-	-		Cable terminal	Ledningssko		6
	3298723-2	2	-	-	-	-		Cable terminal	Ledningssko		3
6	3200597-7	1	-	-	-	-		Connector	Förbindningsstycke		3
	973149-8	3	-	-	-	-		Cable terminal	Ledningssko	(949400)	1
7	3122419-9	1	-	-	-	-		Insulator	Isolator		3
	3122420-7	3	-	-	-	-		Cable terminal	Ledningssko		3
8	3121448-9	1	-	-	-	-		Connector	Förbindningsstycke	(3122414)	3
	3922417-5	8	-	-	-	-		Cable terminal	Ledningssko		3
9	3343360-8	1	-	-	-	-		Plug kit	Pluggsats		4
10	3122340-7	1	-	-	-	-		Connector	Förbindningsstycke		2
	3922341-7	5	-	-	-	-		Cable terminal	Ledningssko		3
11	3122304-3	1	-	-	-	-		Connector	Förbindningsstycke		3
	3122222-7	2	-	-	-	-		Connector	Förbindningsstycke		3
12	3414380-0	1	-	-	-	-		Connector	Förbindningsstycke		3
	3298717-4	7	-	-	-	-		Cable terminal	Ledningssko		6
13	3121448-9	1	-	-	-	-		Connector	Förbindningsstycke		3
	3298717-4	3	-	-	-	-		Cable terminal	Ledningssko	(3200498)	6
	3298723-2	3	-	-	-	-		Cable terminal	Ledningssko		3
14	3120833-3	1	-	-	-	-		Connector	Förbindningsstycke		3
	3922415-9	2	-	-	-	-		Cable terminal	Ledningssko		3
15	3121452-1	1	-	-	-	-		Connector	Förbindningsstycke		3
	3921816-9	4	-	-	-	-		Cable terminal	Ledningssko		3
16	3298715-8	1	-	-	-	-		Socket housing	Hylsisolator		2
	3298717-4	2	-	-	-	-		Cable terminal	Ledningssko		6
17	3298714-1	1	-	-	-	-		Connector	Förbindningsstycke		2
	3298717-4	5	-	-	-	-		Cable terminal	Ledningssko		6
18	3122493-4	1	-	-	-	-		Connector	Förbindningsstycke		3
	979002-3	6	-	-	-	-		Cable terminal	Ledningssko	(965110)	2
19	1307600-5	1	-	-	-	-		Socket housing	Hylsisolator		3
	973150-6	2	-	-	-	-		Cable terminal	Ledningssko	(949489)	1
20	*3121234*	1	-	-	-	-	OP	Connector	Förbindningsstycke		3
	973149-8	4	-	-	-	-		Cable terminal	Ledningssko	(949400)	1
21	3921379-8	1	-	-	-	-		Connector	Förbindningsstycke		3
22	3107742-3	1	-	-	-	-		Connector	Anslutning		2
	973150-6	5	-	-	-	-		Cable terminal	Ledningssko	(949489)	1
23	978151-9	1	-	-	-	-		Receptacle housing	Hylsisolator	(967570)	3
	978257-4	6	-	-	-	-		Cable terminal	Ledningssko	(946640)	2

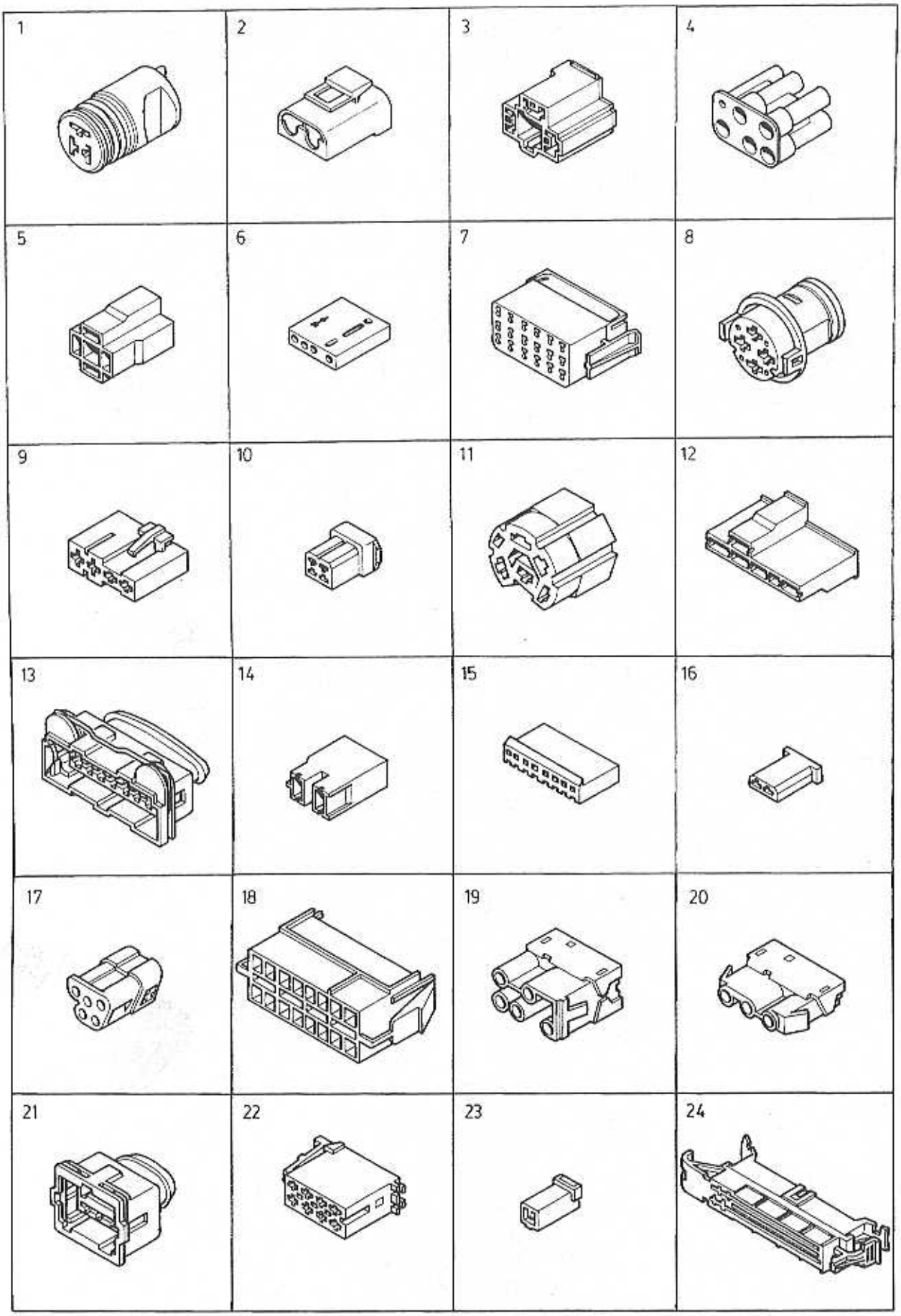

VOLVO PARTS
1037 18824

A
B
C
D
E

CONTACTS
AND CABLE TERMINALS

KONTAKTDON
OCH LEDNINGSSKOR

Group
Grupp
37

Page
Sida
309

Fig	Part No. Artikelnummer	Quantity / Antal A	B	C	D	E	PS	Description	Benämning	Notes Anmärkning	SR
1	*3413612*	1	-	-	-	-	OP	Connector	Förbindningsstycke		3
	973150-6	3	-	-	-	-		Cable terminal	Ledningssko	(949489)	1
2	1307048-7	1	-	-	-	-		Socket housing	Hylsisolator		2
	948293-6	2	-	-	-	-		Cable terminal	Ledningssko	(965822)	1
3	3923240-0	1	-	-	-	-		Connector	Förbindningsstycke		3
	3923241-8	3	-	-	-	-		Cable terminal	Ledningssko		3
4	3120111-4	1	-	-	-	-		Connector	Förbindningsstycke		3
	948289-4	5	-	-	-	-		Cable terminal	Ledningssko		2
5	3205311-8	1	-	-	-	-		Connector	Förbindningsstycke		3
	3298723-2	4	-	-	-	-		Cable terminal	Ledningssko		3
6	3122488-4	1	-	-	-	-		Connector	Förbindningsstycke		3
	3122347-2	4	-	-	-	-		Cable terminal	Ledningssko	(3122348)	3
7	3122494-2	1	-	-	-	-		Connector	Förbindningsstycke		3
	3122496-7	18	-	-	-	-		Cable terminal	Ledningssko		3
8	3122549-3	1	-	-	-	-		Connector	Förbindningsstycke		3
	979001-5	4	-	-	-	-		Cable terminal	Ledningssko	(947588)	2
9	3921383-0	1	-	-	-	-		Connector	Förbindningsstycke		3
	978257-4	4	-	-	-	-		Cable terminal	Ledningssko	(946640)	2
10	3121425-7	1	-	-	-	-		Connector	Förbindningsstycke		3
	948189-6	4	-	-	-	-		Cable terminal	Ledningssko	(3122268)	2
11	3269408-5	1	-	-	-	-		Connector	Förbindningsstycke		2
	973149-8	3	-	-	-	-		Cable terminal	Ledningssko	(949400)	1
	973150-6	3	-	-	-	-		Cable terminal	Ledningssko	(949489)	1
12	3120361-5	1	-	-	-	-		Connector	Förbindningsstycke		3
	3298717-4	3	-	-	-	-		Cable terminal	Ledningssko		6
	3298723-2	1	-	-	-	-		Cable terminal	Ledningssko		3
13	3921086-9	1	-	-	-	-		Connector	Förbindningsstycke		3
	978257-4	7	-	-	-	-		Cable terminal	Ledningssko	(946640)	2
14	3122464-5	1	-	-	-	-		Connector	Förbindningsstycke		2
	3298717-4	2	-	-	-	-		Cable terminal	Ledningssko		6
15	3121226-9	1	-	-	-	-		Connector	Förbindningsstycke		3
	3921816-9	7	-	-	-	-		Cable terminal	Ledningssko		3
16	3120235-1	1	-	-	-	-		Connector	Förbindningsstycke		3
	948189-6	2	-	-	-	-		Cable terminal	Ledningssko	(3122268)	2
17	3923404-2	1	-	-	-	-		Connector	Förbindningsstycke		3
	948293-6	5	-	-	-	-		Cable terminal	Ledningssko	(965822)	1
18	3121318-4	1	-	-	-	-		Connector	Anslutning		3
	3121319-2	16	-	-	-	-		Cable terminal	Ledningssko		3
19	3923410-9	1	-	-	-	-		Connector	Förbindningsstycke		3
	948293-6	5	-	-	-	-		Cable terminal	Ledningssko	(965822)	1
20	3923411-7	1	-	-	-	-		Connector	Förbindningsstycke		3
	948293-6	5	-	-	-	-		Cable terminal	Ledningssko	(965822)	1
21	3921084-4	1	-	-	-	-		Connector	Förbindningsstycke		3
	978257-4	5	-	-	-	-		Cable terminal	Ledningssko	(946640)	2
22	3923347-3	1	-	-	-	-		Connector	Förbindningsstycke		3
	978257-4	6	-	-	-	-		Cable terminal	Ledningssko	(946640)	2
	965107-6	2	-	-	-	-		Cable terminal	Ledningssko		5
23	3921967-0	1	-	-	-	-		Connector	Förbindningsstycke		3
	3921965-4	2	-	-	-	-		Cable terminal	Ledningssko		3
24	3921992-8	1	-	-	-	-		Connector	Förbindningsstycke		3
	965107-6	4	-	-	-	-		Cable terminal	Ledningssko		5
	3921993-6	35	-	-	-	-		Cable terminal	Ledningssko		3

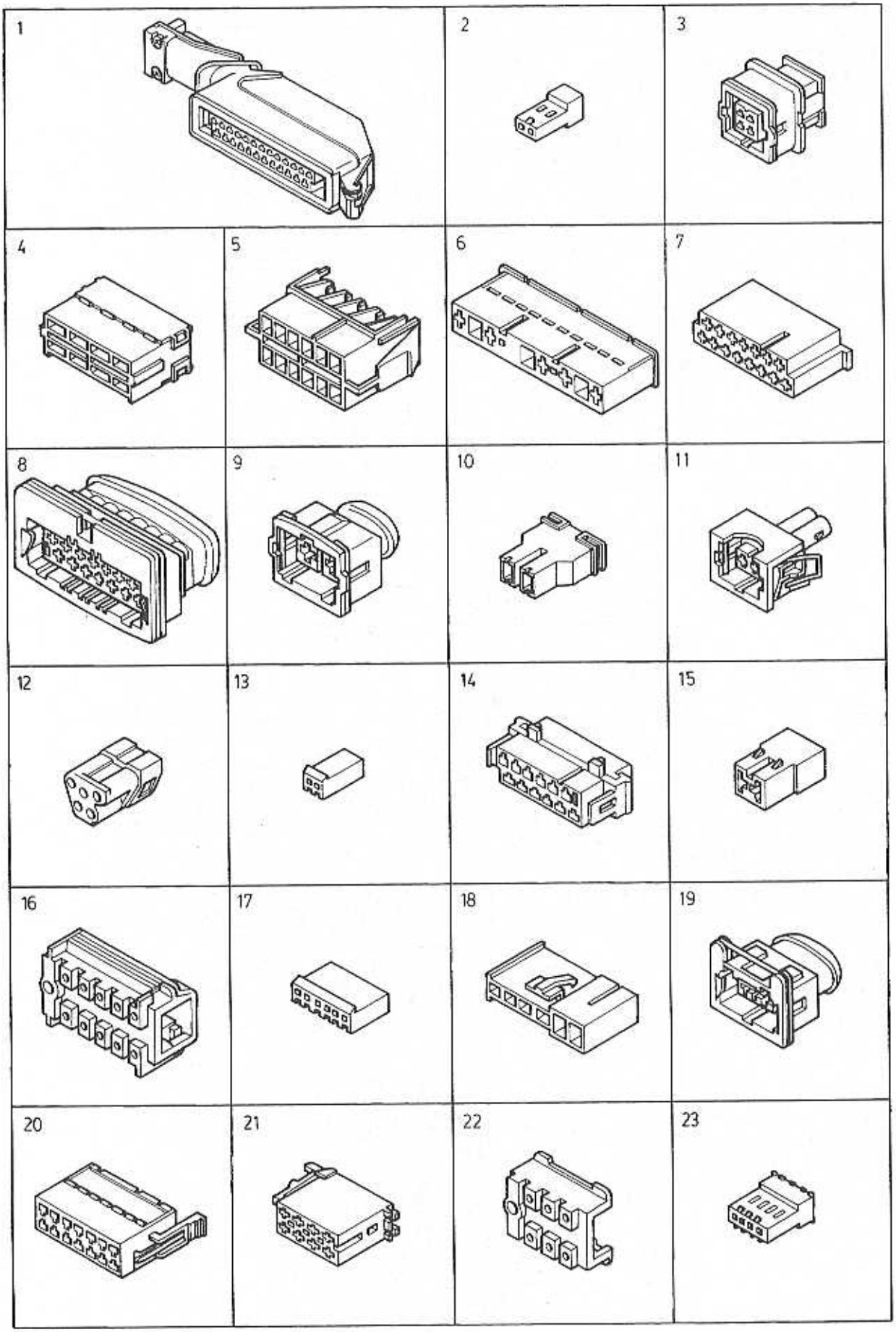
1
2
3
4
5
6
7
8
9
10
11
12
13
14
15
16
17
18
19
20
21
22
23

A
B
C
D
E

CONTACTS
AND CABLE TERMINALS

KONTAKTDON
OCH LEDNINGSSKOR

Group
Grupp
37

Page
Sida
311

Fig	Part No. Artikelnummer	Quantity / Antal A	B	C	D	E	PS	Description	Benämning	Notes Anmärkning	SR
1	3921305-3	1	-	-	-	-		Connector	Förbindningsstycke		3
	978257-4	25	-	-	-	-		Cable terminal	Ledningssko	(946640)	2
2	3923394-5	1	-	-	-	-		Connector	Förbindningsstycke		3
3	3921611-4	1	-	-	-	-		Connector	Förbindningsstycke		3
	3921985-2	4	-	-	-	-		Cable terminal	Ledningssko		3
4	3921515-7	1	-	-	-	-		Connector	Förbindningsstycke		3
	3298717-4	8	-	-	-	-		Cable terminal	Ledningssko	(3200498)	6
5	3121317-6	1	-	-	-	-		Connector	Anslutning		3
	3121319-2	12	-	-	-	-		Cable terminal	Ledningssko		3
6	3923315-0	1	-	-	-	-		Connector	Förbindningsstycke		3
	979002-3	25	-	-	-	-		Cable terminal	Ledningssko	(965110)	2
7	3921991-0	1	-	-	-	-		Connector	Förbindningsstycke		3
	978257-4	15	-	-	-	-		Cable terminal	Ledningssko	(946640)	2
8	3923205-3	1	-	-	-	-		Connector	Förbindningsstycke		3
	3923188-1	15	-	-	-	-		Cable terminal	Ledningssko		3
9	3921081-0	1	-	-	-	-		Connector	Förbindningsstycke		3
	3923322-6	2	-	-	-	-		Cable terminal	Ledningssko		3
10	3923242-6	1	-	-	-	-		Connector	Förbindningsstycke		3
	3298717-4	2	-	-	-	-		Cable terminal	Ledningssko		6
11	3923182-4	1	-	-	-	-		Connector	Förbindningsstycke		3
	3923188-1	2	-	-	-	-		Cable terminal	Ledningssko		3
12	3923405-9	1	-	-	-	-		Connector	Förbindningsstycke		3
	948293-6	5	-	-	-	-		Cable terminal	Ledningssko	(965822)	1
13	3923116-2	1	-	-	-	-		Connector	Förbindningsstycke		3
	3921816-9	2	-	-	-	-		Cable terminal	Ledningssko		3
14	3921990-2	1	-	-	-	-		Connector	Förbindningsstycke		3
	978257-4	8	-	-	-	-		Cable terminal	Ledningssko	(946640)	2
	965107-6	4	-	-	-	-		Cable terminal	Ledningssko		5
15	3922137-9	1	-	-	-	-		Connector	Förbindningsstycke		3
	973149-8	2	-	-	-	-		Cable terminal	Ledningssko	(949400)	1
16	3921459-8	1	-	-	-	-		Connector	Förbindningsstycke		3
	3921395-4	12	-	-	-	-		Cable terminal	Ledningssko		3
17	3921227-9	1	-	-	-	-		Connector	Förbindningsstycke		3
	3921816-9	6	-	-	-	-		Cable terminal	Ledningssko		3
18	3923074-3	1	-	-	-	-		Connector	Förbindningsstycke		3
	978257-4	8	-	-	-	-		Cable terminal	Ledningssko	(946640)	2
	979002-3	2	-	-	-	-		Cable terminal	Ledningssko	(965110)	2
19	3923036-2	1	-	-	-	-		Connector	Förbindningsstycke		3
	3921985-2	3	-	-	-	-		Cable terminal	Ledningssko		3
20	3923105-5	1	-	-	-	-		Connector	Förbindningsstycke		3
	3921985-2	14	-	-	-	-		Cable terminal	Ledningssko		3
21	3923346-5	1	-	-	-	-		Connector	Förbindningsstycke		3
	978257-4	6	-	-	-	-		Cable terminal	Ledningssko	(946640)	2
	965107-6	2	-	-	-	-		Cable terminal	Ledningssko		5
22	3921396-2	1	-	-	-	-		Connector	Förbindningsstycke		3
	3921395-4	8	-	-	-	-		Cable terminal	Ledningssko		3
23	3923291-3	1	-	-	-	-		Connector	Förbindningsstycke		3

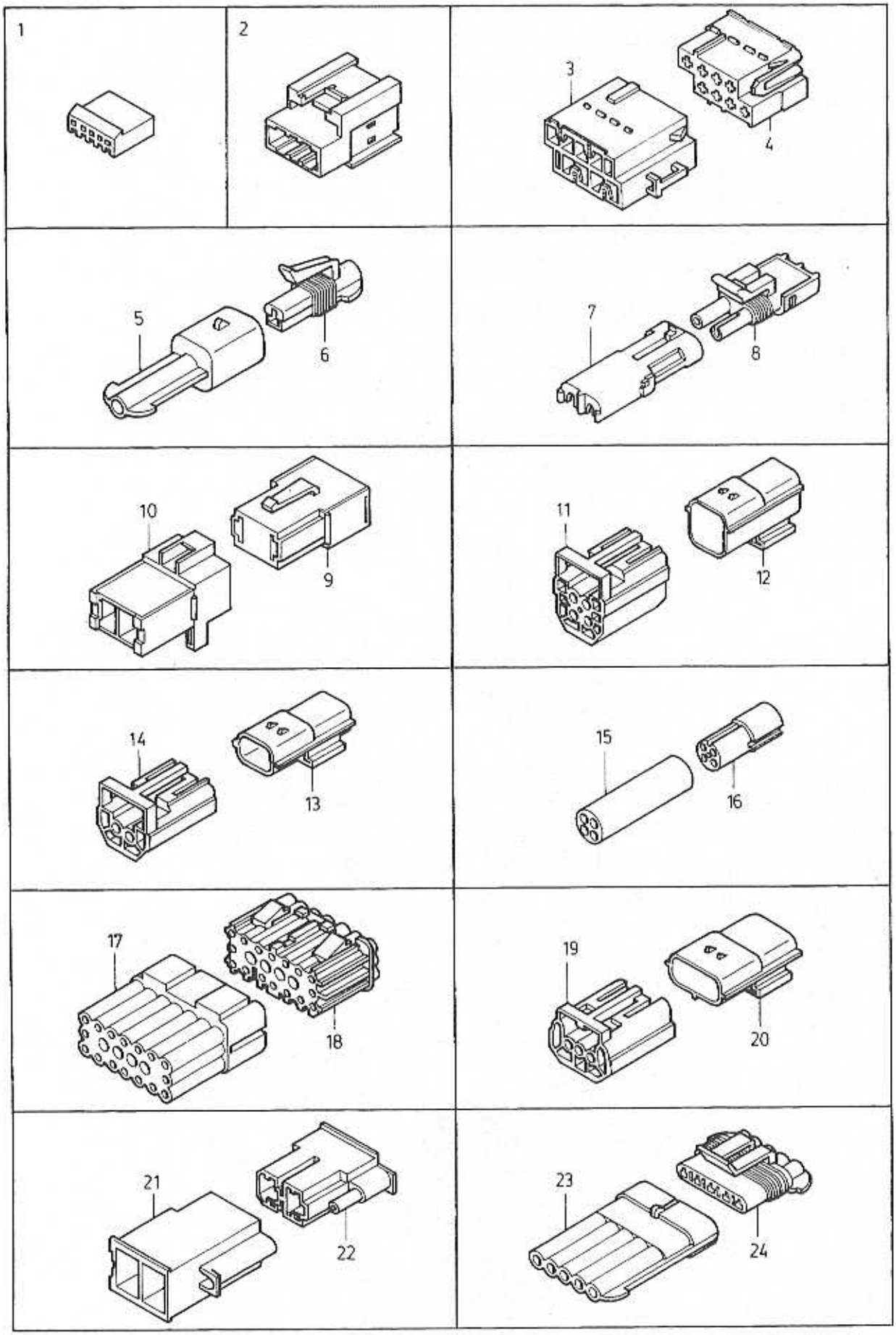
1
2
3
4
5
6
7
8
9
10
11
12
13
14
15
16
17
18
19
20
21
22
23
24

A
B
C
D
E

CONTACTS
AND CABLE TERMINALS

KONTAKTDON
OCH LEDNINGSSKOR

Group
Grupp
37

Page
Sida
313

Fig	Part No. Artikelnummer	Quantity / Antal A	B	C	D	E	PS	Description	Benämning	Notes Anmärkning	SR
1	3921755-9	1	-	-	-	-		Connector	Förbindningsstycke		3
	3921816-9	5	-	-	-	-		Cable terminal	Ledningssko		3
2	3921307-9	1	-	-	-	-		Connector	Förbindningsstycke		3
	3921323-6	2	-	-	-	-		Cable terminal	Ledningssko		3
3	3923371-3	1	-	-	-	-		Connector	Förbindningsstycke		3
	3121809-2	8	-	-	-	-		Terminal	Anslutningsstift		6
4	3923372-1	1	-	-	-	-		Connector	Förbindningsstycke		3
	978257-4	8	-	-	-	-		Cable terminal	Ledningssko	(946640)	2
5	3923150-1	1	-	-	-	-		Connector	Förbindningsstycke		3
	3923155-0	1	-	-	-	-		Cable terminal	Ledningssko		3
6	3923151-9	1	-	-	-	-		Connector	Förbindningsstycke		3
	3923154-3	1	-	-	-	-		Cable terminal	Ledningssko		3
7	3122221-9	1	-	-	-	-		Connector	Förbindningsstycke		6
	3922307	2	-	-	-	-	OP	Cable terminal	Ledningssko	(3122223)	3
8	3122303-5	1	-	-	-	-		Connector	Förbindningsstycke		3
	3122222-7	2	-	-	-	-		Connector	Förbindningsstycke		3
9	3923257-4	1	-	-	-	-		Connector	Förbindningsstycke		3
	3923258-2	2	-	-	-	-		Cable terminal	Ledningssko		3
10	3923260-8	1	-	-	-	-		Connector	Förbindningsstycke		3
	3122521-2	2	-	-	-	-		Cable terminal	Ledningssko		3
11	3923297-0	1	-	-	-	-		Connector	Förbindningsstycke		3
	3923307-7	4	-	-	-	-		Cable terminal	Ledningssko		3
12	3923298-8	1	-	-	-	-		Connector	Förbindningsstycke		3
	3923306-9	4	-	-	-	-		Cable terminal	Ledningssko		3
13	3921933-2	1	-	-	-	-		Connector	Förbindningsstycke		3
	3923306-9	2	-	-	-	-		Cable terminal	Ledningssko		3
14	3921930-8	1	-	-	-	-		Connector	Förbindningsstycke		3
	3923307-7	2	-	-	-	-		Cable terminal	Ledningssko		3
15	3921538-9	1	-	-	-	-		Connector	Förbindningsstycke		3
	3120591-7	4	-	-	-	-		Cable terminal	Ledningssko		3
16	3921539-7	1	-	-	-	-		Connector	Förbindningsstycke		3
	3122347-2	4	-	-	-	-		Cable terminal	Ledningssko		3
17	3122312-6	1	-	-	-	-		Connector	Förbindningsstycke		3
	(965824)	4	-	-	-	-	SP	Cable terminal	Ledningssko		1
18	3122313-4	1	-	-	-	-		Connector	Förbindningsstycke		3
	948293-6	4	-	-	-	-		Cable terminal	Ledningssko	(965822)	1
19	3923295-4	1	-	-	-	-		Connector	Förbindningsstycke		3
	3923307-7	3	-	-	-	-		Cable terminal	Ledningssko		3
20	3923296-2	1	-	-	-	-		Connector	Förbindningsstycke		3
	3923306-9	6	-	-	-	-		Cable terminal	Ledningssko		3
21	3921112-3	1	-	-	-	-		Connector	Förbindningsstycke		3
	3122521-2	2	-	-	-	-		Cable terminal	Ledningssko		3
22	3921113-1	1	-	-	-	-		Connector	Förbindningsstycke		3
	3273644-9	2	-	-	-	-		Cable terminal	Ledningssko		2
23	3923418-2	1	-	-	-	-		Connector	Förbindningsstycke		3
	3923250-9	5	-	-	-	-		Cable terminal	Ledningssko		3
24	3923419-0	1	-	-	-	-		Connector	Förbindningsstycke		3
	3923248-3	5	-	-	-	-		Cable terminal	Ledningssko		3

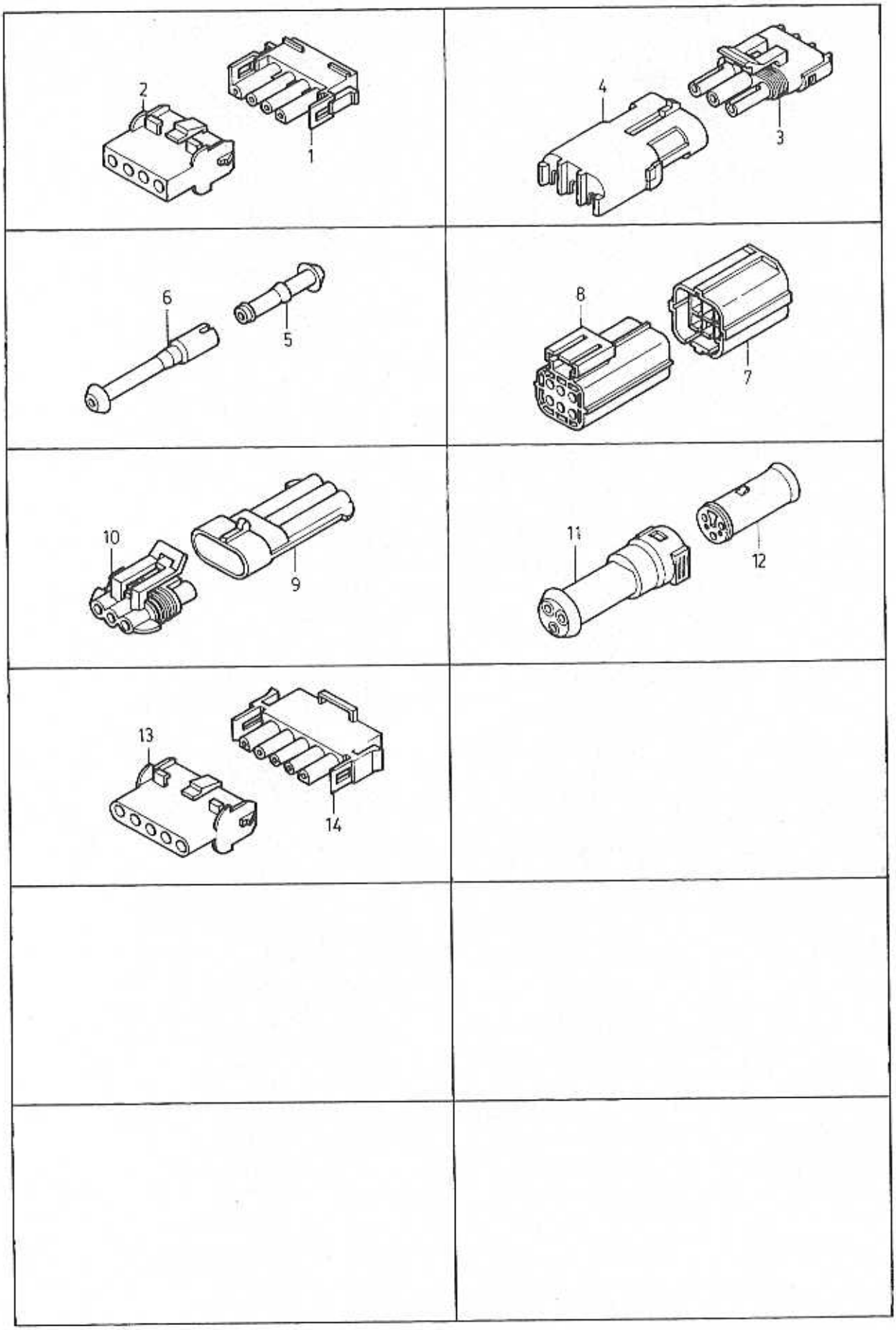
2
1
4
3
6
5
8
7
10
9
11
12
13
14

A
B
C
D
E

CONTACTS
AND CABLE TERMINALS

KONTAKTDON
OCH LEDNINGSSKOR

Group
Grupp
37

Page
Sida
315

Fig	Part No. Artikelnummer	Quantity / Antal					P S	Description	Benämning	Notes Anmärkning	S R
		A	B	C	D	E					
1	3921122-2	1	-	-	-	-		Connector	Förbindningsstycke		3
	3273902-1	4	-	-	-	-		Cable terminal	Ledningssko		2
2	3921123-0	1	-	-	-	-		Connector	Förbindningsstycke		3
	3273903-9	4	-	-	-	-		Cable terminal	Ledningssko		2
3	3120628-7	1	-	-	-	-		Connector	Förbindningsstycke		3
	3122306-8	3	-	-	-	-		Cable terminal	Ledningssko		3
4	3921359-0	1	-	-	-	-		Connector	Förbindningsstycke		3
	3922307	3	-	-	-	-	OP	Cable terminal	Ledningssko	(3122223)	3
5	3921262-6	1	-	-	-	-		Connector	Förbindningsstycke		3
	3122347-2	1	-	-	-	-		Cable terminal	Ledningssko		3
6	3921263-4	1	-	-	-	-		Connector	Förbindningsstycke		3
	3120591-7	1	-	-	-	-		Cable terminal	Ledningssko		3
7	3923299-6	1	-	-	-	-		Connector	Förbindningsstycke		3
	3923307-7	6	-	-	-	-		Cable terminal	Ledningssko		3
8	3923300-2	1	-	-	-	-		Connector	Förbindningsstycke		3
	3923306-9	6	-	-	-	-		Cable terminal	Ledningssko		3
9	3923368-9	1	-	-	-	-		Connector	Förbindningsstycke		3
	3923250-9	3	-	-	-	-		Cable terminal	Ledningssko		3
10	3923369-7	1	-	-	-	-		Connector	Förbindningsstycke		3
	3923248-3	3	-	-	-	-		Cable terminal	Ledningssko		3
11	3122355-5	1	-	-	-	-		Connector	Anslutning		3
	3120591-7	3	-	-	-	-		Cable terminal	Ledningssko		3
12	3922353-2	1	-	-	-	-		Connector	Anslutning		3
	3122347-2	3	-	-	-	-		Cable terminal	Ledningssko		3
13	3122181-5	1	-	-	-	-		Connector	Förbindningsstycke		3
	3273903-9	5	-	-	-	-		Cable terminal	Ledningssko		2
14	3122182-3	1	-	-	-	-		Connector	Anslutning		3
	3273902-1	5	-	-	-	-		Cable terminal	Ledningssko		2

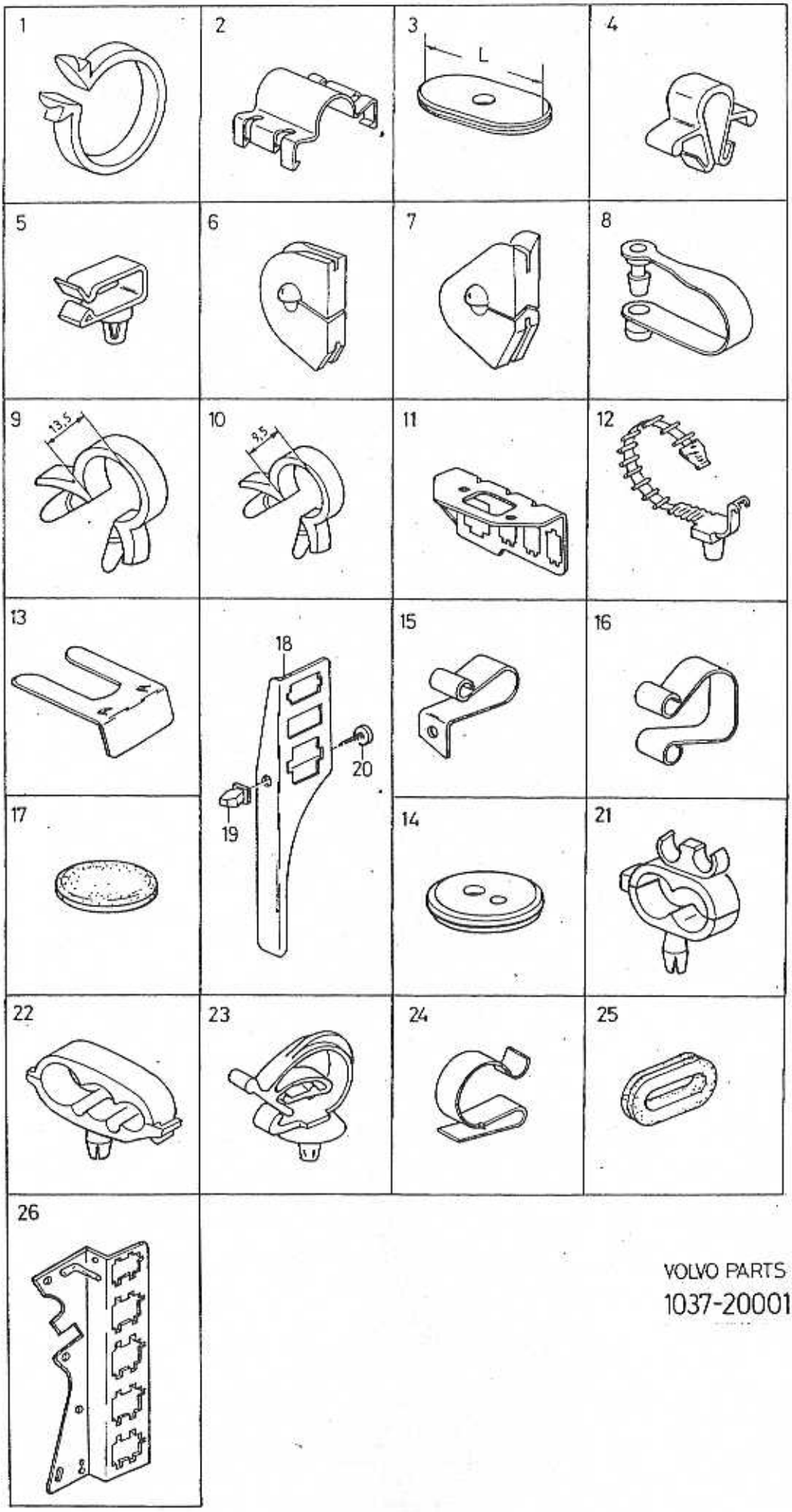

VOLVO PARTS
1037-20001

A
B
C
D
E

RUBBER BUSHINGS AND CLAMP GUMMIBUSSNINGAR OCH KLAMMER

Group Grupp 37

Page Sida 317

Fig	Part No. Artikelnummer	Quantity / Antal A	B	C	D	E	PS	Description	Benämning	Notes Anmärkning	SR
1	3122545-1	6	-	-	-	-		Clip	Clips		3
2	3122546-9	1	-	-	-	-		Clip	Clips		3
3	3413578-0	1	-	-	-	-		Rubber cap	Gummihatt	L=31mm	3
	3417294-0	1	-	-	-	-		Rubber cap	Gummihatt	L=34mm	3
4	3122529-5	5	-	-	-	-		Clip	Clips		3
5	3120550-3	1	-	-	-	-		Clip	Clips		2
6	3417604-0	1	-	-	-	-		Rubber cap	Gummihatt		3
7	3417605-7	1	-	-	-	-		Rubber cap	Gummihatt		3
8	3122492-6	2	-	-	-	-		Clip	Clips	L=110mm	2
	3121298-8	2	-	-	-	-		Clip	Clips	L=140mm	2
	3121116-2	2	-	-	-	-		Clip	Clips	LG = 53mm (3122455)	2
9	3120334-2	2	-	-	-	-		Clip	Clips		2
10	3120332-6	2	-	-	-	-		Clip	Clips		2
11	*3435622*	1	-	-	-	-	OP	Bracket	Konsol	(3416733)	2
12	3122486-8	1	-	-	-	-		Clip	Clips		2
13	3416245-3	2	-	-	-	-		Clip	Clips		2
14	3120446-4	1	-	-	-	-		Rubber cap	Gummihatt		4
15	3416802-1	1	-	-	-	-		Bracket	Konsol		3
16	3416803-9	1	-	-	-	-		Bracket	Konsol		3
17	3121229-3	1	-	-	-	-		Rubber bushing	Gummibussning		3
18	3416931-8	1	-	-	-	-		Bracket	Konsol	20.7X25	3
	3416932	1	-	-	-	-	OP	Bracket	Konsol	14.35X25	3
19	3121025-5	4	-	-	-	-		Nut	Mutter	(3286028)	3
20	3120267-4	4	-	-	-	-		Screw	Skruv		2
21	3120592-5	1	-	-	-	-		Clip	Clips		3
22	3121341-6	1	-	-	-	-		Clip	Clips		3
23	3121143-6	1	-	-	-	-		Clip	Clips		2
24	3120529-7	1	-	-	-	-		Clip	Clips		2
25	3121387-9	1	-	-	-	-		Rubber cap	Gummihatt		2
26	3474181-9	1	-	-	-	-		Bracket	Konsol		4

1 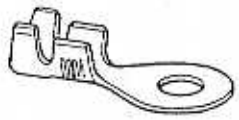	2 	3 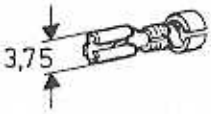	4 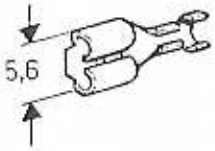
5 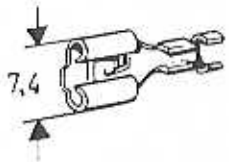	6 	7 	8 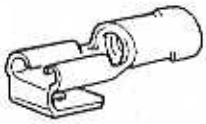
9 	10 	11 	12 
13 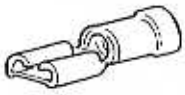	14 	15 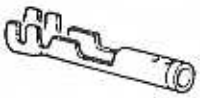	16 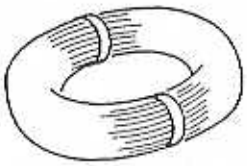
17 	18 	19 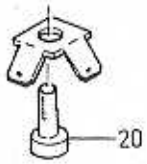	

VOLVO
Genuine Parts
NL 370 20220

A
B
C
D
E

WIRING CABLE TERMINAL — LEDNING LEDNINGSSKO

Group / Grupp 37

Page / Sida 319

Fig	Part No. / Artikelnummer	Quantity / Antal A	B	C	D	E	PS	Description	Benämning	Notes / Anmärkning	SR
1	3122463-7	X	-	-	-	-		Cable terminal	Ledningssko	1,3-2,5mm² M6	3
☆	977970-3	X	-	-	-	-		Cable terminal	Ledningssko	10mm² M5 (3120217)	1
	956929-4	X	-	-	-	-		Cable terminal	Ledningssko	1,5-2,5mm² M5	2
	956934-4	X	-	-	-	-		Cable terminal	Ledningssko	4,0-6,0mm² M6	1
	956928-6	X	-	-	-	-		Cable terminal	Ledningssko	1,5-2,5mm² M4	2
	956930-2	X	-	-	-	-		Cable terminal	Ledningssko	1,5-2,5mm² M6	2
2	943799-7	X	-	-	-	-		Cable terminal	Ledningssko	0,8-2,1mm²	1
	949490-7	X	-	-	-	-		Cable terminal	Ledningssko	0,75-2,5mm²	1
	3200866-6	X	-	-	-	-		Terminal	Terminal	0,8-2,1mm²	6
	3122521-2	X	-	-	-	-		Cable terminal	Ledningssko	4,0-6,0mm²	3
3	948189-6	X	-	-	-	-		Cable terminal	Ledningssko	0,5-1,4mm²	2
4	949404-8	X	-	-	-	-		Cable terminal	Ledningssko	1,0-2,5mm²	1
5	949206-7	X	-	-	-	-		Cable terminal	Ledningssko	4,0-6,0mm²	1
6	3122420-7	X	-	-	-	-		Cable terminal	Ledningssko		3
7	942888-9	X	-	-	-	-		Tab	Flatstift		2
8	941730-4	X	-	-	-	-		Cable terminal	Ledningssko	1,0-2,5mm²	1
9	944306-0	X	-	-	-	-		Splice	Skarvhylsa		2
10	948289-4	X	-	-	-	-		Cable terminal	Ledningssko	2,5-4,0mm²	2
	946038-7	X	-	-	-	-		Cable terminal	Ledningssko	0,5-1,0mm²	1
	3122349-8	X	-	-	-	-		Cable terminal	Ledningssko	1,0-2,5mm²	3
	948293-6	X	-	-	-	-		Cable terminal	Ledningssko	1,0-2,5mm² (965822)	1
11	3120591-7	X	-	-	-	-		Cable terminal	Ledningssko		3
12	946041-1	X	-	-	-	-		Cable terminal	Ledningssko	1,0-2,5mm²	1
	965825-3	X	-	-	-	-		Cable terminal	Ledningssko	2,6-4,0mm²	1
	3273902-1	X	-	-	-	-		Cable terminal	Ledningssko		2
	946040-3	X	-	-	-	-		Cable terminal	Ledningssko	0,5-1,0mm²	1
	948291-0	X	-	-	-	-		Cable terminal	Ledningssko	1,5-2,5mm²	1
	(965824)	X	-	-	-	-	SP	Cable terminal	Ledningssko	1,5-2,5mm²	1
13	940341-1	X	-	-	-	-		Cable terminal	Ledningssko	1,1-2,5mm²	2
	958201-6	X	-	-	-	-		Cable terminal	Ledningssko	4,0-6,0mm²	1
14	3122301-9	X	-	-	-	-		Cable terminal	Ledningssko		3
15	3122134-4	X	-	-	-	-		Cable terminal	Ledningssko		3
16	970554-2	X	-	-	-	-		Electric cable yellow	Elledning gul	0,75mm²	2
	970556-7	X	-	-	-	-		Electric cable blue	Elledning blå	0,75mm²	2
	970587-2	X	-	-	-	-		Electric cable black	Elledning svart	1,0mm²	2
	970589-8	X	-	-	-	-		Electric cable red	Elledning röd	1,0mm²	2
	970592-2	X	-	-	-	-		Electric cable green	Elledning grön	1,0mm²	2
	970593-0	X	-	-	-	-		Electric cable blue	Elledning blå	1,0mm²	2
	970596-3	X	-	-	-	-		Electric cable white	Elledning vit	1,0mm²	2
	970624-3	X	-	-	-	-		Electric cable black	Elledning svart	1,5mm²	2
	970625-0	X	-	-	-	-		Electric cable brown	Elledning brun	1,5mm²	2
	970626-8	X	-	-	-	-		Electric cable red	Elledning röd	1,5mm²	2
☆	970628-4	X	-	-	-	-		Electric cable yellow	Elledning gul	1,5mm² (954446)	2
	970629-2	X	-	-	-	-		Electric cable green	Elledning grön	1,5mm²	2
	970630-0	X	-	-	-	-		Electric cable blue	Elledning blå	1,5mm²	2
	970633-4	X	-	-	-	-		Electric cable white	Elledning vit	1,5mm²	2
	970663-1	X	-	-	-	-		Electric cable red	Elledning röd	2,5mm²	2
	970665-6	X	-	-	-	-		Electric cable yellow	Elledning gul	2,5mm²	2
	970700-1	X	-	-	-	-		Electric cable red	Elledning röd	4,0mm²	2
	970711-8	X	-	-	-	-		Electric cable red	Elledning röd	6,0mm²	2
17	978257-4	X	-	-	-	-		Cable terminal	Ledningssko	0,5-1,0mm²	2
	979001-5	X	-	-	-	-		Cable terminal	Ledningssko	0,5-1,0mm²	2
18	949002-0	X	-	-	-	-		Cable terminal	Ledningssko	1,0-2,5mm²	1
19	3923203-8	X	-	-	-	-		Tab	Vikklamma		2
20	3120695-6	1	-	-	-	-		Screw	Skruv		2

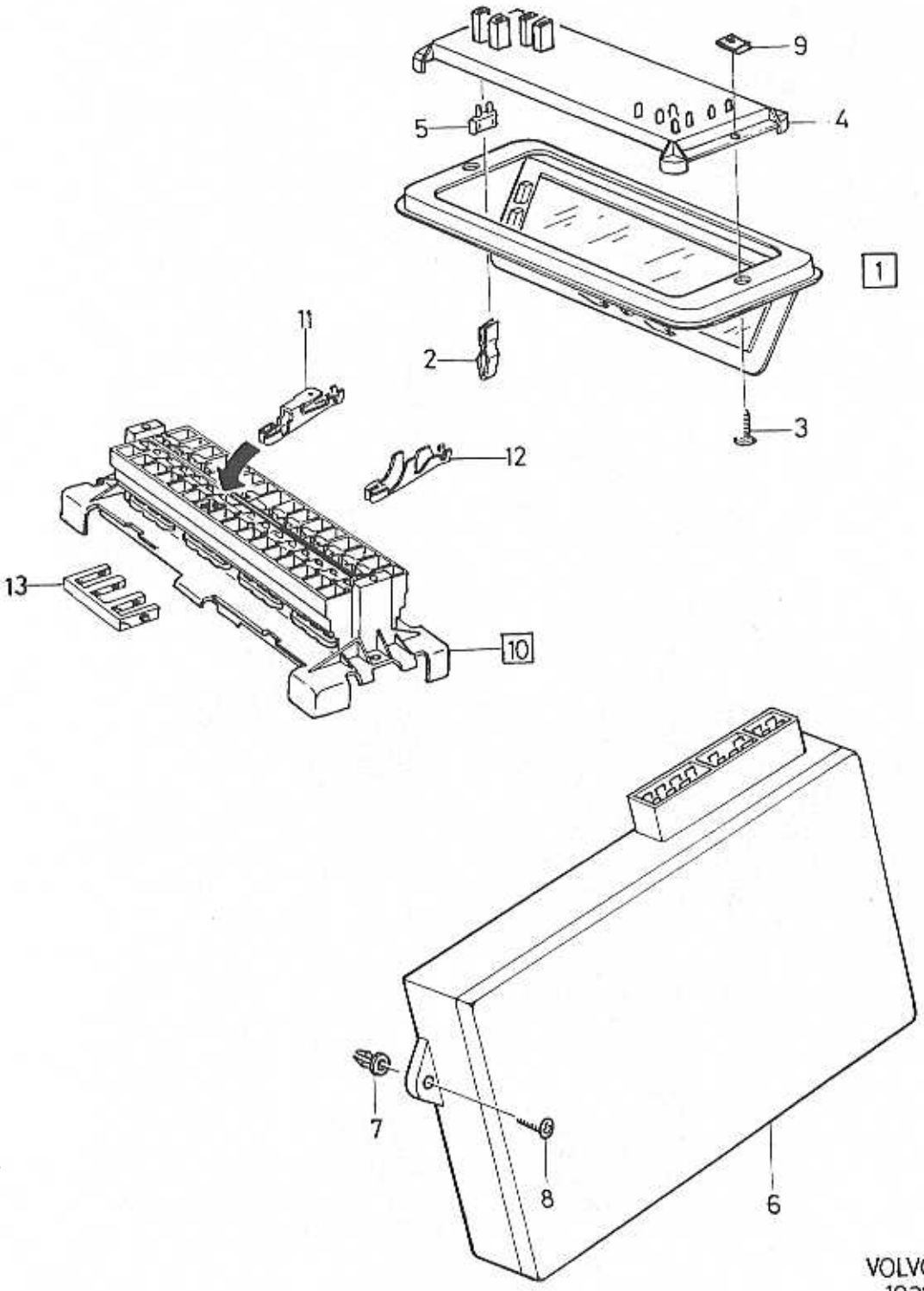

VOLVO PARTS
1037 18771

A
B
C
D
E

FUSEBOX
ELECTRIC CONTROL UNIT

SÄKRINGSDOSA
EL.STYRENHET

Group
Grupp
37

Page
Sida
321

Fig	Part No. Artikelnummer	Quantity / Antal A	B	C	D	E	PS	Description	Benämning	Notes Anmärkning	SR
1	3415702-4	1	-	-	-	-		Box grey	Dosa grå	CH-513053	4
	3436352-3	1	-	-	-	-		Box grey	Dosa grå	CH 513054-551750	4
	3452661-6	1	-	-	-	-		Box grey	Dosa grå	CH 551751-	4
2	3416084-6	1	-	-	-	-		• Drawer	• Dragare		3
3	955127-6	2	-	-	-	-		Screw	Skruv		2
4	3402099-0	1	-	-	-	-		Fuse holder	Säkringshållare	CH -581011	3
5	969115-5	X	-	-	-	-		Blade fuse	Bladsäkring	3A	1
	(969160)	X	-	-	-	-	SP	Blade fuse	Bladsäkring	5A (967851)	1
	969197-3	X	-	-	-	-		Blade fuse 7.5a brown	Bladsäkring 7.5a brun	7.5A	1
	967545-5	X	-	-	-	-		Blade fuse	Bladsäkring	10A (969161)(967545)	1
	966329-5	X	-	-	-	-		Blade fuse	Bladsäkring	15A (969162)(966329)	1
	968547-0	X	-	-	-	-		Blade fuse	Bladsäkring	20A	1
	966331-1	X	-	-	-	-		Blade fuse	Bladsäkring	30A (969164)(966331)	1
6	9031700-9	1	-	-	-	-	EU	Control unit	Automatikenhet	CH -510199	6
	9031701-7	1	-	-	-	-	EU	Control unit	Automatikenhet	CH 510200-567599	6
	3455641-5	1	-	-	-	-		Control unit	Automatikenhet	CH 567600-	4
	9031702-5	1	-	-	-	-	EU	Control unit	Automatikenhet		6
7	3274601-8	3	-	-	-	-		Nut	Mutter		3
☆ 8	972070-7	3	-	-	-	-		Screw	Skruv	(965391)	2
9	948571-5	2	-	-	-	-		Spring nut	Fjädermutter		2
10	3467037-2	1	-	-	-	-		Fuse holder	Säkringshållare		5
11	3923218-6	X	-	-	-	-		• Cable terminal	• Ledningssko	4-6mm	3
	3923219-4	X	-	-	-	-		• Cable terminal	• Ledningssko	1.5-25mm	3
12	3923221-0	X	-	-	-	-		• Cable terminal	• Ledningssko	4-6mm	3
	3923222-8	X	-	-	-	-		• Cable terminal	• Ledningssko	1.5-25mm	3
13		-	-	-	-	-	NS	• Locking clip	• Låsclips		

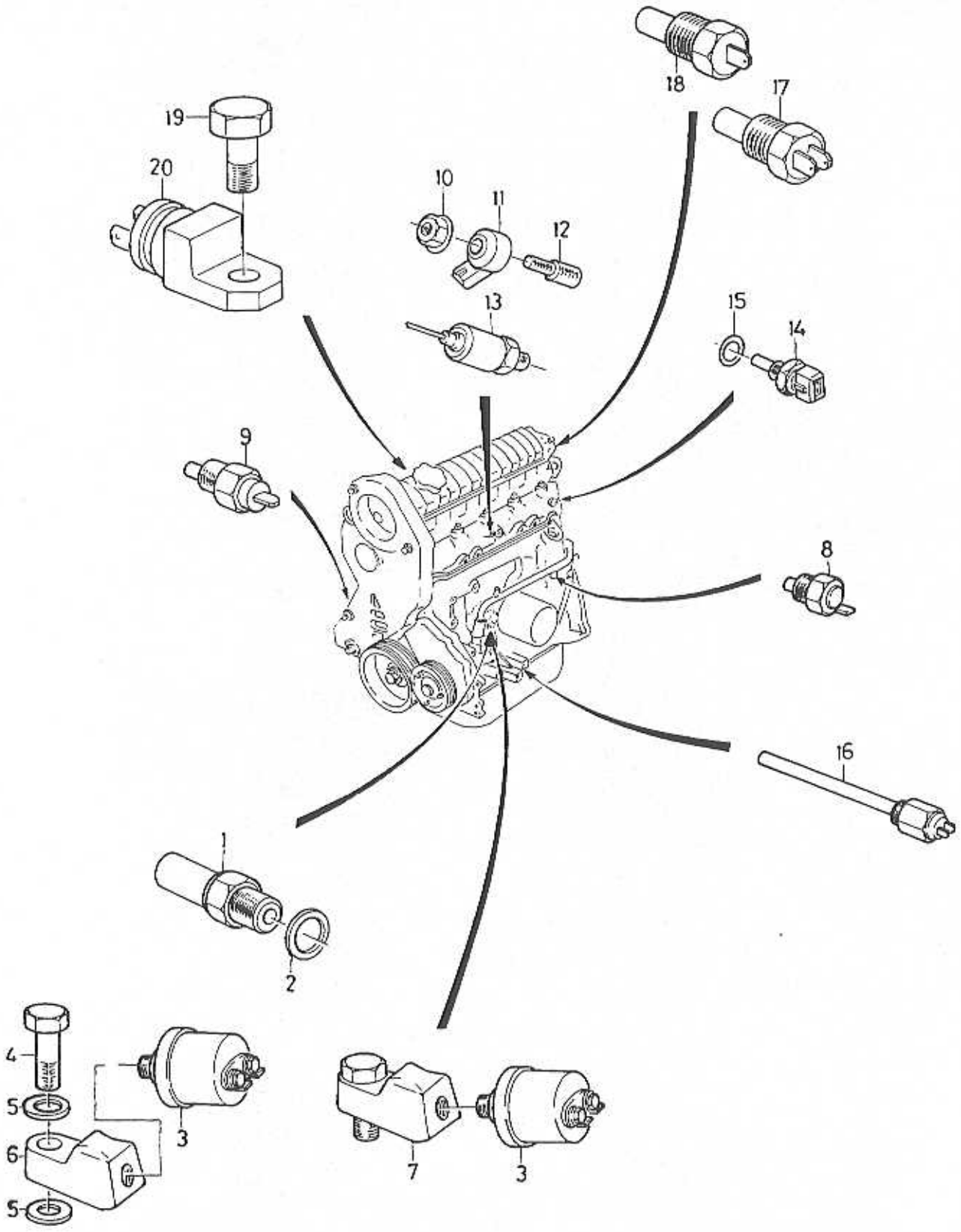
18
17
19
20
10
11
12
13
15
14
9
8
16
1
2
4
5
6
5
3
7
3

A	B18E
B	B18EP,FP
C	B18 TURBO
D	
E	

SENDER
MOTOR AND RELATED PARTS

GIVARE
MOTOR OCH RELATERADE DELAR

Group / Grupp 37

Page / Sida 323

Fig	Part No. / Artikelnummer	Quantity / Antal A	B	C	D	E	PS	Description	Benämning	Notes / Anmärkning	SR
1	3343427-5	1	1	1	-	-		Oil pressure sensor	Oljetrycksgivare	CH -519639	2
	3343237-8	1	1	1	-	-		Oil pressure sensor	Oljetrycksgivare	CH 519640-	2
2	3343724-5	1	1	1	-	-		Gasket	Packning	CH -519639	2
	3343859-9	1	1	1	-	-		Gasket	Packning	CH 519640- (3102768)	1
3	3417000-1	1	1	1	-	-		Oil pressure sensor	Oljetrycksgivare	L.H.D. CH -541515	2
	3344174-2	1	1	1	-	-		Oil pressure sensor	Oljetrycksgivare	L.H.D. CH 541516-	2
	3344174-2	1	1	1	-	-		Oil pressure sensor	Oljetrycksgivare	R.H.D.	2
4	3121132-9	1	1	1	-	-		Nipple	Nippel	CH 541516-	3
5	3120908-3	1	1	1	-	-		Seal	Tätning	CH 541516-	3
6	3434892-0	1	1	1	-	-		Adapter	Adapter	CH 541516-	3
7	3417001-9	1	1	1	-	-		Adapter	Adapter	L.H.D. CH -541515	2
8	3435172-6	-	-	1	-	-		Switch	Strömställare	CH -523137	3
	3448879-1	-	-	1	-	-		Switch	Strömställare	CH 523138-	3
9	3416997-9	1	1	1	-	-		Oil temperature sensor	Oljetemperaturgivare		2
10	945408-3	1	1	1	-	-		Flange nut	Flänsmutter		2
11	3433347-6	1	1	1	-	-		Sensor	Givare		3
12	3433122-3	1	1	1	-	-		Nipple	Nippel		3
13	3418033-1	1	1	1	-	-		Sensor	Givare		3
14	3430394-1	1	-	-	-	-		Temperature sensor	Temperaturgivare	CH -520280	2
	3447882-6	1	1	-	-	-		Temperature sensor	Temperaturgivare	CH 520281-	2
	3344169-2	1	1	-	-	-		Temperature sensor	Temperaturgivare	CH 520281-	2
	3433477-1	-	-	1	-	-		Temperature sensor	Temperaturgivare		2
15	3457305-5	1	1	1	-	-		Gasket	Packning		5
16	3416998-7	1	1	1	-	-		Level sensor	Nivågivare	CH -519639	2
	3467602-3	1	1	1	-	-		Sensor	Givare	CH 519640- (3451739)	3
17	3433761-8	1	1	1	-	-		Temperature sensor	Temperaturgivare		2
18	3467590-0	1	1	1	-	-		Sensor	Givare	(3455171)	2
19	948356-1	1	1	1	-	-		Flange screw	Flänsskruv		2
20	3435273-2	-	-	1	-	-		Sensor	Givare	CH -523187	2
	3449523-4	-	-	1	-	-		Sensor with cable harness	Givare med ledningsmatta	CH 523188-	2

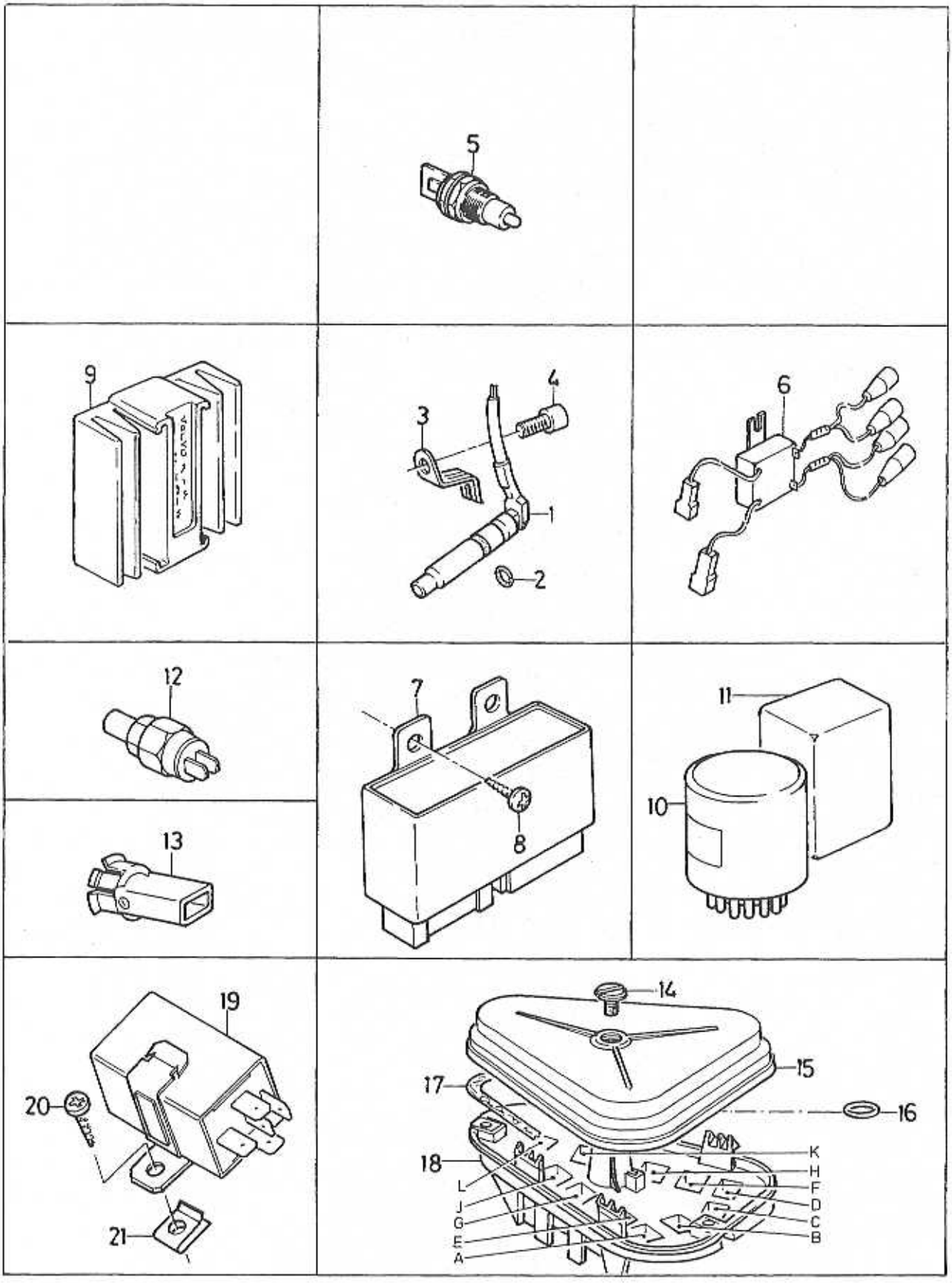
5
9
4
3
1
2
6
12
7
8
11
10
13
19
20
21
14
15
16
17
18
K
H
L
F
J
D
G
C
E
B
A

A
B
C
D
E

OTHER RELAYS AND SENSOR — ÖVRIGA RELÄER OCH GIVARE

Group / Grupp 37

Page / Sida 325

Fig	Part No. / Artikelnummer	Quantity / Antal A	B	C	D	E	PS	Description	Benämning	Notes / Anmärkning	SR
1	3413744-8	1	-	-	-	-		Sensor speedometer	Givare hastighetsmätare	-1992	2
	3467846-6	1	-	-	-	-		Sensor speedometer	Givare hastighetsmätare	1993-	5
2	3343833-4	1	-	-	-	-		•O-ring	•O-ring		2
4	3122533-7	1	-	-	-	-		Bolt	Bult		3
5	3416102-6	1	-	-	-	-		Reverse light contact	Backljuskontakt	CH -589081	3
	3474114-0	1	-	-	-	-		Reverse light contact	Backljuskontakt	CH 589082-	2
6	3477556-9	1	-	-	-	-		Filter	Filter		2
7	3416795-7	1	-	-	-	-		Failure sensor	Glödtrådvakt	CH 530099-580999	2
	3467763-3	1	-	-	-	-		Failure sensor	Glödtrådvakt	1994-	3
	3416794-0	1	-	-	-	-		Failure sensor	Glödtrådvakt	CH 530099-580999 CHSML.	2
	3467764-1	1	-	-	-	-		Failure sensor	Glödtrådvakt	1994- CHSML.	3
8	965393-2	2	-	-	-	-		Screw	Skruv		2
9	3449481-5	1	-	-	-	-		Relay	Relä	DIP/DIM	2
10	3416796-5	1	-	-	-	-		Failure sensor	Glödtrådvakt	CH -530098	2
	3416797-3	1	-	-	-	-		Failure sensor day notice lamps	Glödtrådvakt varselljus	CH -530098	2
11	3416891-4	1	-	-	-	-		Relay headlamp A	Relä strålkastare A	-1989	2
	3472210-8	1	-	-	-	-		Relay headlamp	Relä strålkastare	CH -591038 (3296801)	2
	3472210-8	1	-	-	-	-		Relay headlamp B	Relä strålkastare B	CH 591039-	2
	3472210-8	1	-	-	-	-		Relay + 75	Relä + 75	CH -591038 (3296801)	2
	3472210-8	1	-	-	-	-		Relay + 75 C	Relä + 75 C	CH 591039-	2
	3472210-8	1	-	-	-	-		Relay + 15 system/main relay fuel pump D water pump	Relä + 15 system/huvudrelä bränslepump D vattenpump		2
	3430669-6	1	-	-	-	-		Relay injection cooler	Relä insprutningskylare	F. CH -519639	2
	3447006-2	1	-	-	-	-		Relay injection cooler	Relä insprutningskylare	F. CH 519640-	2
	3435274-0	1	-	-	-	-		Relay injection cooler E	Relä insprutningskylare E	TURBO	2
	3416891-4	1	-	-	-	-		Relay foglamp headlamp	Relä dimljus strålkastare	(N) CH -549000	2
	3448130-9	1	-	-	-	-		Failure sensor F	Glödtrådvakt F	L.H.D (3464112)	2
	3412653-2	1	-	-	-	-		Relay motor pop-up G	Relä motor pop-up G		2
	3268775-8	1	-	-	-	-		Relay dim/dip rear fog light H	Relä dip/dim bakre dimljus H	R.H.D. L.H.D.	1
	3472210-8	1	-	-	-	-		Relay front fog light	Relä främre dimljus	R.H.D. CH -591038 (3296801)	2
	3472210-8	1	-	-	-	-		Relay front fog light K	Relä främre dimljus K	R.H.D. CH 591039-	2
	3472210-8	1	-	-	-	-		Relay + 75	Relä + 75	R.H.D. CH -591038 (3296801)	2
	3472210-8	1	-	-	-	-		Relay + 75	Relä + 75	R.H.D. CH 591039-	2
								Other relays	Övriga reläer		
	3448130-9	1	-	-	-	-		Failure sensor day notice lamps	Glödtrådvakt varselljus		2
	3434433-3	1	-	-	-	-		Relay	Relä	ABS	2
	3472210-8	1	-	-	-	-		Relay	Relä	A.C. CH -591038 (3296801)	2

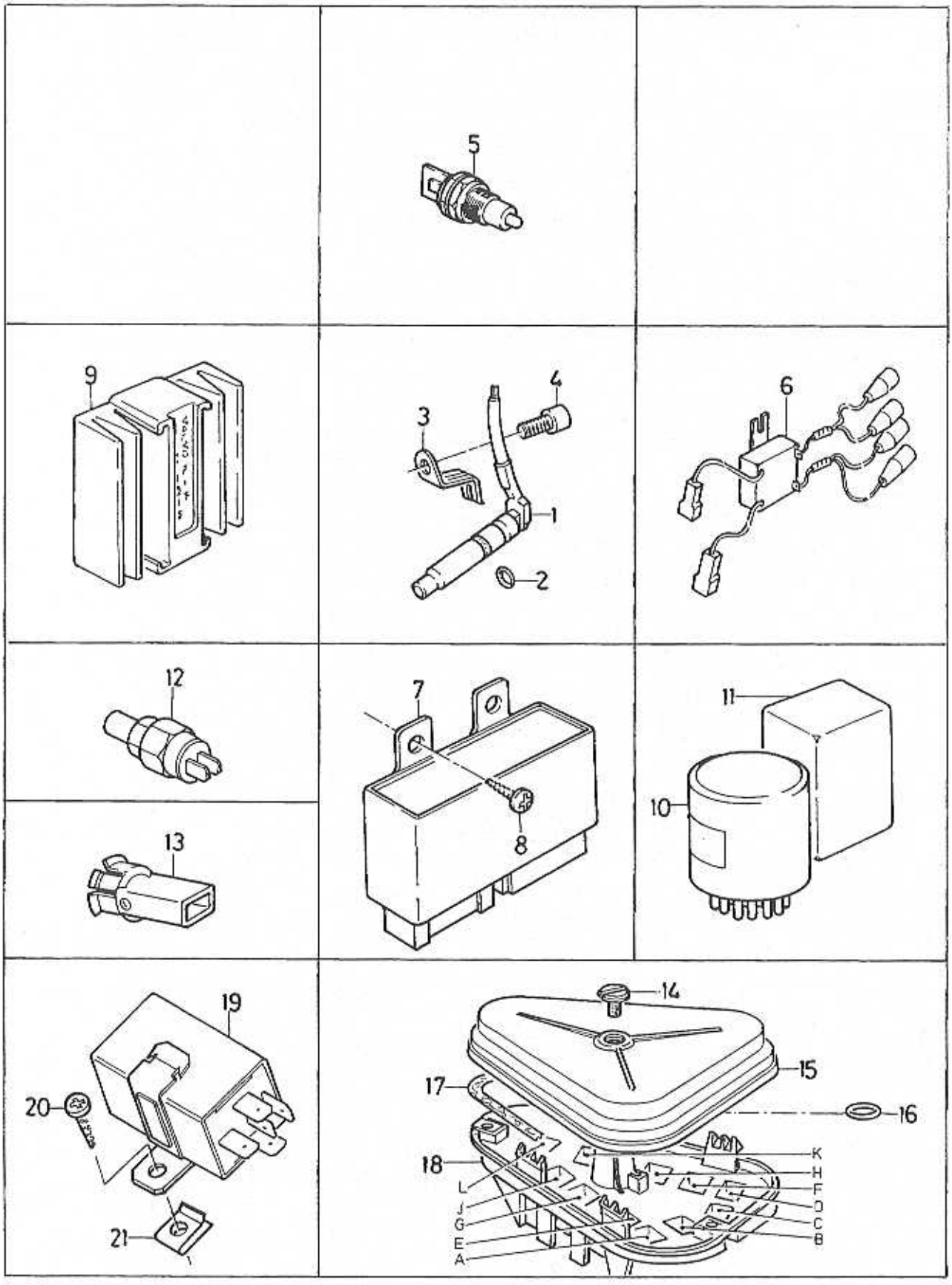

VOLVO PARTS
1037 18703

A				
B		OTHER RELAYS AND SENSOR	ÖVRIGA RELÄER OCH GIVARE	Group Grupp 37
C				Page Sida 327
D				
E				

Fig	Part No. Artikelnummer	Quantity / Antal A	B	C	D	E	P S	Description	Benämning	Notes Anmärkning	S R
	3472210-8	1	-	-	-	-		Relay	Relä	A.C. CH 591039-	2
12		-	-	-	-	-		Sender	Givare		
								high pressure	högtryck	SEE 87•633	
								low pressure	lågtryck	SEE 87•633	
								-1989	-1989		
								low pressure	lågtryck	SEE 87•641	
								1990-	1990-		
13	3208409-7	1	-	-	-	-		Sensor Ambient temperature	Givare yttertemperatur		2
14	3120328-4	1	-	-	-	-		Screw	Skruv		2
15	3416845-0	1	-	-	-	-		Cover	Huv		2
16	*3120329*	1	-	-	-	-	OP	Seal	Tätning		2
17	3345640-1	1	-	-	-	-		Seal	Tätning	L.H.D (3433958)	3
	3345640-1	1	-	-	-	-		Seal	Tätning	R.H.D (3435874)	3
18	3473211-5	1	-	-	-	-		Relay plate	Reläplatta	(3121495)	3
19	3458606-5	1	-	-	-	-		Relay speed warning	Relä hastighets varning		3
20	965393-2	1	-	-	-	-		Screw	Skruv		2
21	3122499-1	1	-	-	-	-		Nut	Mutter		2

INSTRUMENTATION / INSTRUMENTERING

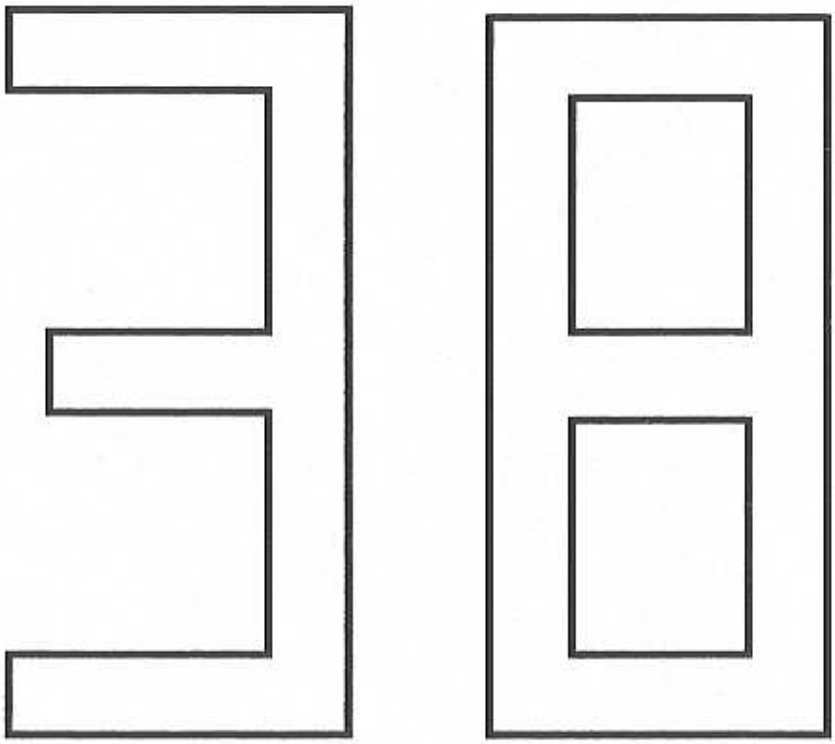

A		SUB GROUP INSTRUMENTATION	UNDERGRUPP INSTRUMENTERING	Group Grupp 38
B				
C				Page Sida 329
D				
E				

Fig	Part No. Artikelnummer	Quantity / Antal A	B	C	D	E	P S	Description	Benämning	Notes Anmärkning	S R
		-	-	-	-	-		Instrumentation	Instrumentering	SEE 38 - 331	
		-	-	-	-	-		Combined instrument	Kombiinstrument	SEE 38 - 333	
		-	-	-	-	-		Symbol strip	Symbolskiva	SEE 38 - 337	
		-	-	-	-	-		Fuel gauge sensor	Bränslenivågivare	SEE 38 - 339	
		-	-	-	-	-		Electrical equipment ABS	Elektrisk utrustning ABS	SEE 38 - 341	

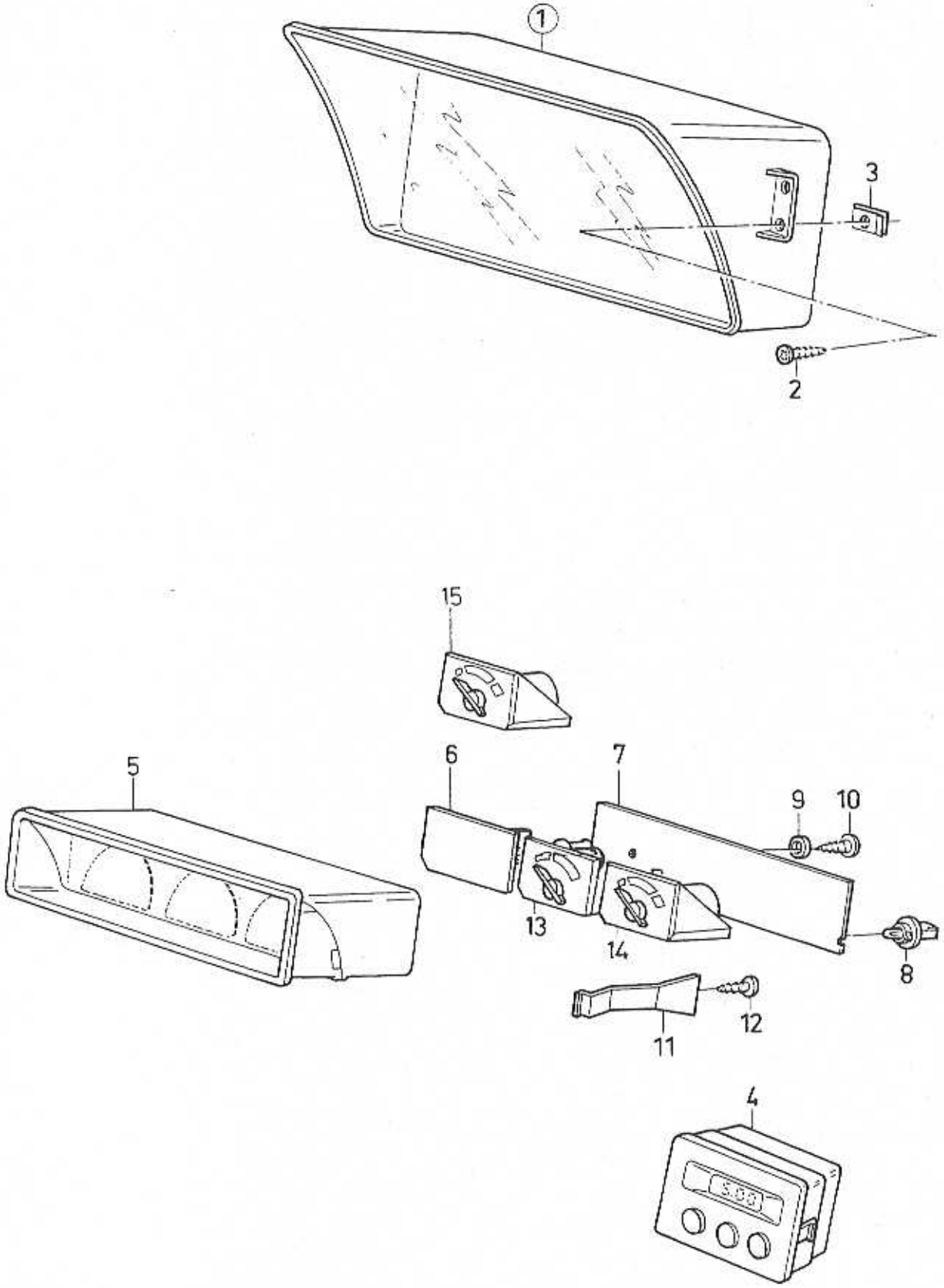
1
3
2
15
5
6
7
9
10
13
14
8
12
11
4

A	L.H.D.
B	R.H.D.
C	
D	
E	

INSTRUMENTATION — INSTRUMENTERING

Group / Grupp 38

Page / Sida 331

Fig	Part No. / Artikelnummer	Quantity / Antal A	B	C	D	E	PS	Description	Benämning	Notes / Anmärkning	SR
1		-	-	-	-	-		Combined instrument	Kombiinstrument	SEE 38-333	
2	3270409-0	2	2	-	-	-		Screw	Skruv		5
3	3298093-0	2	2	-	-	-		Nut	Mutter	(3284869)	3
4	3412534-4	1	1	-	-	-		Clock digital	Klocka digital		3
	3466686-7	1	1	-	-	-		Clock	Klocka	(3435546)	3
5	3343973-8	1	1	-	-	-		Housing, front	Hus, främre	(3342659)	3
6	3342660-2	1	1	-	-	-		Cover	Huv		3
7	3342661-0	1	1	-	-	-		Wiring plate	Ledningsplatta	CH -519639	2
	3344167-6	1	-	-	-	-		Wiring plate	Ledningsplatta	EXC TURBO CH 519640-573199	2
	3343975-3	1	-	-	-	-		Wiring plate	Ledningsplatta	TURBO CH 519640-573199	2
	3343975-3	-	1	-	-	-		Wiring plate	Ledningsplatta	EXC TURBO CH 519640-573199	2
	3344810-1	1	-	-	-	-		Wiring plate	Ledningsplatta	CH 573200-	3
	3344167-6	-	1	-	-	-		Wiring plate	Ledningsplatta	TURBO CH 519640-	2
	3344814-3	-	1	-	-	-		Wiring plate	Ledningsplatta	CH 573200-	3
8	966326-1	3	3	-	-	-		Bulb with bulb socket	Glödlampa med lamphållare		1
9	955890-9	3	3	-	-	-		Washer	Bricka		2
10	955116-9	3	3	-	-	-		Screw	Skruv		2
11	3342663-6	2	2	-	-	-		Spring tab	Fjäderbleck		3
12	3270334-0	2	2	-	-	-		Screw	Skruv		2
13	3342977-0	1	-	-	-	-		Oil pressure gauge	Oljetryckmätare		2
	3342981-2	-	1	-	-	-		Oil pressure gauge	Oljetryckmätare		2
14	3342978-8	1	1	-	-	-		Voltmeter	Voltmeter		2
15	3344653-5	1	-	-	-	-		Charge pressure meter	Laddtryckmätare	(3342979)	3
	3344654-3	-	1	-	-	-		Charge pressure meter	Laddtryckmätare	(3342980)	3

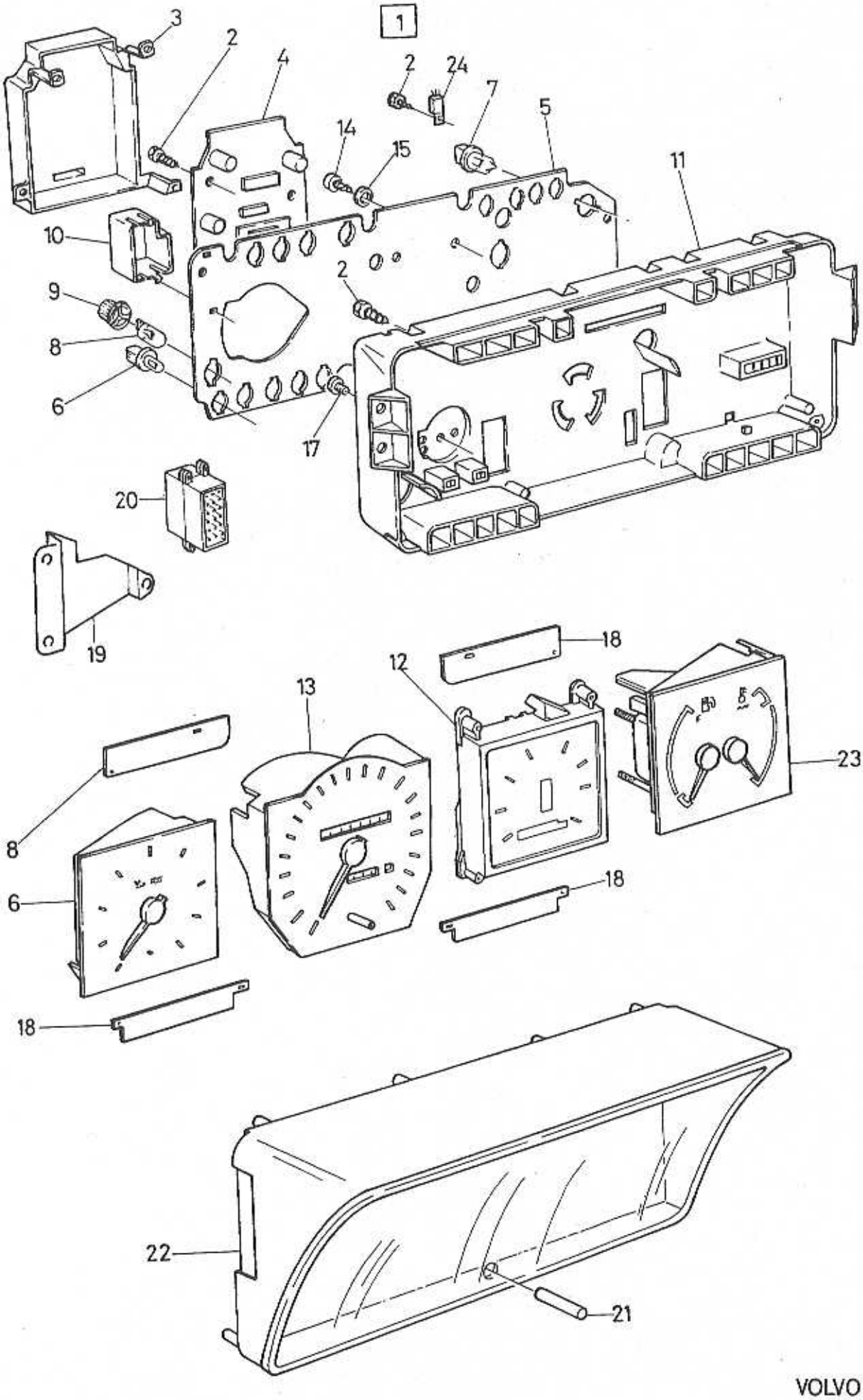
1
3
2
4
2
24
7
5
14
15
11
10
9
8
6
2
17
20
19
18
12
13
23
8
6
18
18
22
21

A	1)	COMBINED INSTRUMENT KOMBIINSTRUMENT	Group Grupp 38
B	2)		Page Sida 333
C			
D			
E			

Fig	Part No. Artikelnummer	Quantity / Antal A	B	C	D	E	PS	Description	Benämning	Notes Anmärkning	SR
1		-	-	-	-	-	NS	Combined instrument	Kombiinstrument		
2	955122-7	21	21	-	-	-		• Screw	• Skruv		2
3	3342600-8	1	-	-	-	-		• Cover	• Huv	CH -519639	3
	3343446-5	1	1	-	-	-		• Cover	• Huv	CH 519640-	3
4	3342601-6	1	-	-	-	-		• Wiring plate	• Ledningsplatta	CH -519639	3
	3344291-4	1	-	-	-	-		• Wiring plate	• Ledningsplatta	CH 519640-563100 (3343447)	3
	3344593-3	1	-	-	-	-		• Wiring plate	• Ledningsplatta	CH 563101-	3
	3345009-9	-	1	-	-	-		• Wiring plate	• Ledningsplatta		3
5	*(3342602)*	1	-	-	-	-	SP	• Wiring plate	• Ledningsplatta	CH -503762 REPL 1 PCS 3343007-5, 1 PCS 3343008-3, 1 PCS 3435901-8.	3
	3343007-5	1	-	-	-	-		• Wiring plate	• Ledningsplatta	CH 503763-519639	3
	3343451-5	1	-	-	-	-		• Wiring plate	• Ledningsplatta	CH 519640-540797	3
	3344087-6	1	-	-	-	-		• Wiring plate	• Ledningsplatta	CH 540798-563100	3
	3344592-5	1	-	-	-	-		• Wiring plate	• Ledningsplatta	CH 563101-	3
	3344655-0	1	-	-	-	-		• Wiring plate	• Ledningsplatta	SRS	3
	3345010-7	-	1	-	-	-		• Wiring plate	• Ledningsplatta	EXC SRS	3
	3345011-5	-	1	-	-	-		• Wiring plate	• Ledningsplatta	SRS	3
6	966326-1	18	-	-	-	-		• Bulb	• Glödlampa		1
7	3342604-0	1	1	-	-	-		• Bulb socket	• Lampfäste		3
8	942571-1	3	3	-	-	-		• Bulb	• Glödlampa		1
9	1362790-6	3	3	-	-	-		• Bulb socket	• Lamphållare		2
10	3342605-7	1	1	-	-	-		• Cover	• Huv		3
11	*(3342606)*	1	-	-	-	-	SP	• Housing, rear	• Hus, bakre	CH -503762 REPL 1 PCS 3343008-3, 1 PCS 3343007-5, 1 PCS 3435901-8.	3
	3343008-3	1	-	-	-	-		• Housing, rear	• Hus, bakre	CH 503763-540797	3
	3344085-0	1	1	-	-	-		• Housing, rear	• Hus, bakre	CH 540798-	3
12	3342607-3	1	-	-	-	-		• Trip computer	• Trip computer	CH -519639	3
	3343456-4	1	-	-	-	-		• Trip computer	• Trip computer	CH 519639-586299	3
	3345159-2	1	-	-	-	-		• Trip computer	• Trip computer	CH 586300-	3
13	3342608-1	1	-	-	-	-		• Speedometer	• Hastighetsmätare	CH -540797. KM	3
	3344080-1	1	-	-	-	-		• Speedometer	• Hastighetsmätare	CH 540798-563100. KM	3
	3344588-3	1	1	-	-	-		• Speedometer	• Hastighetsmätare	CH 563101-586299. KM	3
	3343453-1	1	1	-	-	-		• Speedometer	• Hastighetsmätare	CH -540974. MILES (3342845)	3
	3344084-3	1	-	-	-	-		• Speedometer	• Hastighetsmätare	CH 540975-563100 MILES	3
	3344589-1	1	1	-	-	-		• Speedometer	• Hastighetsmätare	CH 563101-586299 MILES	3
	(3344525)	1	-	-	-	-	SP	• Speedometer unleaded petrol	• Hastighetsmätare blyfri bensin	CH -563100. MILES REPL 1 PCS 3344084-3.	5
	(3344591)	1	1	-	-	-	SP	• Speedometer unleaded petrol	• Hastighetsmätare blyfri bensin	CH 563101-586299 MILES REPL 1 PCS 3344589-1.	3
	3343566-0	1	-	-	-	-		• Speedometer unleaded petrol	• Hastighetsmätare blyfri bensin	-540797. KM	3
	(3344081)	1	-	-	-	-	SP	• Speedometer unleaded petrol	• Hastighetsmätare blyfri bensin	CH 540798-563100. KM REPL 1 PCS 3344080-1.	3
	(3344590)	1	1	-	-	-	SP	• Speedometer unleaded petrol	• Hastighetsmätare blyfri bensin	CH 563101-586299. KM REPL 1 PCS 3344588-3.	3
	3345155-0	1	1	-	-	-		• Speedometer	• Hastighetsmätare	CH 586300-. KM	3
	3345156-8	1	1	-	-	-		• Speedometer	• Hastighetsmätare	CH 586300-. MILES	3
☆ 14	969462-1	4	4	-	-	-		• Six point socket screw	• Sextandhålskruv	(955114)	2
15		-	-	-	-	-	NS	• Washer	• Bricka		
16	3342609-9	1	-	-	-	-		• Tachometer	• Varvräknare	CH -519639	3
	(3343455)	1	1	-	-	-	SP	• Tachometer	• Varvräknare	CH 519640-580999	3

1) With trip computer / Med färddator.
2) Without trip computer / Utan färddator.

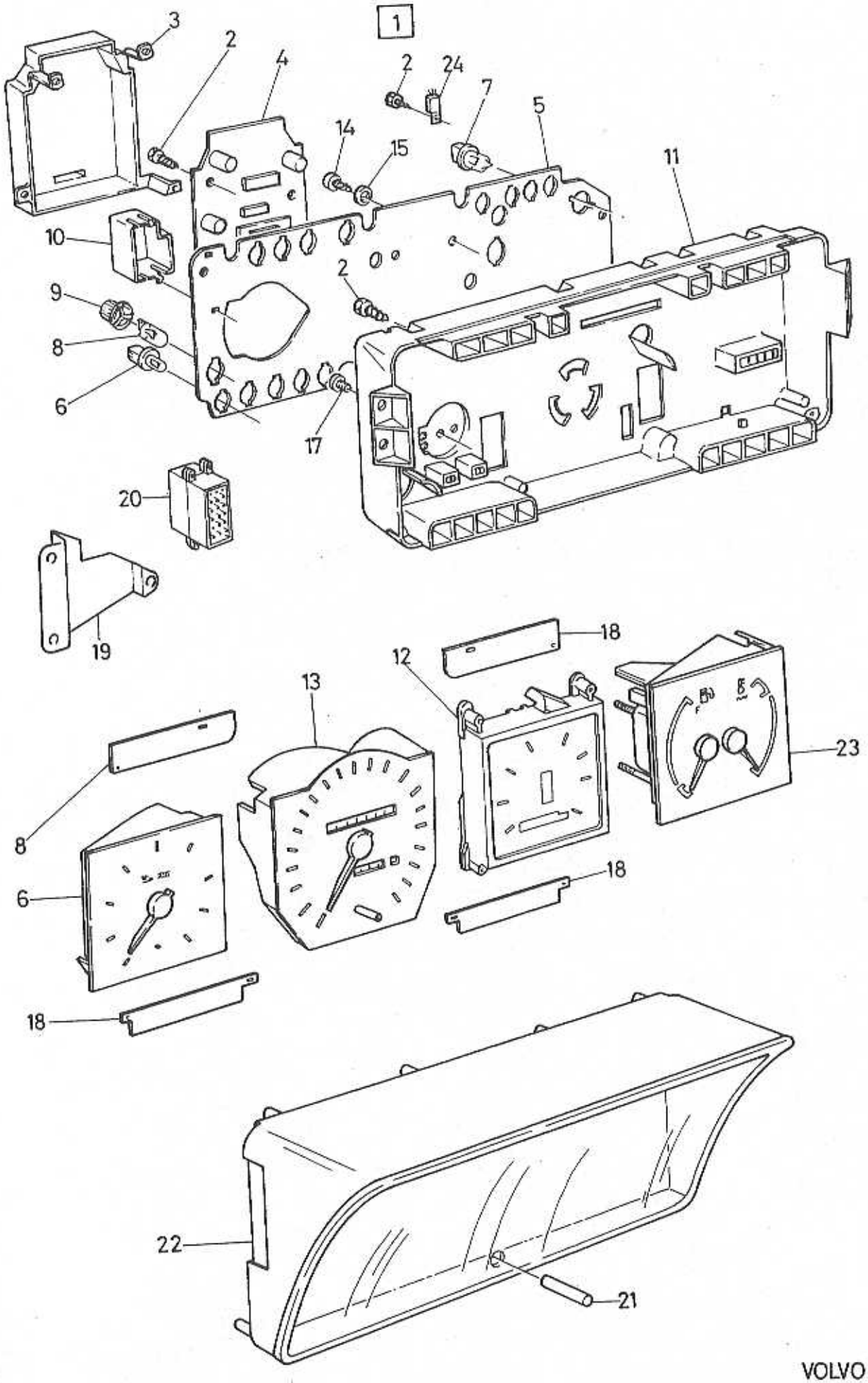

VOLVO PARTS
1038 18740

A	1)
B	2)
C	
D	
E	

COMBINED INSTRUMENT — KOMBIINSTRUMENT

Group / Grupp: 38

Page / Sida: 335

Fig	Part No. / Artikelnummer	Quantity / Antal A	B	C	D	E	PS	Description	Benämning	Notes / Anmärkning	SR
	3345019-8	1	1	-	-	-		• Tachometer	• Varvräknare	CH 581000-586299	3
	3345157-6	1	1	-	-	-		Tachometer	Varvräknare	CH 586300-	3
17	956044-2	4	4	-	-	-		• Screw	• Skruv		2
18		-	-	-	-	-		• Symbol strip	• Symbolskiva	SEE 38 • 337	
19	3343445-7	1	1	-	-	-		• Cover	• Huv		3
20	3435901-8	1	1	-	-	-		• Adapter cable harnes	• Adapter ledningsknippe		2
21	3342615-6	1	1	-	-	-		• Reset button	• Återställningsknapp		3
22	3342614-9	1	1	-	-	-		• Housing, front	• Hus, främre		3
23	3345008-1	-	1	-	-	-		• Gauge	• Mall	-1993	3
	3345158-4	-	1	-	-	-		• Gauge	• Mall	1994-	3
24	3345017-2	-	1	-	-	-		• Voltage stabilizer	• Spänningsstabilisator		3

1) With trip computer / Med färddator.
2) Without trip computer / Utan färddator.

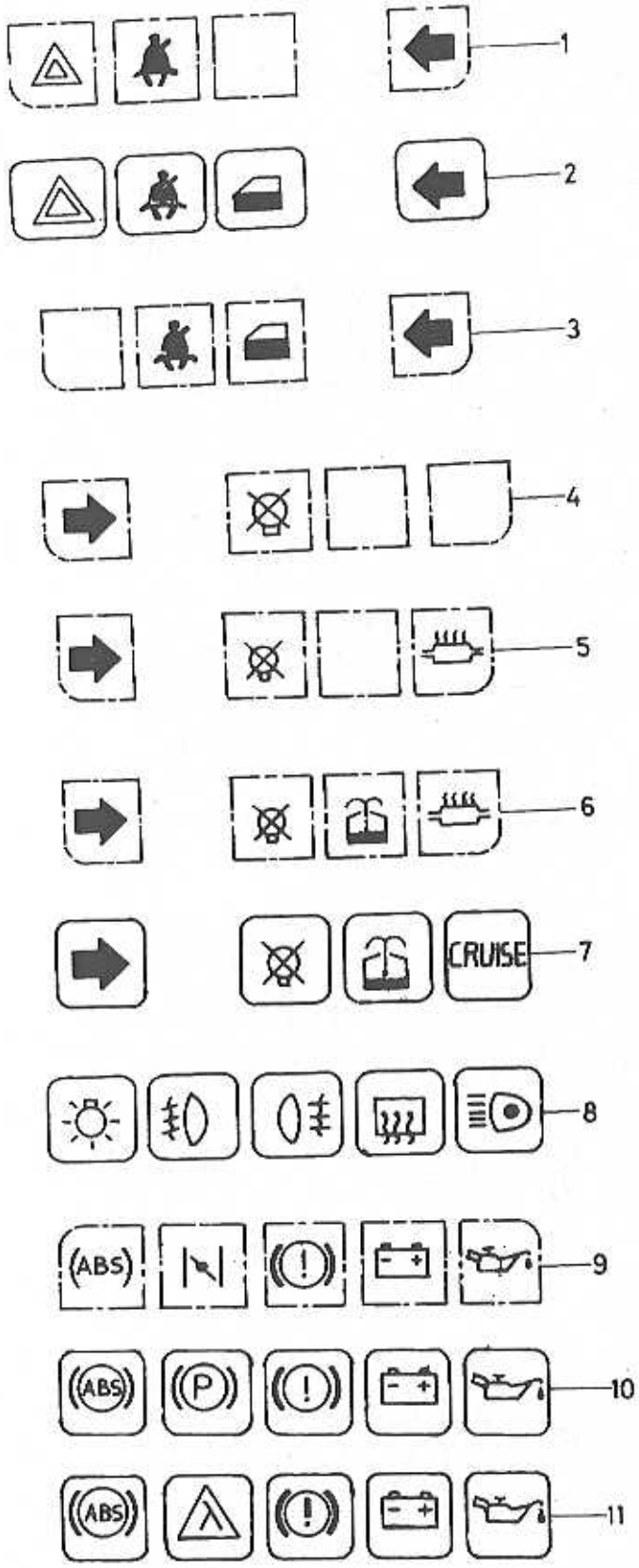

VOLVO PARTS
1038-18789

A		SYMBOL STRIP	SYMBOLSKIVA	Group Grupp 38
B				
C				Page Sida 337
D				
E				

Fig	Part No. Artikelnummer	Quantity / Antal A	B	C	D	E	PS	Description	Benämning	Notes Anmärkning	SR
1	3343790-6	1	-	-	-	-		Symbol strip	Symbolskiva		3
2	3342610-7	1	-	-	-	-		Symbol strip	Symbolskiva		3
3	3344929-9	1	-	-	-	-		Symbol strip	Symbolskiva		3
4	*(3343791)*	1	-	-	-	-	SP	Symbol strip	Symbolskiva	REPL 1 PCS 3344537-0.	3
5	3344537-0	1	-	-	-	-		Symbol strip	Symbolskiva		3
6	3344536-2	1	-	-	-	-		Symbol strip	Symbolskiva		3
7	3343457-2	1	-	-	-	-		Symbol strip	Symbolskiva		3
8	3344086-8	1	-	-	-	-		Symbol strip	Symbolskiva		3
9	3343785-6	1	-	-	-	-		Symbol strip	Symbolskiva		3
10	3343458-0	1	-	-	-	-		Symbol strip	Symbolskiva		3
11	3345167-5	1	-	-	-	-		Symbol strip	Symbolskiva		3

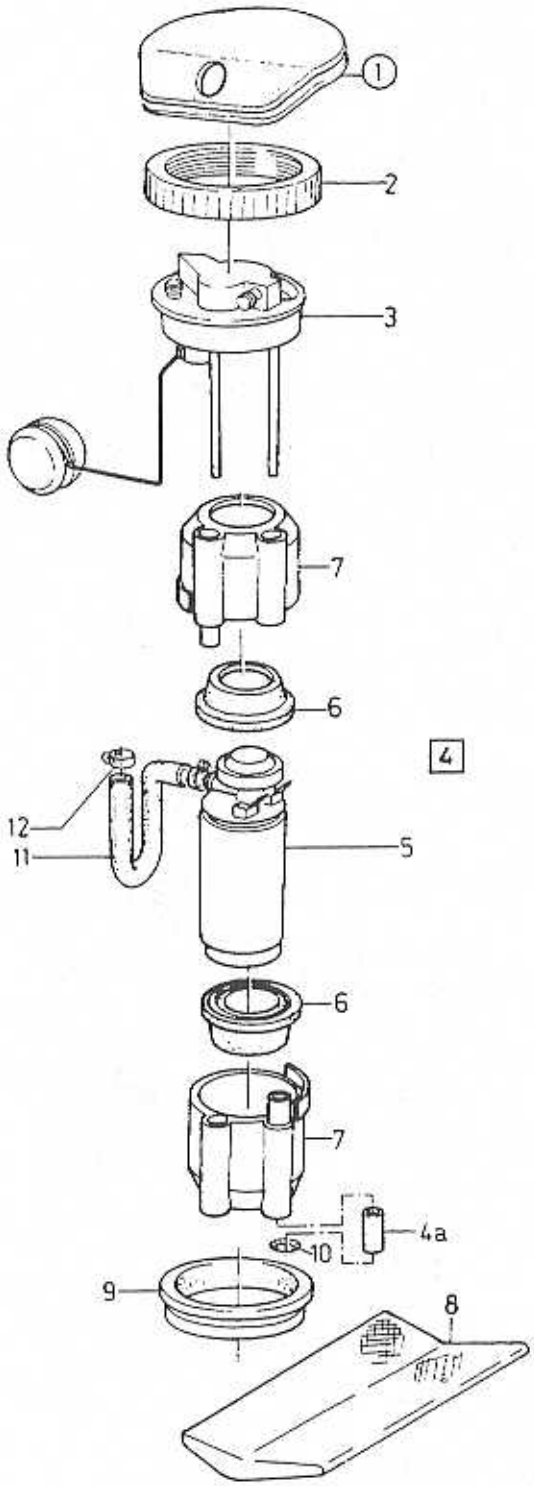
1
2
3
7
6
4
12
11
5
6
7
4a
10
9
8

A B C D E

FUEL GAUGE SENSOR — BRÄNSLENIVÅGIVARE

Group Grupp 38

Page Sida 339

Fig	Part No. Artikelnummer	Quantity / Antal A	B	C	D	E	PS	Description	Benämning	Notes Anmärkning	SR
1		-	-	-	-	-		Cover	Kåpa	SEE 86-615	
2	3415306-4	1	-	-	-	-		Nut	Mutter		3
3	3432263-6	1	-	-	-	-		Fuel level sensor	Bränslenivågivare	1)	2
	3458881-4	1	-	-	-	-		Fuel level sensor	Bränslenivågivare	2) CH -577223	2
	3464979-8	1	-	-	-	-		Fuel gauge sender	Bränslegivare	2) CH 577224-	2
4	3450207-0	1	-	-	-	-		Fuel pump, cpl	Bränslepump, kpl	1) B18E,ES	4
	3450208-8	1	-	-	-	-		Fuel pump, cpl	Bränslepump, kpl	1) B18F,FT,EP,FP	4
	(3458792)	1	-	-	-	-	SP	Fuel pump, cpl	Bränslepump, kpl	2) CH -577223 REPL 1 PCS 3462176-3, 1 PCS 946645-9, 1 PCS 3467016-6.	4
●	3462176-3	1	-	-	-	-		Fuel pump, cpl	Bränslepump, kpl	2) CH 577224-	2
☆ 4a	946645-9	1	-	-	-	-		Plastic pipe	Plaströr	2) CH -577223	2
5		-	-	-	-	-	NS	• Fuel pump	• Bränslepump		
6	3430115-0	2	-	-	-	-		• Rubber ring	• Gummiring		2
7	3449986-3	1	-	-	-	-		• Housing	• Hus	1) (3430114)	2
●	3449986-3	1	-	-	-	-		• Housing	• Hus	2)	2
8	3430116-8	1	-	-	-	-		• Filter	• Filter		1
9	3412576-5	1	-	-	-	-		Seal	Tätning		2
10	945718-5	1	-	-	-	-		Retaining clip	Hållare	CH -577223	2
	3467016-6	1	-	-	-	-		Clip	Clips	CH 577224-	3
11	3430117-6	1	-	-	-	-		Hose	Slang	1)	3
	3458793-1	1	-	-	-	-		Hose	Slang	2)	3
12	*(967919)*	2	-	-	-	-	SP	Hose clamp	Slangklamma	CH -577223	2
	943470-5	2	-	-	-	-		Hose clamp	Slangklamma	CH 577224-	2

1) 48 L. tank / 48 L. tank
2) 60 L. tank / 60 L. tank

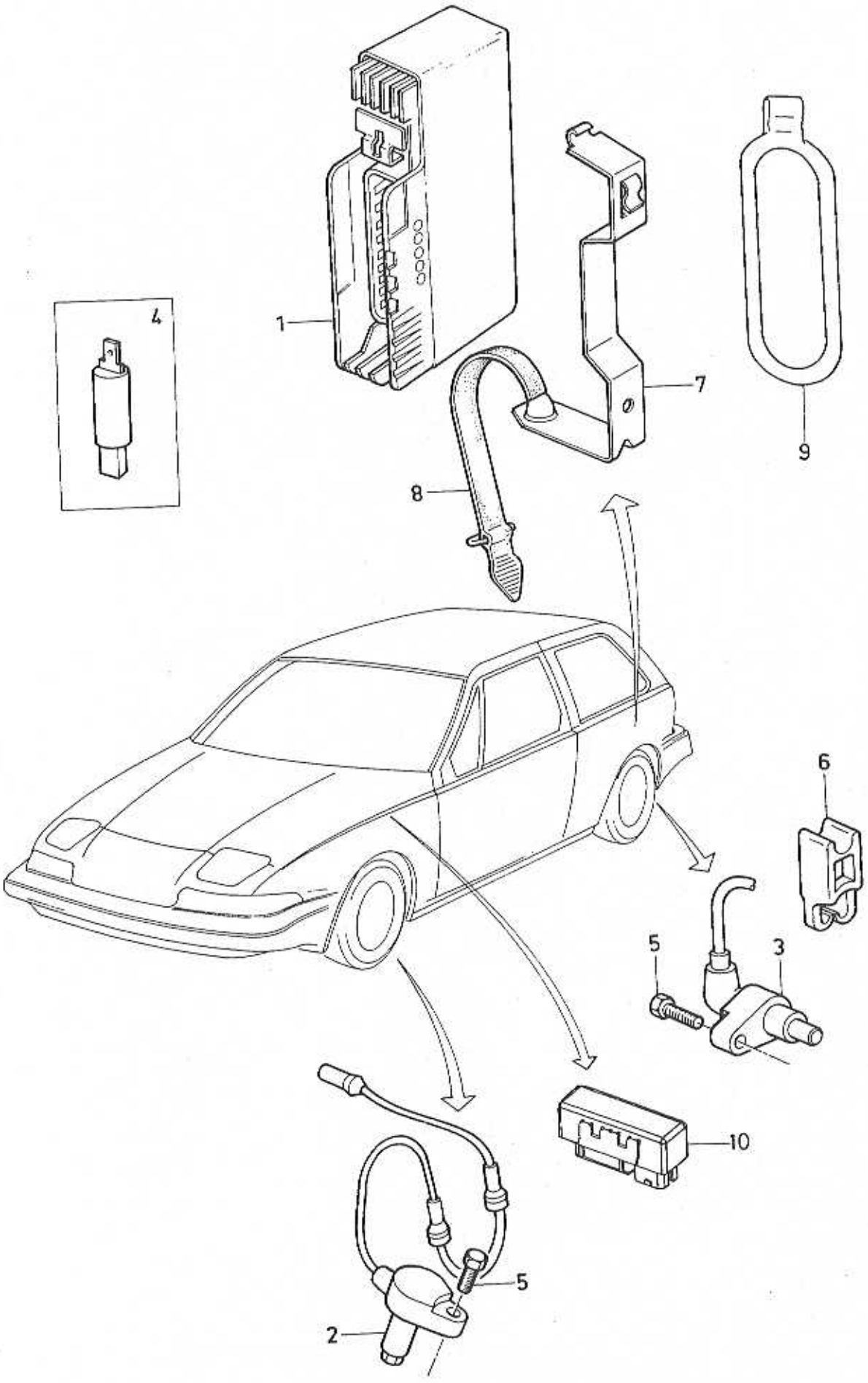

VOLVO PARTS
1038 - 18737

A
B
C
D
E

ELECTRICAL EQUIPMENT — ELEKTRISK UTRUSTNING

Group / Grupp 38

Page / Sida 341

ABS

Fig	Part No. / Artikelnummer	Quantity / Antal A	B	C	D	E	PS	Description	Benämning	Notes / Anmärkning	SR
1	3433370-8	1	-	-	-	-		Electronic unit	Elektronikenhet	-1992	3
2	3433371-6	1	-	-	-	-		Sensor, l.h.	Givare, v		3
	3448977-3	1	-	-	-	-		Sensor, r.h.	Givare, h		3
3	3465982-1	1	-	-	-	-		Sensor, l.h.	Givare, v	(3433372)	3
	3465983-9	1	-	-	-	-		Sensor, r.h.	Givare, h	(3436043)	3
4	3203708-7	1	-	-	-	-		Diode	Diod		3
5	3121182-4	4	-	-	-	-		Bolt	Bult		3
6	3468925-7	4	-	-	-	-		Clip	Clips	(3121087)	3
7	3433794-9	1	-	-	-	-		Brace	Bygel		4
8	3433793-1	1	-	-	-	-		Profile	Profil		4
9	3293897-9	1	-	-	-	-		Strap	Stropp		3
10	3461134-3	1	-	-	-	-		Relay	Relä	1993-	3

RADIO SYSTEM / RADIOSYSTEM

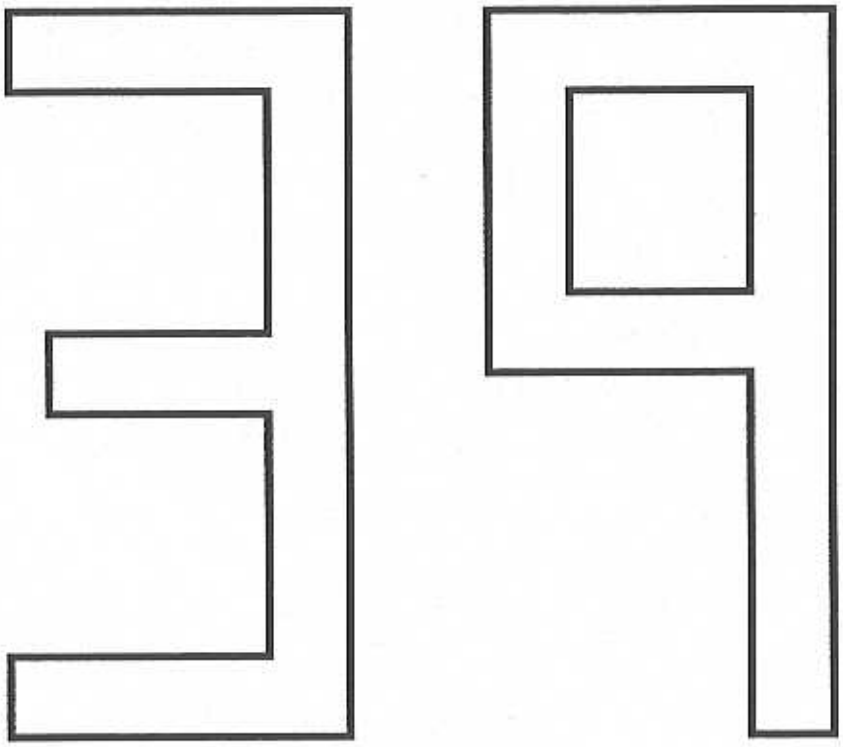

A		SUB GROUP RADIO SYSTEM	UNDERGRUPP RADIOSYSTEM	Group Grupp 39
B				
C				Page Sida 343
D				
E				

Fig	Part No. Artikelnummer	Quantity / Antal A	B	C	D	E	P S	Description	Benämning	Notes Anmärkning	S R
		-	-	-	-	-		Radio	Radio	SEE 39-345	
		-	-	-	-	-		Installation parts radio	Monteringsdetaljer radio	SEE 39-347	
		-	-	-	-	-		Panel kits	Panelsatser	SEE 39-349	
		-	-	-	-	-		Amplifier	Förstärkare	SEE 39-351	
		-	-	-	-	-		CD selector	CD-växlare	SEE 39-353	
		-	-	-	-	-		Loudspeaker Front Rear	Högtalare Främre Bakre	 SEE 39-355 SEE 39-357	
		-	-	-	-	-		Antenna Manual Electric	Antenn Manuell Elektrisk	 SEE 39-359 SEE 39-361	

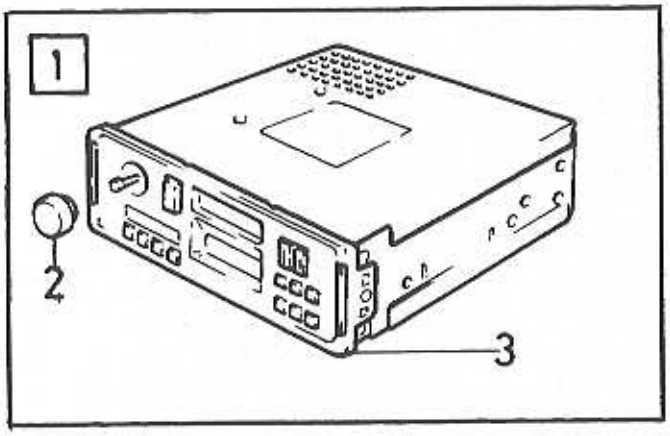

VOLVO PARTS
1039-18802

A		RADIO	RADIO	Group Grupp 39
B				
C				Page Sida 345
D				
E				

Fig	Part No. Artikelnummer	Quantity / Antal A	B	C	D	E	P S	Description	Benämning	Notes Anmärkning	S R
1	1373079-1	1	-	-	-	-		Cr-603 etr 4-stereo	Cr-603 etr 4-stereo		3
	1373080-9	1	-	-	-	-		Cr-606 etr 4-stereo	Cr-606 etr 4-stereo		3
	(3533267)	1	-	-	-	-	SP	Cr-802 etr	Cr-802 etr	REPL 1 PCS 3533539-7	3
	(3533396)	1	-	-	-	-	SP	Cr-905 rds eon/pty	Cr-905 rds eon/pty		3
	3533783-1	1	-	-	-	-		Cr-906 rds eon/pty	Cr-906 rds eon/pty		3
☆	3533539-7	1	-	-	-	-		Cr-902 rds eon	Cr-902 rds eon		3
2	616270-5	1	-	-	-	-		• Knob-a	• Ratt-a		3
3	1384583-9	1	-	-	-	-		• Frame kit	• Ramsats		3

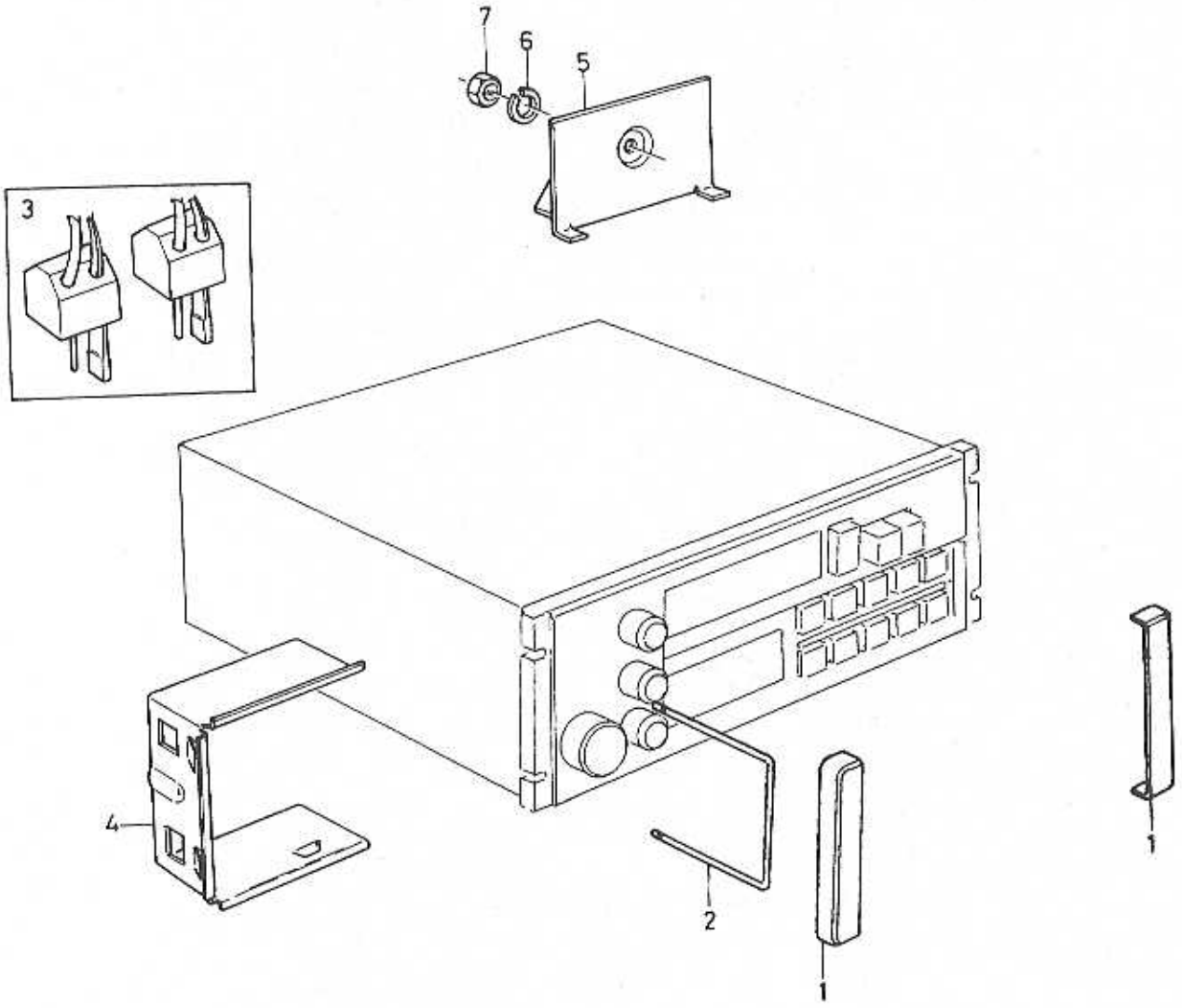

VOLVO PARTS
1039 19216

A		RADIO INSTALLATION PARTS	RADIO MONTERINGSDETALJER	Group Grupp 39
B				
C				
D				Page Sida 347
E				

Fig	Part No. Artikelnummer	Quantity / Antal					PS	Description	Benämning	Notes Anmärkning	SR
		A	B	C	D	E					
1	3344078-5	1	-	-	-	-		Cover plate kit	Täckplattasats		4
2	3343361-6	2	-	-	-	-		Bracket	Konsol		4
3	3343360-8	1	-	-	-	-		Plug kit	Pluggsats		4
4	3451388-7	2	-	-	-	-		Bracket	Konsol		4
☆ 5	3466710-5	1	-	-	-	-		Bracket	Konsol	R.H.D (3451387)	4
	3453635-9	1	-	-	-	-		Bracket	Konsol	L.H.D	4
6	946813-3	1	-	-	-	-		Lock washer	Låsbricka		2
7	955780-2	1	-	-	-	-		Nut	Mutter		2

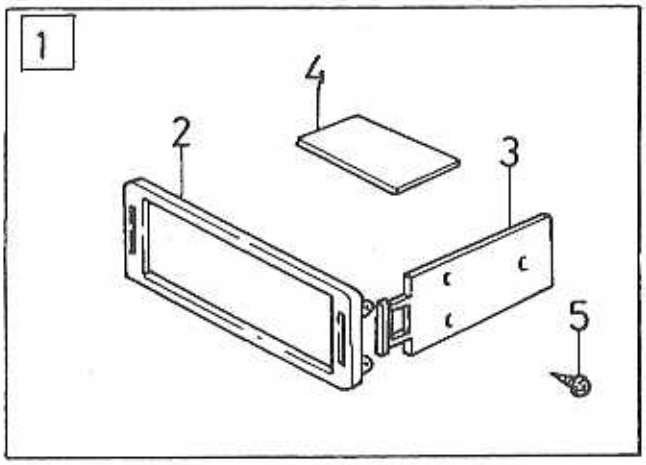
1
4
2
3
5

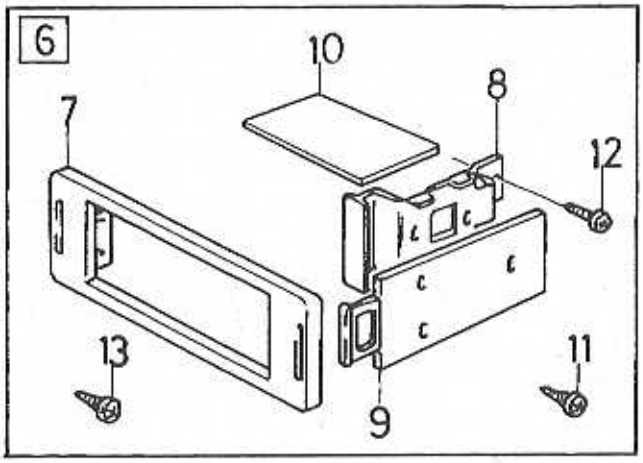
6
10
8
7
12
13
11
9

A
B
C
D
E

RADIO
PANEL KITS

RADIO
PANELSATSER

Group
Grupp
39

Page
Sida
349

Fig	Part No. Artikelnummer	Quantity / Antal					PS	Description	Benämning	Notes Anmärkning	SR
		A	B	C	D	E					
1	1384583-9	1	-	-	-	-		Frame kit	Ramsats		3
2	1384799-1	1	-	-	-	-		• Frame	• Ram		3
3	1362295-6	1	-	-	-	-		• Lock	• Lås		3
	1362374-9	1	-	-	-	-		• Lock	• Lås		3
4	1384664-7	1	-	-	-	-		• Spacer disc	• Distansskiva		3
5	603760-0	6	-	-	-	-		• Screw	• Skruv		3
6	1384593-8	1	-	-	-	-		Frame viso	Ram viso		3
7		-	-	-	-	-	NS	• Frame	• Ram		
8		-	-	-	-	-	NS	• Bracket	• Konsol		
9	1362295-6	1	-	-	-	-		• Lock	• Lås		3
	1362374-9	1	-	-	-	-		• Lock	• Lås		3
10	1384664-7	1	-	-	-	-		• Spacer disc	• Distansskiva		3
11	604528-0	6	-	-	-	-		• Screw	• Skruv		3
12	604529-8	2	-	-	-	-		• Screw	• Skruv		3
13	604530-6	4	-	-	-	-		• Screw	• Skruv		3

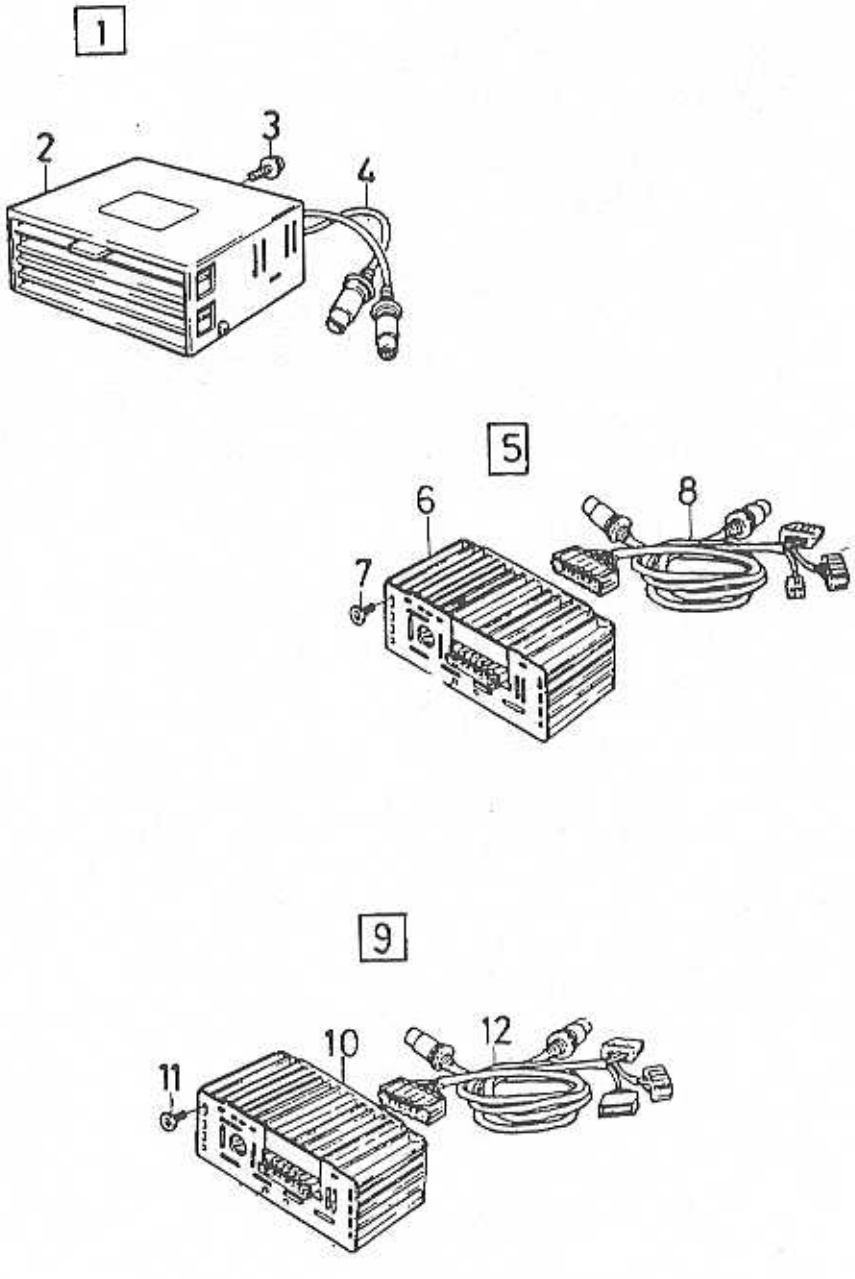
1
2
3
4
5
6
7
8
9
10
11
12

A	HA 2120
B	HA 4140
C	HA 4120
D	
E	

AMPLIFIER — FÖRSTÄRKARE

Group / Grupp: 39

Page / Sida: 351

Fig	Part No. / Artikelnummer	Quantity / Antal A	B	C	D	E	PS	Description	Benämning	Notes / Anmärkning	SR
1	3533176-8	1	-	-	-	-		Ha-2120 2x20w	Ha-2120 2x20w		6
2		-	-	-	-	-	NS	• Amplifier	• Förstärkare		
3	3453527-8	1	-	-	-	-		• Mounting kit	• Monteringssats		2
4	3461717-5	1	-	-	-	-		• Cable harness	• Ledningsmatta		2
5	*(3533177)*	-	1	-	-	-	SP	Amplifier ha-4140 4x40w ...	Först. ha-4140 4x40w	REPL 1 PCS 3533808-6	3
☆	3533808-6	-	1	-	-	-		Amplifier ha-4140 4x40w ...	Först. ha-4140 4x40w		3
6		-	-	-	-	-	NS	• Amplifier	• Förstärkare		
7	3453527-8	-	1	-	-	-		• Mounting kit	• Monteringssats		2
8	3464008-6	-	1	-	-	-		• Cable harness	• Ledningsmatta		1
9	3533258-4	-	-	1	-	-		Ha-4120 4x20w amplifier ...	Ha-4120 4x20w amplifier		3
10		-	-	-	-	-	NS	• Amplifier	• Förstärkare		
11	3453527-8	-	-	1	-	-		• Mounting kit	• Monteringssats		2
12	3464008-6	-	-	1	-	-		• Cable harness	• Ledningsmatta		1

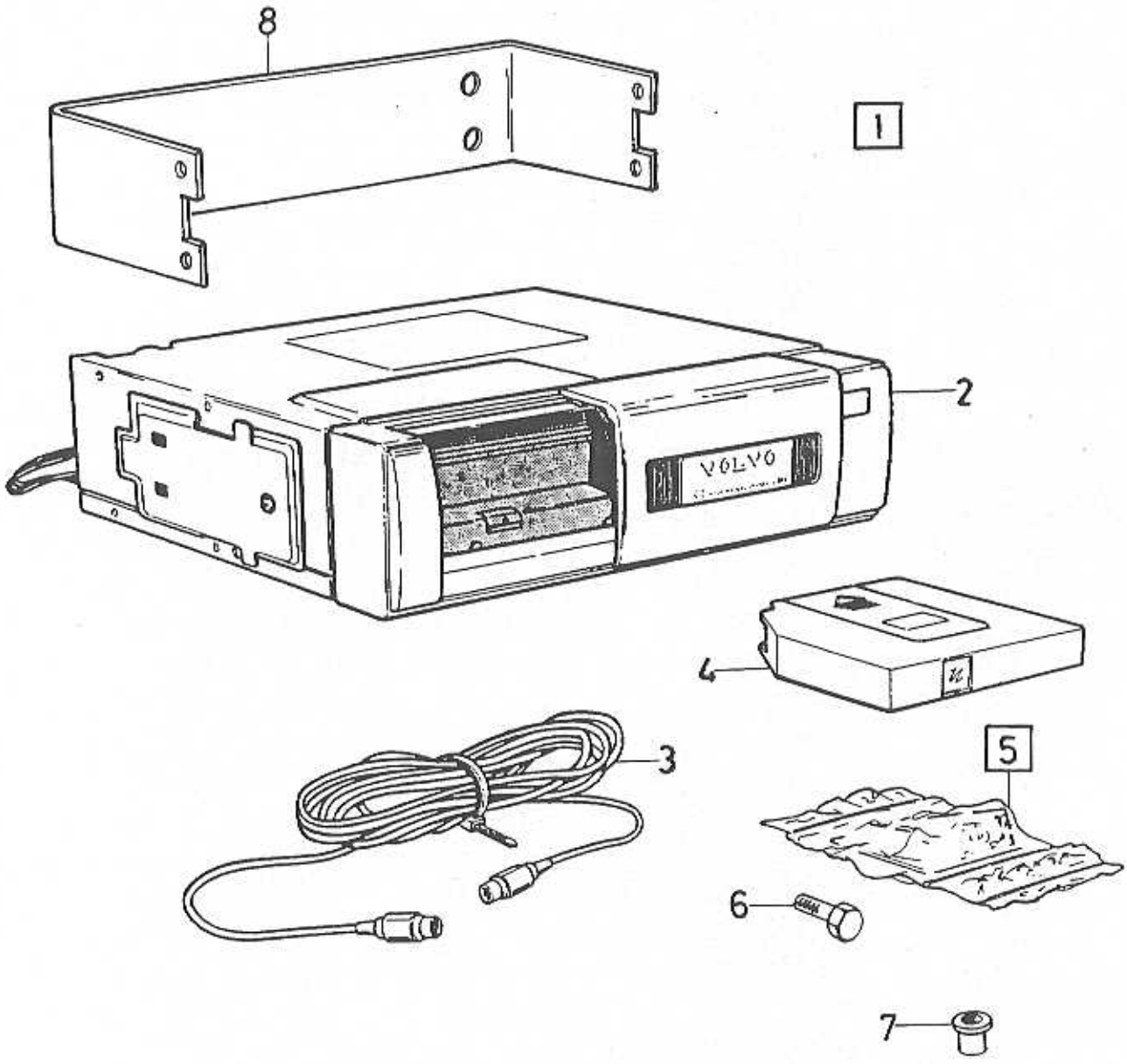
8
1
2
VOLVO
4
3
5
6
7

A		CD SELECTOR	CD-VÄXLARE	Group Grupp 39
B				
C				Page Sida 353
D				
E				

Fig	Part No. Artikelnummer	Quantity / Antal A	B	C	D	E	P S	Description	Benämning	Notes Anmärkning	S R
1	*(3533580)*	1	-	-	-	-	SP	Cd-vx sales pack	Cd-vx sales pack	(3533411)	3
2	*3533410*	1	-	-	-	-	OP	• Cd changer	• Cd-växlare	(3533022)	3
3	3533014-1	1	-	-	-	-		• Cable cd-cd remote	• Kabel cd-cd remote		3
4	3533109-9	1	-	-	-	-		• Cd magazine	• Cd-magasin		3
5	3461044-4	1	-	-	-	-		• Mounting kit	• Monteringssats		2
☆ 6	969404-3	4	-	-	-	-		• • Six point socket screw	• • Sextandhålskruv	(956075)	2
7	3123101-2	4	-	-	-	-		• • Nut	• • Mutter		6
8	3461032-9	1	-	-	-	-		• • Bracket	• • Bärjärn		6

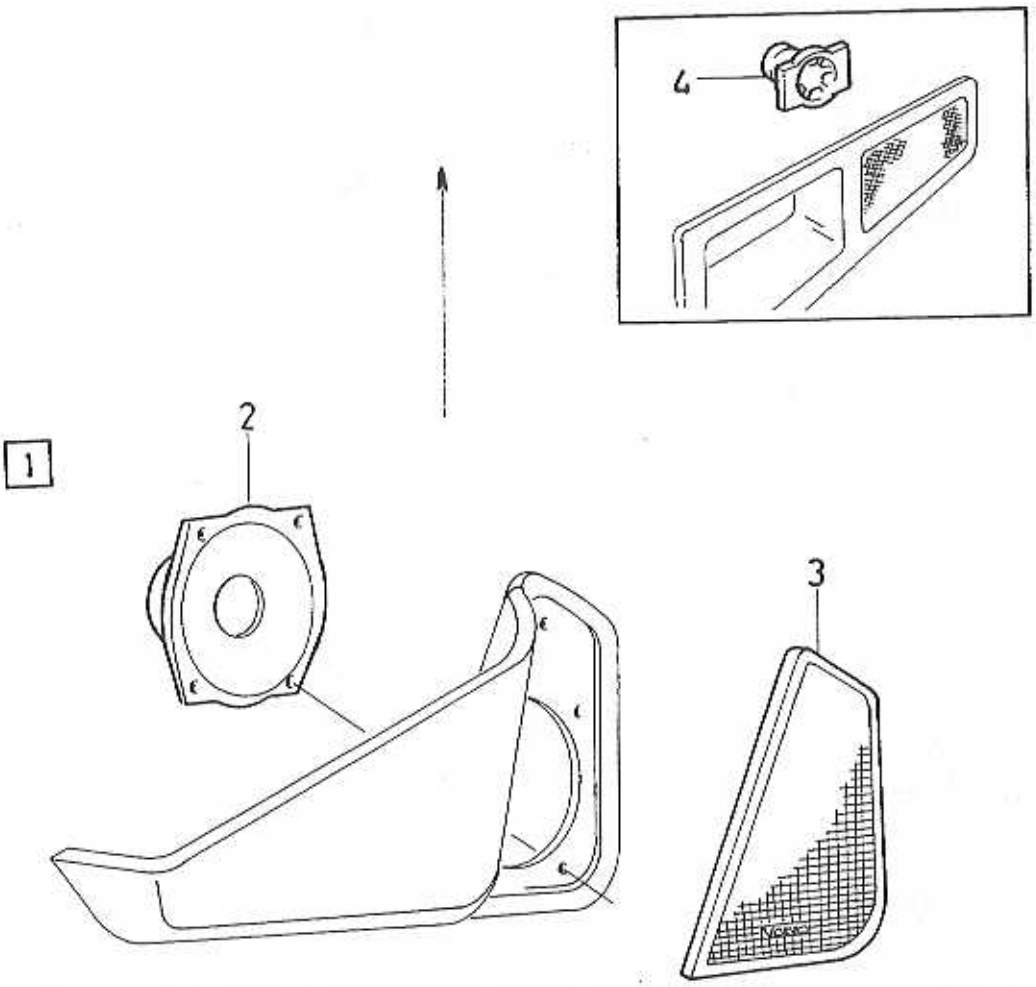

VOLVO PARTS
1039 18693

A	25 W
B	40 W
C	
D	
E	

LOUDSPEAKER FRONT — HÖGTALARE FRÄMRE

Group / Grupp: 39

Page / Sida: 355

Fig	Part No. / Artikelnummer	Quantity / Antal A	B	C	D	E	PS	Description	Benämning	Notes / Anmärkning	SR
1	3436098-2	1	-	-	-	-		Loudspeaker kit	Högtalarsats		1
	3457640-5	-	1	-	-	-		Loudspeaker kit	Högtalarsats		1
2	3432391-5	2	-	-	-	-		• Loudspeaker	• Högtalare		1
	3344515-6	-	2	-	-	-		• Loudspeaker	• Högtalare	CH -576021	2
	3465754-4	-	2	-	-	-		• Loudspeaker	• Högtalare	CH 576022-	2
3	3412824-9	1	1	-	-	-		• Loudspeaker grille,	• Högtalargaller, v		4
	3412825-6	1	1	-	-	-		• Loudspeaker grille,	• Högtalargaller, h		4
4	3433070-4	2	2	-	-	-		Tweeter	Tweeter		6

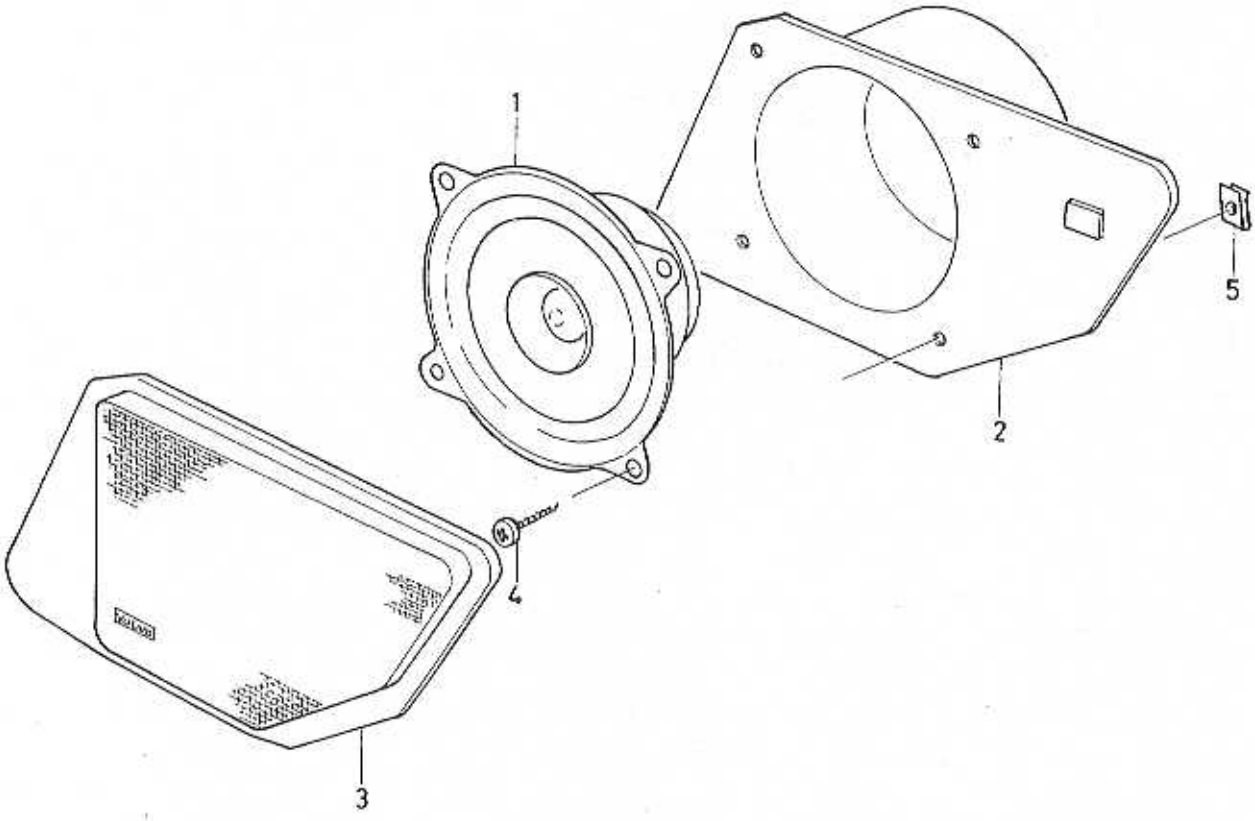
1
2
3
4
5

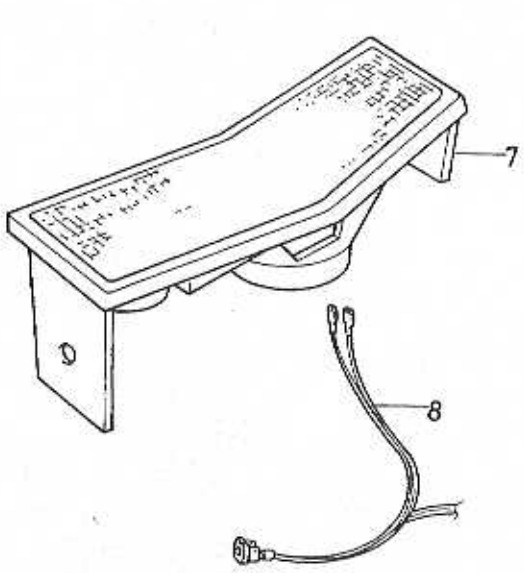
6
7
8

A		LOUDSPEAKER REAR	HÖGTALARE BAKRE	Group Grupp 39
B				
C				Page Sida 357
D				
E				

Fig	Part No. Artikelnummer	Quantity / Antal A	B	C	D	E	P S	Description	Benämning	Notes Anmärkning	S R
1	3458668-5	2	-	-	-	-		Loudspeaker	Högtalare	CH -576021	2
	3466006-8	2	-	-	-	-		Loudspeaker	Högtalare	CH 576022-	2
2	3451831-6	1	-	-	-	-		Mounting plate, l.h.	Monteringsplatta, v		3
	3451832-4	1	-	-	-	-		Mounting plate, r.h.	Monteringsplatta, h		3
3	3451833-2	1	-	-	-	-		Grille, l.h.	Galler, v		3
	3451834-0	1	-	-	-	-		Grille, r.h.	Galler, h		3
4	3270222-7	10	-	-	-	-		Screw	Skruv		3
5	3278139-5	10	-	-	-	-		Nut	Mutter		3
6	3451829-0	1	-	-	-	-		Loudspeaker kit accessories	Högtalarsats tillbehör		1
7		-	-	-	-	-	NS	• Loudspeaker	• Högtalare		
8		-	-	-	-	-	NS	• Cable harness	• Ledningsmatta		

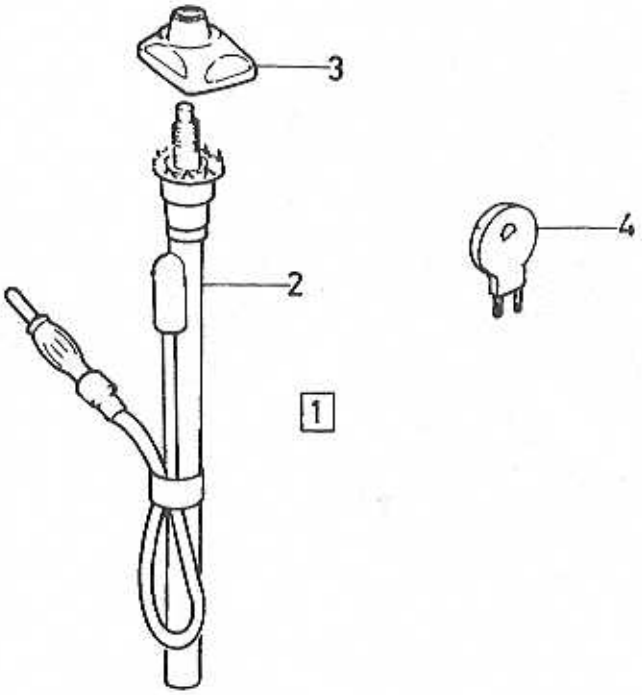
3
2
1
4

A		ANTENNA MANUALLY OPERATED	ANTENN MANUELLT MANÖVRERAD	Group Grupp 39
B				
C				Page Sida 359
D				
E				

Fig	Part No. Artikelnummer	Quantity / Antal					P S	Description	Benämning	Notes Anmärkning	S R
		A	B	C	D	E					
1	3344797-0	1	-	-	-	-		Antenna	Antenn		1
2		-	-	-	-	-		• Antenna	• Antenn		
3	3461007-1	1	-	-	-	-		• Antenna base	• Antennfot	CH -584199	3
	3452218-5	1	-	-	-	-		• Antenna base	• Antennfot	CH 584200-	3
4	3452590-7	1	-	-	-	-		• Wrench	• Nyckel		6

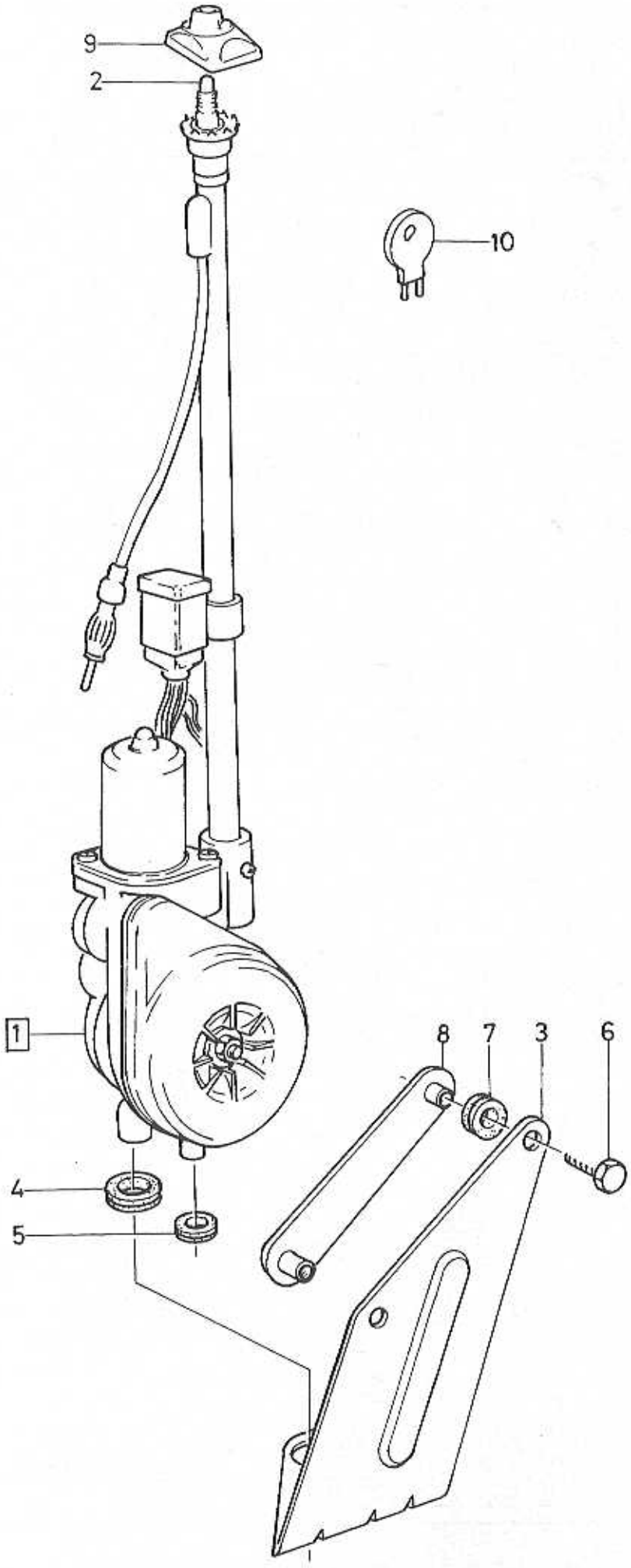

VOLVO PARTS
1039 18785

A		ANTENNA ELECTRICALLY OPERATED	ANTENN ELEKTRISKT MANÖVRERAD	Group Grupp 39
B				
C				
D				Page Sida 361
E				

Fig	Part No. Artikelnummer	Quantity / Antal A	B	C	D	E	PS	Description	Benämning	Notes Anmärkning	SR
1		-	-	-	-	-	NS	Antenna	Antenn		
2	3344099-1	1	-	-	-	-		• Antenna rod	• Antennspröt		3
8	3436225-1	1	-	-	-	-		Brace	Bygel		3
9	3452218-5	1	-	-	-	-		Antenna base	Antennfot		3
10	3452590-7	1	-	-	-	-		Wrench	Nyckel		6
								Accessory	Tillbehör		
	3344798-8	1	-	-	-	-		Antenna	Antenn		2

POWER TRANSMISSION / KRAFTÖVERFÖRING

40

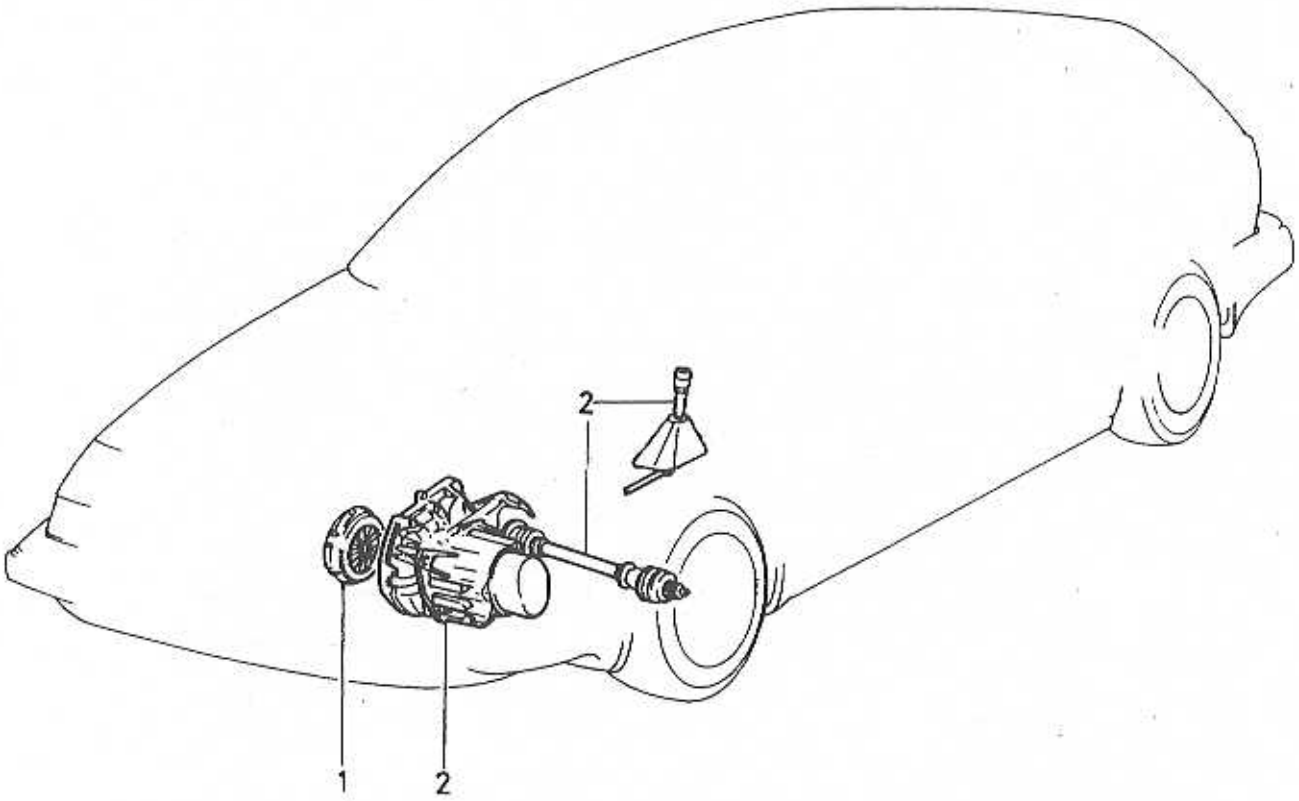
2
1
2

GROUP INDEX
POWER TRANSMISSION

GRUPP INDEX
KRAFTÖVERFÖRING

Fig	Description	Benämning	Notes Anmärkning
	SUB GROUP 41	**UNDERGRUPP 41**	
1	Clutch	Koppling	SEE 41•367
	SUB GROUP 43	**UNDERGRUPP 43**	
2	Gearbox	Växellåda	SEE 43•379

CLUTCH / KOPPLING

41

A		SUB GROUP CLUTCH	UNDERGRUPP KOPPLING	Group Grupp 41
B				
C				
D				Page Sida 367
E				

Fig	Part No. Artikelnummer	Quantity / Antal					P S	Description	Benämning	Notes Anmärkning	S R
		A	B	C	D	E					
		-	-	-	-	-		Clutch	Koppling	SEE 41 • 369	
		-	-	-	-	-		Clutch cable	Kopplingswire	SEE 41 • 373	
		-	-	-	-	-		Repair kits	Reparationssats	SEE 41 • 377	

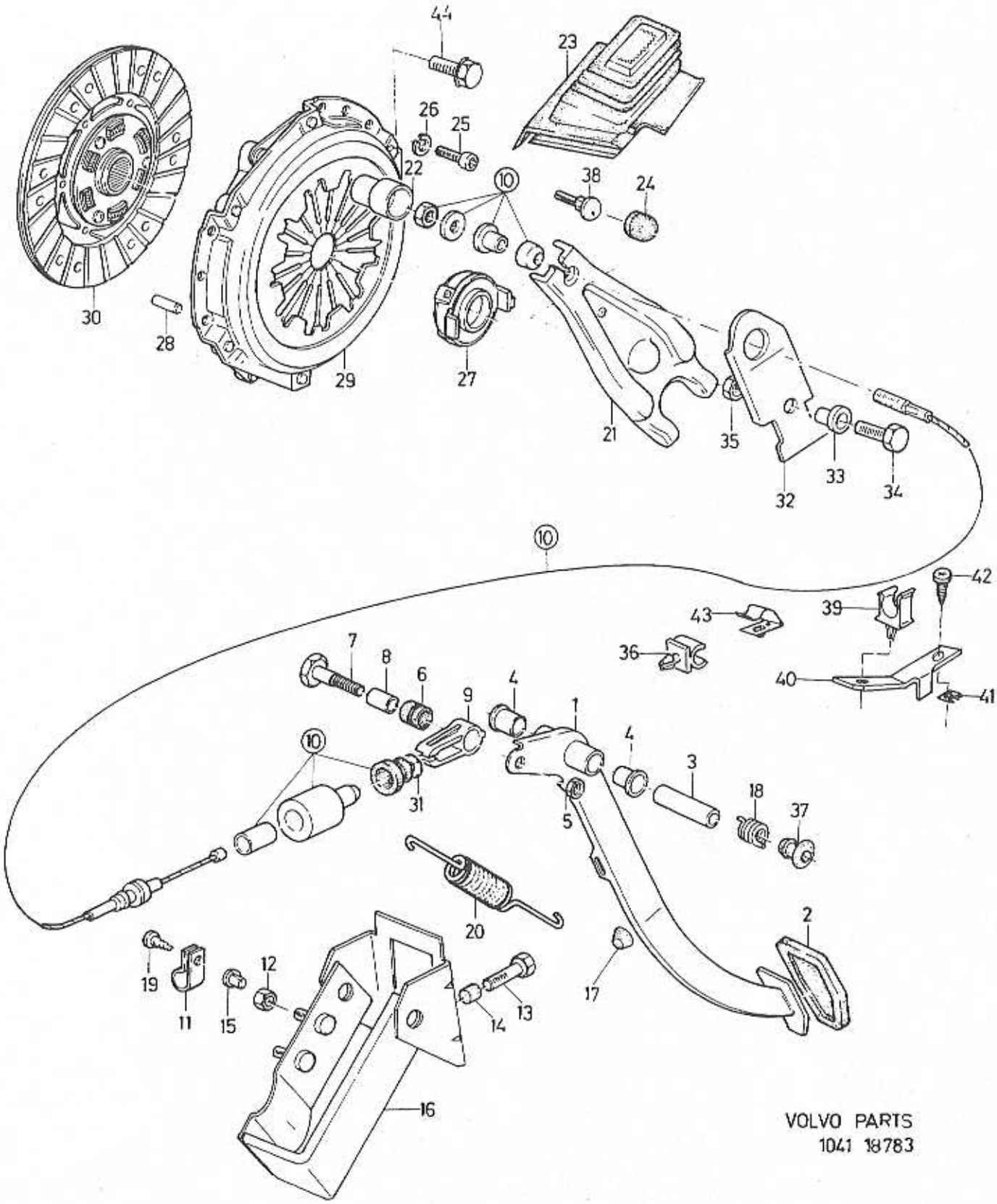

VOLVO PARTS
1041 18783

A	L.H.D
B	R.H.D
C	
D	
E	

CLUTCH — KOPPLING

Group / Grupp: 41

Page / Sida: 369

Fig	Part No. / Artikelnummer	Quantity / Antal A	B	C	D	E	PS	Description	Benämning	Notes / Anmärkning	SR
1	3411938-8	1	-	-	-	-		Clutch pedal	Kopplingspedal	CH -521203	5
	3453689-6	1	-	-	-	-		Clutch pedal	Kopplingspedal	EXC B18FT. CH -565116 (3448133)	2
	3453689-6	1	-	-	-	-		Clutch pedal	Kopplingspedal	B18FT. CH -565116 (3453690)(3449247)	2
	3459043-0	1	-	-	-	-		Clutch pedal	Kopplingspedal	CH 565117-	5
	3453455-2	-	1	-	-	-		Clutch pedal	Kopplingspedal	CH -565116	5
	3459044-8	-	1	-	-	-		Clutch pedal	Kopplingspedal	CH 565117-	5
2	3296238-3	1	1	-	-	-		Pedal pad	Pedalskoning		3
3	*(3412100)*	1	-	-	-	-	SP	Bushing	Bussning	CH -526219 REPL 1 PCS 3447465-0, 2 PCS 3447467-6.	5
	3447465-0	1	-	-	-	-		Bushing	Bussning	CH 526220-	5
	3447467-6	2	-	-	-	-		Bushing	Bussning	CH 526220-	5
	(3411932)	-	1	-	-	-	SP	Bushing	Bussning	REPL 1 PCS 3447466-8, 2 PCS 3447467-6.	3
4	*(3411934)*	2	2	-	-	-	SP	Bushing	Bussning	CH -526219 REPL 1 PCS 3447465-0, 2 PCS 3447467-6.	5
	3447465-0	1	2	-	-	-		Bushing	Bussning	CH 526220-	5
	3447466-8	-	1	-	-	-		Bushing	Bussning		3
	3447467-6	2	2	-	-	-		Bushing	Bussning	CH 526220-	5
5	3270235-9	1	1	-	-	-		Nut	Mutter		2
6	3472891-5	1	1	-	-	-		Retainer	Hållare	CH -583499 (3435261)	2
	3120581	1	1	-	-	-	OP	Rubber bushing	Gummibussning	CH 583500-	3
7	3294787-1	1	1	-	-	-		Screw	Skruv		2
8	3472891-5	1	1	-	-	-		Retainer	Hållare	CH -579454 (3294687)	2
9	3472891-5	1	1	-	-	-		Retainer	Hållare	(3450101)	2
10		1	-	-	-	-		Clutch cable	Kopplingswire	SEE 41 • 373	
		-	1	-	-	-		Clutch cable	Kopplingswire	SEE 41 • 373	
11	952627-8	1	-	-	-	-		Clamp	Klamma	CH -521203	2
12	948645-7	2	-	-	-	-		Flange lock nut	Flänslåsmutter	CH 521204-	2
13	3120435-7	1	-	-	-	-		Screw	Skruv		3
14	3208495-6	1	-	-	-	-		Rubber cover	Gummihuv	CH -521203	3
15	3122408-2	1	-	-	-	-		Nut	Mutter	CH 521204-	2
16	3447894-1	1	-	-	-	-		Bracket	Konsol	CH -565116	5
17	3120976-0	-	2	-	-	-		Buffer	Buffert		3
18	3430412-1	-	1	-	-	-		Spring	Fjäder	(3122540)	3
19	955127-6	1	1	-	-	-		Screw	Skruv		2
20	*(3435704)*	1	-	-	-	-	SP	Spring	Fjäder	CH -560876	2
	3457537-3	1	-	-	-	-		Spring	Fjäder	CH 560877-	2
21	3344205-4	1	1	-	-	-		Fork	Gaffel	CH -565116 (3342715)	3
	3455952-6	1	1	-	-	-		Fork	Gaffel	CH 565117-	3
22	3432800-5	1	1	-	-	-		Bushing	Bussning		2
	3447392-6	1	1	-	-	-		Bushing	Bussning	B18FT	2
23	3344168-4	1	1	-	-	-		Rubber cap	Gummihatt	CH -565116 (3342740)	3
	3455955-9	1	1	-	-	-		Bellows	Bälg	CH 565117-	3
24	3467278-2	1	1	-	-	-		Cap	Överfall		2
25	959219-7	6	6	-	-	-		Hex. socket screw	Insexskruv	(3122175) M8	2
26	3122023-9	6	6	-	-	-		Washer	Bricka		2
27	3467165-1	1	1	-	-	-		Thrust bearing	Tryckiager	(3411119)	2
28	8427028-9	2	2	-	-	-		Pin	Stift		5
29	3436633-6	1	1	-	-	-		Clutch	Koppling		2
	3447491-6	1	1	-	-	-		Clutch	Koppling	B18FT. CH -567599	2
	3450830-9	1	1	-	-	-		Clutch	Koppling	B18FT. CH 567600-	2
	3464032-6	1	1	-	-	-		Clutch	Koppling	B20F	2
30	3467124-8	1	1	-	-	-		Driven plate	Kopplingslamell	(3436635)	2
	3450075-1	1	1	-	-	-		Driven plate	Kopplingslamell	B18FT. CH -567599	2

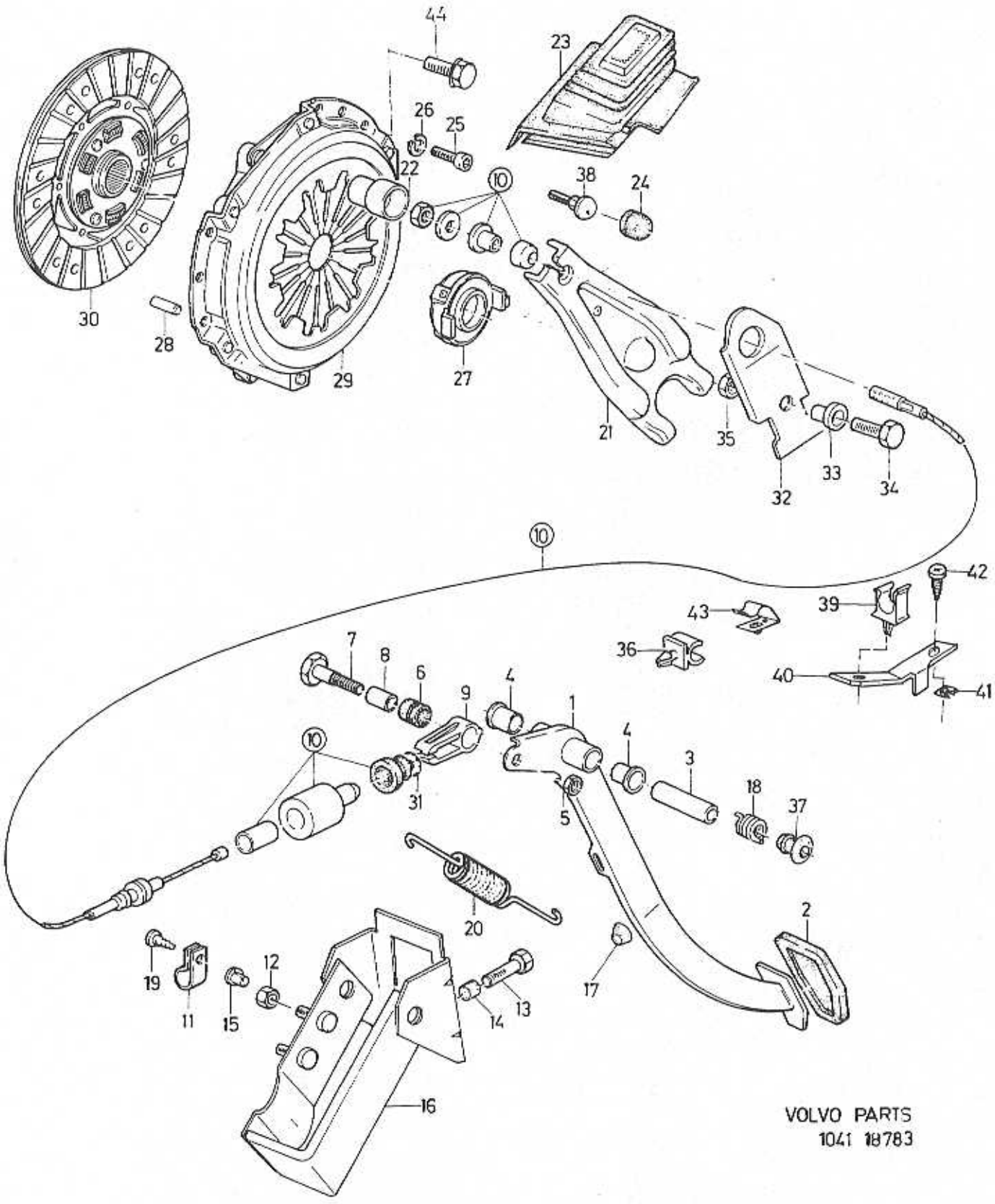

VOLVO PARTS
1041 18783

A	L.H.D
B	R.H.D
C	
D	
E	

CLUTCH KOPPLING

Group / Grupp 41

Page / Sida 371

Fig	Part No. Artikelnummer	Quantity / Antal A	B	C	D	E	PS	Description	Benämning	Notes Anmärkning	SR
	3451263-2	1	1	-	-	-		Driven plate	Kopplingslamell	B18FT. CH 567600-	2
	3464033-4	1	1	-	-	-		Driven plate	Kopplingslamell	B20F	2
31	3123089-9	1	1	-	-	-		Retaining ring	Hållarring	CH -583499	2
32	3424195-0	1	1	-	-	-		Bracket	Konsol	CH 565117-	3
33	3455957-5	1	1	-	-	-		Bushing	Bussning		4
34	946329-0	1	1	-	-	-		Flange screw	Flänsskruv		2
35	971089-8	1	1	-	-	-		Lock nut	Låsmutter		2
36	3282963-2	-	1	-	-	-		Clip	Clips		3
37	3123032-9	-	1	-	-	-		Rubber cap	Gummihatt	CH 561013-	3
38	3456183-7	1	1	-	-	-		Ball stud	Kulbult		2
39	3923488-5	-	1	-	-	-		Clip	Clips	EXC B20F. -1992	3
	3923523-9	-	1	-	-	-		Clip	Clips	B20F. 1993-	3
40	3467337-6	-	1	-	-	-		Bracket	Konsol	1993-	2
41	3269355-8	-	1	-	-	-		Nut plate	Mutterplåt	1993-	6
42	969489-4	-	1	-	-	-		Six point socket screw	Sextandhålskruv	(958247)	2
43	3923530-4	-	1	-	-	-		Clip	Clips	1993-	3
44	3921900-1	6	6	-	-	-		Screw	Skruv	M7	3

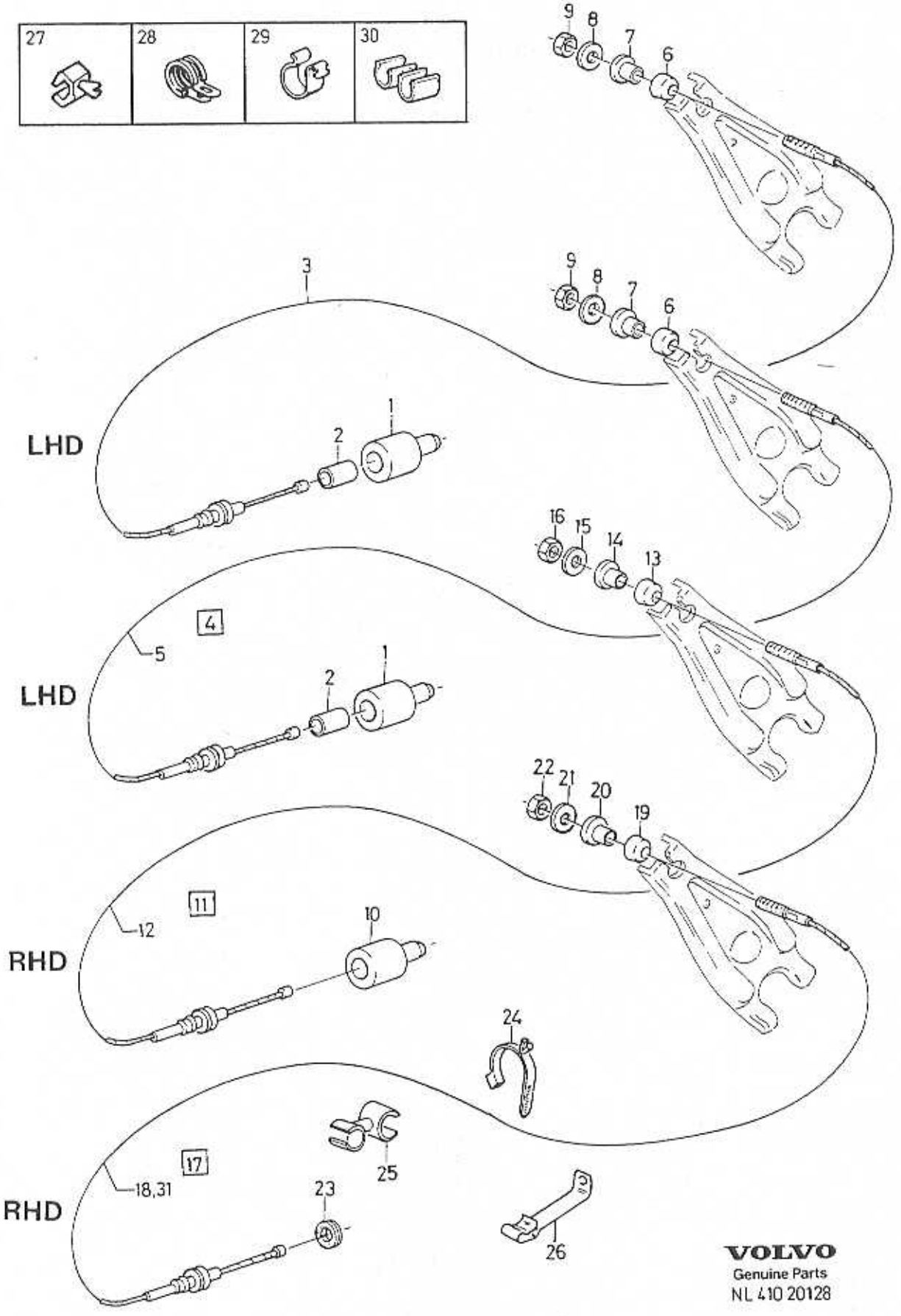
27
28
29
30
LHD
LHD
RHD
RHD
VOLVO
Genuine Parts
NL 410 20128

A	L.H.D
B	R.H.D
C	
D	
E	

CLUTCH CABLE — KOPPLINGSWIRE

Group / Grupp 41

Page / Sida 373

Fig	Part No. / Artikelnummer	Quantity / Antal A	B	C	D	E	PS	Description	Benämning	Notes / Anmärkning	SR
1	3432799-9	1	-	-	-	-		Bushing	Bussning	B18E,F. CH -521203	2
	3449878-2	1	-	-	-	-		Bushing	Bussning	B18E,F CH 521203-560928	2
	3449878-2	1	-	-	-	-		Bushing	Bussning	TURBO CH 523614-560928	2
	3459335-0	1	-	-	-	-		Bushing	Bussning	CH 560929-565116	2
	3458945-7	1	-	-	-	-		Bushing	Bussning	CH 565117-583499	2
	3468502-4	1	-	-	-	-		Bushing	Bussning	CH 584000-	2
2	3432801-3	1	-	-	-	-		Bushing	Bussning		2
3	*(3412431)*	1	-	-	-	-	SP	Clutch cable	Kopplingswire	CH-521203 REPL 1 PCS 952624-5, 1 PCS 3344858-0.	1
	3344858-0	1	-	-	-	-		Clutch cable	Kopplingswire	CH -521203	1
	(3450915)	1	-	-	-	-	SP	Clutch cable	Kopplingswire	B18E,F CH 521204-538170 REPL 1 PCS 952624-5, 1 PCS 3449878-2, 1 PCS 3432801-3, 1 PCS 3344856-4.	1
	(3450915)	1	-	-	-	-	SP	Clutch cable	Kopplingswire	TURBO, CH 521204-523613, REPL 1 PCS 952624-5, 1 PCS 3449878-2, 1 PCS 3432801-3, 1 PCS 3344856-4.	1
	3344856-4	1	-	-	-	-		Clutch cable	Kopplingswire	B18E,F,TURBO, CH 521204-565116	1
4	*(3344176)*	1	-	-	-	-	SP	Clutch cable kit	Kopplingswiresats	B18E,F CH 538171-565116 REPL 1 PCS 3344856-4, 1 PCS 952624-5.	1
	(3344176)	1	-	-	-	-	SP	Clutch cable kit	Kopplingswiresats	TURBO CH 523614-565116 REPL 1 PCS 3344856-4, 1 PCS 952624-5.	1
	3470372-8	1	-	-	-	-		Clutch cable kit	Kopplingswiresats	CH 565117-573199 (3460736)	1
	3470372-8	1	-	-	-	-		Clutch cable kit	Kopplingswiresats	CH 573200- (3459868)	1
5		-	-	-	-	-	NS	· Clutch cable	· Kopplingswire		
6	3293853-2	1	-	-	-	-		· Joint ball	· Ledkula		3
7	3121174-1	1	-	-	-	-		· Bushing	· Bussning		4
8	3293851-6	1	-	-	-	-		· Washer	· Bricka		2
9	955781-0	2	-	-	-	-		· Nut	· Mutter		2
10	3453788-6	-	1	-	-	-		Bushing	Bussning	CH -565116	2
11	*(3344658)*	-	1	-	-	-	SP	Clutch cable	Kopplingswire	CH 565117-573099 REPL 1 PCS 3344854-9, 1 PCS 3200125-7, 1 PCS 3120572-7, 1 PCS 3121232-7. (3344177)	1
	3344854-9	-	1	-	-	-		Clutch cable	Kopplingswire	CH 565117-573099	1
	3459869-8	-	1	-	-	-		Clutch cable kit	Kopplingswiresats	CH -580999 (3460737)	1
	3470373-6	-	1	-	-	-		Clutch cable kit	Kopplingswiresats	CH 581000- (3467339)	1
12		-	-	-	-	-	NS	· Clutch cable	· Kopplingswire		
13	3293853-2	-	1	-	-	-		· Joint ball	· Ledkula		3
14	3121174-1	-	1	-	-	-		· Bushing	· Bussning		4
15	3293851-6	-	1	-	-	-		· Washer	· Bricka		2
16	955781-0	-	2	-	-	-		· Nut	· Mutter		2
17	*(3434392)*	-	1	-	-	-	SP	Clutch cable kit	Kopplingswiresats	CH -540427	1

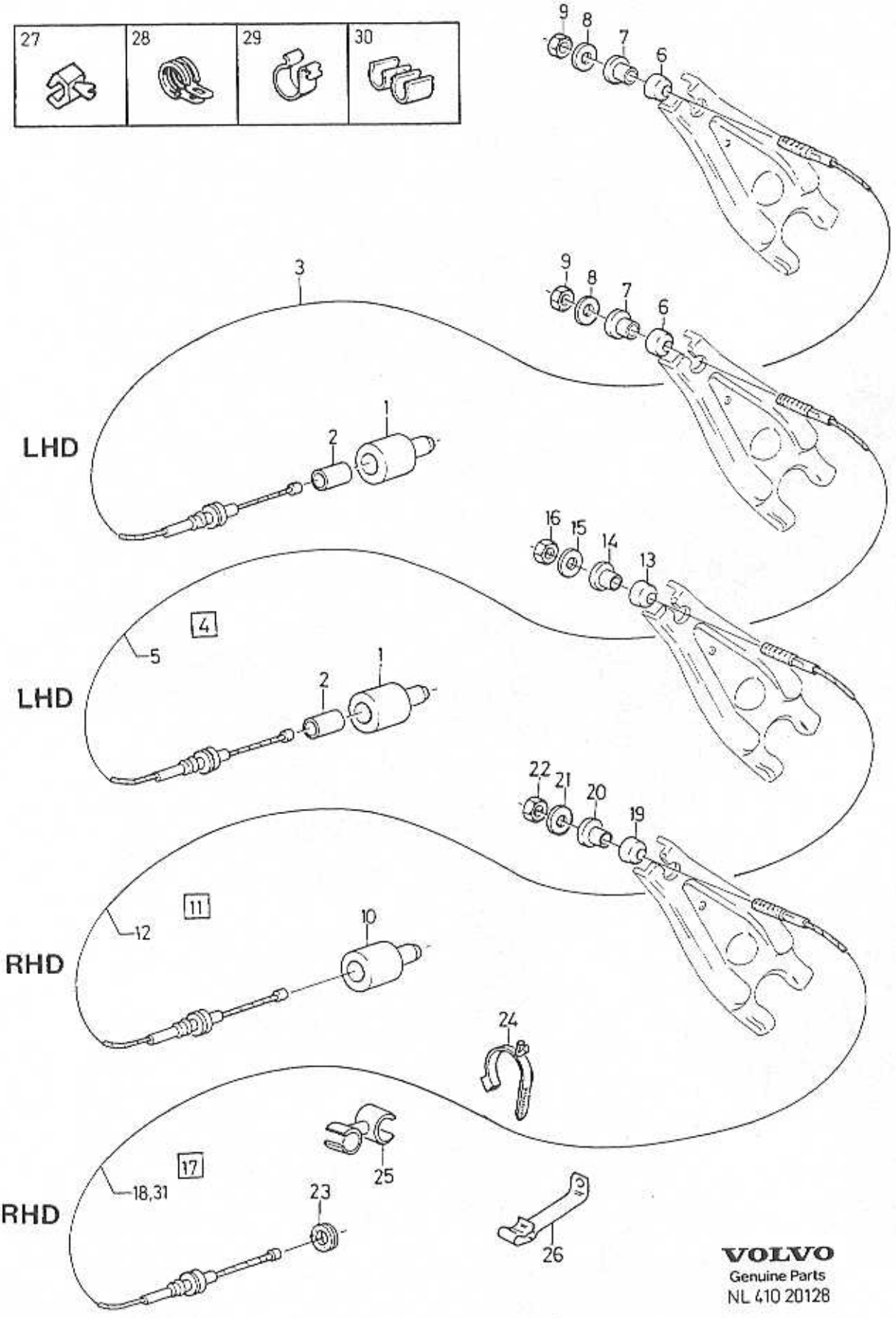

VOLVO
Genuine Parts
NL 410 20128

A	L.H.D
B	R.H.D
C	
D	
E	

CLUTCH CABLE — KOPPLINGSWIRE

Group / Grupp: 41

Page / Sida: 375

Fig	Part No. / Artikelnummer	Quantity / Antal A	B	C	D	E	PS	Description	Benämning	Notes / Anmärkning	SR
										REPL 1 PCS 3121232-7, 1 PCS 3453987-4, 1 PCS 3121639-3, 1 PCS 3294789-7, 1 PCS 3272306-6, 1 PCS 3344855-6, 1 PCS 3200125-7.	
18	*(3344659)*	-	1	-	-	-	SP	·Clutch cable	·Kopplingswire	REPL 1 PCS 3344855-6, 1 PCS 3200125-7, 1 PCS 3121232-7.	1
19	3293853-2	-	1	-	-	-		··Joint ball	··Ledkula		3
20	3121174-1	-	1	-	-	-		··Bushing	··Bussning		4
21	3293851-6	-	1	-	-	-		··Washer	··Bricka		2
22	955781-0	-	2	-	-	-		··Nut	··Mutter		2
23	3294789-7	-	1	-	-	-		·Rubber cap	·Gummihatt		2
24	3272306-6	-	1	-	-	-		·Strip clamp	·Bandklamma		2
25	3121639-3	-	1	-	-	-		·Clip	·Clips		3
26	3453987-4	-	1	-	-	-		·Bracket	·Konsol		2
27	3120572-7	1	1	-	-	-		Clip	Clips		3
☆ 28	952624-5	1	1	-	-	-		Clamp	Klamma		2
☆☆ 29	3200125-7	1	1	-	-	-		Clamp	Klämma		3
☆ 30	3121232-7	1	1	-	-	-		Clamp	Klämma		6
31	3344855-6	-	1	-	-	-		Clutch cable	Kopplingswire		1

1

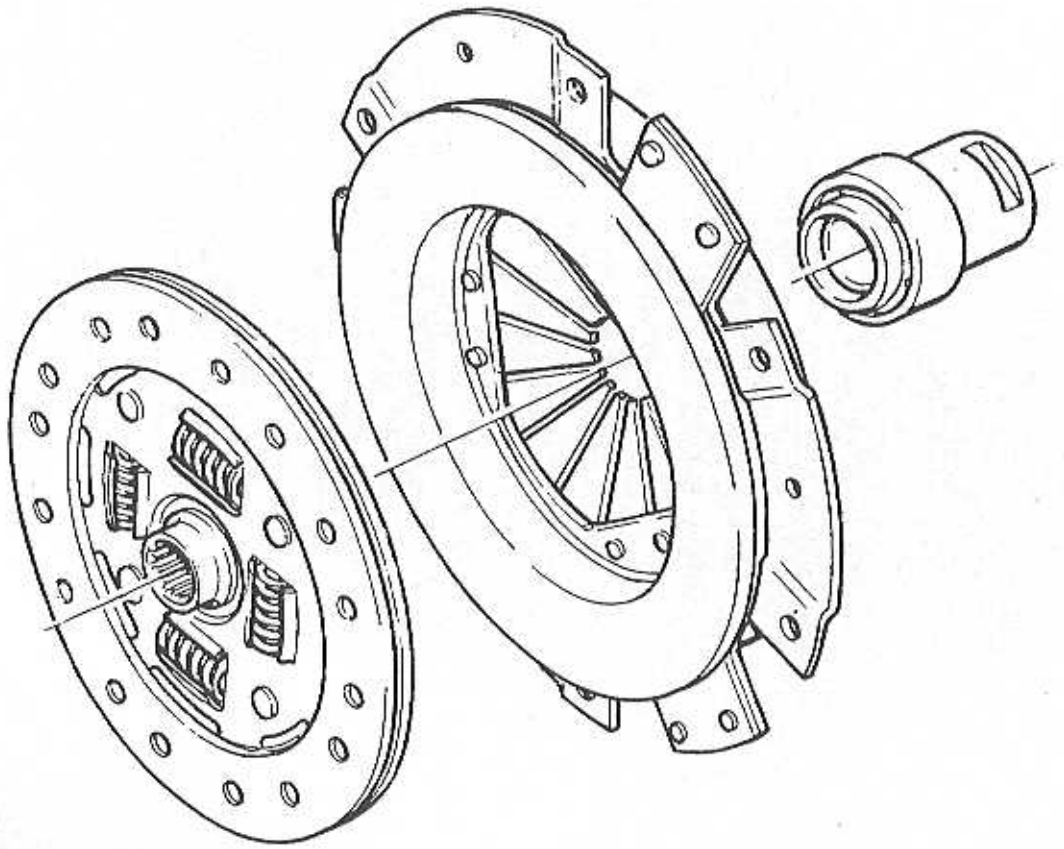

VOLVO PARTS
1041 18542

A		CLUTCH REPAIR KITS	KOPPLING REPARATIONSSATS	Group Grupp 41
B				
C				Page Sida 377
D				
E				

Fig	Part No. Artikelnummer	Quantity / Antal A	B	C	D	E	PS	Description	Benämning	Notes Anmärkning	SR
1	3344287-2	1	-	-	-	-		Clutch kit	Kopplingsats		2
	3344288-0	1	-	-	-	-		Clutch kit	Kopplingsats	TURBO. CH -567599	2
	3344859-8	1	-	-	-	-		Clutch kit	Kopplingsats	TURBO. CH 567600-	2
	3270515-4	1	-	-	-	-		Clutch kit	Kopplingsats	B20F	2

GEARBOX / VÄXELLÅDA

43

A
B
C
D
E

SUB GROUP
GEARBOX

UNDERGRUPP
VÄXELLÅDA

Group
Grupp
43

Page
Sida
379

Fig	Part No. Artikelnummer	Quantity / Antal A	B	C	D	E	P S	Description	Benämning	Notes Anmärkning	S R
		-	-	-	-	-		Power transmission with fittings	Kraftöverföring med monteringsdetaljer		
		-	-	-	-	-		Gearbox, manual	Växellåda, manuell	SEE 43-381	
		-	-	-	-	-		Automatic gearbox	Automatväxellåda	SEE 43-385	
		-	-	-	-	-		Transmission hand operated	Transmission manuell		
		-	-	-	-	-		Gearbox	Växellåda		
		-	-	-	-	-		•M50,M51,M53,M54,M55	•M50,M51,M53,M54,M55	SEE 43-387	
		-	-	-	-	-		•M57,M59,M60	•M57,M59,M60	SEE 43-389	
		-	-	-	-	-		••Gearbox housing	••Växellådshus	SEE 43-391	
		-	-	-	-	-		••Differential	••Differential	SEE 43-393	
		-	-	-	-	-		••Gear kit	••Växelpaket		
		-	-	-	-	-		•••M50,M51,M53,M54,M55	•••M50,M51,M53,M54,M55	SEE 43-395	
		-	-	-	-	-		•••M57,M59,M60	•••M57,M59,M60	SEE 43-399	
		-	-	-	-	-		•Selector bar	•Skiftaxlar	SEE 43-401	
		-	-	-	-	-		•Gearshift	•Växelreglage	SEE 43-403	
		-	-	-	-	-		Transmission automatic	Transmission automatisk		
		-	-	-	-	-		•Gearbox	•Växellåda	SEE 43-405	
		-	-	-	-	-		••Differential	••Differential	SEE 43-411	
		-	-	-	-	-		••Control unit	••Styrenhet	SEE 43-413	
		-	-	-	-	-		•Gearshift	•Växelreglage	SEE 43-415	

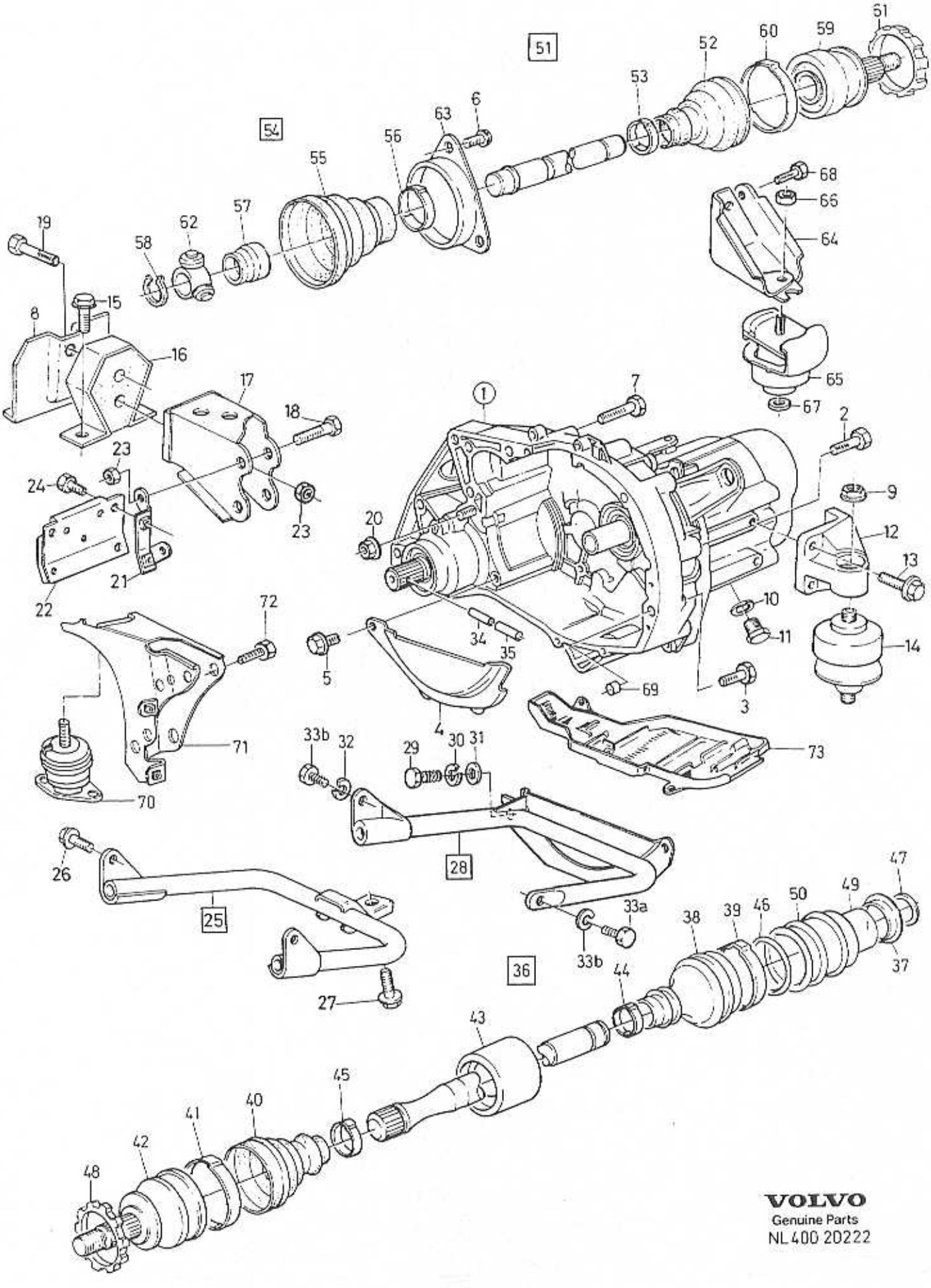
51
54
36
25
28
1
2
3
4
5
6
7
8
9
10
11
12
13
14
15
16
17
18
19
20
21
22
23
24
26
27
29
30
31
32
33a
33b
34
35
38
39
40
41
42
43
44
45
46
47
48
49
50
52
53
55
56
57
58
59
60
61
62
63
64
65
66
67
68
69
70
71
72
73

A	EXC TURBO,B20F
B	TURBO,B20F
C	
D	
E	

POWER TRANSMISSION WITH MOUNTING PARTS — KRAFTÖVERFÖRING MED UPPHÄNGNINGSDETALJER

MAN.TRANS

Group / Grupp 43

Page / Sida 381

Fig	Part No. / Artikelnummer	Quantity / Antal A	B	C	D	E	PS	Description	Benämning	Notes / Anmärkning	SR
1		1	1	-	-	-		Gearbox, manual	Växellåda, manuell		
		-	-	-	-	-		•M50-407E	•M50-407E	SEE 43•387	
		-	-	-	-	-		•M51-373E	•M51-373E	SEE 43•387	
		-	-	-	-	-		•M53-407E	•M53-407E	SEE 43•387	
		-	-	-	-	-		•M54-373E	•M54-373E	SEE 43•387	
		-	-	-	-	-		•M55-407E	•M55-407E	SEE 43•387	
		-	-	-	-	-		•M57-407E	•M57-407E	SEE 43•389	
		-	-	-	-	-		•M59-373E	•M59-373E	SEE 43•389	
		-	-	-	-	-		•M60-373E	•M60-373E	SEE 43•389	
		-	-	-	-	-		•M60-373M	•M60-373M	SEE 43•389	
2	965189-4	2	2	-	-	-		Flange screw	Flänsskruv		2
3	947790-2	1	1	-	-	-		Flange screw	Flänsskruv		2
4	3411817-4	1	1	-	-	-		Protecting plate	Skyddsplåt		3
5	965222-3	3	3	-	-	-		Flange screw	Flänsskruv		2
6	3283167-9	3	3	-	-	-		Screw	Skruv		2
7	946440-5	4	4	-	-	-		Flange screw	Flänsskruv		2
8	3436071-9	1	1	-	-	-		Back stop	Mothåll		3
9	971099-7	2	2	-	-	-		Flange lock nut	Flänslåsmutter	(949280)	2
10	11998-2	1	1	-	-	-		Gasket	Packning	(3270010)	1
11	3224662-1	1	1	-	-	-		Plug	Propp		1
12	3417258-5	1	1	-	-	-		Engine anchorage, l.h.	Motorfäste, v		3
13	946752-3	4	4	-	-	-		Flange screw	Flänsskruv		2
14	3417259-3	1	1	-	-	-		Engine pad	Motorkudde		2
15	946441-3	1	1	-	-	-		Hexagon screw	Sexkantsskruv		2
16	*(3417375)*	1	1	-	-	-	SP	Engine pad	Motorkudde	CH -521499 REPL 1 PCS 3436075-0, 1 PCS 3122329-0, 1 PCS 3122536-0.	2
	3436075-0	1	1	-	-	-		Engine pad	Motorkudde	CH 521500-	2
17	3463667-0	1	1	-	-	-		Engine bracket	Motorkonsol	(3435002)	3
18	965223-1	2	2	-	-	-		Flange screw	Flänsskruv		2
19	3122329-0	2	2	-	-	-		Screw	Skruv		2
20	971098-9	1	1	-	-	-		Flange lock nut	Flänslåsmutter	(949179)	2
21	3417850-9	1	1	-	-	-		Bracket	Konsol	CH -573609	3
22	3417855-8	1	1	-	-	-		Heat shield	Värmesköld	CH -573609	2
	3449912-9	1	1	-	-	-		Heat shield	Värmesköld	CH 573610-	3
23	3122536-0	4	4	-	-	-		Lock nut	Låsmutter		2
24	965175-3	3	3	-	-	-		Flange screw	Flänsskruv		2
25	3411476-9	1	1	-	-	-		Bracket	Konsol	CH -547152	3
26	946441-3	2	2	-	-	-		•Hexagon screw	•Sexkantsskruv		2
27	946472-8	1	1	-	-	-		•Flange screw	•Flänsskruv		2
28	3472180-3	1	1	-	-	-		Bracket	Konsol	CH 547153- (3452234)	3
☆ 29	963217-5	4	4	-	-	-		•Screw	•Skruv		5
30	955949-3	4	4	-	-	-		•Lock washer	•Låsbricka		2
31	120265-4	4	4	-	-	-		•Washer	•Bricka		2
32	946441-3	1	1	-	-	-		•Hexagon screw	•Sexkantsskruv		2
33a	3342438-3	1	1	-	-	-		•Screw	•Skruv		2
33b	940109-2	2	2	-	-	-		•Lock washer	•Låsbricka		2
34	3120161-9	1	1	-	-	-		Collet	Spännhylsa		2
35	3120162-7	1	1	-	-	-		Collet	Spännhylsa		2
36	9031175-4	1	-	-	-	-	EU	Drive shaft	Drivaxel	(3436009)	3
	9031177-0	-	1	-	-	-	EU	Drive shaft	Drivaxel	(3436010)	3
37		-	-	-	-	-	KN	•Washer	•Bricka		
38	3415781-8	1	1	-	-	-		•Bellows	•Bälg		2
39	3415801-4	1	1	-	-	-		•Clamp	•Klämma		3
40	3410425-7	1	-	-	-	-		•Bellows	•Bälg	CH -510149	2
	3432439-2	1	-	-	-	-		•Bellows	•Bälg	CH 510150-	2
	3430226-5	-	1	-	-	-		•Bellows	•Bälg		2
41	3454230-8	1	-	-	-	-		•Clamp	•Klämma		2
	3454231-6	-	1	-	-	-		•Clamp	•Klämma		2
42	3434905-0	1	-	-	-	-		•Constant velocity joint	•Drivknut		4

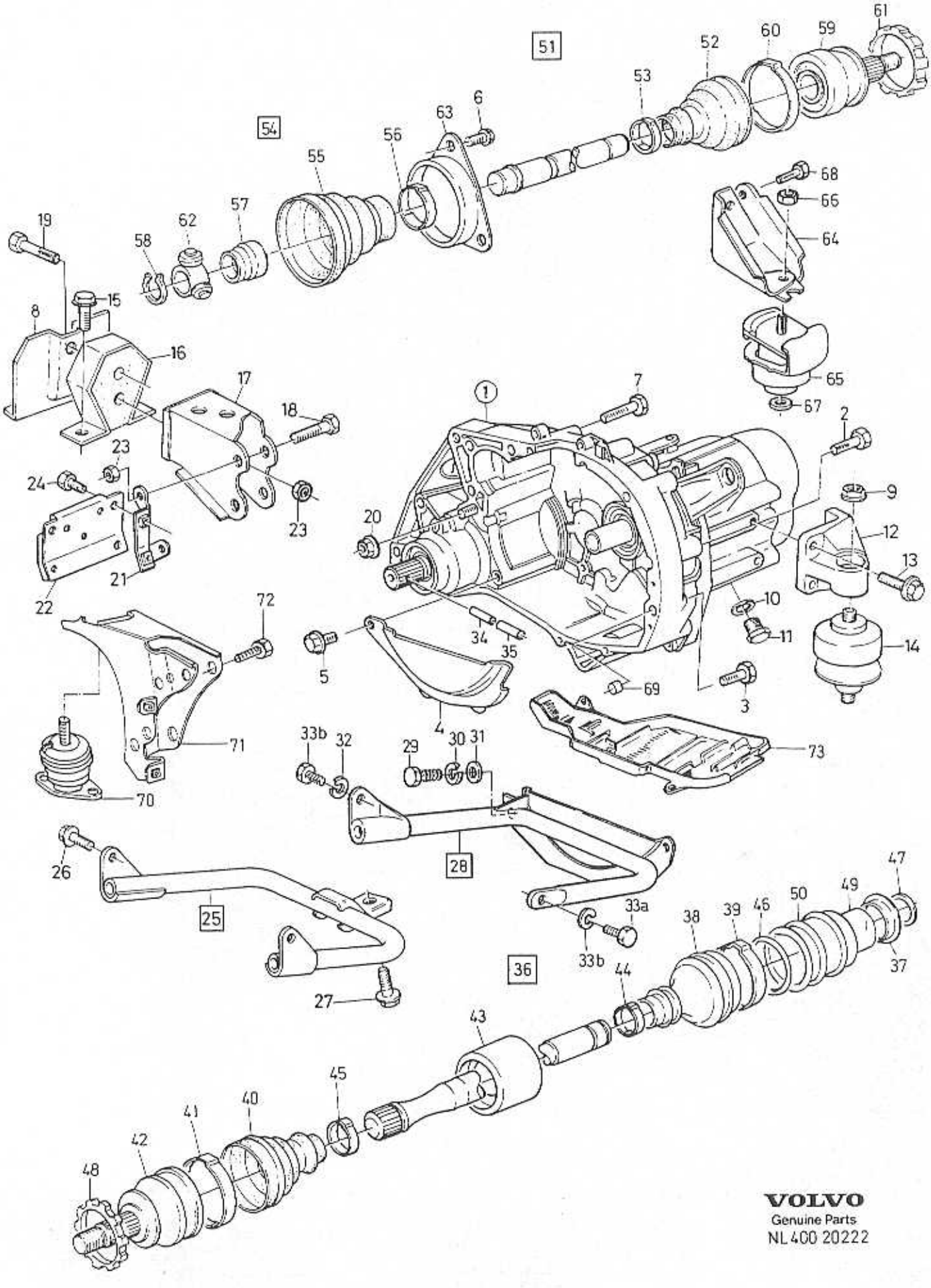
VOLVO
Genuine Parts
NL 400 20222

A	EXC TURBO,B20F
B	TURBO,B20F
C	
D	
E	

POWER TRANSMISSION WITH MOUNTING PARTS — KRAFTÖVERFÖRING MED UPPHÄNGNINGSDETALJER

MAN.TRANS

Group / Grupp 43

Page / Sida 383

Fig	Part No. / Artikelnummer	Quantity / Antal A	B	C	D	E	PS	Description	Benämning	Notes / Anmärkning	SR
	3430396-6	-	1	-	-	-		• Constant velocity joint	• Drivknut		4
	3433101-7	1	-	-	-	-		• Constant velocity joint	• Drivknut	ABS	4
	3433105-8	-	1	-	-	-		• Constant velocity joint	• Drivknut	ABS	4
43	3432509-2	1	1	-	-	-		• Vibration damper	• Vibrationsdämpare		2
44	3416255-2	1	1	-	-	-		• Clamp	• Klämma		3
45	3285778-1	1	-	-	-	-		• Clamp	• Klämma		3
	3120553-7	-	1	-	-	-		• Clamp	• Klämma		2
46		-	-	-	-	-	KN	• O-ring	• O-ring		
47	3104765-7	1	1	-	-	-		• Lock ring	• Låsring		2
48	3432617-3	1	1	-	-	-		• Toothed ring	• Tandring	ABS	2
49		-	-	-	-	-	KN	• Housing	• Hus		
50		-	-	-	-	-	KN	• Cover	• Kåpa		
51	9031180-4	1	-	-	-	-	EU	Drive shaft	Drivaxel	(3432596)	3
	9031181-2	-	1	-	-	-	EU	Drive shaft	Drivaxel	(3432598)	3
52	3410425-7	1	-	-	-	-		• Bellows	• Bälg	CH -510149	2
	3432439-2	1	-	-	-	-		• Bellows	• Bälg	CH 510150-	2
	3430226-5	-	1	-	-	-		• Bellows	• Bälg		2
53	3285778-1	1	-	-	-	-		• Clamp	• Klämma		3
	3120553-7	-	1	-	-	-		• Clamp	• Klämma		2
54	3447721-6	1	1	-	-	-		• Bellows	• Bälg		3
55		-	-	-	-	-	NS	• • Bellows	• • Bälg		
56		-	-	-	-	-	NS	• • Clamp	• • Klamma		
57		-	-	-	-	-	NS	• Bearing	• Lager		
58	3104765-7	1	1	-	-	-		• Lock ring	• Låsring		2
59	*(3411013)*	1	-	-	-	-	SP	• Constant velocity joint	• Drivknut	REPL 1 PCS 3434905-0, 1 PCS 3432439-2.	4
	3430396-6	-	1	-	-	-		• Constant velocity joint	• Drivknut		4
	3433101-7	1	-	-	-	-		• Constant velocity joint	• Drivknut	ABS	4
	3433105-8	-	1	-	-	-		• Constant velocity joint	• Drivknut	ABS	4
60	3454230-8	1	-	-	-	-		• Clamp	• Klämma		2
	3454231-6	-	1	-	-	-		• Clamp	• Klämma		2
61	3432617-3	1	1	-	-	-		• Toothed ring	• Tandring	ABS	2
62	3410419-0	2	2	-	-	-		• Spider	• Axelkors		3
63	3410422-4	1	1	-	-	-		• Attaching ring	• Fästring		3
64	3451890-2	1	-	-	-	-		Engine anchorage	Motorfäste		2
65	3451891-0	1	1	-	-	-		Engine pad	Motorkudde		2
66	971098-9	1	-	-	-	-		Flange lock nut	Flänslåsmutter		2
67	960148-5	1	-	-	-	-		Washer	Bricka		2
68	946441-3	1	-	-	-	-		Hexagon screw	Sexkantsskruv		2
69	3120849-9	1	1	-	-	-		Bushing	Bussning		3
70	3466003-5	1	1	-	-	-		Engine pad	Motorkudde		2
71	3463975-7	1	1	-	-	-		Engine bracket	Motorkonsol		3
72	965223-1	1	1	-	-	-		Flange screw	Flänsskruv		2
73	3470340-5	1	1	-	-	-		Oil collector	Oljefångare		2

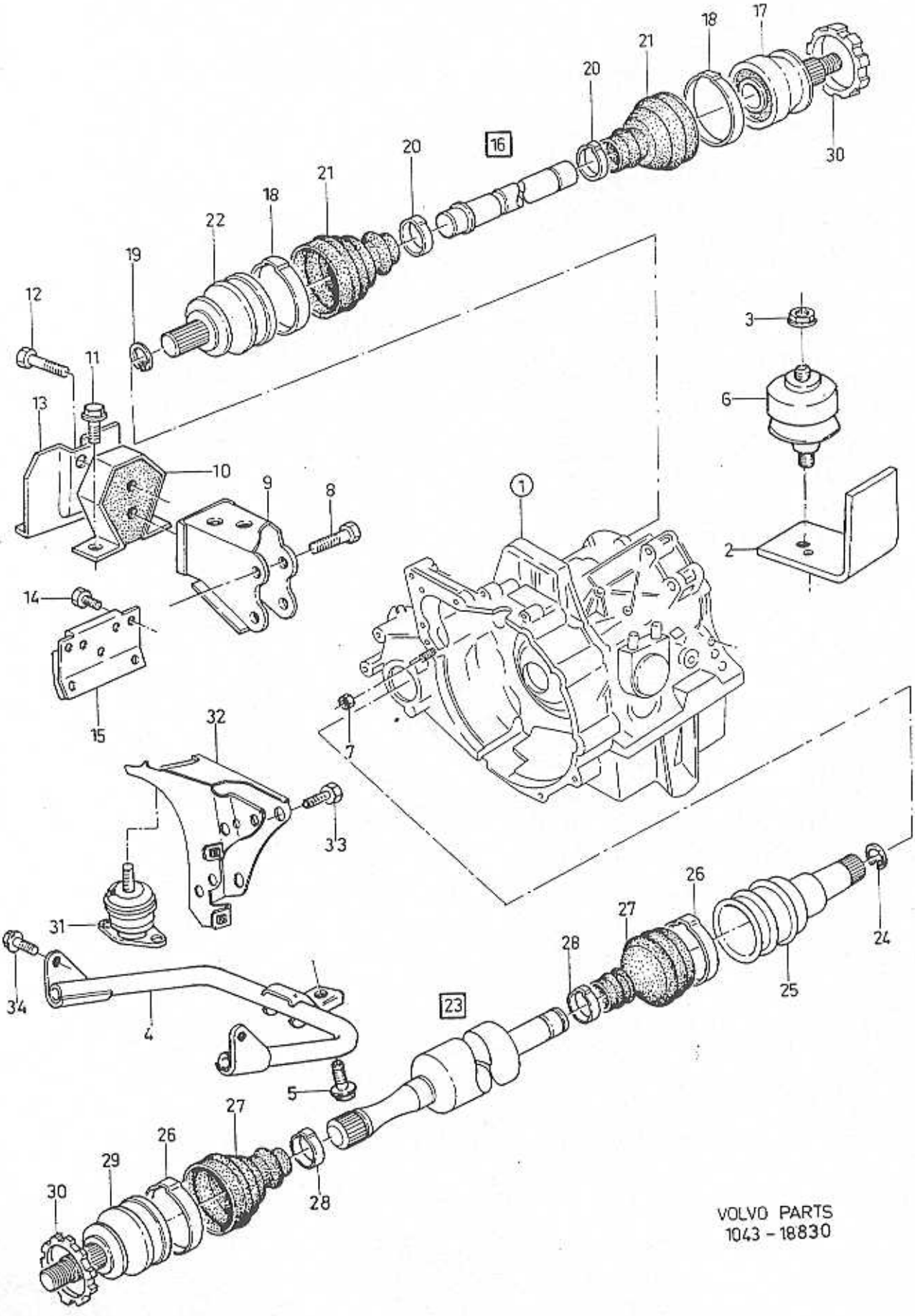
VOLVO PARTS
1043 - 18830

A	-1991
B	1992-
C	
D	
E	

POWER TRANSMISSION WITH MOUNTING PARTS — KRAFTÖVERFÖRING MED UPPHÄNGNINGSDETALJER

AUTO.TRANS

Group / Grupp 43

Page / Sida 385

Fig	Part No. / Artikelnummer	Quantity / Antal A	B	C	D	E	PS	Description	Benämning	Notes / Anmärkning	SR
1		1	1	-	-	-		Automatic gearbox	Automatväxellåda		
		-	-	-	-	-		•B18E	•B18E	SEE 43•405	
		-	-	-	-	-		•B18FP	•B18FP	SEE 43•405	
		-	-	-	-	-		•TURBO	•TURBO	SEE 43•405	
		-	-	-	-	-		•B20F	•B20F	SEE 43•405	
2	3436562-7	1	1	-	-	-		Bracket	Konsol		3
3	971099-7	2	2	-	-	-		Flange lock nut	Flänslåsmutter	(949280)	2
4	3411476-9	1	1	-	-	-		Bracket	Konsol		3
5	946472-8	4	4	-	-	-		Flange screw	Flänsskruv		2
6	3433113-2	1	1	-	-	-		Engine pad	Motorkudde		2
7	971098-9	4	4	-	-	-		Flange lock nut	Flänslåsmutter	(949279)	2
8	965223-1	2	2	-	-	-		Flange screw	Flänsskruv		2
9	3463668-8	1	1	-	-	-		Engine bracket	Motorkonsol	CH -573609 (3433304)	3
	3463668-8	1	1	-	-	-		Engine bracket	Motorkonsol	CH 573610-	3
10	3466528-1	1	1	-	-	-		Engine pad	Motorkudde		2
11	946441-3	2	2	-	-	-		Hexagon screw	Sexkantsskruv		2
12	3122329-0	2	2	-	-	-		Screw	Skruv		2
13	3436071-9	1	1	-	-	-		Back stop	Mothåll		3
14	3121593-2	3	3	-	-	-		Bolt	Bult		3
15	3449912-9	1	1	-	-	-		Heat shield	Värmesköld		3
16	9031434-5	1	1	-	-	-	EU	Drive shaft, l.h. cp	Drivaxel, v kmpl	(9031183)	3
17	3434905-0	1	1	-	-	-		•Constant velocity joint	•Drivknut		4
	3433101-7	1	1	-	-	-		•Constant velocity joint	•Drivknut	ABS	4
18	3454230-8	2	2	-	-	-		•Clamp	•Klämma		2
19	3432909-4	1	1	-	-	-		•Clip	•Clips		3
20	3285778-1	2	2	-	-	-		•Clamp	•Klämma		3
21	3432439-2	2	-	-	-	-		•Bellows	•Bälg		2
	3432439-2	-	1	-	-	-		•Bellows l.h.	•Bälg v		2
	3415781-8	-	1	-	-	-		•Bellows r.h.	•Bälg h		2
22	3432651-2	1	-	-	-	-		•Constant velocity joint	•Drivknut		4
23	9031435-2	1	-	-	-	-	EU	Drive shaft, r.h. cpl	Drivaxel, h kmpl	(3448050)	3
	9031435-2	1	1	-	-	-	EU	Drive shaft, r.h. cpl	Drivaxel, h kmpl	ABS (9031185)	3
24	3432909-4	1	1	-	-	-		•Clip	•Clips		3
25	3432653-8	-	1	-	-	-		•Constant velocity joint	•Drivknut		4
26	3454230-8	2	2	-	-	-		•Clamp	•Klämma		2
27	3432439-2	2	-	-	-	-		•Bellows	•Bälg		2
	3432439-2	-	1	-	-	-		•Bellows l.h.	•Bälg v		2
	3415781-8	-	1	-	-	-		•Bellows r.h.	•Bälg h		2
28	3285778-1	2	2	-	-	-		•Clamp	•Klämma		3
29	3434905-0	1	1	-	-	-		•Constant velocity joint	•Drivknut		4
	3433101-7	1	1	-	-	-		•Constant velocity joint	•Drivknut	ABS	4
30	3432617-3	2	2	-	-	-		•Toothed ring	•Tandring	ABS	2
31	3466003-5	1	1	-	-	-		Engine pad	Motorkudde		2
32	3463975-7	1	1	-	-	-		Engine bracket	Motorkonsol		3
33	965223-1	2	2	-	-	-		Flange screw	Flänsskruv	(949279)	2
34	946441-3	1	1	-	-	-		Hexagon screw	Sexkantsskruv		2

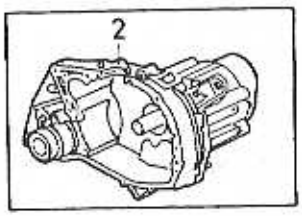
2

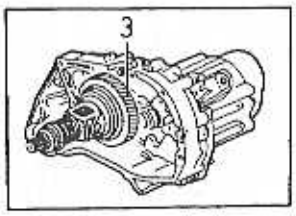
3

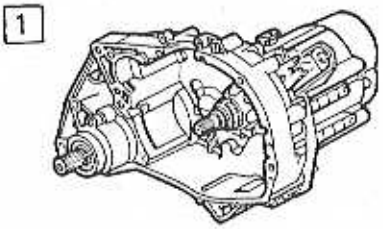
1

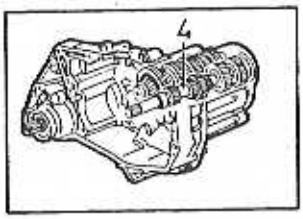
4

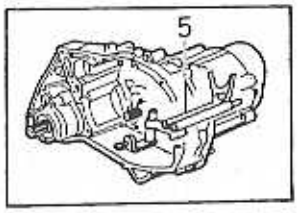
5


6
OIL

A	M50-407E
B	M51-373E
C	M53-407E
D	M54-373E
E	M55-407E

GEARBOX — VÄXELLÅDA

MAN.TRANS

Fig	Part No. Artikelnummer	Quantity / Antal A	B	C	D	E	PS	Description	Benämning	Notes Anmärkning	SR
1	*(3462922)*	-	-	1	-	-	SP	Gearbox	Växellåda	B18E,F REPL 1 PCS 9031191-1. (3450017)	5
	9031198-6	-	-	-	1	-	EU	Gearbox	Växellåda	TURBO -1989 (3447929)	5
	(3446776)	-	-	-	-	1	SP	Gearbox	Växellåda	1990- REPL 1 PCS 9031195-2.	5
	9031191-1	1	-	1	-	-	EU	Gearbox	Växellåda		5
	9031198-6	-	1	-	1	-	EU	Gearbox	Växellåda		5
	9031195-2	-	-	-	-	1	EU	Gearbox	Växellåda		5
2		1	1	1	1	1		• Housing	• Hus	SEE 43 • 391	
3		1	1	1	1	1		• Differential	• Differential	SEE 43 • 393	
4		1	-	-	-	-		• Gears	• Växlar	SEE 43 • 395	
		-	1	-	-	-		• Gears	• Växlar	SEE 43 • 395	
		-	-	1	-	-		• Gears	• Växlar	SEE 43 • 395	
		-	-	-	1	-		• Gears	• Växlar	SEE 43 • 395	
		-	-	-	-	1		• Gears	• Växlar	SEE 43 • 395	
5		1	1	1	1	1		• Selector bar	• Skiftaxlar	SEE 43 • 401	
☆ 6	3345534-6	1	1	1	1	1		Gearbox oil	Växellådsolja	5L (3343922)	3
		-	-	-	-	-					
		-	-	-	-	-					

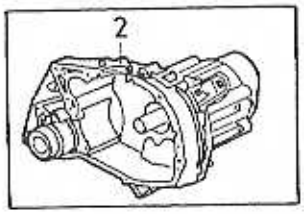

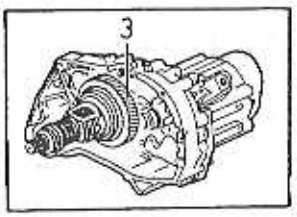

1

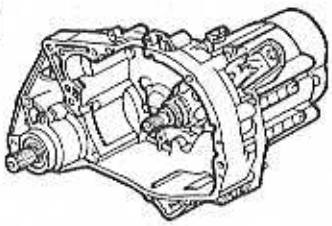

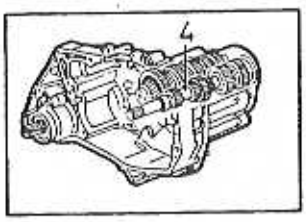

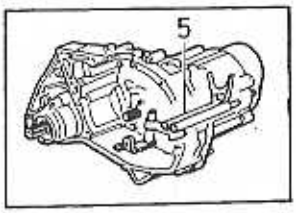



A	M57-407E
B	M59-373E
C	M60-373E
D	M60-373M
E	

GEARBOX — VÄXELLÅDA

MAN.TRANS

Group / Grupp 43

Page / Sida 389

Fig	Part No. / Artikelnummer	Quantity / Antal A	B	C	D	E	PS	Description	Benämning	Notes / Anmärkning	SR
1	*(3462915)*	-	1	-	-	-	SP	Gearbox	Växellåda	TURBO 1990- REPL 1 PCS 9031198-6. (3455721)	5
	(3462916)	1	-	-	-	-	SP	Gearbox	Växellåda	1990- REPL 1 PCS 9031195-2. (3455915)	5
	(3463228)	-	-	1	-	-	SP	Gearbox	Växellåda	B20F REPL 1 PCS 9031420-4.	5
	(3463229)	-	-	-	1	-	SP	Gearbox	Växellåda	B20F REPL 1 PCS 9031421-2.	5
	9031198-6	-	1	-	-	-	EU	Gearbox	Växellåda		5
	9031195-2	1	-	-	-	-	EU	Gearbox	Växellåda		5
	9031420-4	-	-	1	-	-	EU	Gearbox	Växellåda	B20F	5
	9031421-2	-	-	-	1	-	EU	Gearbox	Växellåda	B20F	5
2		1	1	1	1	-		• Housing	• Hus	SEE 43 • 391	
3		1	1	1	1	-		• Differential	• Differential	SEE 43 • 393	
4		1	-	-	-	-		• Gears	• Växlar	SEE 43 • 399	
		-	1	-	-	-		• Gears	• Växlar	SEE 43 • 399	
		-	-	1	1	-		• Gears	• Växlar	SEE 43 • 399	
5		1	1	1	1	-		• Selector bar	• Skiftaxlar	SEE 43 • 401	
☆ 6	3345534-6	1	1	1	1	-		Gearbox oil	Växellådsolja	5L (3343922)	3

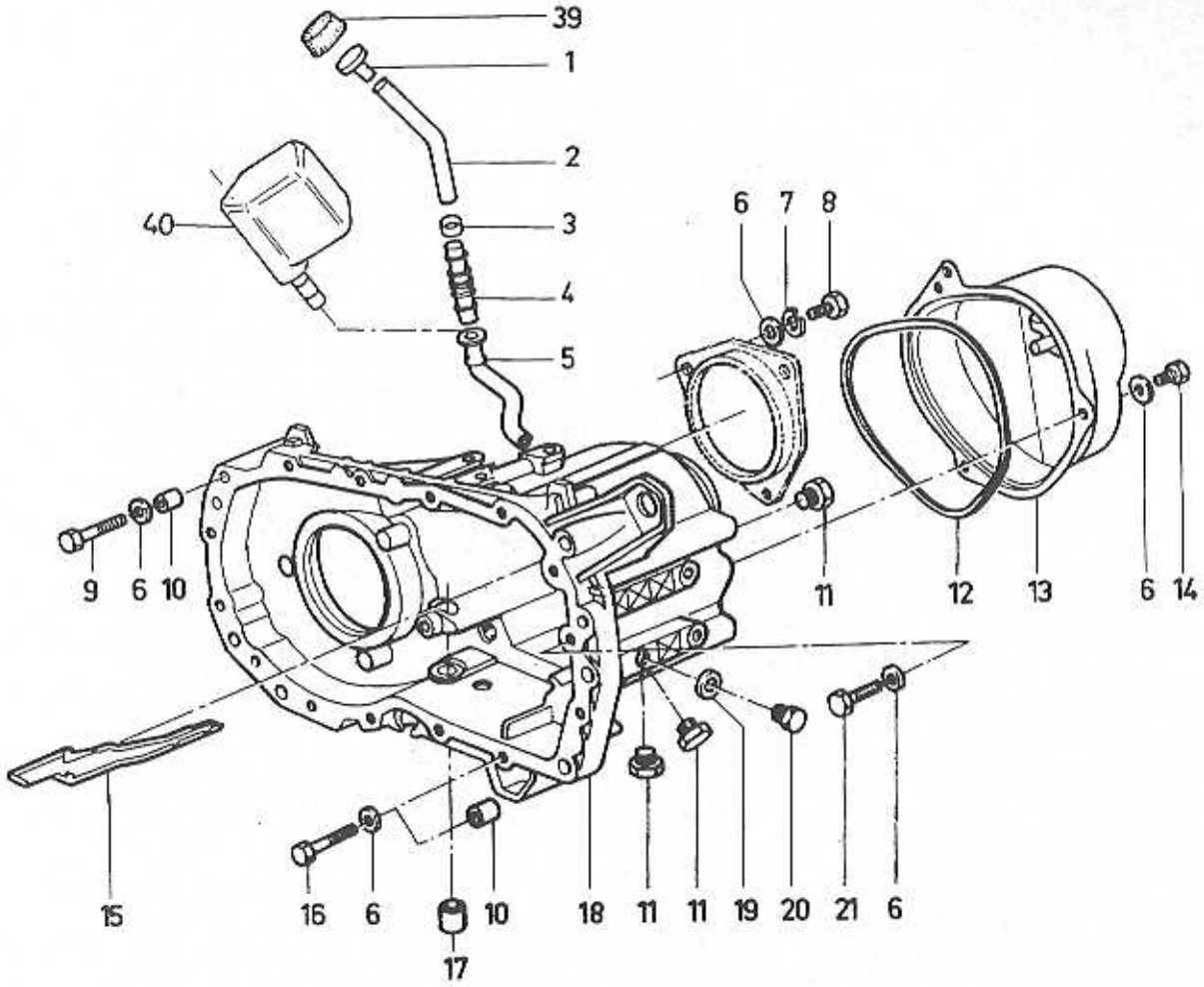
39
1
2
40
3
4
5
6
7
8
9
6
10
11
12
13
6
14
15
16
6
10
17
18
11
11
19
20
21
6

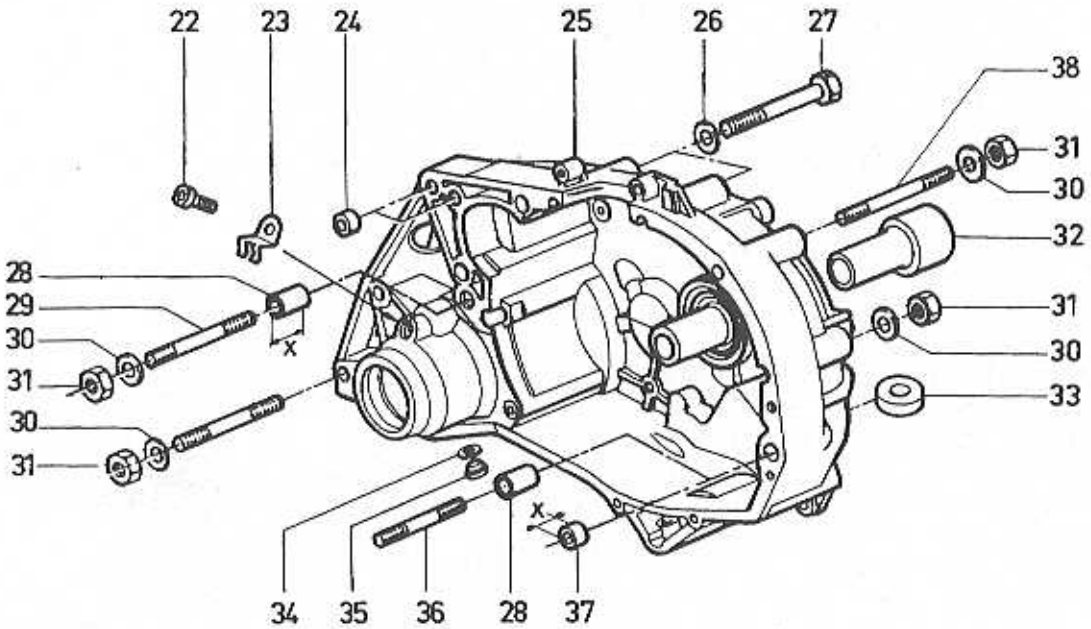
22
23
24
25
26
27
38
31
30
32
28
29
30
31
X
31
30
33
30
31
34
35
36
28
37
X

A
B
C
D
E

GEARBOX HOUSING — VÄXELLÅDSHUS

Group / Grupp 43

Page / Sida 391

Fig	Part No. / Artikelnummer	Quantity / Antal A	B	C	D	E	PS	Description	Benämning	Notes / Anmärkning	SR
1	*(3342673)*	1	-	-	-	-	SP	Plug	Propp		3
2	3434995-1	1	-	-	-	-		Hose	Slang		3
3	943469-7	1	-	-	-	-		Hose clamp	Slangklamma		2
4	3434996-9	1	-	-	-	-		Coupling piece	Kopplingsstycke		3
5	3342672-7	1	-	-	-	-		Pipe	Rör		3
6	955894-1	X	-	-	-	-		Washer	Bricka		2
7	955949-3	3	-	-	-	-		Lock washer	Låsbricka		2
8	955295-1	3	-	-	-	-		Screw	Skruv		2
9	963221-7	1	-	-	-	-		Screw	Skruv	(3342786)	2
10	3344178-3	X	-	-	-	-		Bushing	Bussning	(3102232)	3
11	3342671-9	3	-	-	-	-		Bolt	Bult		3
12	3342766-7	1	-	-	-	-		Gasket	Packning		3
13	3342765-9	1	-	-	-	-		Cover	Huv		3
14	963221-7	3	-	-	-	-		Screw	Skruv		2
15	3344452-2	1	-	-	-	-		Oil deflector	Oljeavkastare	(3344204)	3
16	965216-5	13	-	-	-	-		Flange screw	Flänsskruv	(955301)	2
17	3342729-5	1	-	-	-	-		Bushing	Bussning		3
18	3342720-4	1	-	-	-	-		Housing	Hus	CH -504411	5
	3343010-9	1	-	-	-	-		Housing	Hus	CH 504412-	5
19	3343859-9	3	-	-	-	-		Gasket	Packning	(3102768)	1
20	3342730-3	1	-	-	-	-		Bolt	Bult		3
21	963221-7	X	-	-	-	-		Screw	Skruv		2
22	3122533-7	1	-	-	-	-		Bolt	Bult		3
23	3453258-0	1	-	-	-	-		Brace	Bygel	(3433186)	3
24	3342745-1	3	-	-	-	-		Bushing	Bussning		3
25	3342732-9	1	-	-	-	-		Housing	Hus	CH -504411	5
	3343011-7	1	-	-	-	-		Housing	Hus	CH 504412-	5
26	3342738-6	1	-	-	-	-		Washer	Bricka		3
27	3342739-4	1	-	-	-	-		Bolt	Bult		3
28	3343601-5	2	-	-	-	-		Bushing	Bussning	X=23.5mm	3
	3342737-8	2	-	-	-	-		Bushing	Bussning	X=26.0mm	3
29	952995-9	1	-	-	-	-		Stud	Pinnskruv		5
30	3342738-6	4	-	-	-	-		Washer	Bricka		3
31	3287964-5	4	-	-	-	-		Nut	Mutter		2
32	3345085-9	1	-	-	-	-		Sleeve	Muff	(3342733)	3
33	3342736-0	1	-	-	-	-		Magnet	Magnet		3
34	3121867-0	1	-	-	-	-		Gasket	Packning	(3121331)	1
35	1218114-5	1	-	-	-	-		Plug	Propp		1
36	3342743-6	2	-	-	-	-		Stud	Pinnskruv		3
37	3102849-1	1	-	-	-	-		Bushing	Bussning	X= 9.5mm	2
	3342745-1	1	-	-	-	-		Bushing	Bussning	X=11.4mm	3
	3121110-5	1	-	-	-	-		Bushing	Bussning	X=12.0mm	3
38	3342744-4	1	-	-	-	-		Stud	Pinnskruv		3
39	*(3344465)*	1	-	-	-	-	SP	Cap	Överfall		3
40	3455990-6	1	-	-	-	-		Breather cap	Ventilationslock		3

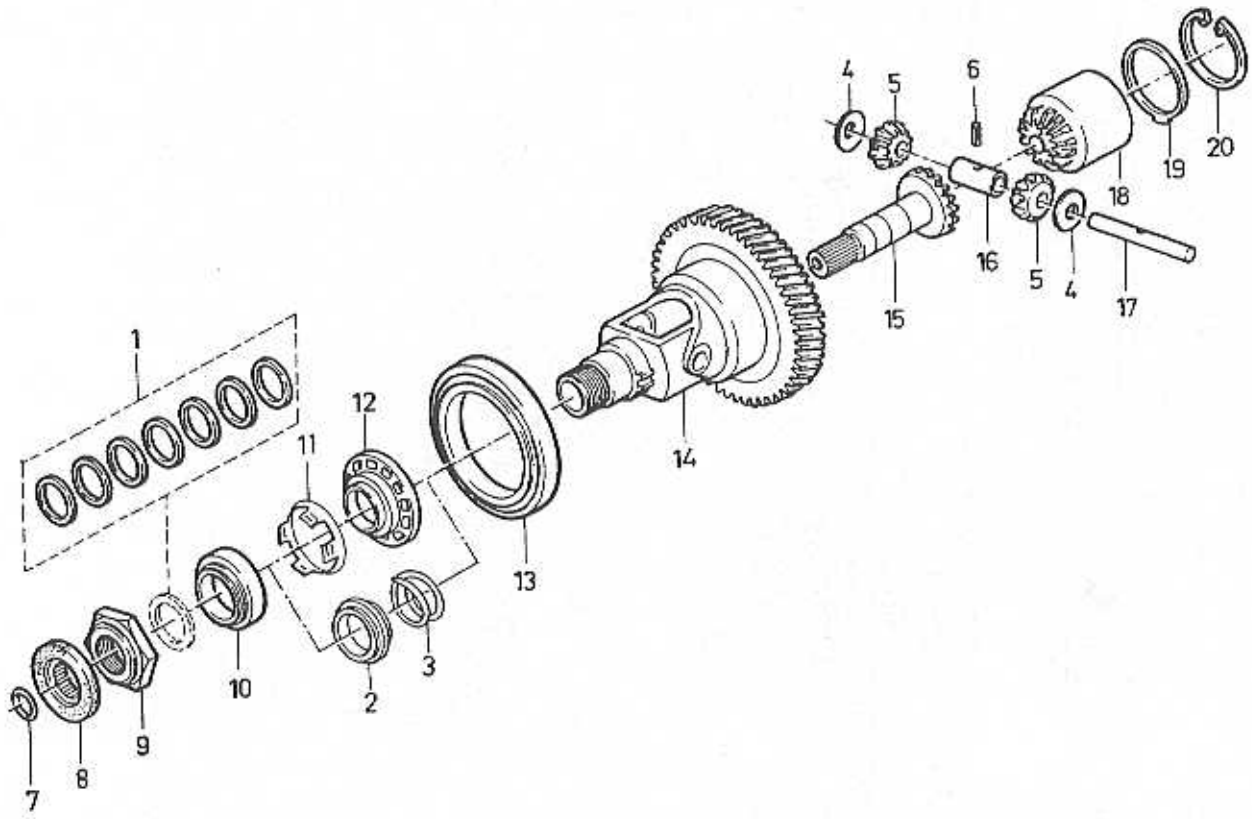

VOLVO PARTS
1043 - 18403

A
B
C
D
E

GEARBOX
DIFFERENTIAL

VÄXELLÅDA
DIFFERENTIAL

Group
Grupp
43

Page
Sida
393

Fig	Part No. Artikelnummer	Quantity / Antal					P S	Description	Benämning	Notes Anmärkning	S R
		A	B	C	D	E					
1	3342704-8	1	-	-	-	-		Washer kit	Bricksats		3
2	3342484-7	1	-	-	-	-		Thrust washer	Tryckbricka		3
3	3342699-0	1	-	-	-	-		Spring	Fjäder		3
4	3344185-8	2	-	-	-	-		Thrust washer	Tryckbricka		3
5	3342693-3	2	-	-	-	-		Drive gear	Drivhjul		3
6	3342703-0	1	-	-	-	-		Lock needle	Låsnål		3
7	3342697-4	1	-	-	-	-		O-ring	O-ring		3
8	3342487-0	1	-	-	-	-		Sealing ring	Tätningsring		3
9	3342486-2	1	-	-	-	-		Nut	Mutter		3
10	3342698-2	1	-	-	-	-		Bearing	Lager		3
11	3343364-0	1	-	-	-	-		Spring	Fjäder		3
12	3342700-6	1	-	-	-	-		Washer	Bricka		3
13	3342471-4	1	-	-	-	-		Roller bearing	Rullager		3
14	3344258-3	1	-	-	-	-		Crown wheel	Kronhjul	M50-407E,M53-407E, M55-407E,M57-407E.	3
	3343607-2	1	-	-	-	-		Crown wheel	Kronhjul	M51-373E,M54-373E, M59-373E.	3
15	3342691-7	1	-	-	-	-		Drive gear	Drivhjul		3
16	3342701-4	1	-	-	-	-		Bushing	Bussning		3
17	3342702-2	1	-	-	-	-		Shaft	Axel		3
18	3344925-7	1	-	-	-	-		Differential pinion	Differentialdrev	(3342694)	3
19	3342695-8	1	-	-	-	-		Spacer washer	Mellanläggsbricka		3
20	3342696-6	1	-	-	-	-		Lock spring	Låsfjäder		3

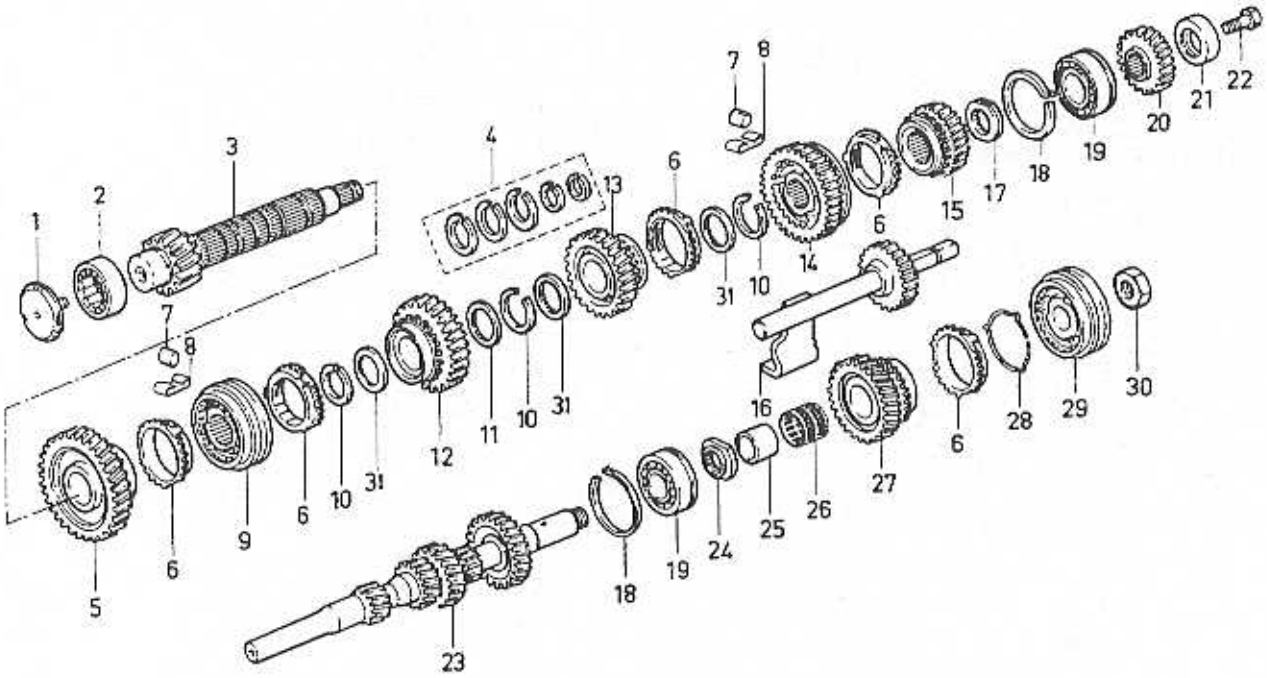

VOLVO
Genuine Parts
NL 430 20132

A	M50-407E
B	M51-373E
C	M53-407E
D	M54-373E
E	M55-407E

GEARBOX — VÄXELLÅDA
GEARS — VÄXLAR

Group / Grupp 43

Page / Sida 395

Fig	Part No. / Artikelnummer	Quantity / Antal A	B	C	D	E	PS	Description	Benämning	Notes / Anmärkning	SR
1	3342690-9	1	1	1	1	1		Seal	Tätning		3
2	3342750-1	1	1	1	1	1		Roller bearing	Rullager		3
3	3342482-1	1	-	-	-	-		Secondary shaft	Sekundäraxel		3
	3343077-8	-	1	-	-	-		Secondary shaft	Sekundäraxel		3
	3343984-5	-	-	1	-	1		Secondary shaft	Sekundäraxel		3
	3343985-2	-	-	-	1	-		Secondary shaft	Sekundäraxel		3
4	*(3342689)*	1	1	1	1	1	SP	Washer kit	Bricksats	REPL 3 PCS 3342754-3, 1 PCS 3344412-6, 1 PCS 3344414-2.	3
	3344412-6	1	1	1	1	1		Lock washer	Låsbricka		3
	3344414-2	1	1	1	1	1		Lock washer	Låsbricka		3
5	3342675-0	1	-	-	-	-		Drive gear	Drivhjul		3
	3343078-6	-	1	-	-	-		Drive gear	Drivhjul		3
	3343987-8	-	-	1	1	-		Drive gear	Drivhjul		3
	3344461-3	-	-	-	-	1		Drive gear	Drivhjul	(3343988)	3
6	3342753-5	5	5	5	5	5		Engaging sleeve	Kopplingshylsa		3
7	3342752-7	6	6	6	6	6		Roller	Rulle		3
8	3343009-1	6	6	6	6	6		Spring	Fjäder		3
9	3343603-1	1	1	-	-	-		Engaging sleeve	Kopplingshylsa	(3342678)	3
	3344179-1	-	-	1	1	1		Engaging sleeve	Kopplingshylsa		3
10	3342754-3	3	3	3	3	3		Lock ring	Låsring		3
11	3342755-0	1	1	1	1	1		Splined ring	Splinesring	CH -532999	3
	3344183-3	1	1	1	1	1		Splined ring	Splinesring	CH 533000-	3
12	3342677-6	1	1	-	-	-		Drive gear	Drivhjul	(3343923)	2
	3344442-3	-	-	1	-	-		Drive gear	Drivhjul	(3343989)	3
	3343990-2	-	-	-	1	-		Drive gear	Drivhjul		3
	3344462-1	-	-	-	-	1		Drive gear	Drivhjul	(3343991)	3
13	3342678-4	1	-	-	-	-		Drive gear	Drivhjul		3
	3343079-4	-	1	-	1	-		Drive gear	Drivhjul		3
	3344463-9	-	-	1	-	1		Drive gear	Drivhjul	(3343992)	3
14	3344182-5	1	1	1	1	1		Engaging sleeve	Kopplingshylsa		3
15	*(3342756)*	1	-	1	-	1	SP	Drive gear	Drivhjul		3
	3343080-2	-	1	-	1	-		Drive gear	Drivhjul		3
16	3342686-7	1	1	1	1	1		Reverse shaft	Backaxel	CH -504411	3
	3344259-1	1	1	1	1	1		Reverse shaft	Backaxel	CH 504412-	3
17	3345655-9	1	1	1	1	1		Washer	Bricka	(3344181)	3
18	3342758-4	2	2	2	2	2		Lock ring	Låsring		3
19	3342489-6	1	1	1	1	1		Ball bearing	Kullager		3
20	3342759-2	1	-	-	-	-		Drive gear	Drivhjul	CH -519342	3
	3343371-5	1	-	-	-	-		Drive gear	Drivhjul	CH 519343-	3
	3343367-3	-	1	-	-	-		Drive gear	Drivhjul		3
	3343994-4	-	-	1	-	1		Drive gear	Drivhjul		3
	3343996-9	-	-	-	1	-		Drive gear	Drivhjul		3
21	3342687-5	1	1	1	1	1		Thrust washer	Tryckbricka		3
22	3344170-0	1	1	1	1	1		Bolt	Bult	(342688)	3
23	3342680-0	1	-	-	-	-		Input shaft	Ingående axel		3
	3343081-0	-	1	-	-	-		Input shaft	Ingående axel		3
	3343981-1	-	-	1	-	-		Input shaft	Ingående axel		3
	3343982-9	-	-	-	1	-		Input shaft	Ingående axel	CH -549100	3
	3344706-1	-	-	-	1	-		Shaft	Axel	CH 549101- (3344445)	3
	3344707-9	-	-	-	-	1		Shaft	Axel	(3343983)	3
24	3342475-5	1	1	-	-	-		Washer	Bricka	CH -519342	6
	3344091-8	1	1	-	-	-		Washer	Bricka	(3343369)	3
25	3345214-5	1	1	1	1	1		Bearing bushing	Lagerbussning	CH 584900-	2
26	3345214-5	1	1	1	1	1		Bearing bushing	Lagerbussning	CH -584899 (3344848)	2
27	3342683-4	1	-	-	-	-		Drive gear	Drivhjul	CH -519342	3
	3343370-7	1	-	-	-	-		Drive gear	Drivhjul	CH 519343-	3
	3343366-5	-	1	-	-	-		Drive gear	Drivhjul		3
	3343993-6	-	-	1	-	1		Drive gear	Drivhjul		3
	3343995-1	-	-	-	1	-		Drive gear	Drivhjul		3

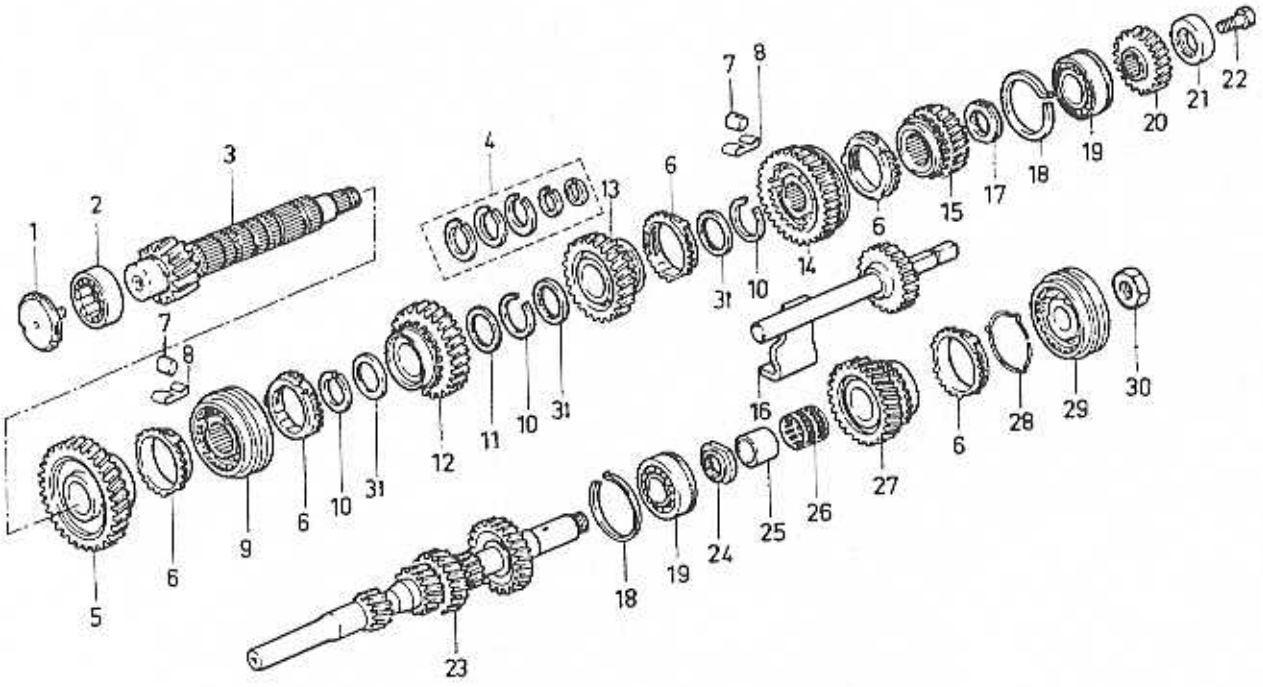

VOLVO
Genuine Parts
NL 430 20132

A	M50-407E
B	M51-373E
C	M53-407E
D	M54-373E
E	M55-407E

GEARBOX — VÄXELLÅDA
GEARS — VÄXLAR

Group / Grupp: 43

Fig	Part No. / Artikelnummer	Quantity / Antal A	B	C	D	E	PS	Description	Benämning	Notes / Anmärkning	SR
28	3342684-2	1	1	1	1	1		Spring	Fjäder		3
29	3342488-8	1	1	-	-	-		Engaging sleeve	Kopplingshylsa	CH -519342	3
	3343372-3	1	1	-	-	-		Engaging sleeve	Kopplingshylsa	CH 519343-	3
	3343372-3	-	-	1	1	1		Engaging sleeve	Kopplingshylsa		3
30	3342685-9	1	1	1	1	1		Nut	Mutter		3
31	3342755-0	3	3	3	3	3		Splined ring	Splinesring		3

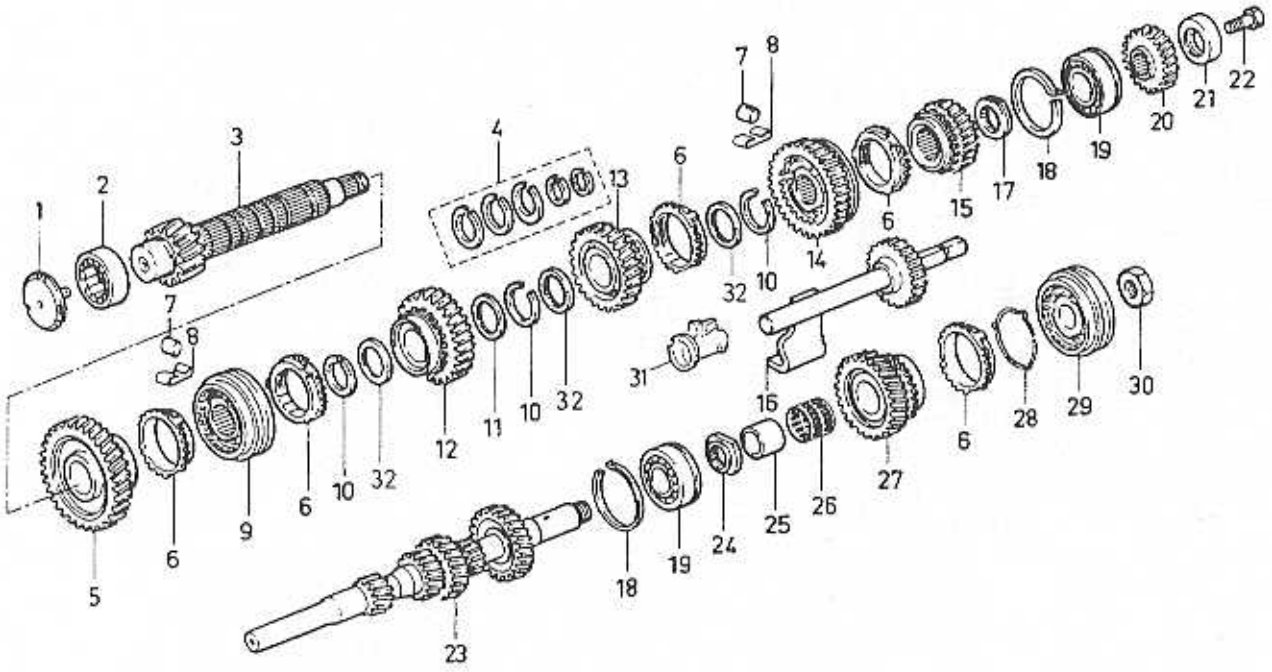

VOLVO
Genuine Parts
NL430 20133

A	M57-407E
B	M59-373E
C	M60-373E/M
D	
E	

GEARBOX
GEARS

VÄXELLÅDA
VÄXLAR

Group / Grupp 43

Page / Sida 399

Fig	Part No. Artikelnummer	Quantity / Antal A	B	C	D	E	PS	Description	Benämning	Notes Anmärkning	SR
1	3342690-9	1	1	1	-	-		Seal	Tätning		3
2	3342750-1	1	1	1	-	-		Roller bearing	Rullager		3
3	3343984-5	1	-	-	-	-		Secondary shaft	Sekundäraxel		3
	3343985-2	-	1	1	-	-		Secondary shaft	Sekundäraxel		3
4	*(3342689)*	1	1	1	-	-	SP	Washer kit	Bricksats	REPL 3 PCS 3342754-3, 1 PCS 3344412-6, 1 PCS 3344414-2.	3
	3344412-6	1	1	1	-	-		Lock washer	Låsbricka		3
	3344414-2	1	1	1	-	-		Lock washer	Låsbricka		3
5	3344461-3	1	-	-	-	-		Drive gear	Drivhjul		3
	3344441-5	-	1	-	-	-		Drive gear	Drivhjul		3
	3345046-1	-	-	1	-	-		Drive gear	Drivhjul		3
6	3342753-5	5	5	5	-	-		Engaging sleeve	Kopplingshylsa		3
7	3342752-7	6	6	6	-	-		Roller	Rulle		3
8	3343009-1	6	6	6	-	-		Spring	Fjäder		3
9	3344179-1	1	1	6	-	-		Engaging sleeve	Kopplingshylsa		3
10	3342754-3	3	3	3	-	-		Lock ring	Låsring		3
11	3342755-0	1	1	1	-	-		Splined ring	Splinesring	CH -532999	3
	3344183-3	1	1	1	-	-		Splined ring	Splinesring	CH 533000-	3
12	3344462-1	1	-	-	-	-		Drive gear	Drivhjul		3
	3344442-3	-	1	1	-	-		Drive gear	Drivhjul		3
13	3344463-9	1	-	-	-	-		Drive gear	Drivhjul		3
	3344443-1	-	1	1	-	-		Drive gear	Drivhjul		3
14	3344182-5	1	1	1	-	-		Engaging sleeve	Kopplingshylsa	(3343605)	3
15	3344464-7	1	-	-	-	-		Drive gear	Drivhjul		3
	3344444-9	-	1	1	-	-		Drive gear	Drivhjul		3
16	3342686-7	1	1	1	-	-		Reverse shaft	Backaxel	CH -504411	3
	3344259-1	1	1	1	-	-		Reverse shaft	Backaxel	CH 504412-	3
17	3345655-9	1	1	1	-	-		Washer	Bricka	(3344181)	3
18	3342758-4	2	2	2	-	-		Lock ring	Låsring		3
19	3342489-6	1	1	1	-	-		Ball bearing	Kullager		3
20	3343996-9	1	1	1	-	-		Drive gear	Drivhjul		3
21	3342687-5	1	1	1	-	-		Thrust washer	Tryckbricka		3
22	3344170-0	1	1	1	-	-		Bolt	Bult	(3342688)	3
23	3344707-9	1	-	-	-	-		Shaft	Axel	(3343983)	3
	3344706-1	-	1	-	-	-		Shaft	Axel	(3344445)	3
	3345047-9	-	-	1	-	-		Primary shaft	Primaraxel		3
24	3344091-8	1	1	1	-	-		Washer	Bricka	(3343369)	3
25	3345214-5	1	1	1	-	-		Bearing bushing	Lagerbussning	CH 584900-	2
26	3345214-5	1	1	1	-	-		Bearing bushing	Lagerbussning	CH -584899 (3344848)	2
27	3343995-1	1	1	1	-	-		Drive gear	Drivhjul		3
28	3342684-2	1	1	1	-	-		Spring	Fjäder		3
29	3343372-3	1	1	1	-	-		Engaging sleeve	Kopplingshylsa		3
30	3342685-9	1	1	1	-	-		Nut	Mutter		3
31	3344471-2	-	1	-	-	-		Oil deflector	Oljeavkastare		3
	3344756-6	-	-	1	-	-		Oil deflector	Oljeavkastare		3
32	3342755-0	3	3	3	-	-		Splined ring	Splinesring		3

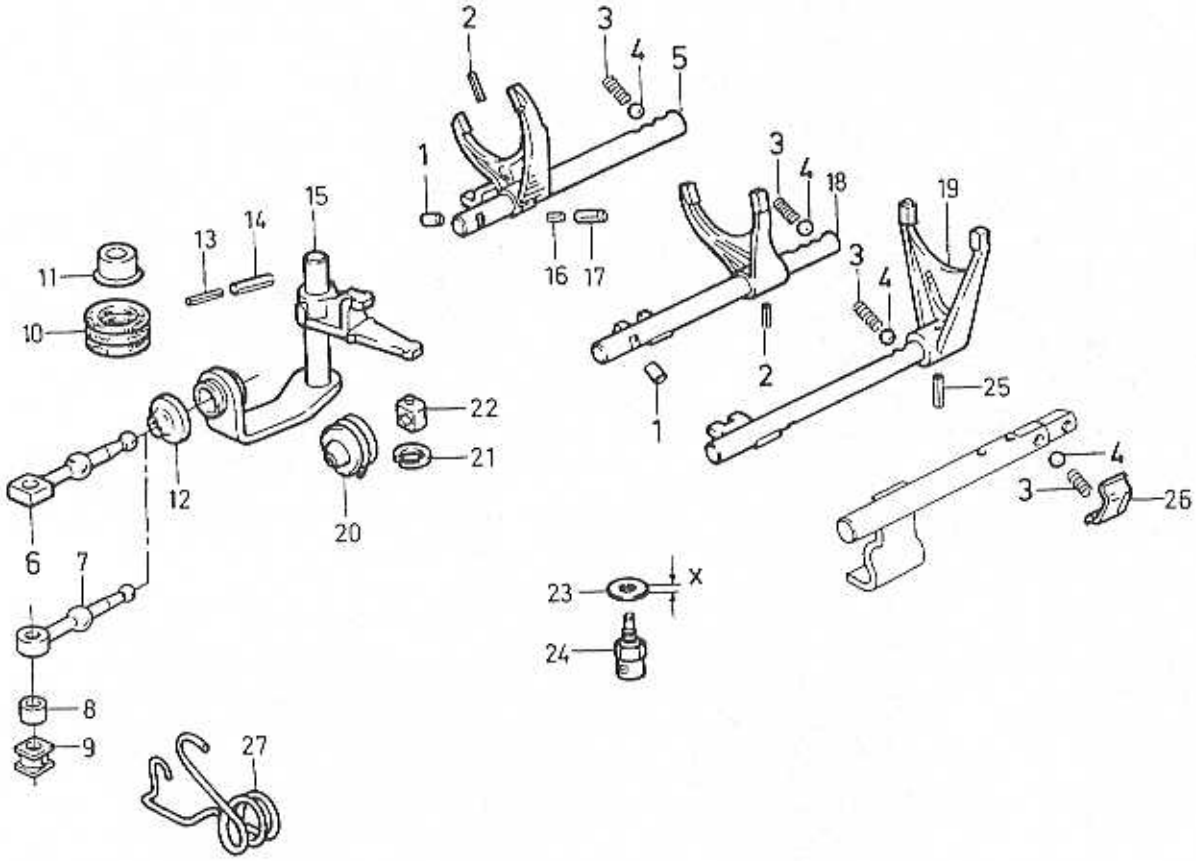

VOLVO
Genuine Parts
NL 430 20134

A
B
C
D
E

GEARBOX
SELECTOR BAR

VÄXELLÅDA
SKIFTAXLAR

Group
Grupp
43

Page
Sida
401

Fig	Part No. Artikelnummer	Quantity / Antal A	B	C	D	E	PS	Description	Benämning	Notes Anmärkning	SR
1	3342709-7	2	-	-	-	-		Pin	Stift		3
2	3342714-7	2	-	-	-	-		Pin	Stift		3
3	3342711-3	4	-	-	-	-		Spring	Fjäder		3
4	3342712-1	4	-	-	-	-		Ball	Kula		3
5	3345081-8	1	-	-	-	-		Selector fork	Skiftgaffel	(3343927)	3
6	*(3342716)*	1	-	-	-	-	SP	Link	Länk	CH -593052 REPL 1 PCS 3344065-2, 1 PCS 3452550-1, 1 PCS 3453016-2.	3
☆ 7	30851336-5	1	-	-	-	-		Link	Länk	(3344065)	3
8	3453016-2	1	-	-	-	-		Bushing	Bussning		3
9	3452550-1	1	-	-	-	-		Bushing	Bussning		3
10	3342705-5	1	-	-	-	-		Sleeve	Muff		3
11	3343801-1	1	-	-	-	-		Seal	Tätning		3
12	3342717-0	2	-	-	-	-		Washer	Bricka		3
13	3344186-6	1	-	-	-	-		Pin	Stift		3
14	3344187-4	1	-	-	-	-		Pin	Stift		3
15	3343928-2	1	-	-	-	-		Selector shaft	Skiftaxel		3
16	3342760-0	1	-	-	-	-		Pin	Stift		3
17	3342761-8	1	-	-	-	-		Pin	Stift	CH -501199	3
	3343084-4	1	-	-	-	-		Pin	Stift	CH 501200-	3
18	*(3342713)*	1	-	-	-	-	SP	Selector shaft	Skiftaxel		3
19	3342762-6	1	-	-	-	-		Selector shaft	Skiftaxel	CH -519342	3
	3345083-4	1	-	-	-	-		Selector shaft	Skiftaxel	CH 519343- (3343368)	3
20	3345084-2	1	-	-	-	-		Bellows	Bälg		3
21	3342719-6	1	-	-	-	-		Lock spring	Låsfjäder		3
22	3342982-0	1	-	-	-	-		Bearing washer	Lagerbricka		3
23	3342767-5	1	-	-	-	-		Washer	Bricka	X = 0.33mm	3
	3342768-3	1	-	-	-	-		Washer	Bricka	X = 0.66mm	3
24	3342722-0	1	-	-	-	-		Resistor	Motstånd		3
25	3342763-4	2	-	-	-	-		Pin	Stift		3
26	3342728-7	1	-	-	-	-		Conductor	Ledare	CH -591342	3
	3343085-1	1	-	-	-	-		Conductor	Ledare	CH 591343-	3
27	3432905-2	1	-	-	-	-		Spring	Fjäder		3

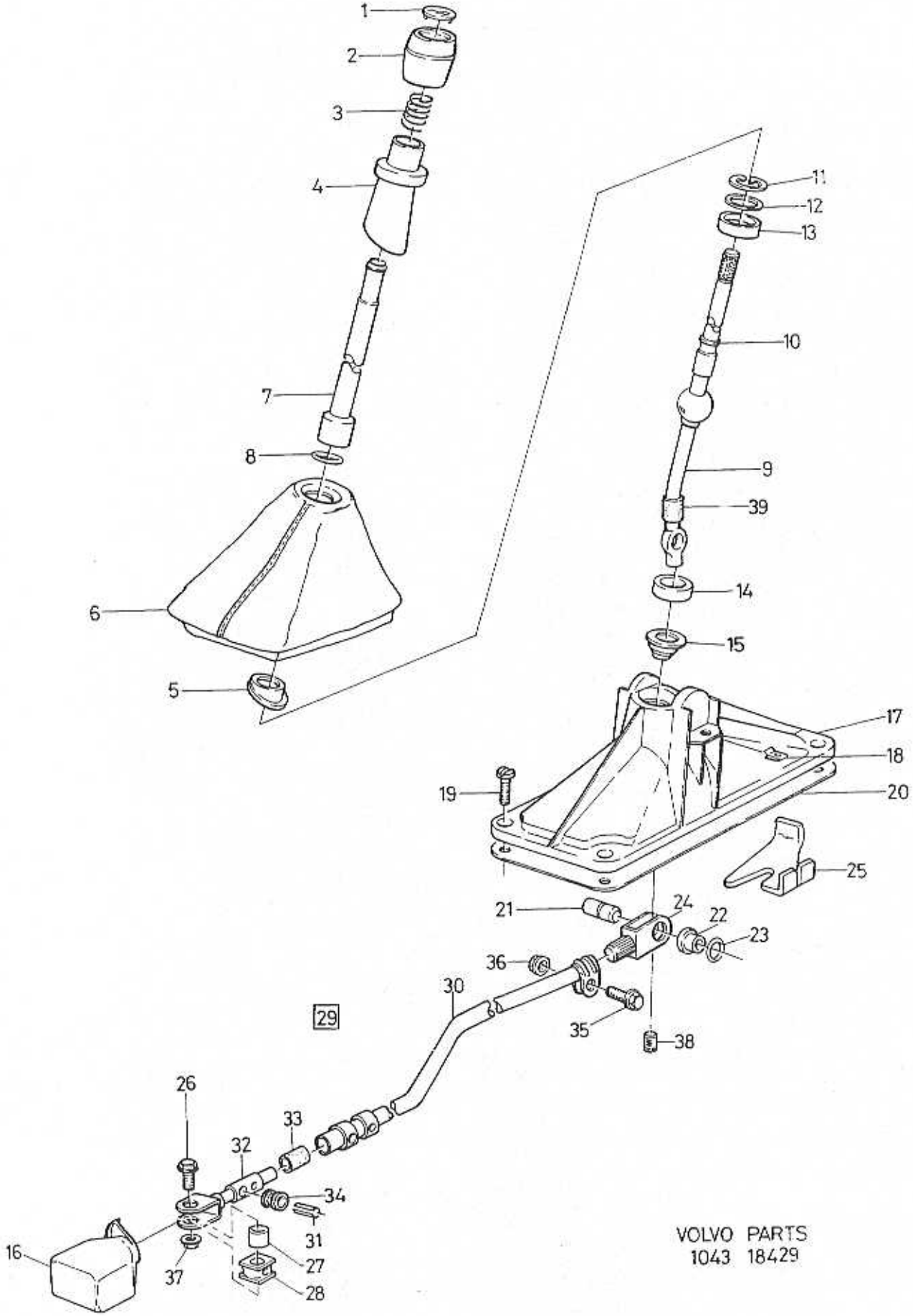

VOLVO PARTS
1043 18429

A
B
C
D
E

GEARSHIFT — VÄXELREGLAGE

MAN.TRANS

Group / Grupp 43

Page / Sida 403

Fig	Part No. Artikelnummer	Quantity / Antal A	B	C	D	E	PS	Description	Benämning	Notes Anmärkning	SR
1	3472523-4	1	-	-	-	-		Symbol strip	Symbolskiva	(3417339)	2
	3472523-4	1	-	-	-	-		Symbol strip	Symbolskiva		2
2	3418231-1	1	-	-	-	-		Knob	Knopp		2
3	3416814-6	1	-	-	-	-		Spring	Fjäder		3
4	3430346-1	1	-	-	-	-		Knob	Knopp		2
5	3413626-7	1	-	-	-	-		Bracket	Konsol		3
6	3413868-5	1	-	-	-	-		Gaiter grey	Damask grå		3
	3414555-7	1	-	-	-	-		Gaiter black	Damask svart		3
	3449353-6	1	-	-	-	-		Gaiter leather	Damask läder		3
7	3460473-6	1	-	-	-	-		Rod	Stång		4
8	3432292-5	1	-	-	-	-		O-ring	O-ring		3
9	3448221-6	1	-	-	-	-		Gear lever without lock plate	Växelhävarm utan låsplatta		4
	3448221-6	1	-	-	-	-		Gear lever with lock plate	Växelhävarm med låsplatta		4
10	3418121-4	1	-	-	-	-		Absorber	Dämpare		3
11	3120295-5	1	-	-	-	-		Washer	Bricka		3
12	3413093-0	1	-	-	-	-		Washer	Bricka		3
13	3412768-8	2	-	-	-	-		Absorber	Dämpare		3
14	3412769-6	1	-	-	-	-		Ball seat	Kulsäte		3
15	3415783-4	1	-	-	-	-		Bellows	Bälg		3
16	3411840-6	1	-	-	-	-		Cover	Huv		3
17	3448222-4	1	-	-	-	-		Housing	Hus		4
18	3298093-0	2	-	-	-	-		Nut	Mutter		3
19	948356-1	4	-	-	-	-		Flange screw	Flänsskruv		2
20	3411839-8	1	-	-	-	-		Gasket	Packning		2
21	3291871-6	1	-	-	-	-		Pin	Stift		3
22	1209638-4	2	-	-	-	-		Bushing	Bussning		2
23	3452489-2	1	-	-	-	-		O-ring	O-ring	(3430763)	2
24	3413090-6	1	-	-	-	-		Fork	Gaffel		4
25	3474194-2	1	-	-	-	-		Lock plate	Låsplåt	(3434334)	3
26	3120909-1	1	-	-	-	-		Screw	Skruv		4
27	3453016-2	1	-	-	-	-		Bushing	Bussning	(3122374)	3
28	3452550-1	2	-	-	-	-		Bushing	Bussning	(3414848)	3
29	3462135-9	1	-	-	-	-		Selector shaft	Skiftaxel	(3452471)	3
30	*(3432880)*	1	-	-	-	-	SP	·Gear selector rod	·Växelförarstång	REPL 1 PCS 3462135-9, 1 PCS 3121209-5.	3
31	3121000-8	2	-	-	-	-		·Pin	·Stift		3
32	3432818-7	1	-	-	-	-		·Fork	·Gaffel		3
33	3432814-6	2	-	-	-	-		·Rubber cap	·Gummihatt		3
34	3432815-3	2	-	-	-	-		·Rubber cap	·Gummihatt		3
35	3121209-5	1	-	-	-	-		·Flange screw	·Flänsskruv		4
36	945408-3	1	-	-	-	-		·Flange nut	·Flänsmutter		2
37	945408-3	1	-	-	-	-		Flange nut	Flänsmutter		2
38	3270193-0	1	-	-	-	-		Screw	Skruv		2
39	3416416-0	1	-	-	-	-		Hose	Slang	(3449137)	1

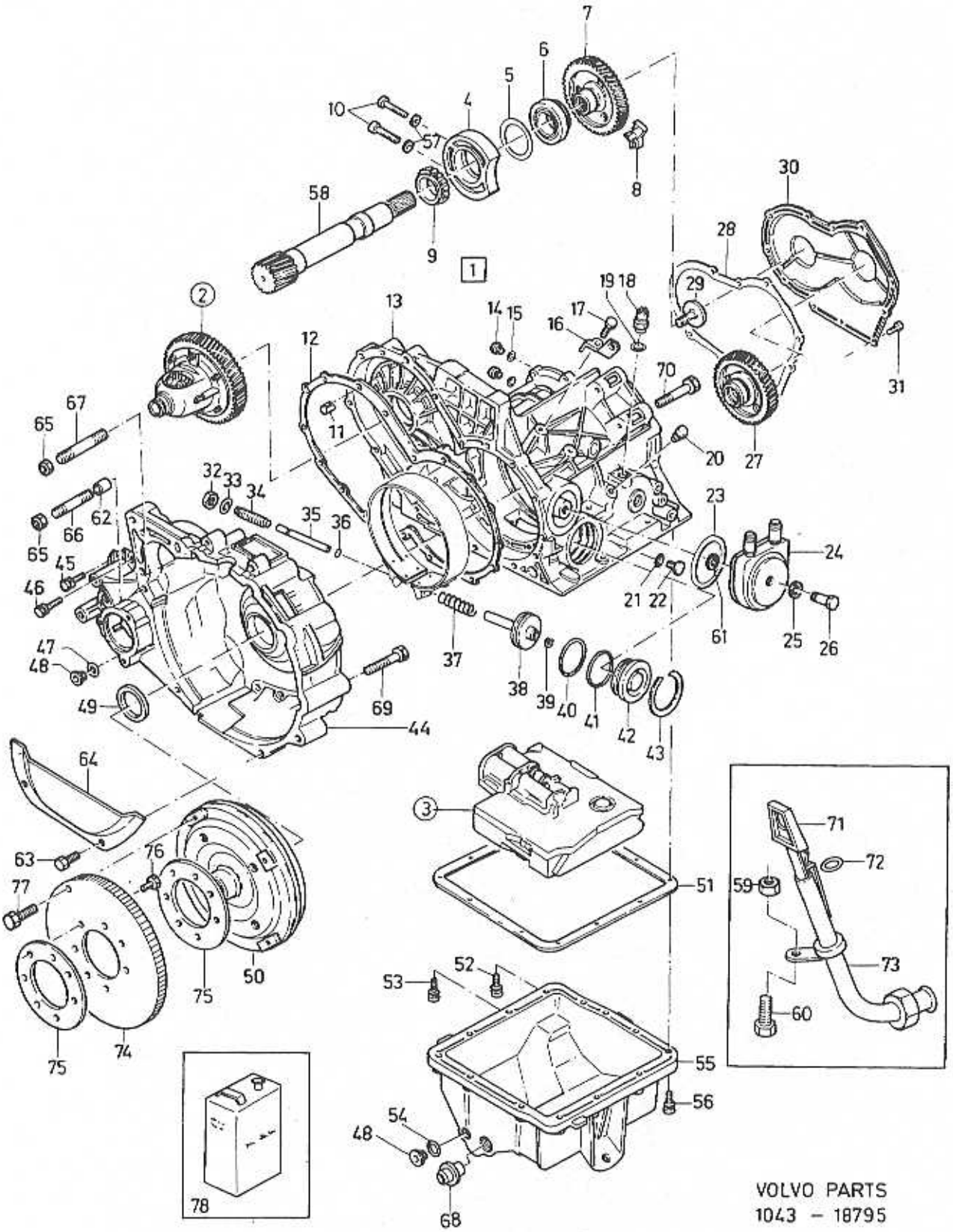
VOLVO PARTS
1043 – 18795

A	B18E
B	B18F/FP
C	TURBO
D	B20F
E	

AUTOMATIC GEARBOX — AUTOMATVÄXELLÅDA

Group / Grupp 43

Page / Sida 405

Fig	Part No. / Artikelnummer	Quantity / Antal A	B	C	D	E	PS	Description	Benämning	Notes / Anmärkning	SR
1	*(3436097)*	1	-	-	-	-	SP	Automatic gearbox	Automatväxellåda	-1990 REPL 1 PCS 9031164-8, 1 PCS 3468317-7.	5
	9031164-8	1	-	-	-	-	EU	Automatic gearbox	Automatväxellåda		5
☆	*(3468317)*	1					SP	Automatic gearbox	Automatväxellåda	REPL 1 PCS 9031409-7.	5
☆	9031409-7	1					EU	Automatic gearbox	Automatväxellåda		5
	(3460851)	1	-	-	-	-	SP	Automatic gearbox	Automatväxellåda	1991- REPL 1 PCS 9031403-0.	5
	9031403-0	1	-	-	-	-	EU	Automatic gearbox	Automatväxellåda		5
	(3433933)	-	1	-	-	-	SP	Automatic gearbox	Automatväxellåda	-1990 REPL 1 PCS 9031165-5.	5
	9031165-5	-	1	-	-	-	EU	Automatic gearbox	Automatväxellåda		5
	(3468316)	-	1	-	-	-	SP	Automatic gearbox	Automatväxellåda	1991- REPL 1 PCS 9031408-9.	5
	9031408-9	-	1	-	-	-	EU	Automatic gearbox	Automatväxellåda		5
	(3448970)	-	-	1	-	-	SP	Automatic gearbox	Automatväxellåda	-1990 REPL 1 PCS 9031144-0.	5
	9031144-0	-	-	1	-	-	EU	Automatic gearbox	Automatväxellåda		5
	(3460853)	-	-	1	-	-	SP	Automatic gearbox	Automatväxellåda	CH 563101-564637 REPL 1 PCS 9031405-5.	5
	9031405-5	-	-	1	-	-	EU	Automatic gearbox	Automatväxellåda		5
	(3456814)	-	-	1	-	-	SP	Automatic gearbox	Automatväxellåda	CH 564638-567599 REPL 1 PCS 9031406-3.	5
	9031406-3	-	-	1	-	-	EU	Automatic gearbox	Automatväxellåda		5
	(3462264)	-	-	1	-	-	SP	Automatic gearbox	Automatväxellåda	CH 567600- REPL 1 PCS 9031407-1.	5
	9031407-1	-	-	1	-	-	EU	Automatic gearbox	Automatväxellåda		5
	(3461809)	-	-	-	1	-	SP	Automatic gearbox	Automatväxellåda	1) -1993 REPL 1 PCS 9031410-5.	5
	9031410-5	-	-	-	1	-	EU	Automatic gearbox	Automatväxellåda		5
	(3472148)	-	-	-	1	-	SP	Automatic gearbox	Automatväxellåda	1) 1994- REPL 1 PCS 9031412-1	5
	9031412-1	-	-	-	1	-	EU	Automatic gearbox	Automatväxellåda		5
	(3461810)	-	-	-	1	-	SP	Automatic gearbox	Automatväxellåda	2) -1993 REPL 1 PCS 9031411-3	5
	9031411-3	-	-	-	1	-	EU	Automatic gearbox	Automatväxellåda		5
	3472149	-	-	-	1	-	NS	Automatic gearbox	Automatväxellåda	2) 1994- REPL 1 PCS 9031413-9	5
	9031413-9	-	-	-	1	-	EU	Automatic gearbox	Automatväxellåda		5
2		1	1	-	-	-		• Differential	• Differential	SEE 43 • 411	
		-	-	1	1	-		• Differential	• Differential	SEE 43 • 411	
3		1	-	-	-	-		• Control unit	• Styrenhet	SEE 43 • 413	
		-	1	-	-	-		• Control unit	• Styrenhet	SEE 43 • 413	
		-	-	1	-	-		• Control unit	• Styrenhet	SEE 43 • 413	
		-	-	-	1	-		• Control unit	• Styrenhet	SEE 43 • 413	
4		-	-	-	-	-	NS	• Bearing outer	• Lager yttre		
5		-	-	-	-	-	NS	• Washer	• Bricka		
6		-	-	-	-	-	NS	• Roller bearing	• Rullager		
7		-	-	-	-	-	NS	• Gear	• Växel		
8	3455384-2	1	1	1	1	-		• Rod wiper	• Stång torkar		3
9		-	-	-	-	-	NS	• Bearing inner	• Lager inre		
10	3343168-5	2	2	2	2	-		• Screw	• Skruv		3
11	3343142-0	1	1	1	1	-		• Bushing	• Bussning		3
12	3343191-7	1	1	1	1	-		• Gasket	• Packning		3
13		-	-	-	-	-	NS	• Gearbox housing	• Växellådshus		
14	965768-5	2	2	2	2	-		• Plug	• Plugg		2
15	1339733-6	2	2	2	2	-		• Gasket	• Packning		2
16	3450589-1	1	1	1	1	-		• Bracket	• Konsol		3
17	946440-5	1	1	1	1	-		• Flange screw	• Flänsskruv	(949734)	2

1) Electric speedometer / El. hastighetsmätare
2) Mech. speedometer / Mek. hastighetsmätare

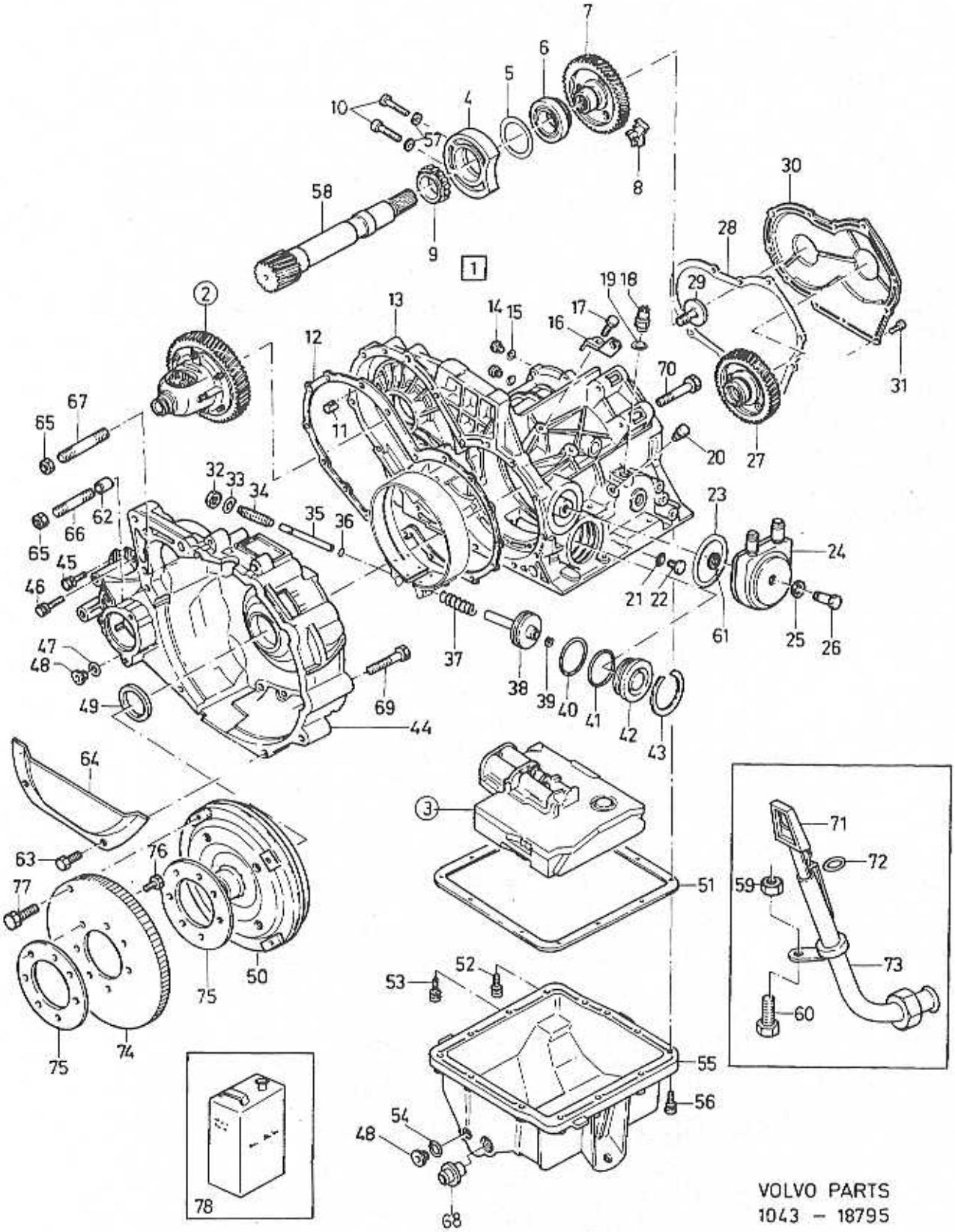
VOLVO PARTS
1043 – 18795

A	B18E
B	B18F/FP
C	TURBO
D	B20F
E	

AUTOMATIC GEARBOX — AUTOMATVÄXELLÅDA

Group / Grupp 43

Page / Sida 407

Fig	Part No. / Artikelnummer	Quantity / Antal A	B	C	D	E	PS	Description	Benämning	Notes / Anmärkning	SR
18	3343140-4	1	1	1	1	-		• Switch	• Strömställare		3
19	3343141-2	1	1	1	1	-		• Sealing ring kit	• Tätningsringsats		3
20	3467785-6	1	1	1	1	-		• Breather cap	• Ventilationslock		5
21	1339514-0	1	1	1	1	-		• Sealing ring	• Tätningsring		3
22	1339513-2	1	1	1	1	-		• Plug	• Plugg		4
23	3344153-6	1	1	1	1	-		• O-ring	• O-ring	-1993	4
	3345428-1	1	1	1	1	-		• O-ring	• O-ring	1994-	4
24	*(3343130)*	1	1	1	1	-	SP	• Oil cooler	• Oljekylare	-1993 REPL 1 PCS 3345425-7, 1 PCS 3345426-5.	5
	3345425-7	1	1	1	1	-		• Oil cooler	• Oljekylare	1994-	5
25	957184-5	1	1	1	1	-		• Gasket	• Packning		2
26	3343131-3	1	1	1	1	-		• Union screw	• Unionskruv	-1993	3
	3345426-5	1	1	1	1	-		• Union screw	• Unionskruv	1994-	3
27		-	-	-	-	-	NS	• Gear	• Växel		
28	3344531-3	1	1	1	1	-		• Gasket	• Packning		3
29	3344142-9	1	1	1	1	-		• Screw	• Skruv		4
30	3344711-1	1	1	1	1	-		• Cover	• Huv	(3343177)	3
31	3343160-2	2	2	2	2	-		• Screw	• Skruv		3
32	971082-3	1	1	1	1	-		• Nut	• Mutter		3
33	941911-0	1	1	1	1	-		• Spring washer	• Fjäderbricka		2
34	3343212-1	1	1	1	1	-		• Adjusting screw	• Ställskruv		3
35	3343210-5	1	1	1	1	-		• Pin	• Stift		3
36	3343211-3	1	1	1	1	-		• O-ring	• O-ring		3
37	3455410-5	1	1	1	1	-		• Spring	• Fjäder		3
38	3343216-2	1	1	1	1	-		• Piston	• Kolv		3
39	3343217-0	1	1	1	1	-		• Washer	• Bricka		3
40	3344148-6	1	1	1	1	-		• O-ring	• O-ring		4
41	3344148-6	1	1	1	1	-		• O-ring	• O-ring		4
42	3343218-8	2	2	2	2	-		• Cover	• Huv		3
43	3343219-6	1	1	1	1	-		• Washer	• Bricka		3
44	3343181-8	1	1	1	1	-		• Converter housing	• Momentomvandlarkåpa		3
45	*3343129*	16	16	16	16	-	OP	• Screw	• Skruv		3
46	3344145-2	1	1	1	1	-		• Screw	• Skruv		3
47	1339733-6	1	1	1	1	-		• Gasket	• Packning		2
48	965768-5	2	2	2	2	-		• Plug	• Plugg		2
49	1339524-9	1	1	1	1	-		• Sealing ring	• Tätningsring		3
50	3455393-3	1	1	-	-	-		• Torque converter	• Momentomvandlare		3
	3455392-5	-	-	1	1	-		• Converter	• Momentonvåndlar		3
51	3343133-9	1	1	1	1	-		• Gasket	• Packning	CH -574165	3
	3344956-2	1	1	1	1	-		• Gasket	• Packning	CH 574166-	3
52	1339705-4	1	1	1	1	-		• Screw	• Skruv		3
53	3343139-6	2	2	2	2	-		• Screw	• Skruv		3
54	957173-8	1	1	1	1	-		• Gasket	• Packning		2
55	3344955-4	1	1	1	1	-		• Sump	• Oljesump	(3344530)	4
56	3343135-4	10	10	10	10	-		• Screw	• Skruv		3
57	3343169-3	2	2	2	2	-		• Seal	• Tätning		3
58		-	-	-	-	-	NS	• Shaft	• Axel		
59	948645-7	1	-	-	-	-		• Flange lock nut	• Flänslåsmutter		2
60	946671-5	1	1	1	1	-		• Flange screw	• Flänsskruv		2
61	3344154-4	1	1	1	1	-		• O-ring	• O-ring	-1993	4
	3345427-3	1	1	1	1	-		• O-ring	• O-ring	1994-	4
62	3121110-5	2	2	2	2	-		• Bushing	• Bussning		3
63	3283167-9	2	2	2	2	-		• Screw	• Skruv		2
64	3432718-9	1	1	1	1	-		• Protecting plate	• Skyddsplåt		3
65	971095-5	2	2	2	2	-		• Flange nut	• Flänsmutter	(945409)	3
66	3121406-7	1	1	1	1	-		• Stud	• Pinnskruv		3
67	3121619-5	1	1	1	1	-		• Stud	• Pinnskruv		3
68	*(3450092)*	1	1	1	1	-	SP	• Nipple	• Nippel		3
69	965189-4	3	3	3	3	-		• Flange screw	• Flänsskruv		2
70	946440-5	2	2	2	2	-		• Flange screw	• Flänsskruv		2
71	3447954-3	1	1	1	1	-		• Dipstick	• Mätsticka		3

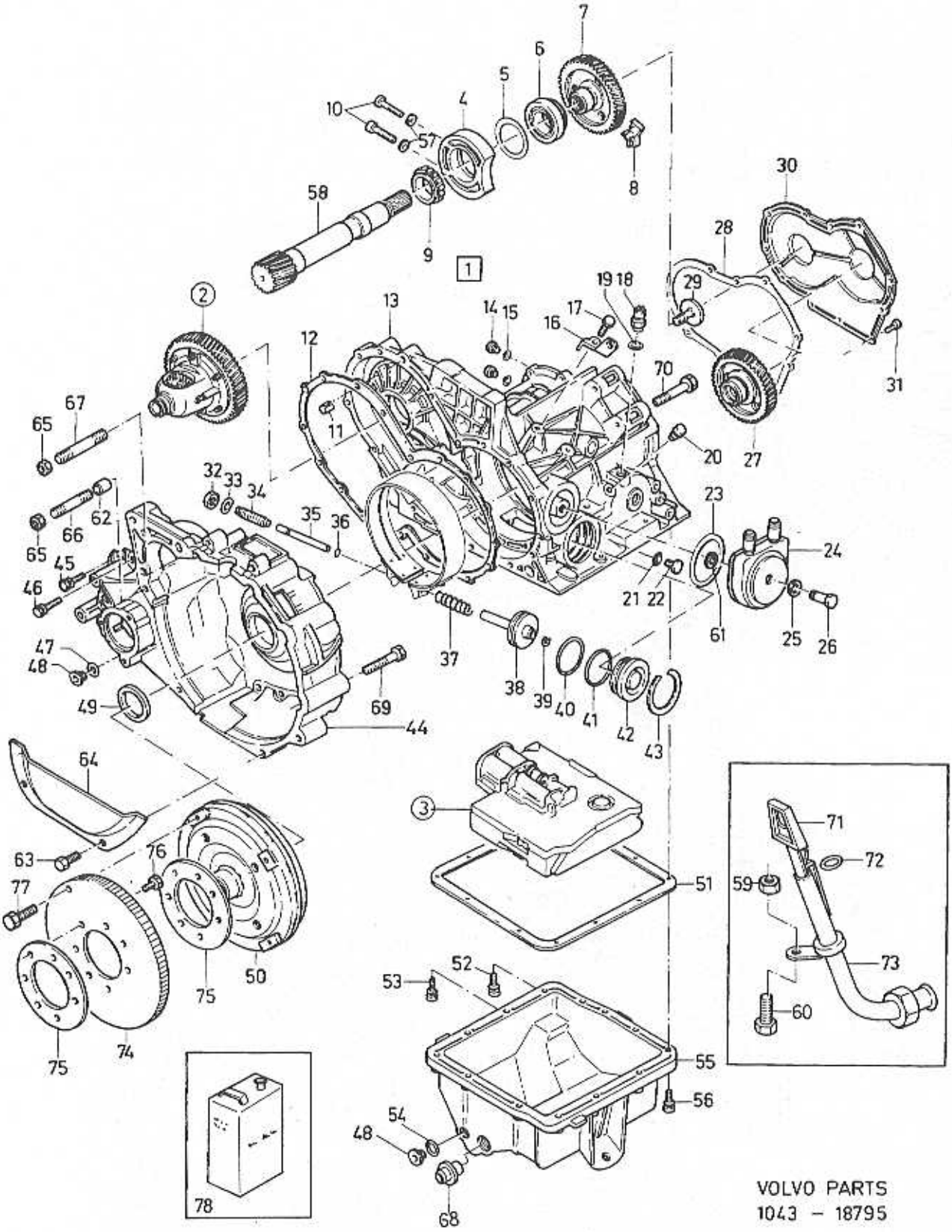
VOLVO PARTS
1043 – 18795

A	B18E
B	B18F/FP
C	TURBO
D	B20F
E	

AUTOMATIC GEARBOX — AUTOMATVÄXELLÅDA

Group / Grupp 43

Page / Sida 409

Fig	Part No. / Artikelnummer	Quantity / Antal A	B	C	D	E	PS	Description	Benämning	Notes / Anmärkning	SR
72	976033-1	1	1	1	1	-		••O-ring	••O-ring	(925054)	3
73	3467787-2	1	1	1	1	-		•Pipe	•Rör	(3432717)	3
74	3433093-6	1	1	-	-	-		Flexplate	Medbringarplåt		3
	3433094-4	-	-	1	1	-		Flexplate	Medbringarplåt		3
75	3433123-1	2	2	2	2	-		Lock plate	Låsplåt		3
76	3120931-5	7	7	7	7	-		Bolt	Bult		3
77	3121818-3	4	4	4	4	-		Screw	Skruv		3
78	3344208-8	1	1	1	1	-		Gearbox oil	Växellådsolja	5L	3

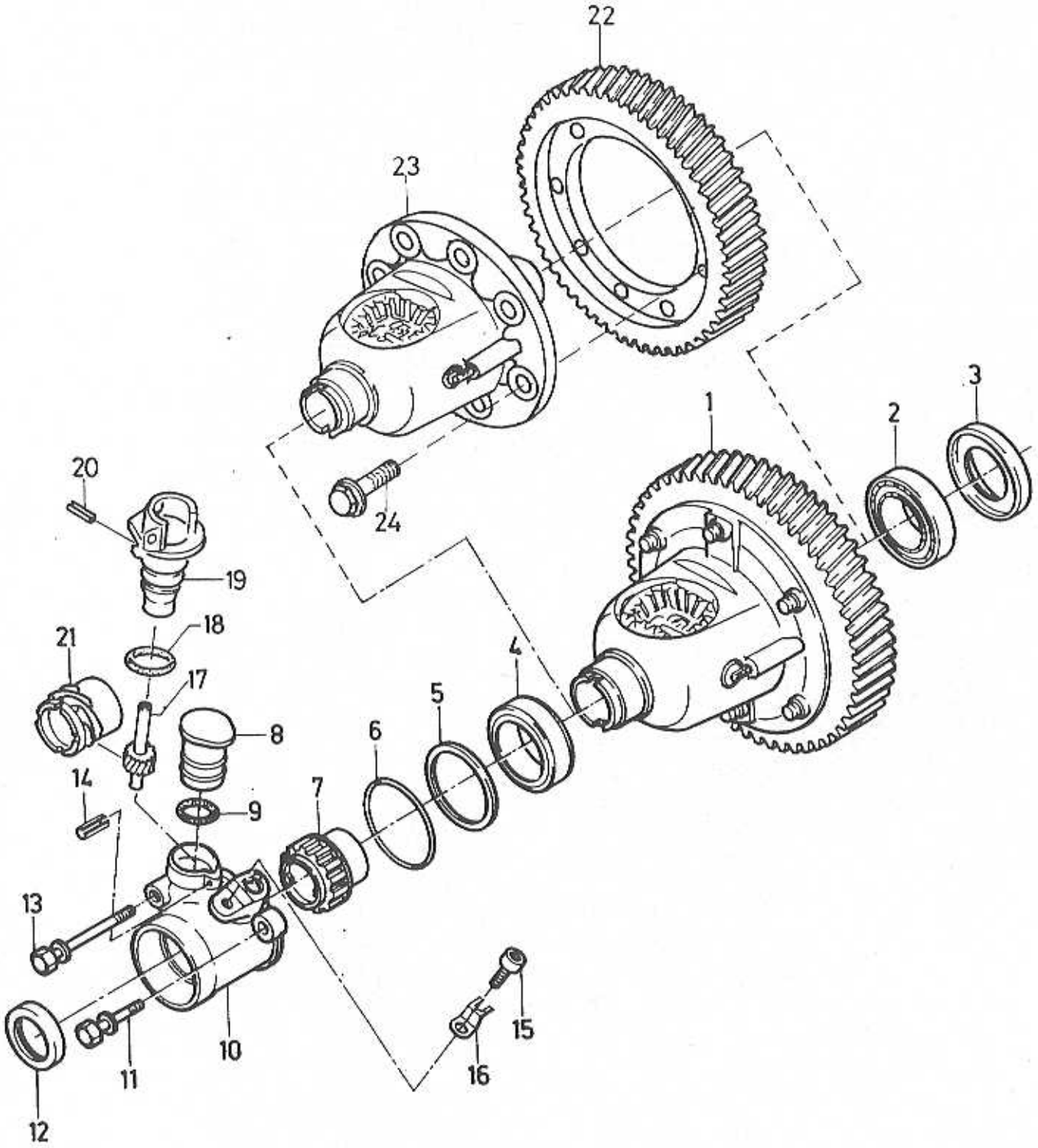
22
23
24
1
2
3
20
19
18
21
17
8
14
9
4
5
6
7
13
10
11
12
15
16

A	TURBO, B20F
B	EXC TURBO, B20F
C	
D	
E	

DIFFERENTIAL — DIFFERENTIAL

Group / Grupp: 43

Page / Sida: 411

Fig	Part No. / Artikelnummer	Quantity / Antal A	B	C	D	E	PS	Description	Benämning	Notes / Anmärkning	SR
1	*(3454056)*	-	1	-	-	-	SP	Differential	Differential	REPL 1 PCS 3345595-7, 1 PCS 3345594-0, 8 PCS 3345597-3.	3
	(3454055)	1	-	-	-	-	SP	Differential	Differential	REPL 1 PCS 3345596-5, 1 PCS 3345594-0, 8 PCS 3345597-3.	3
2	3343171-9	1	1	-	-	-		Roller bearing	Rullager		3
3	3343172-7	1	1	-	-	-		Seal	Tätning		3
4	3343171-9	1	1	-	-	-		Roller bearing	Rullager		3
5	3343175-0	2	2	-	-	-		Washer kit	Bricksats		3
6	3343174-3	1	1	-	-	-		O-ring	O-ring		3
7	3343166-9	1	1	-	-	-		Induction sender	Insugningsgivare	CH -563399	3
	3345431-5	1	1	-	-	-		Induction sender	Insugningsgivare	CH 563400-	3
8	3343165-1	1	1	-	-	-		Protecting cap	Skyddshuv		3
9	3343164-4	1	1	-	-	-		O-ring	O-ring		3
10	*(3343173)*	1	1	-	-	-	SP	Extension	Förlängare	CH -563399 REPL 1 PCS 3345430-7, 1 PCS 3345431-5.	3
	3345430-7	1	1	-	-	-		Extension	Förlängare	CH 563400-	3
11	3343161-0	2	2	-	-	-		Screw	Skruv		3
12	3343172-7	1	1	-	-	-		Seal	Tätning		3
13	3344143-7	1	1	-	-	-		Screw	Skruv		3
14	*951952*	1	1	-	-	-	OP	Spring pin	Rörpinne		5
15	3122533-7	1	1	-	-	-		Bolt	Bult		3
16	3453258-0	1	1	-	-	-		Brace	Bygel	(3433186)	3
17	3454782-8	1	1	-	-	-		Drive gear	Drivhjul		2
18	3343164-4	1	1	-	-	-		O-ring	O-ring		3
19	3454783-6	1	1	-	-	-		Housing	Hus		2
20	*951952*	1	1	-	-	-	OP	Spring pin	Rörpinne		5
21	3454781-0	1	1	-	-	-		Drive gear	Drivhjul		2
22	3345595-7	-	1	-	-	-		Pinion	Pinjong		3
	3345596-5	1	-	-	-	-		Pinion	Pinjong		3
23	3345594-0	1	1	-	-	-		Differential	Differential		3
24	3345597-3	8	8	-	-	-		Shear screw	Brytskruv		3

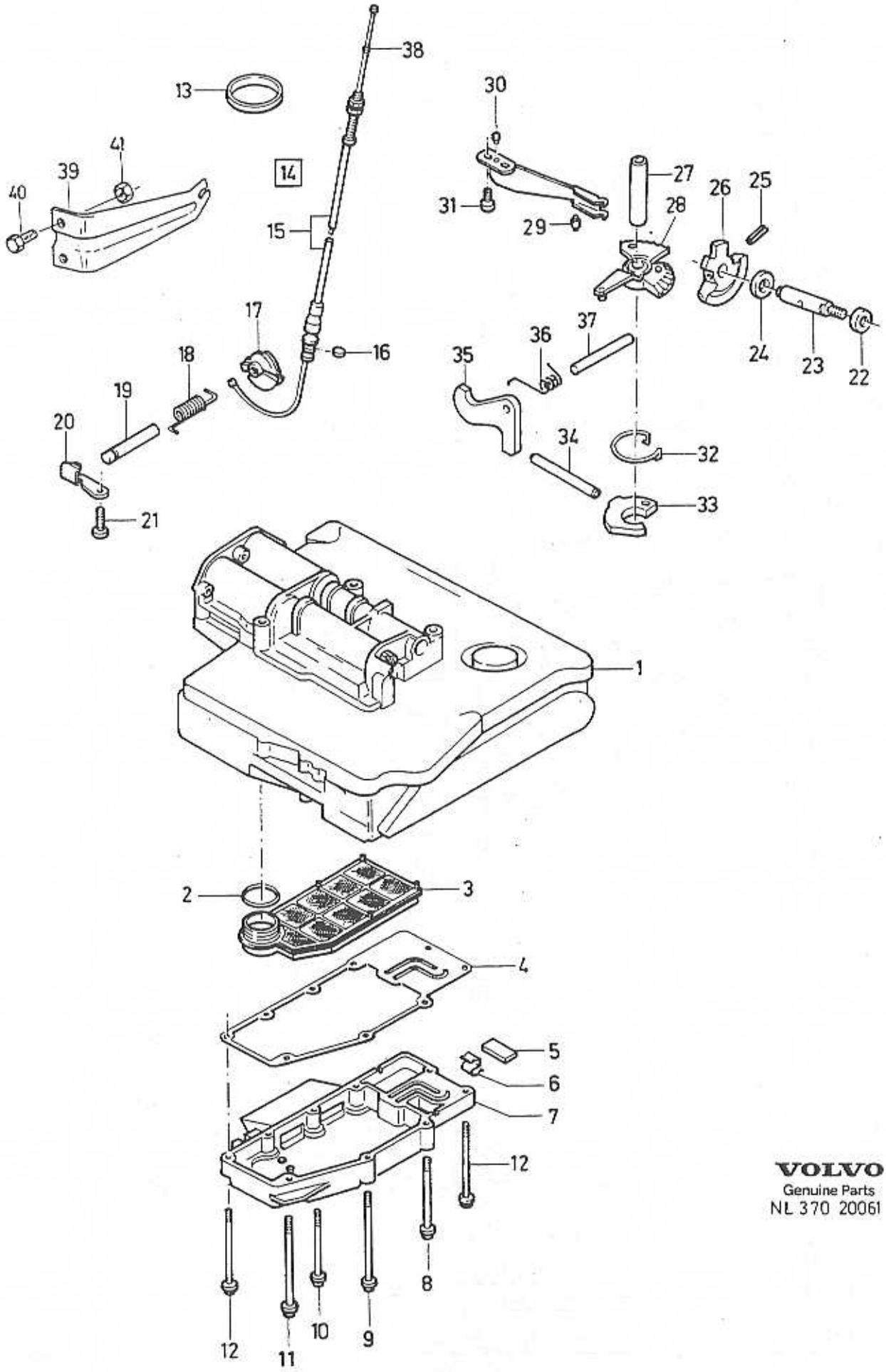

VOLVO
Genuine Parts
NL 370 20061

A	B18EP
B	B18FP
C	B18FT
D	B20F
E	B18E,F

CONTROL UNIT — STYRENHET

Group / Grupp: 43

Page / Sida: 413

Fig	Part No. Artikelnummer	Quantity / Antal A	B	C	D	E	PS	Description	Benämning	Notes Anmärkning	SR
1	3454062-5	1	-	-	-	1		Control unit	Automatikenhet	B18E	4
	3344966-1	-	1	-	-	1		Control unit	Automatikenhet	B18F	4
	3344150-2	-	-	1	-	-		Control unit	Automatikenhet	CH -567599	4
	3467740-1	-	-	1	-	-		Control unit	Automatikenhet	CH 567600-	4
	3467743-5	-	-	-	1	-		Control unit	Automatikenhet	-1993	4
	3345205-3	-	-	-	1	-		Control unit	Automatikenhet	1994-	4
2	3343199-0	1	1	1	1	1		O-ring	O-ring		3
3	3454799-2	1	1	1	1	1		Strainer	Sil		4
4	3343200-6	1	1	1	1	1		Gasket	Packning		3
5	3343202-2	1	1	1	1	1		Magnet	Magnet		3
6	3343203-0	1	1	1	1	1		Cable terminal	Ledningssko		3
7		-	-	-	-	-	NS	Cover	Kåpa		
8	3343201-4	2	2	2	2	2		Screw	Skruv		3
9	3343208-9	1	1	1	1	1		Screw	Skruv		3
10	1339922-5	3	3	3	3	3		Screw	Skruv		4
11	3343207-1	1	1	1	1	1		Screw	Skruv		3
12	3343206-3	8	8	8	8	8		Screw	Skruv		3
13	1339717-9	1	1	1	1	1		Rubber ring	Gummiring		3
14	3456812-1	1	1	-	-	-		Control wire	Reglagetråd		3
	3343162-8	-	-	1	-	1		Control wire	Reglagetråd	CH -567599	3
	3456725-5	-	-	1	-	-		Control wire	Reglagetråd	CH 567600-	3
	3467023-2	-	-	-	1	-		Control wire	Reglagetråd		3
15		-	-	-	-	-	NS	• Cable	• Wire		
16	1339745-0	1	1	1	1	1		• O-ring	• O-ring		3
17	3343157-8	1	1	1	1	1		Cam	Kam		3
18	3343158-6	1	1	1	1	1		Spring	Fjäder		3
19	3343156-0	1	1	1	1	1		Shaft	Axel		3
20	3343159-4	1	1	1	1	1		Fixing plate	Fixerplatta		3
21	3343160-2	1	1	1	1	1		Screw	Skruv		3
22	3343146-1	1	1	1	1	1		Seal	Tätning		3
23	3343150-3	1	1	1	1	1		Selector shaft	Skiftaxel		4
24	3343152-9	2	2	2	2	2		Washer kit	Bricksats		3
25	951967-9	1	1	1	1	1		Lock pin	Låspinne		2
26	3344533-9	1	1	1	1	1		Cam	Kam		3
27	3343154-5	1	1	1	1	1		Pin	Stift		3
28	3343155-2	1	1	1	1	1		Gear selector cam	Växelväljarkam		3
29	3343147-9	1	1	1	1	1		Lock spring	Låsfjäder		3
30	3343148-7	1	1	1	1	1		Pin	Stift		3
31	3343149-5	2	2	2	2	2		Screw	Skruv		3
32	3343192-5	1	1	1	1	1		Spring clamp	Fjäderklämma		3
33	3344532-1	1	1	1	1	1		Cam	Kam		3
34	3343194-1	1	1	1	1	1		Drag link	Dragjärn		3
35	3343195-8	1	1	1	1	1		Pawl	Spärrhake		3
36	3343196-6	1	1	1	1	1		Spring	Fjäder		3
37	3343197-4	1	1	1	1	1		Pin	Stift		3
38	1220513-4	1	1	1	1	1		Cable stop	Wirestopp		4
39	3457845-0	1	1	1	1	1		Bracket	Konsol	CH -564637 (3434859)	3
	3457845-0	1	1	1	1	1		Bracket	Konsol	CH 564638-	3
40	955272-0	2	2	2	2	2		Screw	Skruv		2
41	955781-0	2	2	2	2	2		Nut	Mutter		2
		-	-	-	-	-					

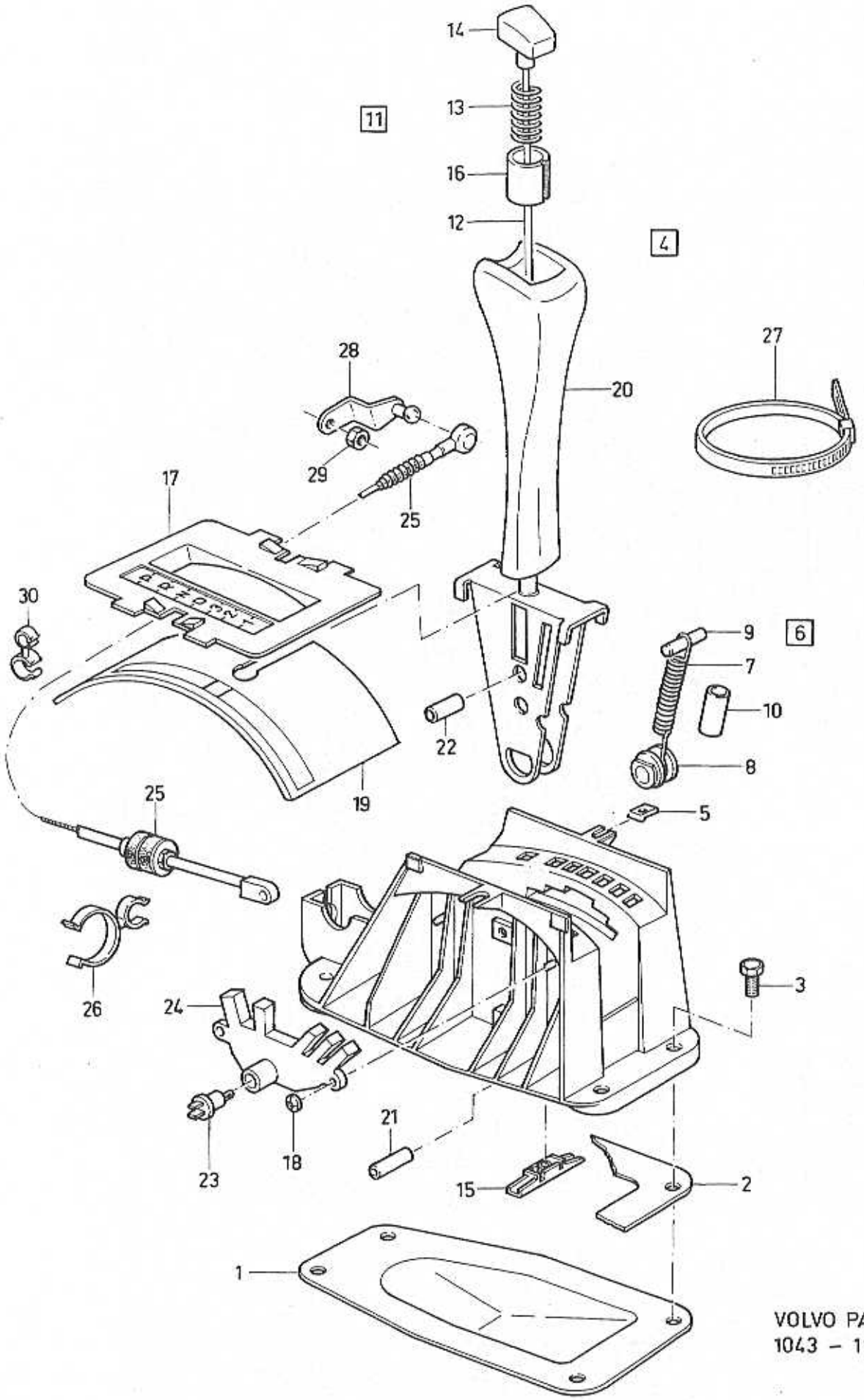

VOLVO PARTS
1043 – 18625

A
B
C
D
E

GEARSHIFT — VÄXELREGLAGE

Group / Grupp 43

Page / Sida 415

Fig	Part No. / Artikelnummer	Quantity / Antal A	B	C	D	E	P S	Description	Benämning	Notes / Anmärkning	S R
1	3432281-8	1	-	-	-	-		Protecting plate	Skyddsplåt		3
2	3411839-8	1	-	-	-	-		Gasket	Packning		2
3	948356-1	4	-	-	-	-		Flange screw	Flänsskruv		2
4	3343500-9	1	-	-	-	-		Gear shift control	Växelreglage	L.H.D	3
	3344267-4	1	-	-	-	-		Gear shift control	Växelreglage	R.H.D	3
5	3298093-0	2	-	-	-	-		• Nut	• Mutter		3
6	*3343089*	1	-	-	-	-	OP	• Retaining spring kit	• Hållfjädersats		3
7		-	-	-	-	-	NS	• • Spring	• • Fjäder		
8		-	-	-	-	-	NS	• • Insert	• • Inlägg		
9		-	-	-	-	-	NS	• • Pin	• • Stift		
10		-	-	-	-	-	NS	• • Hose	• • Slang		
11	3343091-9	1	-	-	-	-		• Push button cpl	• Tryckknapp kpl		3
12		-	-	-	-	-	NS	• • Push rod	• • Tryckstång		
13		-	-	-	-	-	NS	• • Spring	• • Fjäder		
14		-	-	-	-	-	NS	• • Push button	• • Tryckknapp		
15	3450381-3	1	-	-	-	-		• • Catch	• • Arreteringstunga		4
16		-	-	-	-	-	NS	• • Hose	• • Slang		
17	*(3343090)*	1	-	-	-	-	SP	• Selector scale	• Indikeringsplåt	-1993 REPL 1 PCS 3345210-3, 1 PCS 3472184-5.	3
	3345210-3	1	-	-	-	-		• Selector scale	• Indikeringsplåt	1994-	3
18	191695-6	2	-	-	-	-		• Retaining clip	• Hållare		2
19		-	-	-	-	-	NS	• Plate	• Platta		
20	*(3433963)*	1	-	-	-	-	SP	• Gear lever	• Växelspak	REPL 1 PCS 3472184-5, 1 PCS 3345210-3.	4
	3472184-5	1	-	-	-	-		• Gear lever	• Växelspak		4
21	3121043-8	1	-	-	-	-		• Pin	• Stift		3
22	3468259-1	1	-	-	-	-		• Pin	• Stift	(3121044)	3
23	942327-8	1	-	-	-	-		• Bulb	• Glödlampa		1
24	3201671-9	1	-	-	-	-		• Bulb socket	• Lampfäste	(3278128)	3
25	3462335-5	1	-	-	-	-		• Control wire	• Reglageträd	(3433286)	3
26	3121633-6	1	-	-	-	-		Clamp	Klämma		3
27	3120291-4	1	-	-	-	-		Clamp	Klämma		3
28	3432329-5	1	-	-	-	-		Lever	Hävarm		3
29	3121076-8	1	-	-	-	-		Flange lock nut	Flänslåsmutter		3
30	3120857-2	1	-	-	-	-		Clamp	Klämma		3

BRAKES / BROMS

50

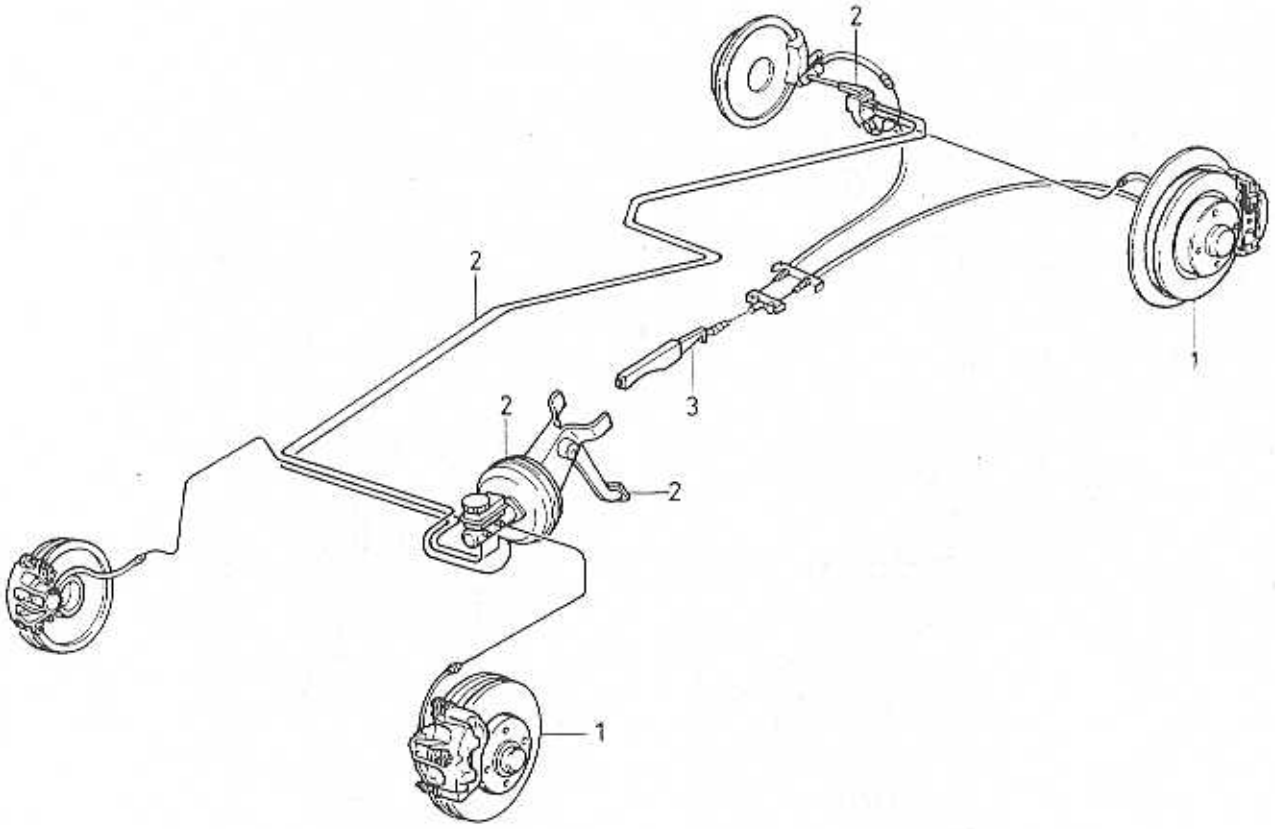

VOLVO PARTS
1050 - 1814B

GROUP INDEX
BRAKES

GRUPP INDEX
BROMS

Group
Grupp
50

Page
Sida
419

Fig	Description	Benämning	Notes Anmärkning
	SUB GROUP 51	**UNDERGRUPP 51**	
1	Wheel brake	Hjulbroms	SEE **51**-421
	SUB GROUP 52	**UNDERGRUPP 52**	
2	Vacuum-hydraulic brakes	Vakuumhydrauliskt bromssystem	SEE 52-429
	SUB GROUP 55	**UNDERGRUPP 55**	
3	Parking brake	Parkeringsbroms	SEE 55-457

WHEEL BRAKE / HJULBROMS

51

A		SUB GROUP WHEEL BRAKE	UNDERGRUPP HJULBROMS	Group Grupp 51
B				
C				Page Sida 421
D				
E				

Fig	Part No. Artikelnummer	Quantity / Antal A	B	C	D	E	P S	Description	Benämning	Notes Anmärkning	S R
		-	-	-	-	-		Front wheel disc, non-ventilated	Framhjulsbroms, ej ventilerad .	SEE 51 • 423	
		-	-	-	-	-		Front wheel disc, ventilated ...	Framhjulsbroms, ventilerad	SEE 51 • 425	
		-	-	-	-	-		Rear wheel brake	Bakhjulsbroms	SEE 51 • 427	

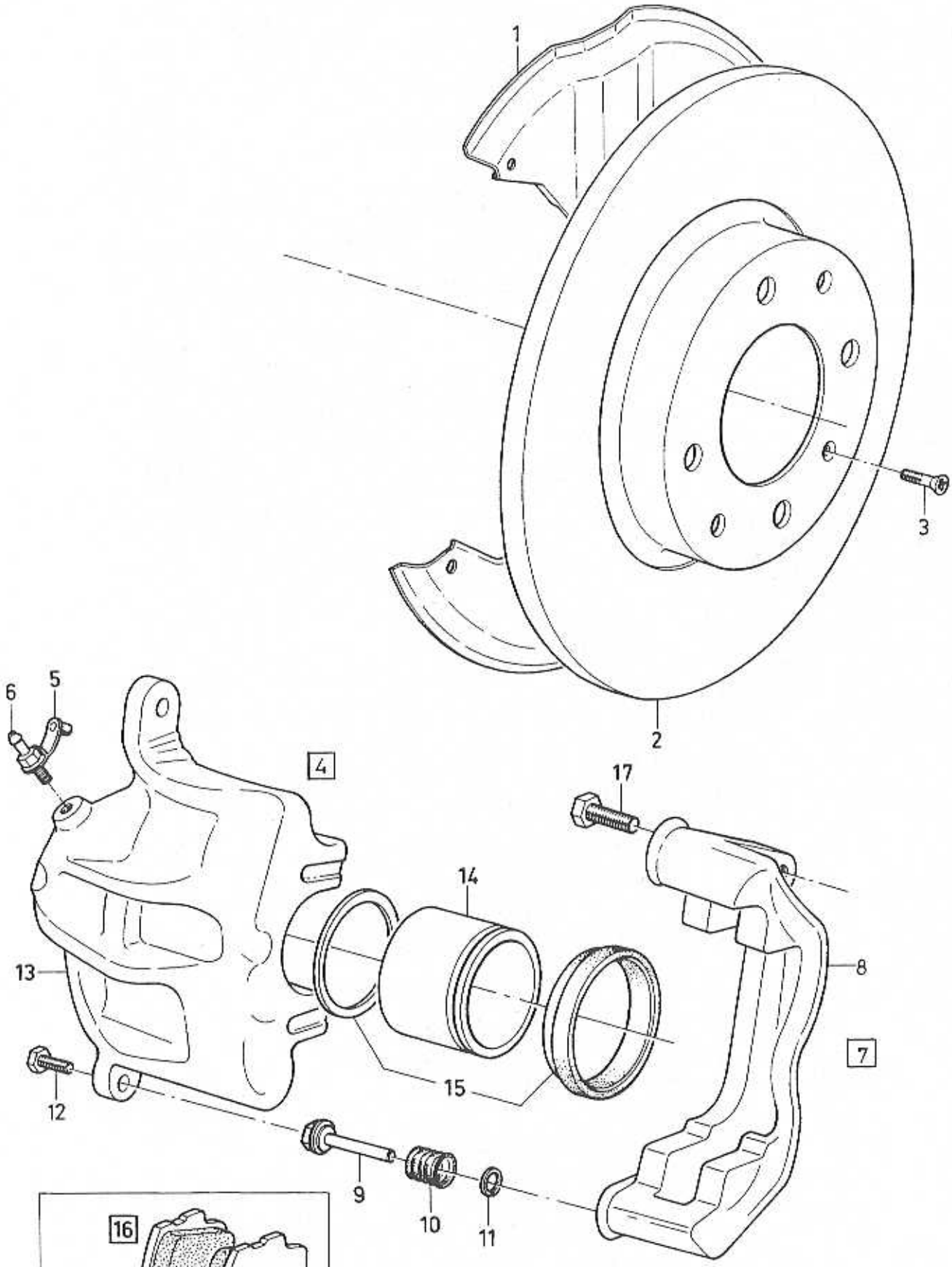

VOLVO PARTS
1051 -18293

A	CH -538519
B	CH 538520-
C	
D	
E	

FRONT WHEEL DISC, NON-VENTILATED FRAMHJULSBROMS, EJ VENTILERAD

Group / Grupp: 51

Page / Sida: 423

Fig	Part No. Artikelnummer	Quantity / Antal A	B	C	D	E	PS	Description	Benämning	Notes Anmärkning	SR
1	3472526-7	2	-	-	-	-		Backing plate	Bromssköld	1) (3450878)	3
	3472526-7	-	2	-	-	-		Backing plate	Bromssköld	2) (3450878)	3
2	3459661-9	2	2	-	-	-		Brake disc	Bromsskiva	(3410294)	3
3	3120153-6	2	2	-	-	-		Screw	Skruv	CH -567102	2
	3121650-0	-	2	-	-	-		Screw	Skruv	CH 567103-	2
4	9031106-9	1	-	-	-	-	EU	Brake caliper, l.h.	Bromsok, v	1)	3
	9031159-8	-	1	-	-	-	EU	Brake caliper, l.h.	Bromsok, v	2)	5
	9031107-7	1	-	-	-	-	EU	Brake caliper, r.h.	Bromsok, h	1)	3
	9031160-6	-	1	-	-	-	EU	Brake caliper, r.h.	Bromsok, h	2)	5
5	3342532-3	2	2	-	-	-		• Dust cap	• Dammkåpa		2
6	3342531-5	2	2	-	-	-		• Bleeder valve	• Urluftningsventil		2
7	3342528-1	2	-	-	-	-		• Retainer	• Hållare	1)	2
	3344060-3	-	2	-	-	-		• Retainer	• Hållare	2)	3
8		-	-	-	-	-	NS	• • Carrier	• • Hållare		
9		-	-	-	-	-	NS	• • Bolt	• • Bult		
10		-	-	-	-	-	NS	• • Dust cap	• • Dammskydd		
11		-	-	-	-	-	NS	• • Retaining ring	• • Spårring		
12	3277770-8	4	4	-	-	-		• • Screw	• • Skruv		2
13	3342780-8	1	-	-	-	-		• Housing, l.h.	• Hus, v	1)	4
	3344058-7	-	1	-	-	-		• Housing, l.h.	• Hus, v	2)	4
	3342781-6	1	-	-	-	-		• Housing, r.h.	• Hus, h	1)	4
	3344059-5	-	1	-	-	-		• Housing, r.h.	• Hus, h	2)	4
14		-	-	-	-	-	NS	• Piston	• Kolv		
15	3342530-7	2	2	-	-	-		• Sealing kit	• Plomberingssats		1
16	3343433-3	1	-	-	-	-		Brake pad kit	Bromsklotssats	1) (3342529)	1
	3344787-1	-	1	-	-	-		Brake pad kit	Bromsklotssats	2)	1
17	3410735-9	4	4	-	-	-		Screw	Skruv		2

1) Small brake caliper / Litet bromsok
2) Large brake caliper / Stort bromsok

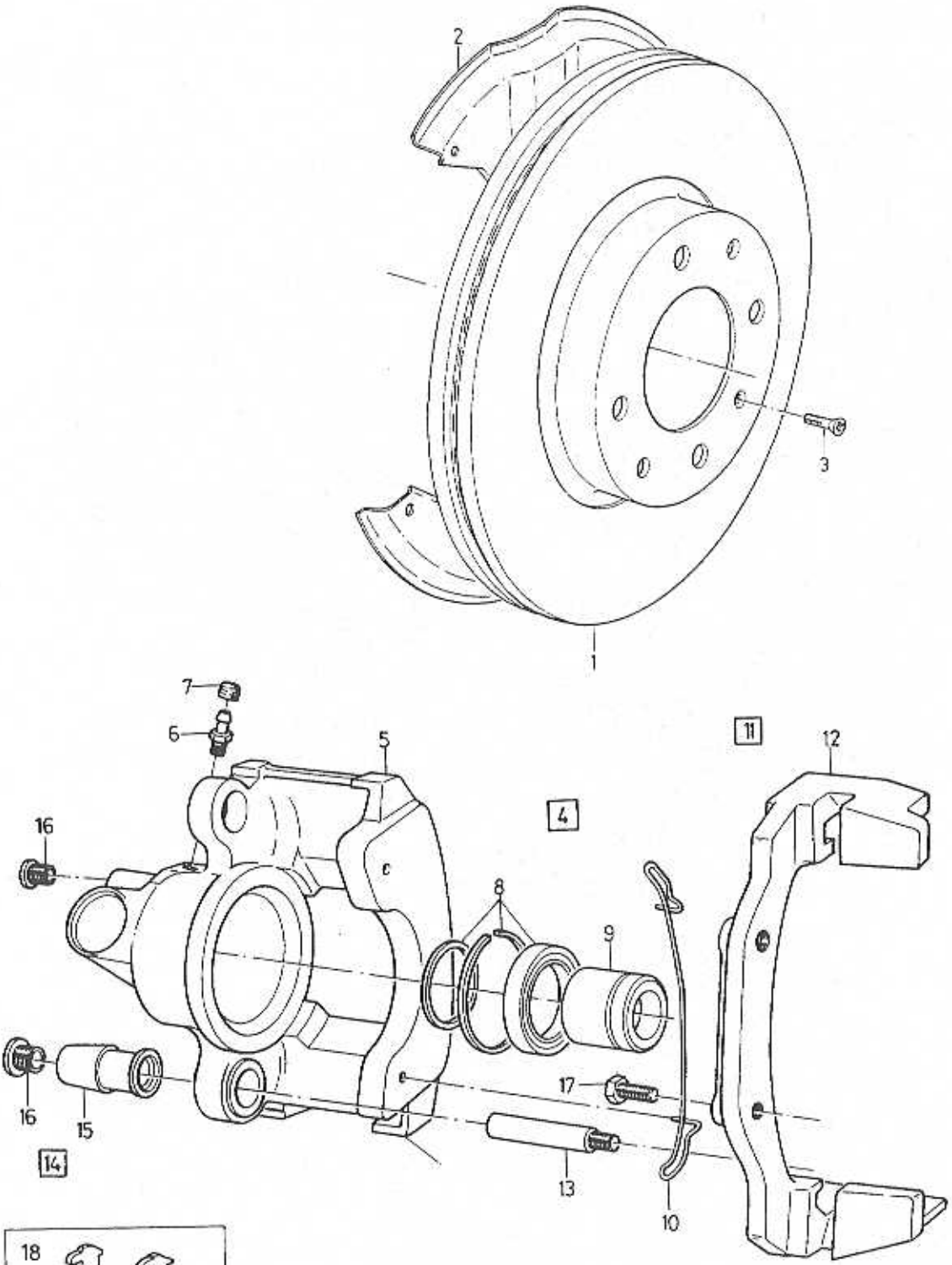

VOLVO PARTS
1051 - 18645

A
B
C
D
E

FRONT WHEEL DISC, VENTILATED — FRAMHJULSBROMS, VENTILERAD

Group / Grupp: 51

Page / Sida: 425

Fig	Part No. / Artikelnummer	Quantity / Antal A	B	C	D	E	PS	Description	Benämning	Notes / Anmärkning	SR
1	3455719-9	2	-	-	-	-		Brake disc	Bromsskiva		3
2	3472526-7	2	-	-	-	-		Backing plate	Bromssköld	(3451142)	3
3	3120153-6	2	-	-	-	-		Screw	Skruv		2
4	9031501-1	1	-	-	-	-	EU	Brake caliper, r.h.	Bromsok, h		3
	9031502-9	1	-	-	-	-	EU	Brake caliper, l.h.	Bromsok, v		3
5	3344684-0	1	-	-	-	-		• Housing, l.h.	• Hus, v		4
	3344685-7	1	-	-	-	-		• Housing, r.h.	• Hus, h		4
6	3342539-8	2	-	-	-	-		• Bleeder valve	• Urluftningsventil		2
7	3342540-6	2	-	-	-	-		• Dust cap	• Dammskydd		2
8	3344686-5	2	-	-	-	-		•• Sealing kit	•• Plomberingssats		1
9		-	-	-	-	-	NS	•• Piston	•• Kolv		
10	3344689-9	2	-	-	-	-		• Spring	• Fjäder		3
11	3344688-1	2	-	-	-	-		• Retainer	• Hållare		2
12		-	-	-	-	-	NS	•• Carrier	•• Hållare		
13	3342541-4	2	-	-	-	-		•• Bolt	•• Bult		2
14	3344687-3	2	-	-	-	-		•• Repair kit	•• Reparationssats		1
15		-	-	-	-	-	NS	••• Cover	••• Kåpa		
16	3344702-0	4	-	-	-	-		••• Plug	••• Propp		2
17	3410735-9	4	-	-	-	-		Screw	Skruv		2
18	3344703-8	1	-	-	-	-		Brake pad kit	Bromsklotssats		1

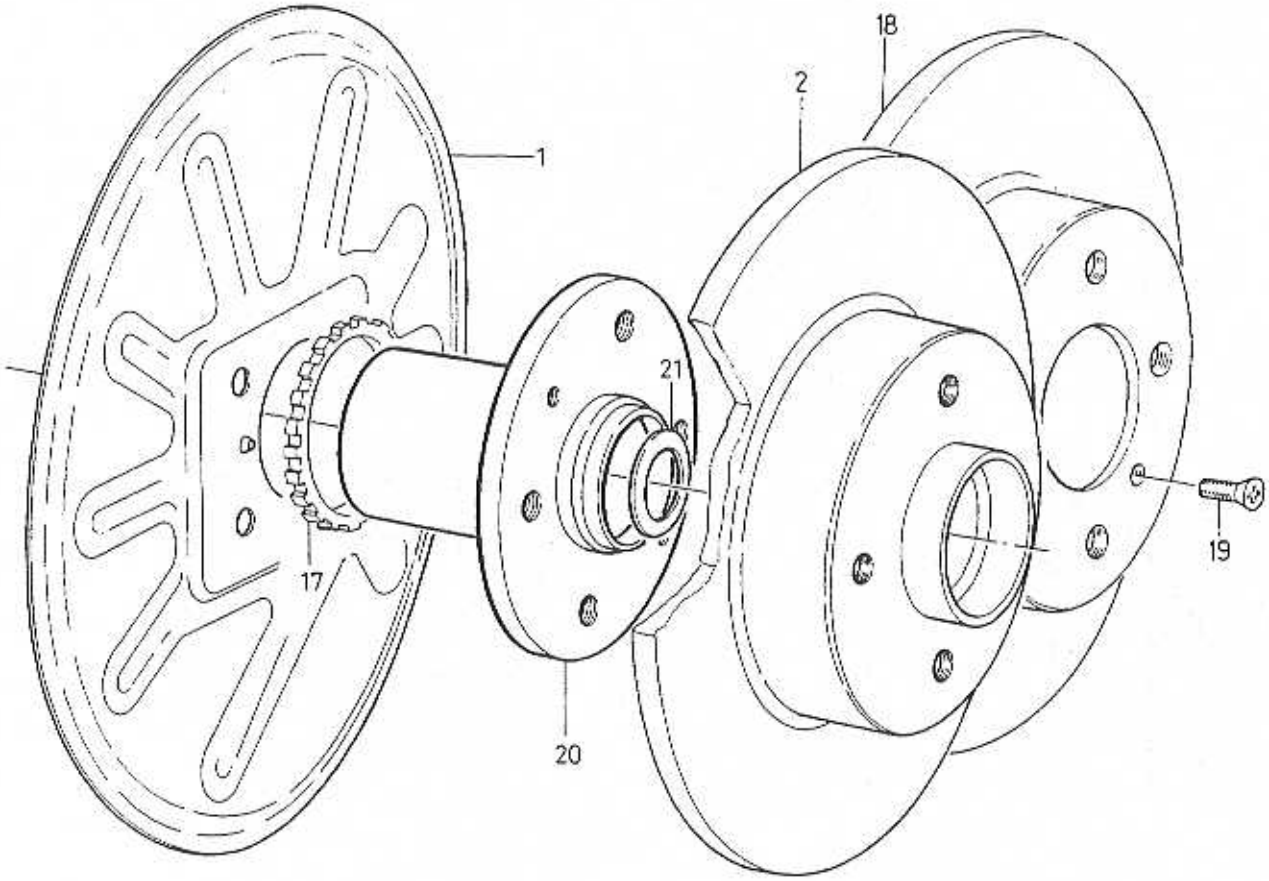

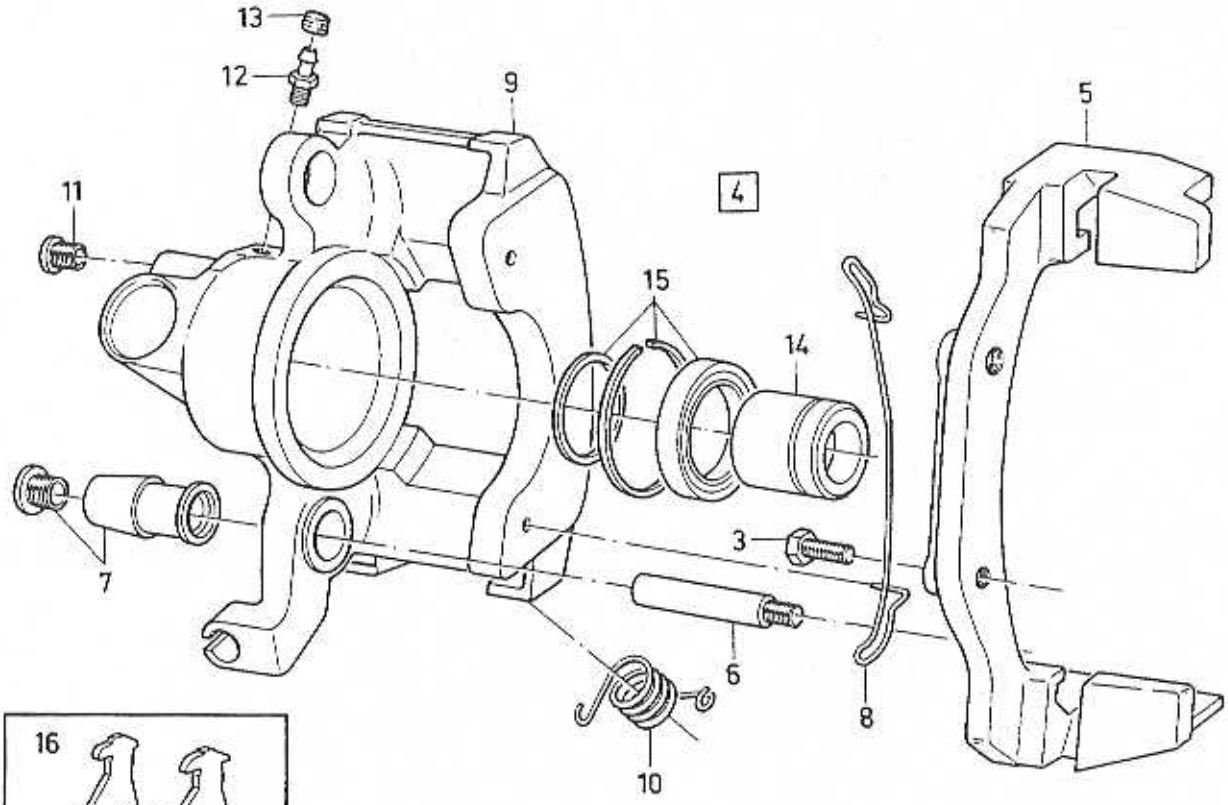

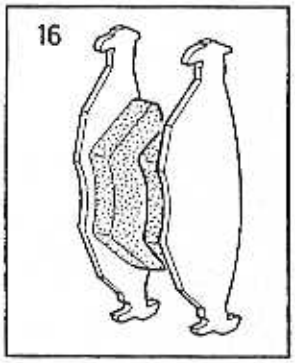

VOLVO
Genuine Parts
NL 510 20184

A
B
C
D
E

REAR WHEEL BRAKE — BAKHJULSBROMS

Group / Grupp 51

Page / Sida 427

Fig	Part No. / Artikelnummer	Quantity / Antal A	B	C	D	E	PS	Description	Benämning	Notes / Anmärkning	SR
1	3432610-8	2	-	-	-	-		Backing plate	Bromssköld	(3414572)	3
2	*(3430032)*	2	-	-	-	-	SP	Brake disc	Bromsskiva	REPL 1 PCS 3121650-0, 1 PCS 3472719-8, 1 PCS 3121651-8, 1 PCS 3450386-2.	3
	(3432616)	2	-	-	-	-	SP	Brake disc	Bromsskiva	ABS REPL 1 PCS 3121650-0, 1 PCS 3450386-2, 1 PCS 3121651-8, 1 PCS 3472719-8, 1 PCS 3432618-1.	3
3	3122296-1	4	-	-	-	-		Screw	Skruv		2
4	9031108-5	1	-	-	-	-	EU	Brake caliper, l.h.	Bromsok, v		3
	9031109-3	1	-	-	-	-	EU	Brake caliper, r.h.	Bromsok, h		3
5	3342526-5	2	-	-	-	-		• Retainer	• Hållare		2
6	3342541-4	4	-	-	-	-		• Bolt	• Bult		2
7	3342535-6	4	-	-	-	-		• Repair kit	• Reparationssats		1
8	3342536-4	2	-	-	-	-		• Spring	• Fjäder		3
9	3342827-7	1	-	-	-	-		• Housing, l.h.	• Hus, v		3
	3342828-5	1	-	-	-	-		• Housing, r.h.	• Hus, h		3
10	3342537-2	1	-	-	-	-		• Spring, l.h.	• Fjäder, v		3
	3342538-0	1	-	-	-	-		• Spring, r.h.	• Fjäder, h		3
11	3342527-3	2	-	-	-	-		• Bolt	• Bult		2
12	3342539-8	2	-	-	-	-		• Bleeder valve	• Urluftningsventil		2
13	3342540-6	2	-	-	-	-		• Dust cap	• Dammskydd		2
14		-	-	-	-	-	KN	• Piston	• Kolv		
15	3342533-1	2	-	-	-	-		• Sealing kit	• Plomberingssats		1
16	3342534-9	1	-	-	-	-		Brake pad kit	Bromsklotssats		1
17	3432618-1	2	-	-	-	-		Toothed ring	Tandring	ABS	2
18	3450386-2	2	-	-	-	-		Brake disc	Bromsskiva		3
19	3121650-0	2	-	-	-	-		Screw	Skruv		2
☆ 20	3472719-8	2	-	-	-	-		Hub	Nav		3
21	3121651-8	2	-	-	-	-		Washer	Bricka		2

VACUUM-HYDRAULIC BRAKES / VAKUUMHYDRALISKT BROMSSYSTEM

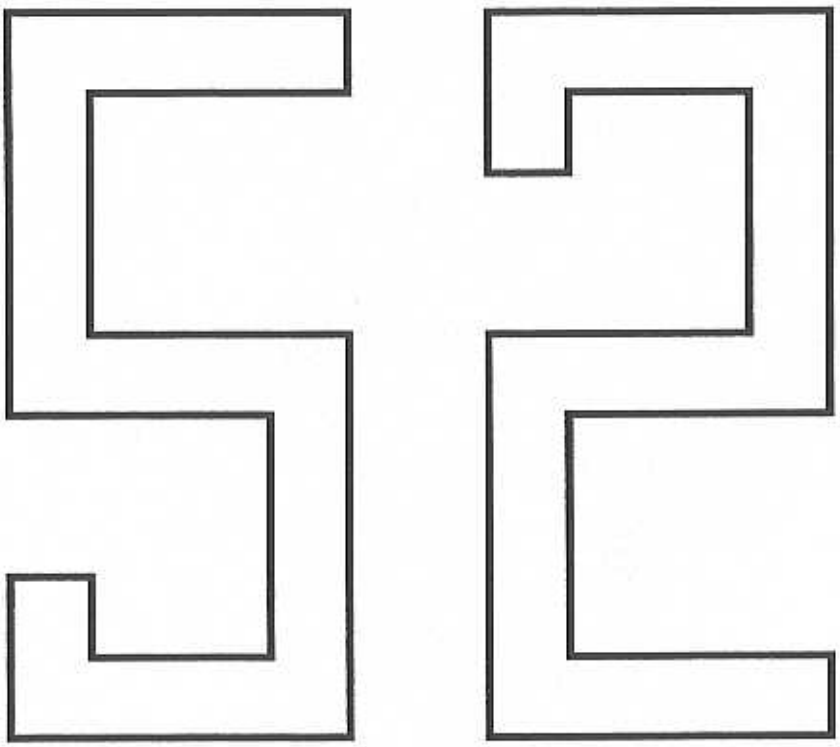

A		SUB GROUP VACUUM-HYDRAULIC BRAKES	UNDERGRUPP VAKUUMHYDRALISKT BROMSSYSTEM	Group Grupp 52
B				
C				Page Sida 429
D				
E				

Fig	Part No. Artikelnummer	Quantity / Antal A	B	C	D	E	PS	Description	Benämning	Notes Anmärkning	SR
		-	-	-	-	-		Brake assembly	Komplettenheter broms		
								EXC ABS	EXC ABS	SEE 52-431	
								ABS. -1992	ABS. -1992	SEE 52-433	
								ABS, L.H.D. 1993-	ABS, L.H.D. 1993-	SEE 52-435	
								ABS, R.H.D. 1993-	ABS, R.H.D. 1993-	SEE 52-437	
		-	-	-	-	-		Brake pedal with fittings	Bromspedal med monteringsdetaljer		
								L.H.D	L.H.D	SEE 52-439	
								R.H.D	R.H.D	SEE 52-441	
		-	-	-	-	-		Brake pipes	Bromsrör		
								EXC ABS, CH -522847	EXC ABS, CH -522847	SEE 52-443	
								EXC ABS, CH -522848-	EXC ABS, CH -522848-	SEE 52-445	
								ABS. -1992	ABS. -1992	SEE 52-447	
								ABS, L.H.D. 1993-	ABS, L.H.D. 1993-	SEE 52-449	
								ABS, R.H.D. 1993-	ABS, R.H.D. 1993-	SEE 52-451	
		-	-	-	-	-		Hydralic pump repair kits ..... -1992	Hydralpump reparationssats ... -1992	SEE 52-453	
		-	-	-	-	-		Master cylinder, servocylinder 1993-	Huvudcylinder, Servocylinder . 1993-	SEE 52-455	

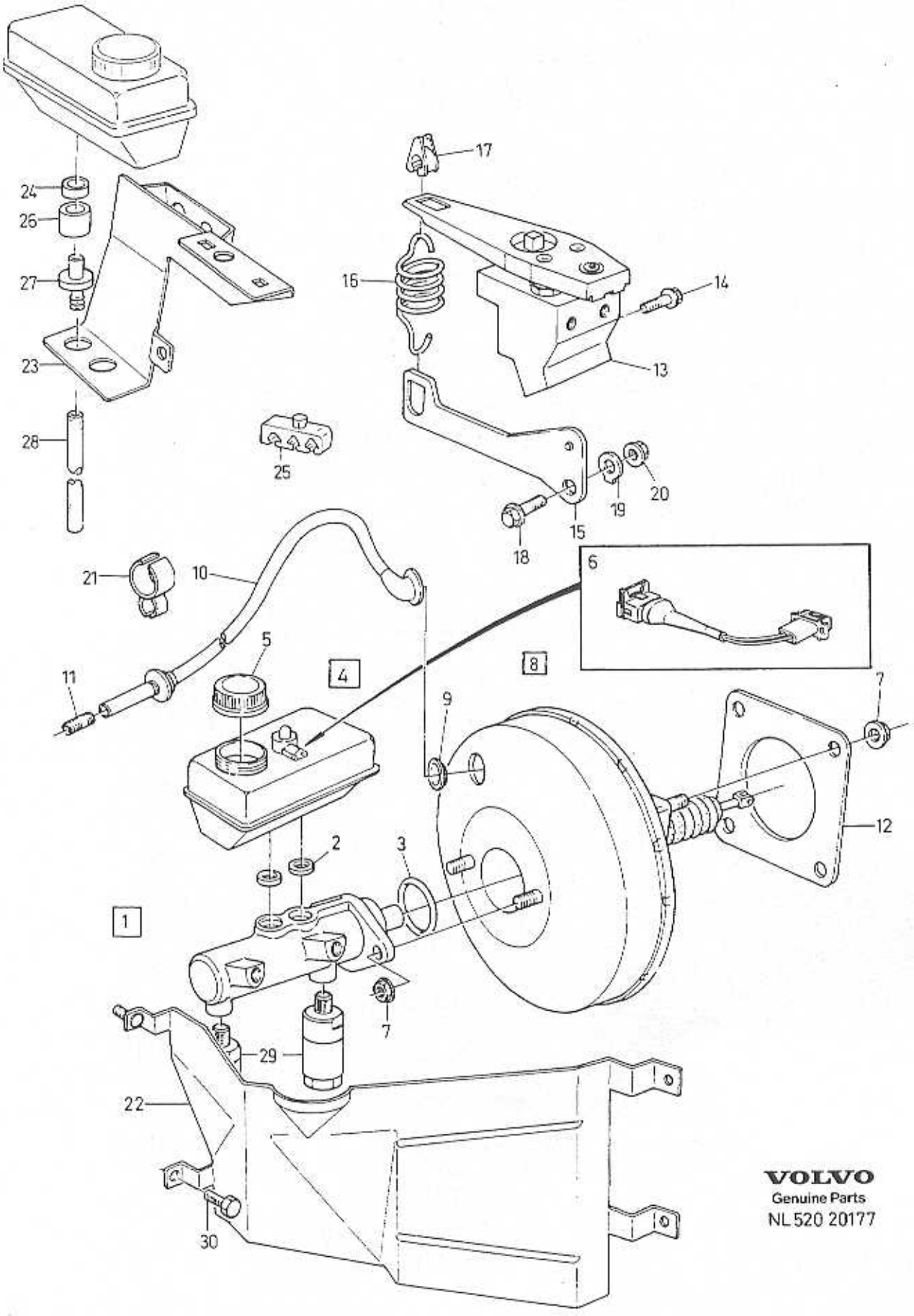

VOLVO
Genuine Parts
NL 520 20177

A	L.H.D
B	R.H.D
C	
D	
E	

BRAKE ASSEMBLY — KOMPLETTENHETER BROMS

Group / Grupp 52

Page / Sida 431

Fig	Part No. / Artikelnummer	Quantity / Antal A	B	C	D	E	PS	Description	Benämning	Notes / Anmärkning	SR
1	3345111-3	1	-	-	-	-		Master cylinder	Huvudcylinder		2
	3342955-6	-	1	-	-	-		Master cylinder	Huvudcylinder		3
2	3435454-8	2	2	-	-	-		• Seal	• Tätning		3
3	1387782-4	1	1	-	-	-		• Sealing ring	• Tätningsring	(3344098)	3
4	*(3342954)*	1	1	-	-	-	SP	Reservoir	Behållare	CH -567599 REPL 1 PCS 3456417-9, 1 PCS 3344669-1.	3
	3344669-1	1	1	-	-	-		Reservoir	Behållare	CH 567600-	3
5	3277790-6	1	1	-	-	-		• Cover	• Lock		3
6	3456417-9	1	1	-	-	-		Cable harness	Ledningsmatta		3
7	948645-7	6	6	-	-	-		Flange lock nut	Flänslåsmutter		2
8	3343110-7	1	-	-	-	-		Vacuum booster	Vakuumförstärkare	(3342544)	3
	3342847-5	-	1	-	-	-		Vacuum booster	Vakuumförstärkare	CH -541798	3
	3344062-9	-	1	-	-	-		Vacuum booster	Vakuumförstärkare	CH 541799-	3
9	3344008-2	1	1	-	-	-		• Gasket	• Packning		3
	3204915	2	-	-	-	-	OP	• Cap	• Överfall	TURBO	3
10	3415835-2	1	-	-	-	-		• Hose	• Slang	CH -520139	3
	3447584-8	1	-	-	-	-		• Hose	• Slang	(3430193) EXC B20F. CH 520140-	3
	3459831-8	1	-	-	-	-		• Hose	• Slang	B20F	3
	3447927-9	-	1	-	-	-		• Hose	• Slang	CH -541798	3
	3450958-8	-	1	-	-	-		• Hose	• Slang	CH 541799-549100	3
	3453523-7	-	1	-	-	-		• Hose	• Slang	EXC B20F. CH 549101-	3
	3459832-6	-	1	-	-	-		• Hose	• Slang	B20F	3
11		-	-	-	-	-	NS	Nipple	Nippel		
12	3412683-9	-	-	-	-	-		Gasket	Packning		3
13	3412630-0	1	1	-	-	-		Load sensing valve	Lastkännande ventil		3
14	947107-9	2	2	-	-	-		Flange screw	Flänsskruv		2
15	3413170-6	1	1	-	-	-		Lever	Hävarm		4
16	3412629-2	1	1	-	-	-		Spring	Fjäder		4
17	3120957-0	2	2	-	-	-		Spring seat	Fjädersäte	(3413145)	4
18	946329-0	1	1	-	-	-		Flange screw	Flänsskruv		2
19	3412628-4	1	1	-	-	-		Washer	Bricka		4
20	971095-5	1	1	-	-	-		Flange nut	Flänsmutter	(945409)	3
21	3120659-2	1	1	-	-	-		Clip	Clips		2
22	3433281-7	-	1	-	-	-		Protector plate	Grovskydd	CH -541798	3
	(3450810)	-	1	-	-	-	SP	Protector plate	Grovskydd	CH 541799-580999	3
	3470488-2	-	1	-	-	-		Protector plate	Grovskydd	(3450809) 1993-	3
	3454467-6	-	1	-	-	-		Protector plate	Grovskydd	A.C. EXC ABS	3
23	3435286-4	-	1	-	-	-		Bracket	Konsol		4
24	3435454-8	-	2	-	-	-		Seal	Tätning		3
25	3121172-5	-	13	-	-	-		Clamp	Klämma		2
26	3435453-0	-	2	-	-	-		Nipple	Nippel		2
27	3121179-0	-	2	-	-	-		Nipple	Nippel		2
28	3435337-5	-	2	-	-	-		Hose	Slang		2
29	3343365-7	1	1	-	-	-		Valve kit	Ventilsats	-1992	3
	3344979-4	1	1	-	-	-		Valve kit	Ventilsats	1993-	3
30	3122413-2	1	1	-	-	-		Bolt	Bult		3

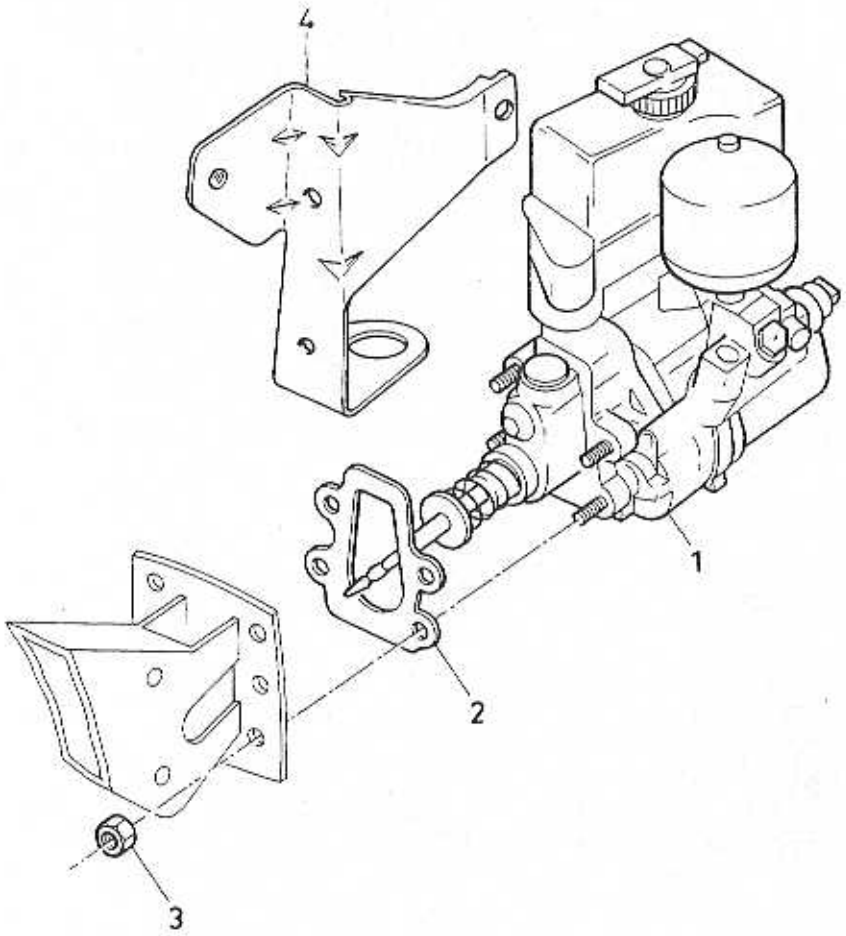
4
1
2
3

A	L.H.D	BRAKE ASSEMBLY	KOMPLETTENHETER BROMS	Group Grupp 52
B	R.H.D			Page Sida 433
C				
D		ABS. -1992		
E				

Fig	Part No. Artikelnummer	Quantity / Antal A	B	C	D	E	PS	Description	Benämning	Notes Anmärkning	SR
1	3433189-2	1	-	-	-	-		Hydraulic unit	Hydraulenhet		4
	3433301-3	-	1	-	-	-		Hydraulic unit	Hydraulenhet		4
2	3434404-4	1	1	-	-	-		Gasket	Packning		3
3	948645-7	4	4	-	-	-		Flange lock nut	Flänslåsmutter		2
4	3447312-4	-	1	-	-	-		Bracket	Konsol		3

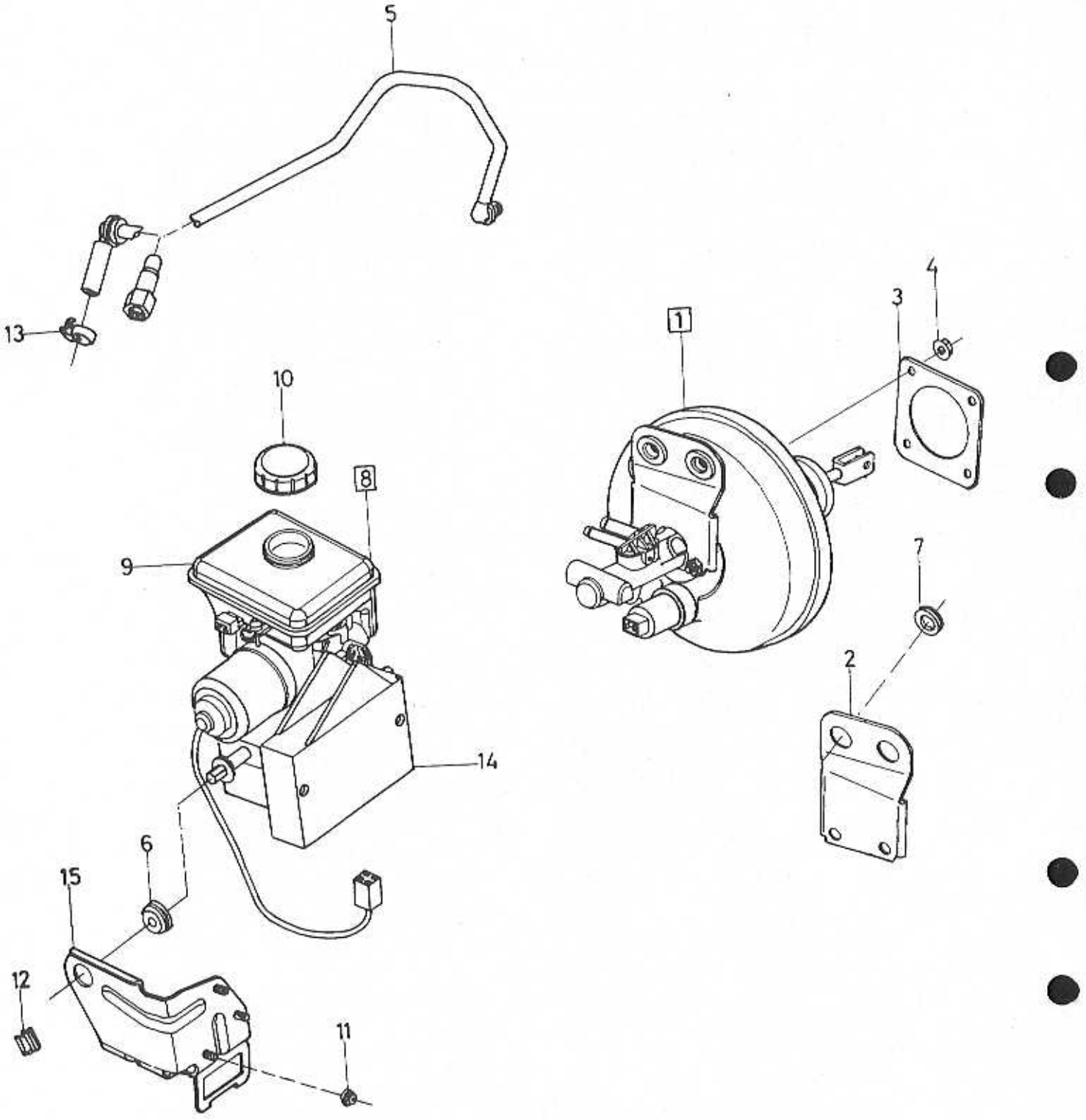
5
13
10
8
9
14
6
15
12
11
1
3
4
7
2

A
B
C
D
E

BRAKE ASSEMBLY — KOMPLETTENHETER BROMS

Group / Grupp 52

Page / Sida 435

L.H.D, ABS, 1993-

Fig	Part No. Artikelnummer	Quantity / Antal A	B	C	D	E	PS	Description	Benämning	Notes Anmärkning	SR
1	3344981-0	1	-	-	-	-		Vacuum booster	Vakuumförstärkare		3
2		-	-	-	-	-	NS	Bracket	Konsol		
3	3412683-9	1	-	-	-	-		Gasket	Packning		3
4	948645-7	4	-	-	-	-		Flange lock nut	Flänslåsmutter		2
5	3447584-8	1	-	-	-	-		Hose	Slang	EXC B20F	3
	3459831-8	1	-	-	-	-		Hose	Slang	B20F	3
6	3465301-4	1	-	-	-	-		Rubber bushing	Gummibussning		3
7	3344989-3	2	-	-	-	-		Rubber bushing	Gummibussning		3
8	3345000-8	1	-	-	-	-		Hydraulic control	Hydraulreglage		5
	3345001-6	1	-	-	-	-		Hydraulic control with anti-spin control	Hydraulreglage med spinnreglering		5
9		-	-	-	-	-	NS	• Reservoir	• Behållare		
10		-	-	-	-	-	NS	• Cap	• Lock		
11	971098-9	3	-	-	-	-		Flange lock nut	Flänslåsmutter	(949279)	2
12	3921467-1	1	-	-	-	-		Clamp	Klämma		3
13	943471-3	1	-	-	-	-		Hose clamp	Slangklamma		2
14	3466071-2	1	-	-	-	-		Control unit	Automatikenhet		4
	3466072-0	1	-	-	-	-		Control unit with anti-spin control	Automatikenhet med spinnreglering		4
15	3465116-6	1	-	-	-	-		Bracket	Konsol		3

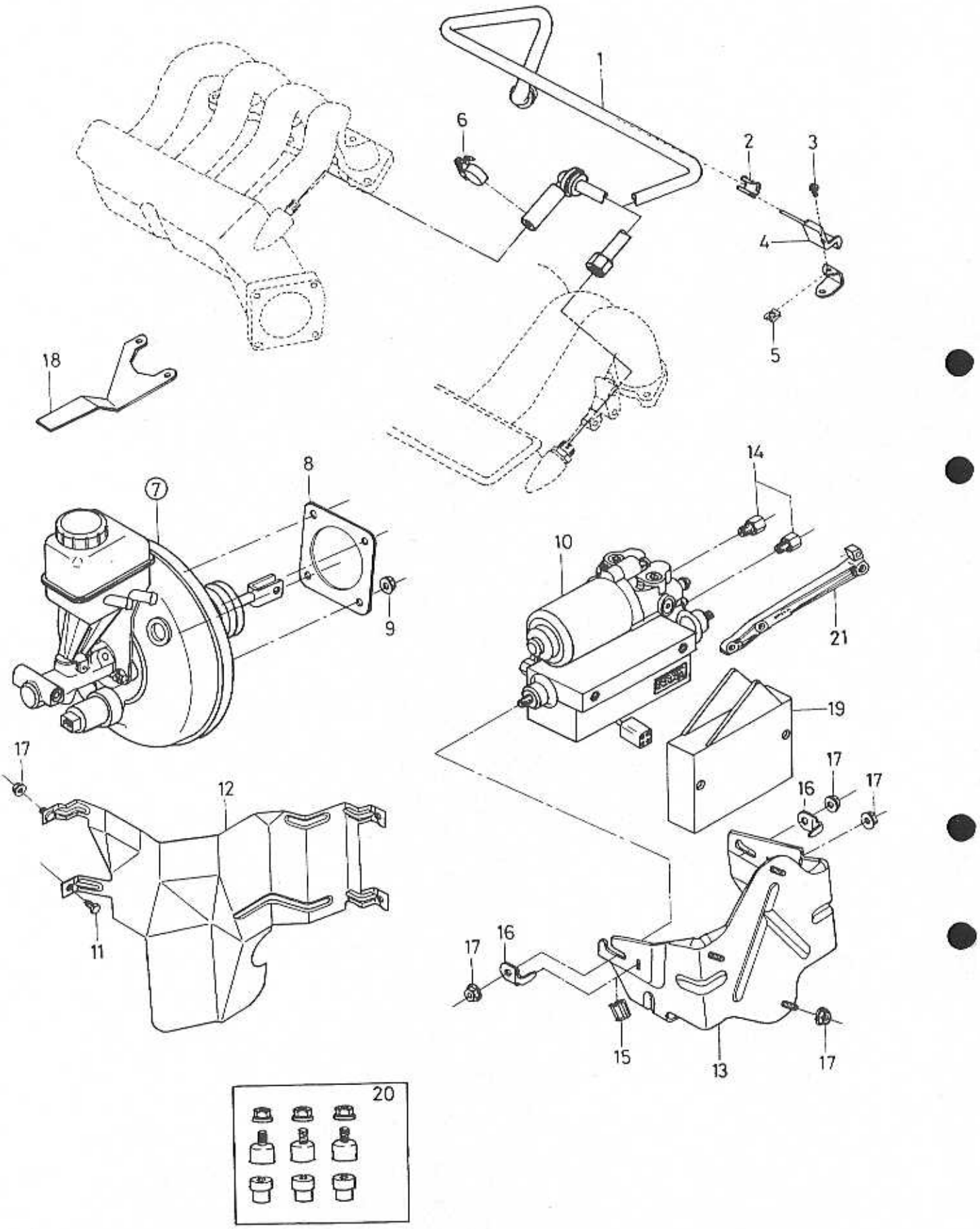
1
2
3
4
5
6
7
8
9
10
11
12
13
14
15
16
17
18
19
20
21

A
B
C
D
E

BRAKE ASSEMBLY — KOMPLETTENHETER BROMS

Group / Grupp 52

Page / Sida 437

R.H.D, ABS, 1993-

Fig	Part No. / Artikelnummer	Quantity / Antal A	B	C	D	E	PS	Description	Benämning	Notes / Anmärkning	SR
1	3453523-7	1	-	-	-	-		Hose	Slang	EXC B20F	3
	3459832-6	1	-	-	-	-		Hose	Slang	B20F	3
2	3121794-6	1	-	-	-	-		Clamp	Klämma		3
3	955126-8	1	-	-	-	-		Screw	Skruv		2
4	3466971-3	1	-	-	-	-		Bracket	Konsol	CH -581011 (3436844)	3
	3466971-3	1	-	-	-	-		Bracket	Konsol	CH 581012-	3
5	3275345-1	1	-	-	-	-		Nut	Mutter		4
6	943471-3	1	-	-	-	-		Hose clamp	Slangklamma		2
7	3344982-8	1	-	-	-	-		Vacuum booster	Vakuumförstärkare		3
8	3412683-9	1	-	-	-	-		Gasket	Packning		3
9	948645-7	4	-	-	-	-		Flange lock nut	Flänslåsmutter		2
10	3345002-4	1	-	-	-	-		Hydraulic control	Hydraulreglage		5
	3345003-2	1	-	-	-	-		Hydraulic control with anti-spin control	Hydraulreglage med spinnreglering		5
11	3122413-2	1	-	-	-	-		Bolt	Bult		3
12	*(3450810)*	1	-	-	-	-	SP	Protector plate	Grovskydd		3
13	3465593-6	1	-	-	-	-		Bracket	Konsol		3
14	3466542-2	2	-	-	-	-		Nipple	Nippel		3
15	3921467-1	1	-	-	-	-		Clamp	Klämma		3
16	3462289-4	2	-	-	-	-		Clip	Clips		3
17	949278-6	4	-	-	-	-		Flange lock nut	Flänslåsmutter		2
18		-	-	-	-	-	NS	Bracket	Konsol		
19	3466071-2	1	-	-	-	-		Control unit	Automatikenhet		4
	3466072-0	1	-	-	-	-		Control unit with anti-spin control	Automatikenhet med spinnreglering		4
20	3344987-7	1	-	-	-	-		Bushing kit	Bussningsats		3
21	3345149-3	1	-	-	-	-		Bracket	Konsol		3
	3345150-1	1	-	-	-	-		Bracket with anti-spin control	Konsol med spinnreglering		3

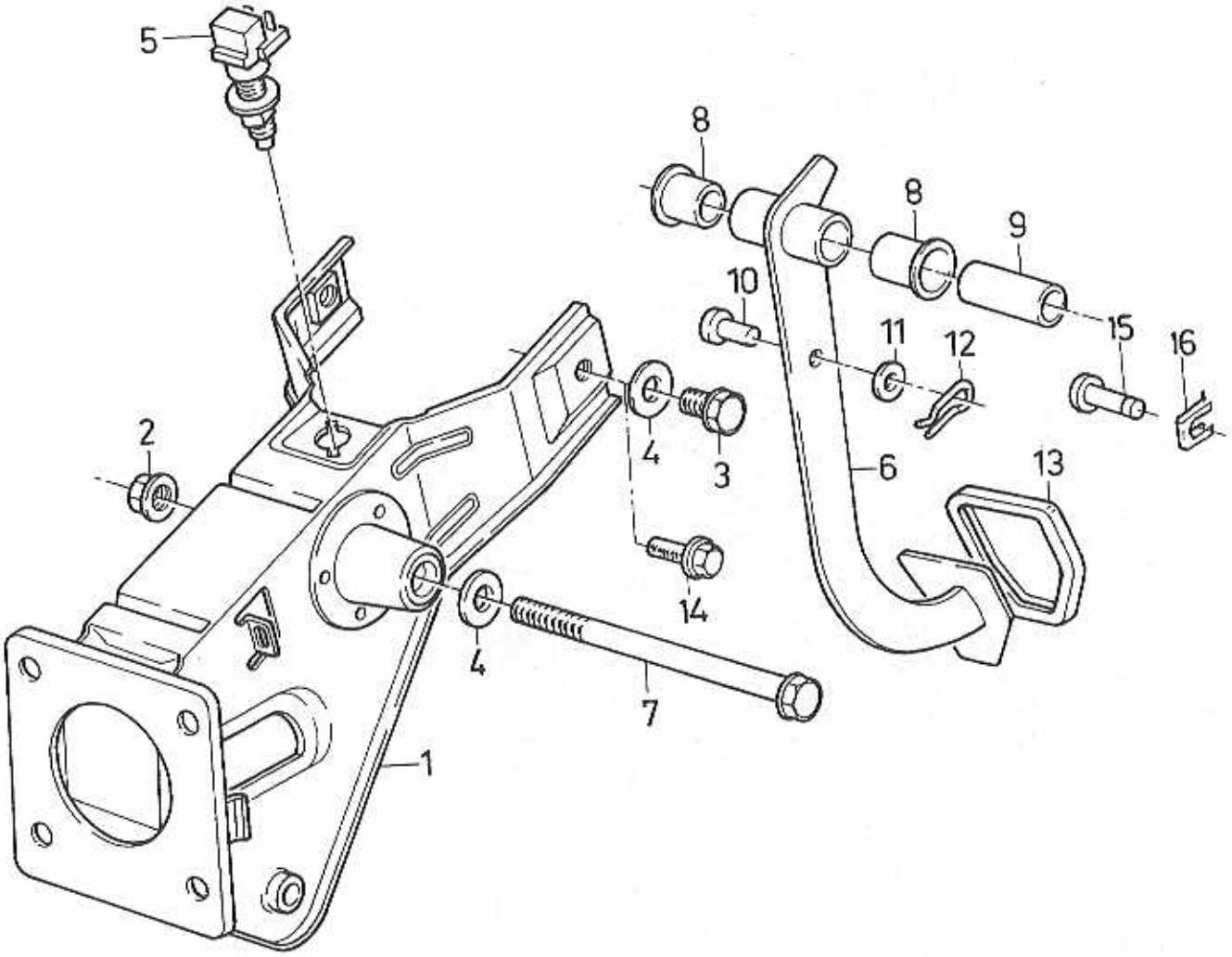
5
8
8
9
10
11
12
15
16
2
4
3
6
13
14
4
7
1

A	MAN.TRANS, ABS
B	MAN.TRANS, EXC ABS
C	AUTO.TRANS, ABS
D	AUTO.TRANS, EXC ABS
E	

BRAKE PEDAL WITH FITTINGS — BROMSPEDAL MED MONTERINGSDETALJER

L.H.D

Group / Grupp 52

Page / Sida 439

Fig	Part No. / Artikelnummer	Quantity / Antal A	B	C	D	E	PS	Description	Benämning	Notes / Anmärkning	SR
1	3464791-7	-	1	-	-	-		Pedal housing	Pedalkåpa	CH -565116 (3435176)	5
	3464790-9	-	1	-	-	-		Pedal housing	Pedalkåpa	CH 565117-573099 (3458772)	5
	3465286-7	1	-	-	-	-		Pedal housing	Pedalkåpa	CH -565116 (3435177)	5
	3465285-9	1	-	-	-	-		Pedal housing	Pedalkåpa	CH 565117-573099 (3459042)	5
	3464790-9	-	1	-	-	-		Pedal housing	Pedalkåpa	CH 573100-576299 (3463410)	5
●	3465285-9	1	-	-	-	-		Pedal housing	Pedalkåpa	CH 573100-576299 (3463411)	5
	3464790-9	-	1	-	-	-		Pedal housing	Pedalkåpa	CH 576300-580999	5
	3465285-9	1	-	-	-	-		Pedal housing	Pedalkåpa	CH 576300-580999	5
	3464790-9	1	1	-	-	-		Pedal housing	Pedalkåpa	CH 581000-583499	5
	3468604-8	1	1	-	-	-		Pedal housing	Pedalkåpa	CH 584000-	5
●	3464791-7	-	-	-	1	-		Pedal housing	Pedalkåpa	1992- (3435176)	5
	3465286-7	-	-	1	-	-		Pedal housing	Pedalkåpa	-1991 (3435177)	5
	3464791-7	-	-	-	1	-		Pedal housing	Pedalkåpa	1992 (3460372)	5
	3464791-7	-	-	1	-	-		Pedal housing	Pedalkåpa	(3460372) CH 573100-576299	5
	3465286-7	-	-	1	-	-		Pedal housing	Pedalkåpa	CH 576300-580999	5
	3464791-7	-	-	1	1	-		Pedal housing	Pedalkåpa	1993-	5
2	948645-7	1	1	1	1	-		Flange lock nut	Flänslåsmutter		2
3	946440-5	2	2	2	2	-		Flange screw	Flänsskruv		2
4	976944-9	3	3	3	3	-		Washer	Bricka	(960141)	2
5	3412682-1	1	1	1	1	-		Brake light switch	Bromsljuskontakt		2
6	3411935-4	1	1	-	-	-		Brake pedal	Bromspedal		4
	3413147-4	-	-	1	1	-		Brake pedal	Bromspedal		4
7	3122235-9	1	1	-	-	-		Flange screw	Flänsskruv		3
	965180-3	-	-	1	1	-		Flange screw	Flänsskruv		2
8	*(3411934)*	2	2	2	2	-	SP	Bushing	Bussning	CH -526219 REPL 1 PCS 3447466-8, 2 PCS 3447467-6.	5
●	3447467-6	2	2	2	2	-		Bushing	Bussning	CH 526220-	5
9	*(3411932)*	1	1	1	1	-	SP	Bushing	Bussning	CH -526219 REPL 1 PCS 3447466-8, 2 PCS 3447467-6.	3
	3447466-8	1	1	1	1	-		Bushing	Bussning	CH 526220-	3
●	3447467-6	2	2	2	2	-		Bushing	Bussning		5
10	3270138-5	1	1	1	1	-		Pin	Pinne		1
11	955894-1	1	1	1	1	-		Washer	Bricka		2
12	3292974-7	1	1	1	1	-		Split pin	Saxpinne		1
13	3296238-3	1	1	-	-	-		Pedal pad	Pedalskoning		3
☆	1272066-0	-	-	1	1	-		Pedal pad	Pedalskoning	(3435206)	3
14	3121662-5	1	1	1	1	-		Bolt	Bult		3
15	3103770-8	1	1	1	1	-		Pin	Stift		2
16	942915-0	1	1	1	1	-		Safety brace	Säkringsbygel		2

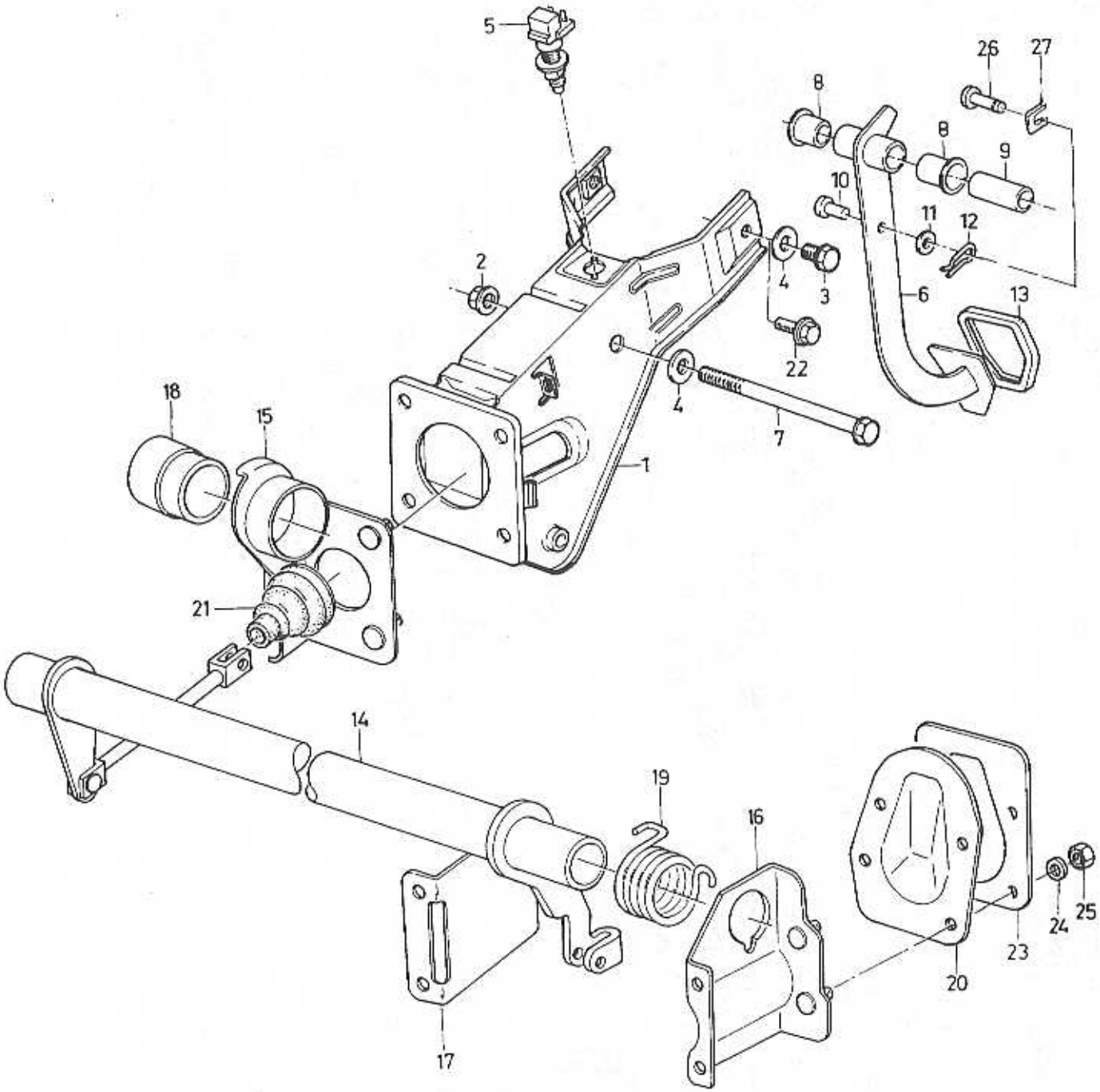

VOLVO PARTS
1052 18732

A	MAN.TRANS
B	AUTO.TRANS
C	
D	
E	

BRAKE PEDAL WITH FITTINGS — BROMSPEDAL MED MONTERINGSDETALJER

R.H.D

Group / Grupp 52

Page / Sida 441

Fig	Part No. / Artikelnummer	Quantity / Antal A	B	C	D	E	PS	Description	Benämning	Notes / Anmärkning	SR
1	*(3412928)*	1	-	-	-	-	SP	Pedal housing	Pedalkåpa	CH-541798 REPL 1 PCS 3454453-6, 1 PCS 3450715-2, 1 PCS 3447761-2. (3412928)	5
	3454453	1	-	-	-	-	OP	Pedal housing	Pedalkåpa	-CH 541798	5
	3449224-9	1	-	-	-	-		Pedal housing	Pedalkåpa	CH 541799-565116	5
	3458773-3	1	-	-	-	-		Pedal housing	Pedalkåpa	CH 565117-573099	5
	3460374-6	1	-	-	-	-		Pedal housing	Pedalkåpa	CH 573100-576151	5
	3464893-1	1	-	-	-	-		Pedal housing	Pedalkåpa	CH 576152-577299 (3464452)	5
	3464893-1	1	-	-	-	-		Pedal housing	Pedalkåpa	CH 577300-583499	5
	3468603	1	-	-	-	-	OP	Pedal housing	Pedalkåpa	CH 583500-	5
	3453037-8	-	1	-	-	-		Pedal housing	Pedalkåpa	-1991	5
	3460642-6	-	1	-	-	-		Pedal housing	Pedalkåpa	CH 573100-576151	5
	3464894-9	-	1	-	-	-		Pedal housing	Pedalkåpa	CH 576152-577299 (3464453)	5
	3464894-9	-	1	-	-	-		Pedal housing	Pedalkåpa	CH 577300-	5
2	948645-7	1	1	-	-	-		Flange lock nut	Flänslåsmutter		2
3	946440-5	2	2	-	-	-		Flange screw	Flänsskruv		2
4	976944-9	3	3	-	-	-		Washer	Bricka	(960141)	2
5	3412682-1	1	1	-	-	-		Brake light switch	Bromsljuskontakt		2
6	3413034-4	1	-	-	-	-		Brake pedal	Bromspedal	CH -541798	4
	3450715-2	1	-	-	-	-		Brake pedal	Bromspedal	CH 541799-	4
	3460742-4	-	1	-	-	-		Brake pedal	Bromspedal		4
7	3122235-9	1	-	-	-	-		Flange screw	Flänsskruv		3
	955302-5	-	1	-	-	-		Screw	Skruv		2
8	3447467-6	2	2	-	-	-		Bushing	Bussning	CH 526220-541798	5
9	*(3412100)*	1	-	-	-	-	SP	Bushing	Bussning	CH -526219 REPL 1 PCS 3447465-0, 2 PCS 3447467-6.	5
	3447465-0	1	-	-	-	-		Bushing	Bussning	CH 56220-541798	5
	3447467-6	2	-	-	-	-		Bushing	Bussning		5
	3447761-2	1	-	-	-	-		Bushing	Bussning	CH 541799-	5
	3447761-2	-	1	-	-	-		Bushing	Bussning		5
10	3270138-5	1	1	-	-	-		Pin	Pinne		1
11	955894-1	1	1	-	-	-		Washer	Bricka		2
12	3121446-3	1	1	-	-	-		Split pin	Saxpinne		3
13	3296238-3	1	-	-	-	-		Pedal pad	Pedalskoning		3
	3206949-4	-	1	-	-	-		Pedal pad	Pedalskoning		3
14	3454677-0	1	1	-	-	-		Torque rod	Momentstag	EXC FT,FTM (3446716)	3
	3454676-2	1	1	-	-	-		Torque rod	Momentstag	FT,FTM (3446818)	3
15	3446688-8	1	1	-	-	-		Bracket	Konsol		3
16	3446626-8	1	1	-	-	-		Bracket	Konsol		3
17	3446628-4	1	1	-	-	-		Bracket	Konsol		3
18	3446699-5	2	2	-	-	-		Bushing	Bussning		3
19	3446697-9	1	1	-	-	-		Spring	Fjäder		3
20	3446727-4	1	1	-	-	-		Cover plate	Täckskiva		3
	3454102-9	1	1	-	-	-		Cover plate	Täckskiva	EXC ABS	4
21	3433254-4	1	1	-	-	-		Bellows	Bälg		3
22	3121662-5	1	1	-	-	-		Bolt	Bult		3
23	3434404-4	1	1	-	-	-		Gasket	Packning		3
24	955892-5	4	4	-	-	-		Washer	Bricka		2
25	955782-8	4	4	-	-	-		Nut	Mutter		2
26	3103770-8	1	1	-	-	-		Pin	Stift		2
27	942915-0	1	1	-	-	-		Safety brace	Säkringsbygel		2

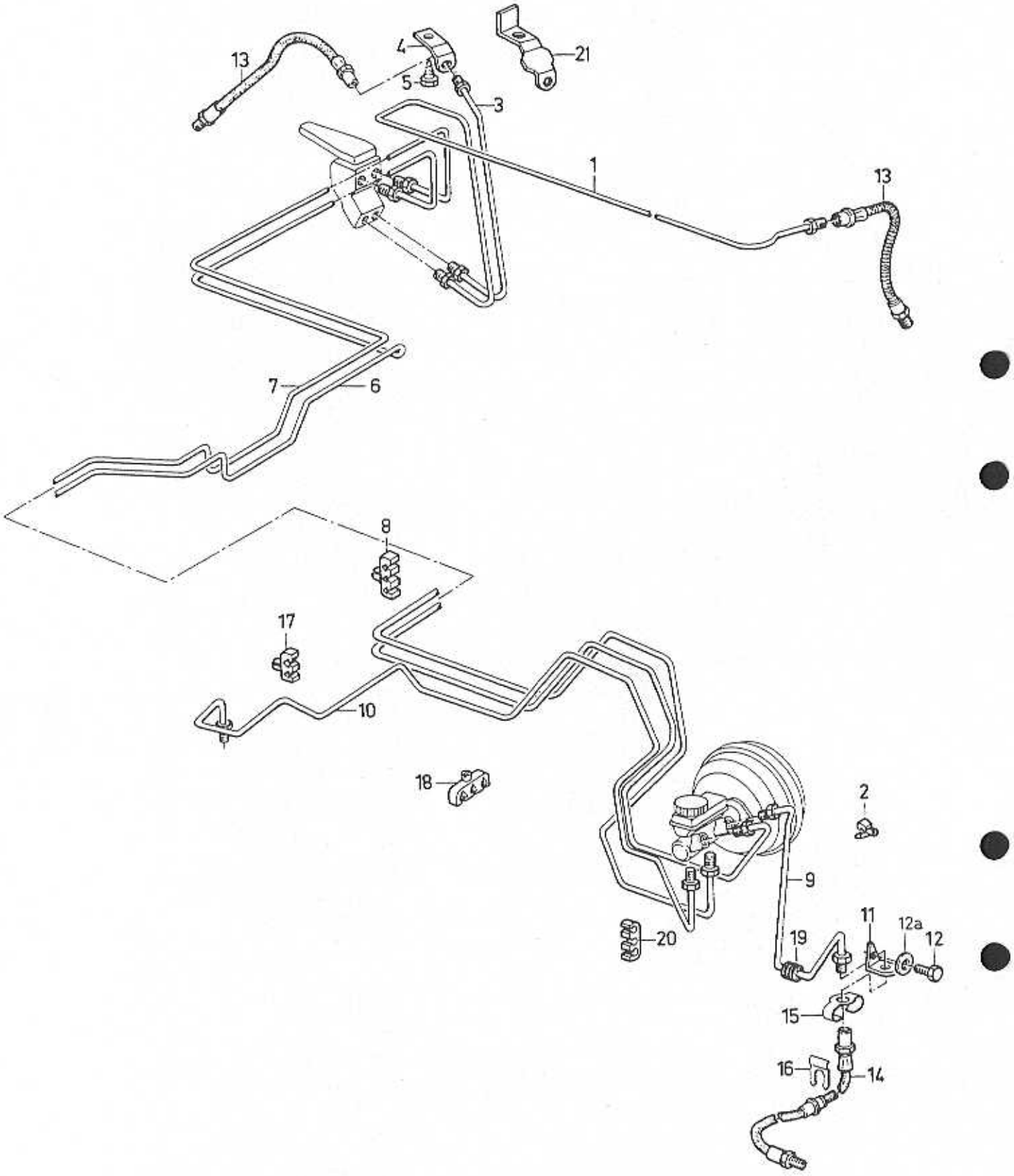
13
4
5
21
3
1
13
7
6
8
17
10
18
2
9
20
11
12a
12
19
15
16
14

A	L.H.D
B	R.H.D
C	
D	
E	

BRAKE PIPES — BROMSRÖR

Group / Grupp: 52

Page / Sida: 443

CH -522847

Fig	Part No. / Artikelnummer	Quantity / Antal A	B	C	D	E	PS	Description	Benämning	Notes / Anmärkning	SR
1	3434393-9	1	1	-	-	-		Brake pipe, l.h.	Bromsrör, v		2
2	3290990-5	2	2	-	-	-		Clamp	Klämma		2
3	3434228-7	1	1	-	-	-		Brake pipe, r.h.	Bromsrör, h	(3438681)	2
4	3417661-0	2	2	-	-	-		Bracket, l.h.	Konsol, v	CH -522771	4
	3446521-1	2	2	-	-	-		Bracket, l.h.	Konsol, v	CH 522772-	4
5	3120288-0	2	2	-	-	-		Screw	Skruv		2
6	3435142-9	1	-	-	-	-		Brake pipe, l.h.	Bromsrör, v		2
	3432016-8	-	1	-	-	-		Brake pipe, l.h.	Bromsrör, v		2
7	3435142-9	1	-	-	-	-		Brake pipe, l.h.	Bromsrör, v		2
	3432017-6	-	1	-	-	-		Brake pipe, r.h.	Bromsrör, h		2
8	3122330-8	13	13	-	-	-		Clamp	Klämma		2
9	3447165-6	1	-	-	-	-		Brake pipe, l.h.	Bromsrör, v	(3434226)	4
	3447166-4	-	1	-	-	-		Brake pipe, l.h.	Bromsrör, v	(3432019)	4
10	3435140-3	1	-	-	-	-		Brake pipe, r.h.	Bromsrör, h	(3438685)	4
	3447165-6	-	1	-	-	-		Brake pipe, l.h.	Bromsrör, v	(3432018)	4
11	3455630-8	1	1	-	-	-		Bracket, l.h.	Konsol, v	(3435350)	4
	3455631-6	1	1	-	-	-		Bracket, r.h.	Konsol, h	(3435351)	4
12	*(3270381)*	2	2	-	-	-	SP	Bolt	Bult	REPL 1 PCS 955269-6, 1 PCS 955892-5.	2
	955269-6	2	2	-	-	-		Screw	Skruv		2
12a	955892-5	2	2	-	-	-		Washer	Bricka		2
13	3412685-4	2	2	-	-	-		Brake hose	Bromsslang	CH -522771	2
	3446569-0	2	2	-	-	-		Brake hose	Bromsslang	CH 522772-	3
14	3412684-7	2	2	-	-	-		Brake hose	Bromsslang	1987	2
	3485043-8	2	2	-	-	-		Brake hose	Bromsslang	1988- (3447432)	2
15	1229350-2	4	4	-	-	-		Hose retainer	Slanghållare		2
16	3417190-0	2	2	-	-	-		Spring clamp	Fjäderklämma		3
17	*3269012*	1	1	-	-	-	OP	Clamp	Klamma		2
18	3121869-6	3	3	-	-	-		Clamp	Klämma		2
19	3345446-3	2	2	-	-	-		Gasket	Packning	(3343432)	1
20	3446950-2	2	2	-	-	-		Clip	Clips	(3120629)	3
21	3432248-7	1	1	-	-	-		Bracket, r.h.	Konsol, h	CH -522771	4
	3446522-9	1	1	-	-	-		Bracket, r.h.	Konsol, h	CH 522772-	3

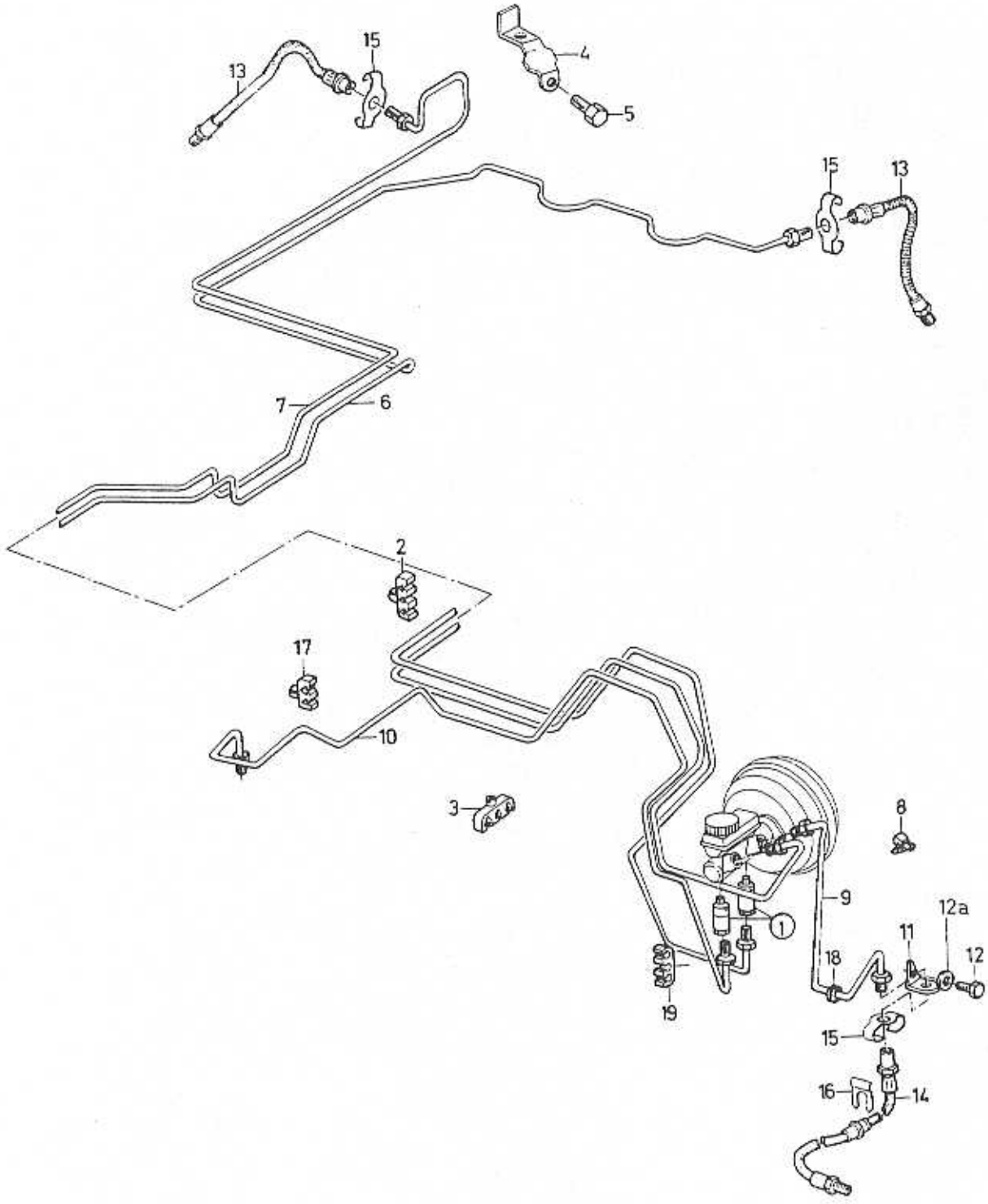

VOLVO
Genuine Parts
NL520 20147

A	L.H.D
B	R.H.D
C	
D	
E	

BRAKE PIPES — BROMSRÖR

Group / Grupp 52

Page / Sida 445

CH 522848-

Fig	Part No. / Artikelnummer	Quantity / Antal A	B	C	D	E	PS	Description	Benämning	Notes / Anmärkning	SR
1		-	-	-	-	-		Valve kit	Ventilsats	SEE 52-431	
2	3121869-6	3	3	-	-	-		Clamp	Klämma		2
3	3121172-5	13	13	-	-	-		Clamp	Klämma		2
4	3446521-1	1	1	-	-	-		Bracket, l.h.	Konsol, v		4
	3446522-9	1	1	-	-	-		Bracket, r.h.	Konsol, h		3
5	3120288-0	2	2	-	-	-		Screw	Skruv		2
6	3447016-1	1	-	-	-	-		Brake pipe, l.h.	Bromsrör, v	CH -522771	4
	3447016-1	1	-	-	-	-		Brake pipe, l.h.	Bromsrör, v	CH 522772- (3446589)	4
	3447410-6	-	1	-	-	-		Brake pipe	Bromsrör	(3446591)	4
7	3435142-9	1	-	-	-	-		Brake pipe, l.h.	Bromsrör, v	CH -522771 (3447017)	2
	3435142-9	1	-	-	-	-		Brake pipe, l.h.	Bromsrör, v	CH 522772- (3446590)	2
	3432017-6	-	1	-	-	-		Brake pipe, r.h.	Bromsrör, h	(3447167)	2
8	3290990-5	2	2	-	-	-		Clamp	Klämma		2
9	3293423-4	1	-	-	-	-		Brake pipe	Bromsrör	(3447018)	2
	3447166-4	-	1	-	-	-		Brake pipe, l.h.	Bromsrör, v		4
10	3292861-6	1	-	-	-	-		Brake pipe	Bromsrör	CH -541798 (3447015)	2
	3447166-4	1	-	-	-	-		Brake pipe, l.h.	Bromsrör, v	CH 541799- (3451879)	4
	3447165-6	-	1	-	-	-		Brake pipe, l.h.	Bromsrör, v	CH -541798	4
	3205854-7	-	1	-	-	-		Brake pipe	Bromsrör	CH 541799- (3451877)	2
11	3455630-8	1	1	-	-	-		Bracket, l.h.	Konsol, v	(3435350)	4
	3455631-6	1	1	-	-	-		Bracket, r.h.	Konsol, h	(3435351)	4
12	*(3270381)*	2	2	-	-	-	SP	Bolt	Bult	REPL 1 PCS 955269-6, 1 PCS 955892-5.	2
	955269-6	2	2	-	-	-		Screw	Skruv		2
12a	955892-5	2	2	-	-	-		Washer	Bricka		2
13	3446569-0	2	2	-	-	-		Brake hose	Bromsslang		3
14	3485043-8	2	2	-	-	-		Brake hose	Bromsslang	(3447432)	2
15	1229350-2	4	4	-	-	-		Hose retainer	Slanghållare		2
16	3417190-0	2	2	-	-	-		Spring clamp	Fjäderklämma		3
17	*3269012*	1	1	-	-	-	OP	Clamp	Klamma		2
18	3284867-3	1	1	-	-	-		Rubber bushing	Gummibussning		2
19	3446950-2	2	2	-	-	-		Clip	Clips	(3120629)	3

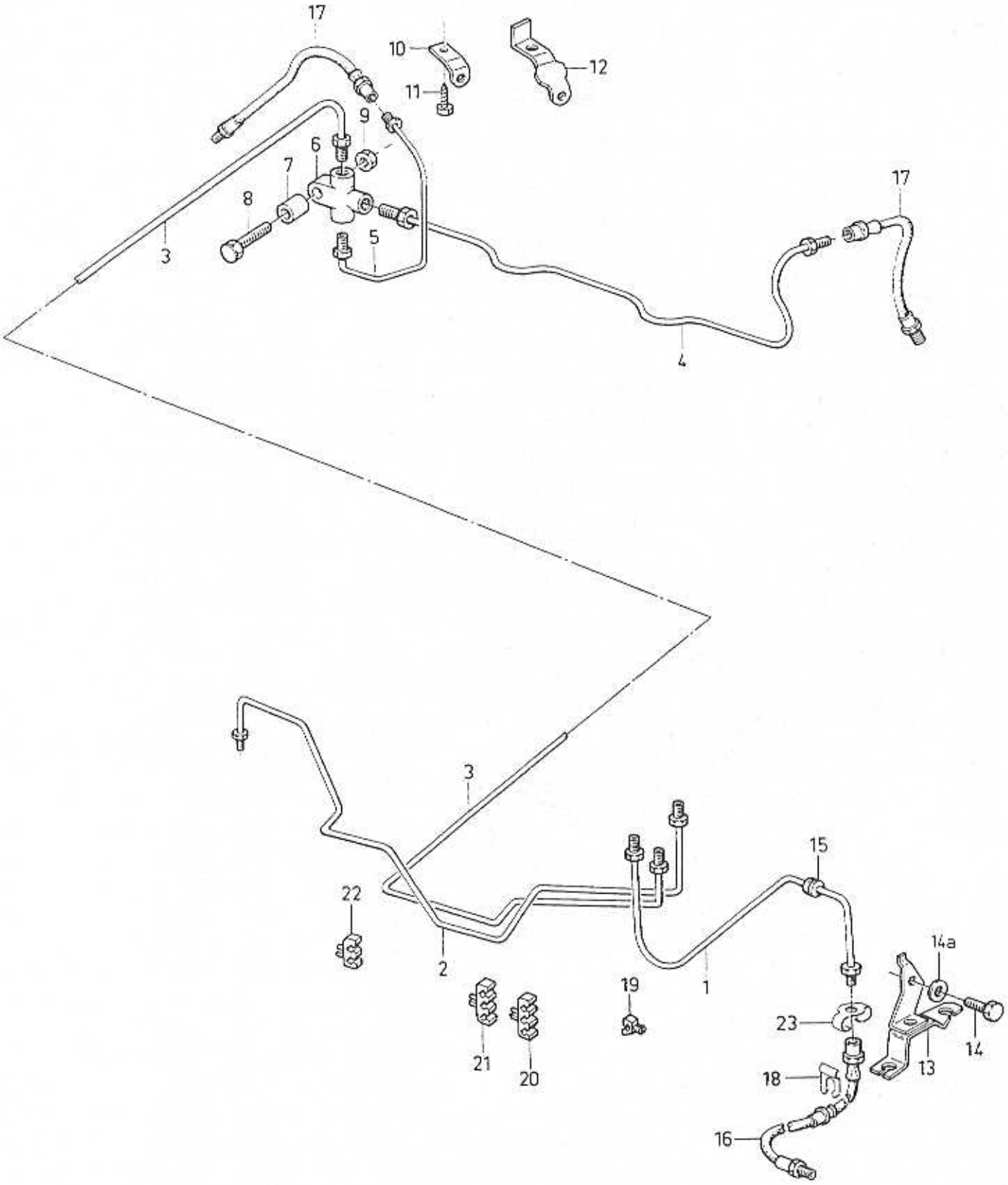

VOLVO
Genuine Parts
NL 520 20149

A	L.H.D
B	R.H.D
C	
D	
E	

BRAKE PIPES — BROMSRÖR

Group / Grupp: 52

Page / Sida: 447

ABS. -1992

Fig	Part No. / Artikelnummer	Quantity / Antal A	B	C	D	E	PS	Description	Benämning	Notes / Anmärkning	SR
1	3434544-7	1	-	-	-	-		Brake pipe	Bromsrör		4
	3205854-7	-	1	-	-	-		Brake pipe	Bromsrör	(3447408)	2
2	3435140-3	1	-	-	-	-		Brake pipe, r.h.	Bromsrör, h	CH -541798 (3434545)	4
	3455649-8	1	-	-	-	-		Brake pipe, r.h.	Bromsrör, h	CH 541799- (3451878)	4
	3455649-8	-	1	-	-	-		Brake pipe, r.h.	Bromsrör, h	(3447409)	4
3	3435142-9	1	1	-	-	-		Brake pipe, l.h.	Bromsrör, v	ABS. CH -524104 (3434546)	2
	3447410-6	1	1	-	-	-		Brake pipe	Bromsrör	ABS. CH 524105- (3446591)	4
4	3446593-0	1	1	-	-	-		Brake pipe	Bromsrör		4
5	3446592-2	1	1	-	-	-		Brake pipe	Bromsrör		4
6	3433196-7	1	1	-	-	-		T-pipe	T-rör		2
7	3435701-2	1	1	-	-	-		Sleeve	Muff		3
8	946440-5	1	1	-	-	-		Flange screw	Flänsskruv		2
9	948645-7	1	1	-	-	-		Flange lock nut	Flänslåsmutter	(946036)	2
10	3417661-0	1	1	-	-	-		Bracket, l.h.	Konsol, v		4
11	3120288-0	2	2	-	-	-		Screw	Skruv		2
12	3432248-7	1	1	-	-	-		Bracket, r.h.	Konsol, h		4
13	3453808-2	1	1	-	-	-		Bracket, l.h.	Konsol, v	CH -564933 (3433373)	4
	3453808-2	1	1	-	-	-		Bracket, l.h.	Konsol, v	CH 564934-	4
	3453809-0	1	1	-	-	-		Bracket, r.h.	Konsol, h	CH -564933 (3433374)	4
	3453809-0	1	1	-	-	-		Bracket, r.h.	Konsol, h	CH 564934-	4
14	*(3270381)*	2	2	-	-	-	SP	Bolt	Bult	REPL 1 PCS 955269-6, 1 PCS 955892-5.	2
	955269-6	2	2	-	-	-		Screw	Skruv		2
14a	955892-5	2	2	-	-	-		Washer	Bricka		2
15	3284867-3	2	2	-	-	-		Rubber bushing	Gummibussning		2
16	3412684-7	2	2	-	-	-		Brake hose	Bromsslang	CH -517500	2
	3485043-8	2	2	-	-	-		Brake hose	Bromsslang	CH 517501- (3447432)	2
17	3412685-4	2	2	-	-	-		Brake hose	Bromsslang		2
18	3417190-0	2	2	-	-	-		Spring clamp	Fjäderklämma		3
19	3290990-5	2	2	-	-	-		Clamp	Klämma		2
20	3121869-6	3	3	-	-	-		Clamp	Klämma		2
21	3121172-5	13	13	-	-	-		Clamp	Klämma		2
22	*3269012*	1	1	-	-	-	OP	Clamp	Klamma		2
23	1229350-2	4	4	-	-	-		Hose retainer	Slanghållare		2

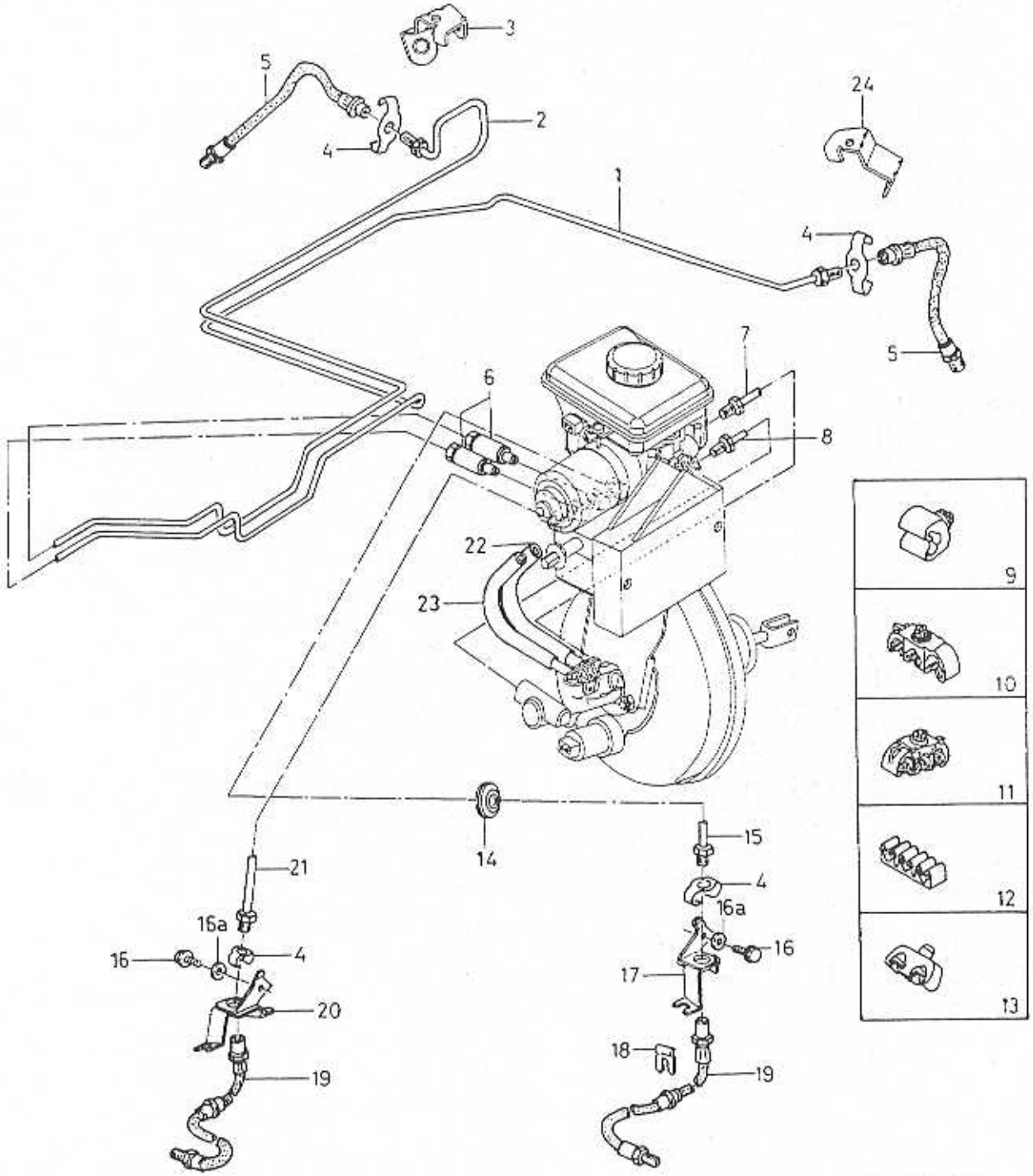

VOLVO
Genuine Parts
NL 520 20152

A B C D E

BRAKE PIPES BROMSRÖR

Group Grupp 52

Page Sida 449

L.H.D, ABS, 1993-

Fig	Part No. Artikelnummer	Quantity / Antal A	B	C	D	E	PS	Description	Benämning	Notes Anmärkning	SR
1	3426828-4	1	-	-	-	-		Brake pipe	Bromsrör		3
2	3426829-2	1	-	-	-	-		Brake pipe	Bromsrör		3
3	3446522-9	1	-	-	-	-		Bracket, r.h.	Konsol, h		3
4	1229350-2	4	-	-	-	-		Hose retainer	Slanghållare		2
5	3412685-4	2	-	-	-	-		Brake hose	Bromsslang		2
6	3344979-4	1	-	-	-	-		Valve kit	Ventilsats		3
7	3426817-7	1	-	-	-	-		Brake pipe	Bromsrör		3
	3426819-3	1	-	-	-	-		Brake pipe with anti-spin control	Bromsrör med spinnreglering		3
8	3426819-3	1	-	-	-	-		Brake pipe	Bromsrör		3
	3434544-7	1	-	-	-	-		Brake pipe with anti-spin control	Bromsrör med spinnreglering		4
9	3290990-5	2	-	-	-	-		Clamp	Klämma		2
10	3121869-6	5	-	-	-	-		Clamp	Klämma		2
11	3121172-5	15	-	-	-	-		Clamp	Klämma		2
12	3446950-2	1	-	-	-	-		Clip	Clips		3
13	*3269012*	1	-	-	-	-	OP	Clamp	Klamma		2
14	3284867-3	1	-	-	-	-		Rubber bushing	Gummibussning		2
15	3212245-9	1	-	-	-	-		Brake pipe	Bromsrör		2
16	*(3270381)*	2	-	-	-	-	SP	Bolt	Bult	REPL 1 PCS 955269-6, 1 PCS 955892-5.	2
	955269-6	2	-	-	-	-		Screw	Skruv		2
16a	955892-5	2	-	-	-	-		Washer	Bricka		2
17	3453809-0	1	-	-	-	-		Bracket, r.h.	Konsol, h		4
18	3417190-0	2	-	-	-	-		Spring clamp	Fjäderklämma		3
19	3485043-8	2	-	-	-	-		Brake hose	Bromsslang	(3447432)	2
20	3453808-2	1	-	-	-	-		Bracket, l.h.	Konsol, v		4
21	3426823-5	1	-	-	-	-		Brake pipe	Bromsrör		3
22	3344991-9	1	-	-	-	-		Hose	Slang		3
23	3344992-7	1	-	-	-	-		Hose	Slang		3
24	3446521-1	1	-	-	-	-		Bracket, l.h.	Konsol, v		4

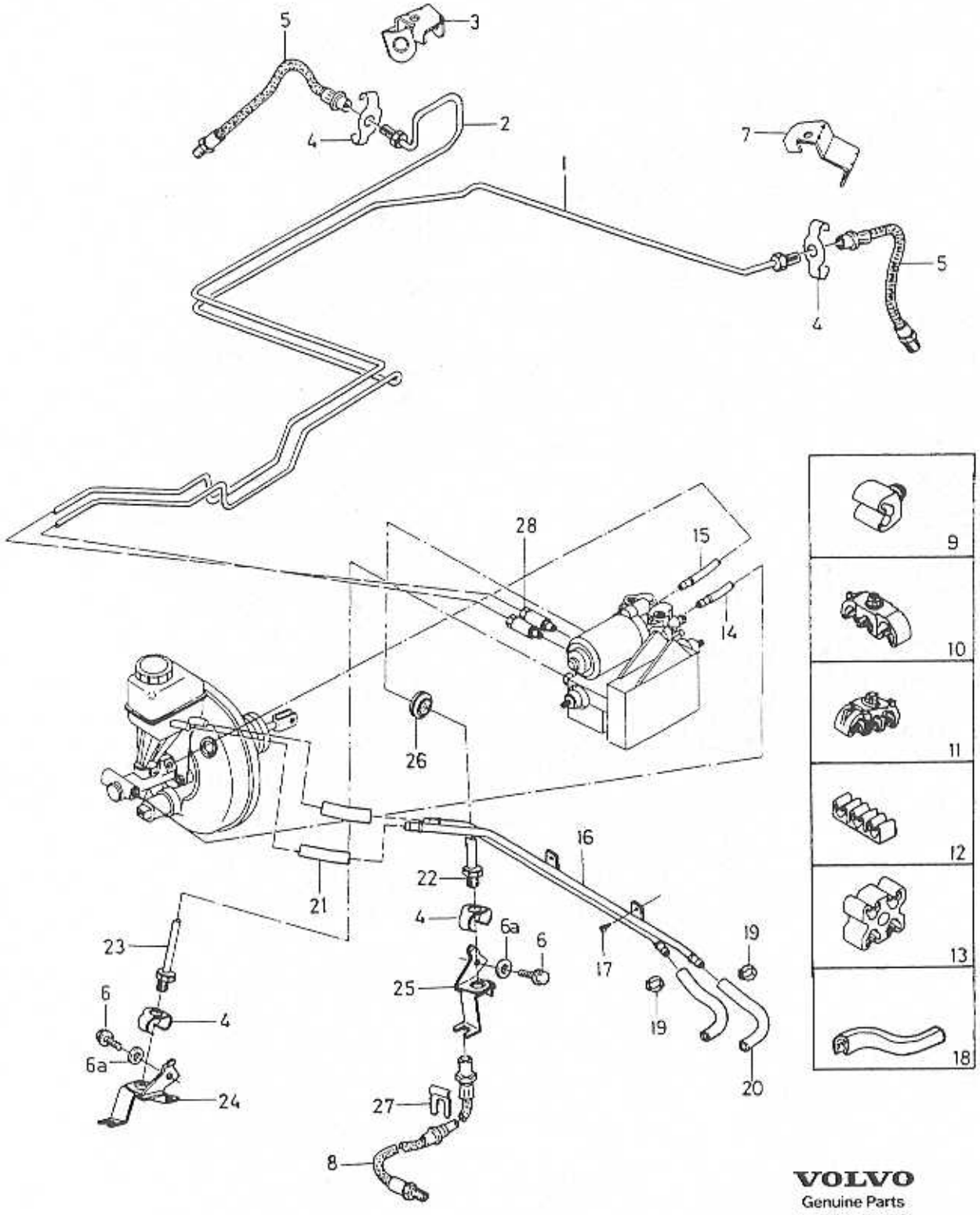

VOLVO
Genuine Parts
NL 520 20153

A
B
C
D
E

BRAKE PIPES — BROMSRÖR

Group / Grupp 52

Page / Sida 451

R.H.D. ABS, 1993-

Fig	Part No. / Artikelnummer	Quantity / Antal A	B	C	D	E	PS	Description	Benämning	Notes / Anmärkning	SR
1	3426828-4	1	-	-	-	-		Brake pipe	Bromsrör		3
2	3426829-2	1	-	-	-	-		Brake pipe	Bromsrör		3
3	3446522-9	1	-	-	-	-		Bracket, r.h.	Konsol, h		3
4	1229350-2	4	-	-	-	-		Hose retainer	Slanghållare		2
5	3412685-4	2	-	-	-	-		Brake hose	Bromsslang		2
6	*(3270381)*	2	-	-	-	-	SP	Bolt	Bult	REPL 1 PCS 955269-6, 1 PCS 955892-5.	2
	955269-6	2	-	-	-	-		Screw	Skruv		2
6a	955892-5	2	-	-	-	-		Washer	Bricka		2
7	3446521-1	1	-	-	-	-		Bracket, l.h.	Konsol, v		4
8	3485043-8	2	-	-	-	-		Brake hose	Bromsslang	(3447432)	2
9	3290990-5	2	-	-	-	-		Clamp	Klämma		2
10	3121869-6	5	-	-	-	-		Clamp	Klämma		2
11	3121172-5	15	-	-	-	-		Clamp	Klämma		2
12	3446950-2	1	-	-	-	-		Clip	Clips		3
13	3923399-4	4	-	-	-	-		Clamp	Klämma		3
14	3426825-0	1	-	-	-	-		Brake pipe	Bromsrör		3
15	3426823-5	1	-	-	-	-		Brake pipe	Bromsrör		3
16	3459829-2	1	-	-	-	-		Pipe	Rör		4
17	955129-2	2	-	-	-	-		Screw	Skruv	(3270451)	2
18	3461804-1	X	-	-	-	-		Profile	Profil		3
19	943471-3	X	-	-	-	-		Hose clamp	Slangklamma		2
20	3344991-9	2	-	-	-	-		Hose	Slang		3
21	3464593-7	2	-	-	-	-		Hose	Slang		3
22	3212245-9	1	-	-	-	-		Brake pipe	Bromsrör		2
23	3426823-5	1	-	-	-	-		Brake pipe	Bromsrör		3
24	3453808-2	1	-	-	-	-		Bracket, l.h.	Konsol, v		4
25	3453809-0	1	-	-	-	-		Bracket, r.h.	Konsol, h		4
27	3417190-0	2	-	-	-	-		Spring clamp	Fjäderklämma		3
28	3344979-4	1	-	-	-	-		Valve kit	Ventilsats		3

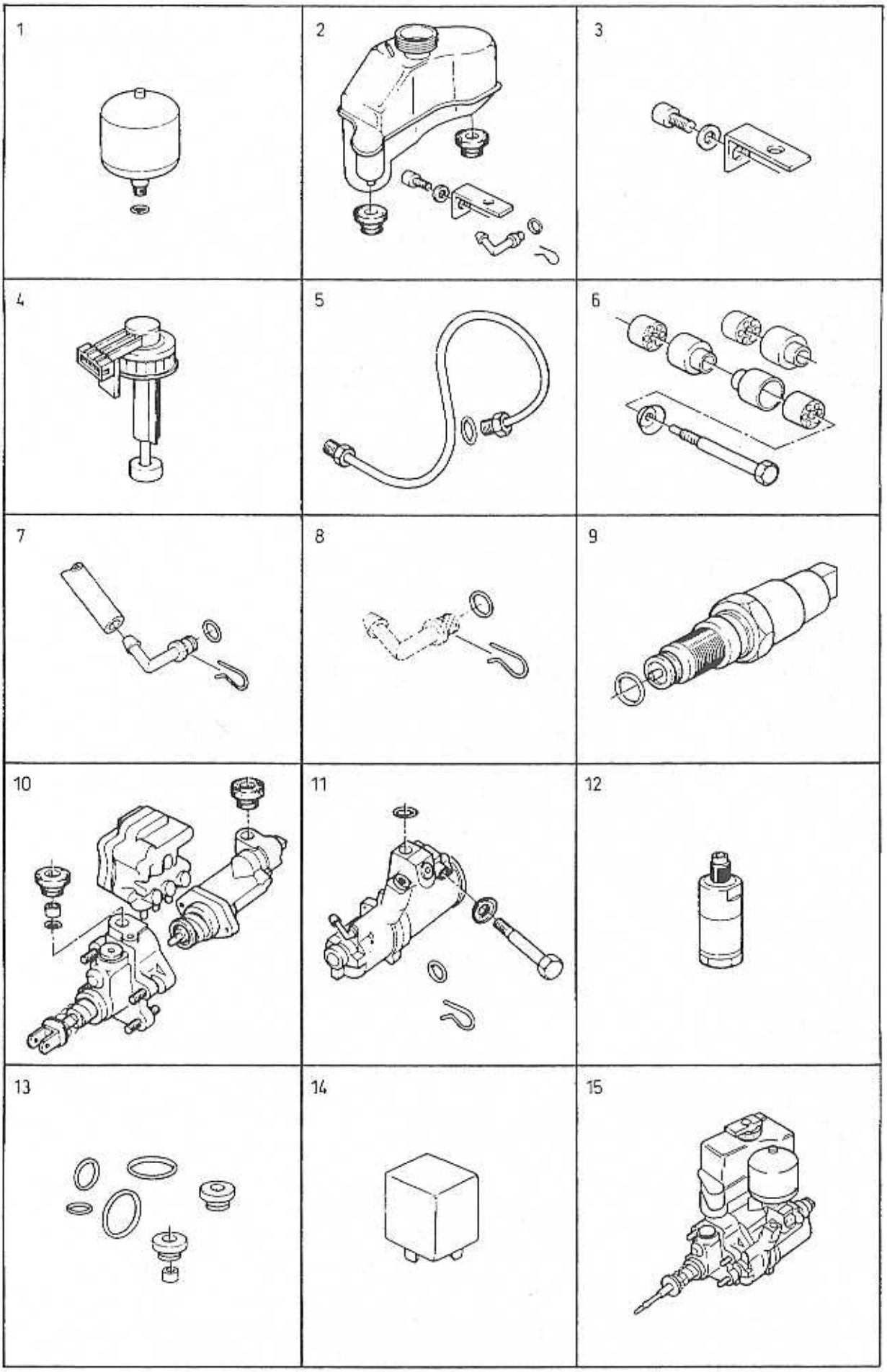
1
2
3
4
5
6
7
8
9
10
11
12
13
14
15

A	L.H.D
B	R.H.D
C	
D	
E	

HYDRALIC PUMP REPAIR KITS — HYDRALPUMP REPARATIONSSATS

Group / Grupp: 52

Page / Sida: 453

-1992

Fig	Part No. / Artikelnummer	Quantity / Antal A	B	C	D	E	PS	Description	Benämning	Notes / Anmärkning	SR
1	3343373-1	1	1	-	-	-		Accumulator kit	Ackumulatorsats		3
2	3343377-2	1	1	-	-	-		Reservoir kit	Behållaresats		3
3	3343378-0	1	1	-	-	-		Reservoir mounting k	Behållare monteringssats		3
4	3343379-8	1	1	-	-	-		Reservoir cap	Behållarekåpa		3
5	3343374-9	1	1	-	-	-		High pressure tube	Högtrycksrör		3
6	3343375-6	1	1	-	-	-		Rubber bushing kit	Gummibussningssats		3
7	3343380-6	1	1	-	-	-		Hose kit	Slangsats		3
8	3343381-4	1	1	-	-	-		Clip	Clips		3
9	3343376-4	1	1	-	-	-		Pressure sensor	Tryckgivare		3
10	*(3343383)*	1	-	-	-	-	SP	Hydr. control unit k	Hydraulenhetsats	REPL 1 PCS 3433189-2	3
	(3344071)	-	1	-	-	-	SP	Hydr. control unit k	Hydraulenhetsats	REPL 1 PCS 3433301-3	3
11	*(3343382)*	1	-	-	-	-	SP	Pump mounting kit	Pump monteringssats	REPL 1 OCS 3433189-2	3
	(3344072)	-	1	-	-	-	SP	Pump mounting kit	Pump monteringssats	REPL 1 PCS 3433301-3	3
12	3343387-1	1	1	-	-	-		Valve	Ventil		3
13	3343385-5	1	1	-	-	-		O-ring kit	O-ringsats		3
14	3434433-3	1	1	-	-	-		Relay	Relä		2
15	3433189-2	1	-	-	-	-		Hydraulic unit	Hydraulenhet		4
	3433301-3	-	1	-	-	-		Hydraulic unit	Hydraulenhet		4

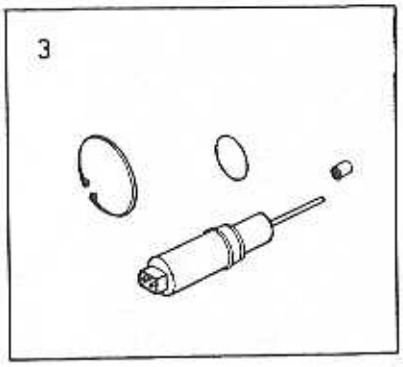
3

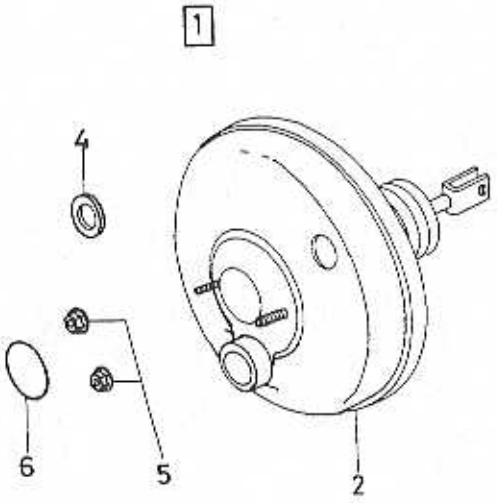
1
4
6
5
2

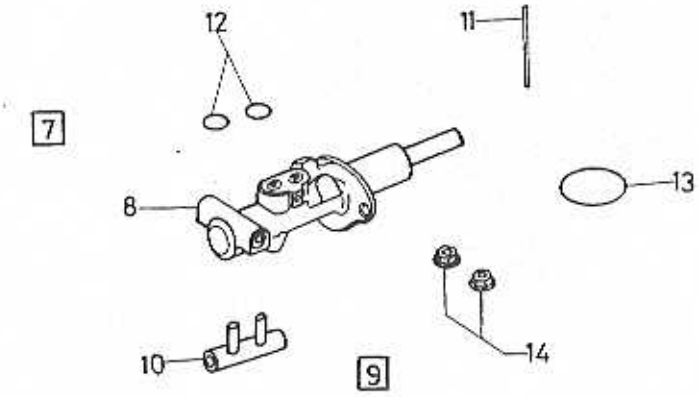
12
11
7
8
13
14
10
9

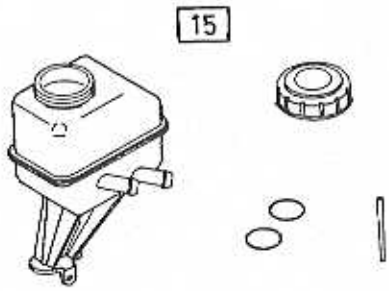
15

A	L.H.D
B	R.H.D
C	
D	
E	

MASTER CYLINDER, SERVOCYLINDER HUVUDCYLINDER, SERVOCYLINDER

1993-

Group / Grupp 52

Page / Sida 455

Fig	Part No. / Artikelnummer	Quantity / Antal A	B	C	D	E	PS	Description	Benämning	Notes / Anmärkning	SR
1	3344981-0	1	-	-	-	-		Vacuum booster	Vakuumförstärkare		3
	3344982-8	-	1	-	-	-		Vacuum booster	Vakuumförstärkare		3
2		-	-	-	-	-	NS	• Vacuum booster	• Vakuumförstärkare		
3	3344983-6	1	1	-	-	-		• Sensor	• Givare		3
4	3344990-1	1	1	-	-	-		• Gasket	• Packning		3
5	948645-7	2	2	-	-	-		• Flange lock nut	• Flänslåsmutter		2
6	680906-5	1	1	-	-	-		• Rubber ring	• Gummiring		3
7	3344985-1	-	1	-	-	-		Master cylinder	Huvudcylinder		3
	3344984-4	1	-	-	-	-		Master cylinder	Huvudcylinder		3
8		-	-	-	-	-	NS	• Master cylinder	• Huvudcylinder		
9	3344986-9	1	-	-	-	-		• Repair kit	• Reparationssats		3
10		-	-	-	-	-	NS	• • T-nipple	• • T-nippel		
11		-	-	-	-	-	NS	• • Pin	• • Stift		
12		-	-	-	-	-	NS	• • Rubber ring	• • Gummiring		
13	680906-5	1	1	-	-	-		• Rubber ring	• Gummiring		3
14	948645-7	2	2	-	-	-		• Flange lock nut	• Flänslåsmutter		2
15	3345236-8	1	-	-	-	-		Reservoir	Behållare		5
	3344988-5	-	1	-	-	-		Reservoir	Behållare		3

PARKING BRAKE / PARKERINGSBROMS

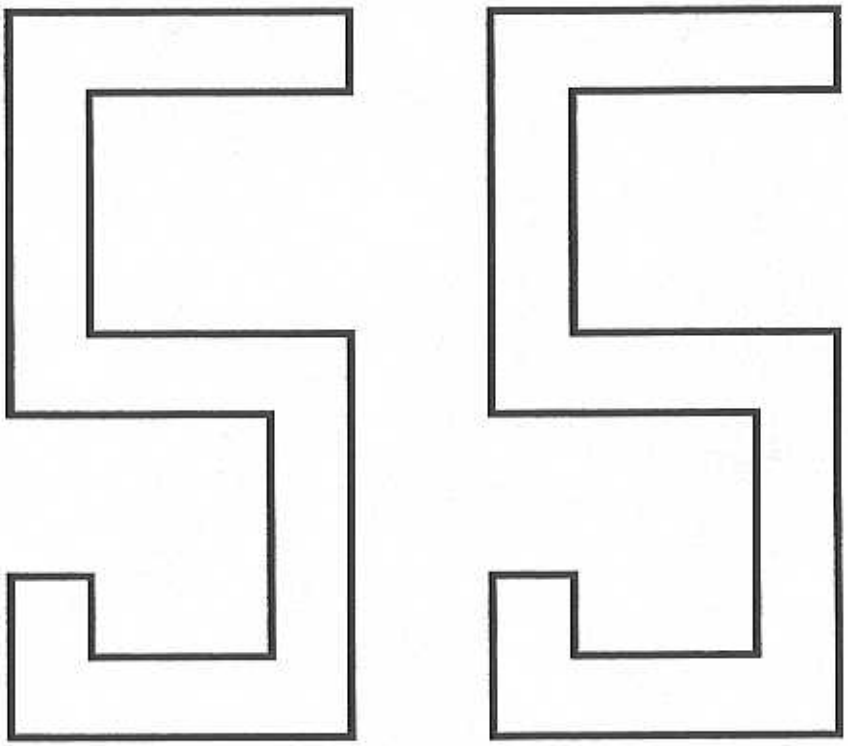

A B C D E		SUB GROUP PARKING BRAKE UNDERGRUPP PARKERINGSBROMS	Group Grupp 55 Page Sida 457

Fig	Part No. Artikelnummer	Quantity / Antal A	B	C	D	E	P S	Description	Benämning	Notes Anmärkning	S R
		-	-	-	-	-		Parking brake	Parkeringsbroms	SEE 55 - 459	

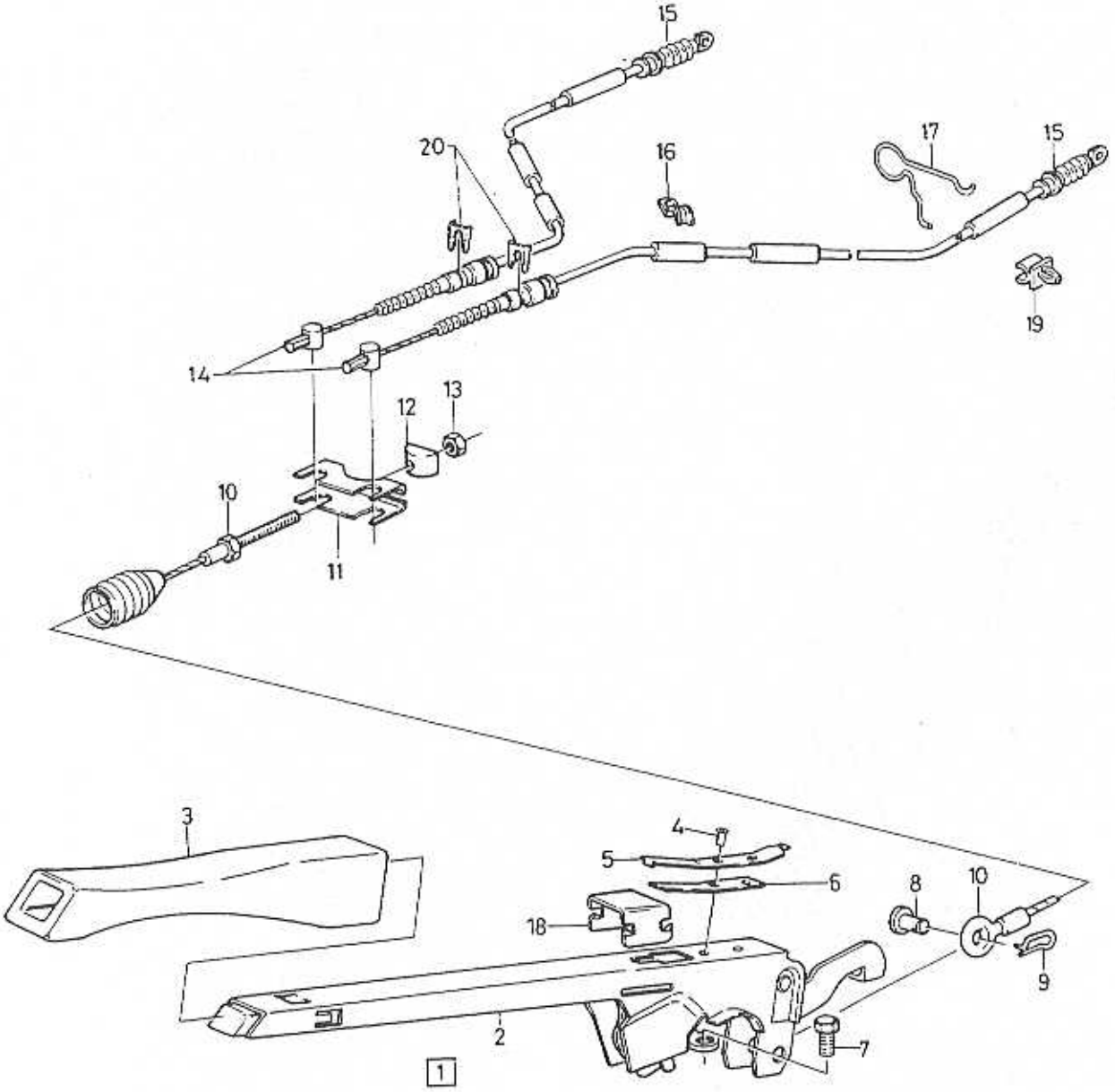
15
20
16
17
15
19
14
12
13
10
11
3
4
5
6
8
10
18
9
2
7
1

A
B
C
D
E

PARKING BRAKE — PARKERINGSBROMS

Group / Grupp: 55

Page / Sida: 459

Fig	Part No. Artikelnummer	Quantity / Antal A	B	C	D	E	PS	Description	Benämning	Notes Anmärkning	SR
1	3342918-4	1	-	-	-	-		Handbrake lever	Handbromsspak	CH -533800	4
	3343697-3	1	-	-	-	-		Handbrake lever	Handbromsspak	CH 533801-	4
	3342918-4	-	-	-	-	-		Handbrake lever	Handbromsspak		4
2		-	-	-	-	-	NS	• Handbrake lever	• Handbromsspak		
3	3471888-2	1	-	-	-	-		• Handle	• Handgrepp	(3434519)	3
4	3290291-8	2	-	-	-	-		• Rivet	• Nit		5
5	3290289-2	2	-	-	-	-		• Contact plate	• Kontaktplatta		3
6	3290290-0	1	-	-	-	-		• Insulating plate	• Isoleringsplatta		3
7	955295-1	2	-	-	-	-		Screw	Skruv		2
8	3416475-6	1	-	-	-	-		Pin	Pinne		3
9	3416476-4	1	-	-	-	-		Spring	Fjäder		3
10	3343698-1	1	-	-	-	-		Handbrake cable	Handbromswire	(3342919)	1
11	3410661-7	1	-	-	-	-		Retainer	Hållare		3
12	3410656-7	1	-	-	-	-		Companion disc	Medbringarskiva		3
13	948645-7	1	-	-	-	-		Flange lock nut	Flänslåsmutter	(946036)	2
14	3414613-4	2	-	-	-	-		Handbrake cable	Handbromswire	-1990	1
	3456981-4	2	-	-	-	-		Handbrake cable	Handbromswire	1991-	1
☆ 15	3345648-4	2	-	-	-	-		• Rubber bellows	• Gummibälg	(3344870)	3
16	3120559-4	2	-	-	-	-		Clip	Clips		3
17	3448140-8	2	-	-	-	-		Clip	Clips		3
18	3120969-5	1	-	-	-	-		Clamp	Klämma		2
19	3282963-2	2	-	-	-	-		Clip	Clips	1991-	3
20	3102647-9	2	-	-	-	-		Clip	Clips		3

WHEEL SUSPENSION AND STEERING / HJULUPPHÄNGNING, STYRNING

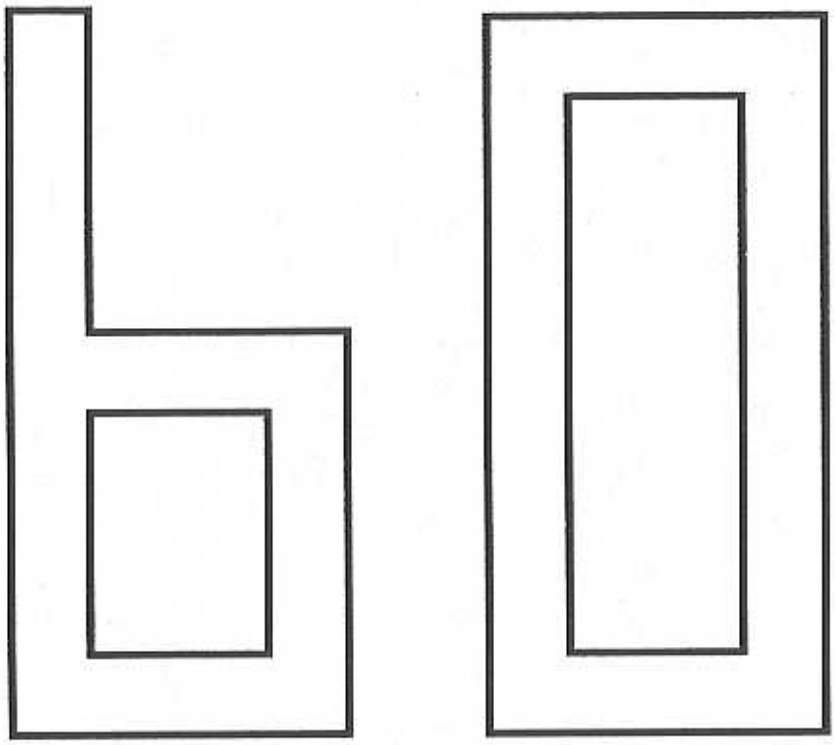

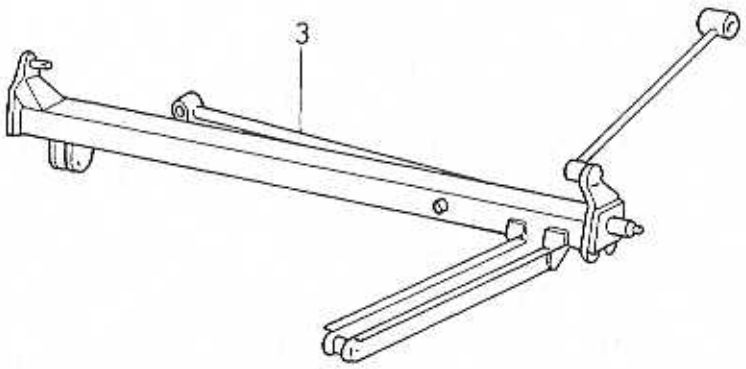

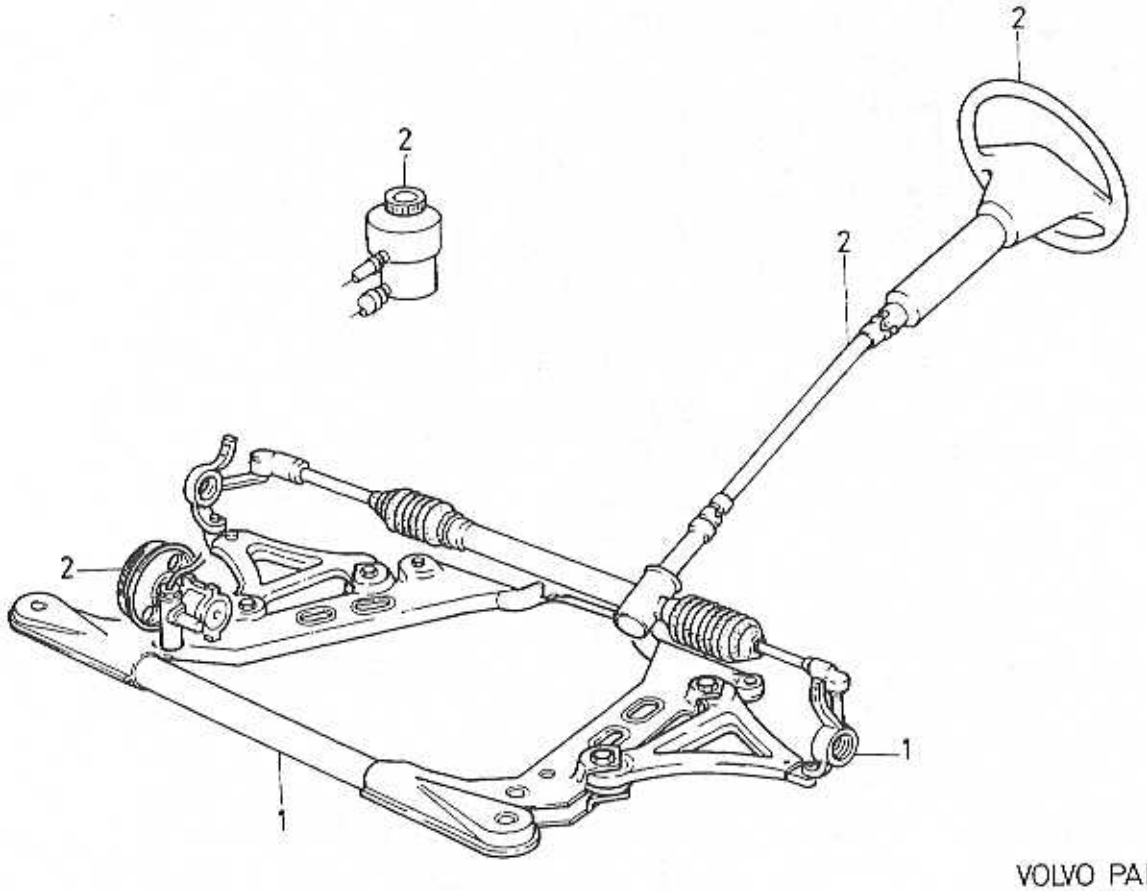

VOLVO PARTS
1060 18199

GROUP INDEX
WHEEL SUSPENSION AND STEERING

GRUPP INDEX
HJULUPPHÄNGNING, STYRNING

Group / Grupp 60

Page / Sida 463

Fig	Description	Benämning	Notes / Anmärkning
	SUB GROUP 61	**UNDERGRUPP 61**	
1	Front axle	Framaxel	SEE 61-465
	SUB GROUP 64	**UNDERGRUPP 64**	
2	Steering	Styrning	SEE 64-471
	SUB GROUP 65	**UNDERGRUPP 65**	
3	Rear suspension	Bakhjulsupphängning	SEE 65-499

FRONT AXLE / FRAMAXEL

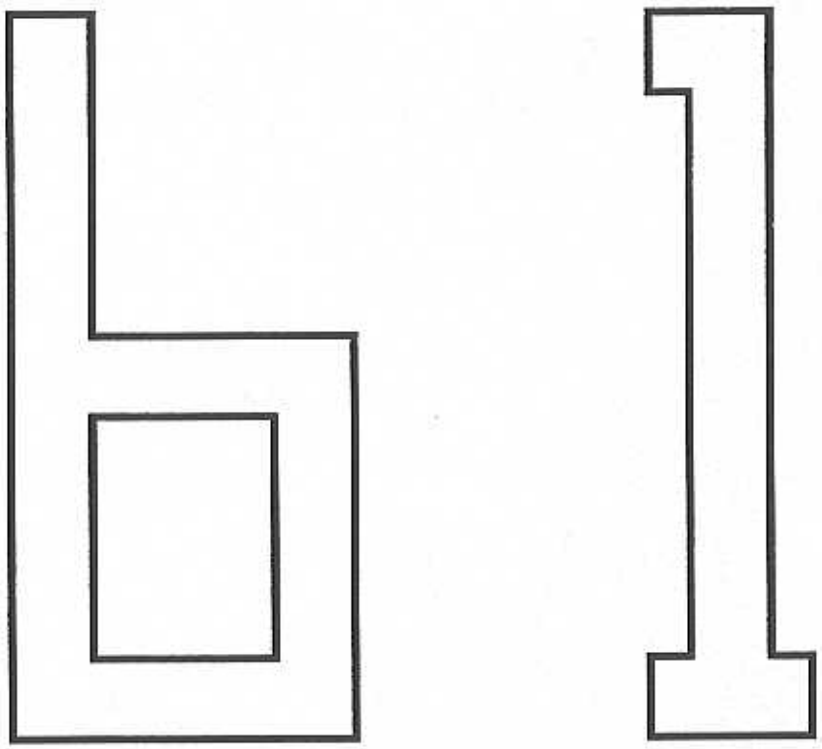

A		SUB GROUP FRONT AXLE	UNDERGRUPP FRAMAXEL	Group Grupp 61
B				
C				Page Sida 465
D				
E				

Fig	Part No. Artikelnummer	Quantity / Antal					P S	Description	Benämning	Notes Anmärkning	S R
		A	B	C	D	E					
		-	-	-	-	-		Sub frame with front susp.	Hjälpram med framhjulsupphäng	SEE 61 • 467	

057 - 614699

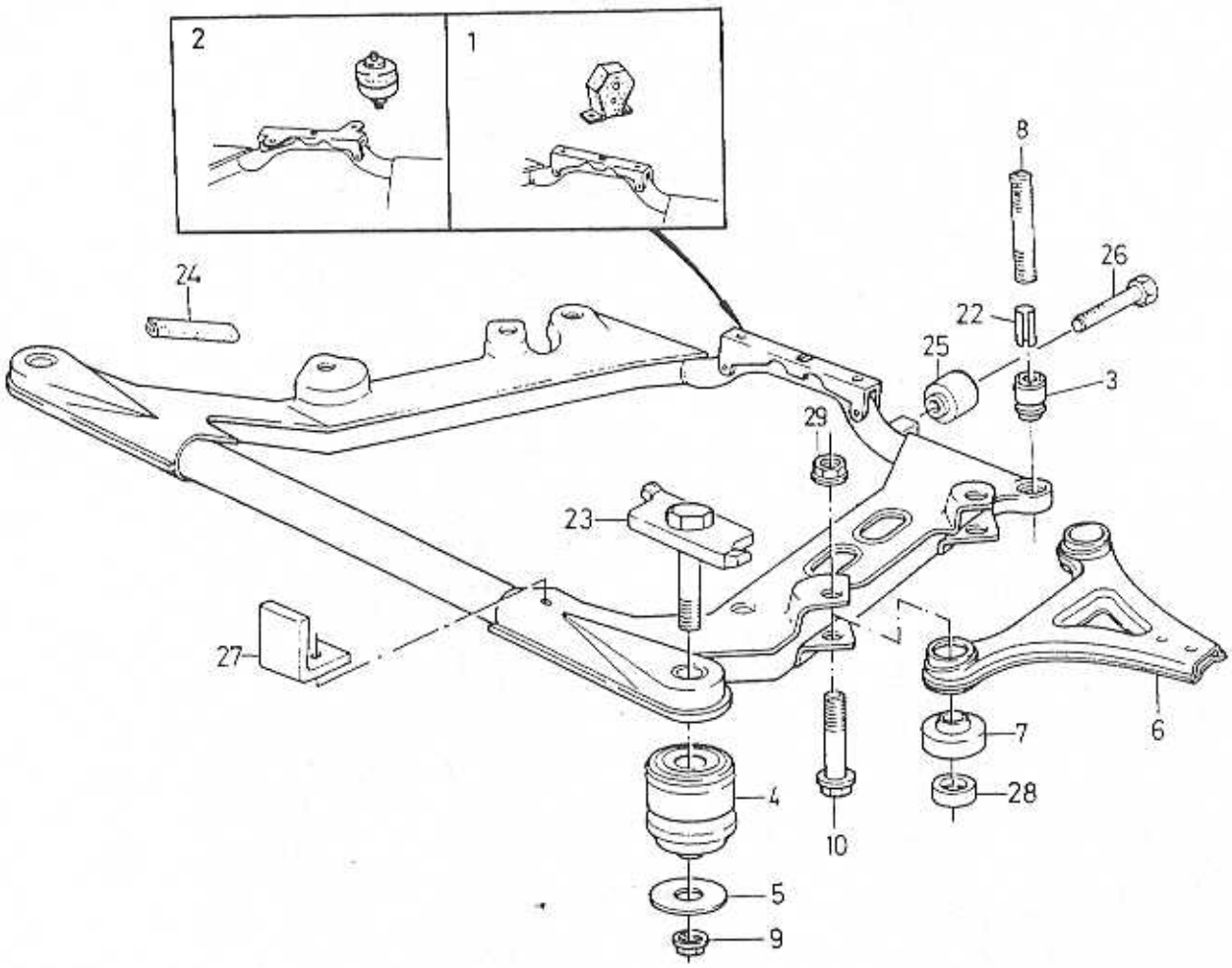
2
1
8
26
24
22
25
3
29
23
27
7
6
4
28
10
5
9

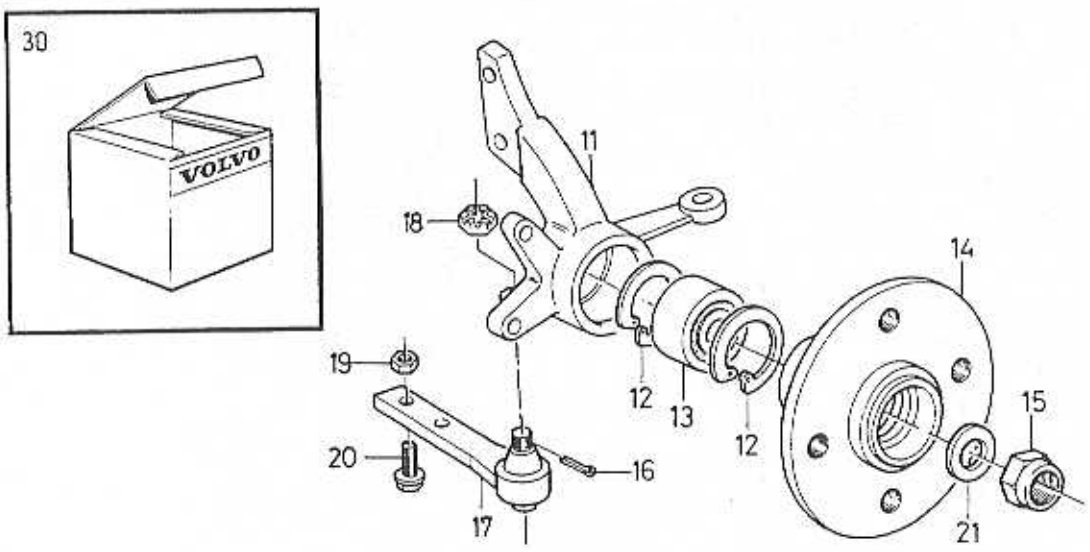
30
VOLVO
11
18
14
19
12
13
12
15
20
16
17
21

A	MAN.TRANS CH -524246
B	MAN.TRANS CH 524247-
C	AUTO.TRANS
D	
E	

SUB FRAME WITH FRONT SUSP. HJÄLPRAM MED FRAMHJULSUPPHÄNG

Group / Grupp 61

Page / Sida 467

Fig	Part No. / Artikelnummer	Quantity / Antal A	B	C	D	E	PS	Description	Benämning	Notes / Anmärkning	SR
1	*(3443933)*	1	-	-	-	-	SP	Frame	Ram	1) REPL 1 PCS 3429175-7, 1 PCS 3472031-8. (3438755)	5
		-	-	-	-	-		Replacement parts	Ersättande artiklar		
		-	-	-	-	-		•3472031-8	•3472031-8	SEE 21•77	
	(3443933)	-	1	-	-	-	SP	Frame	Ram	-1992	5
										1) REPL 1 PCS 3429175-7, 1 PCS 3472031-8.	
		-	-	-	-	-		Replacement parts	Ersättande artiklar		
		-	-	-	-	-		•3472031-8	•3472031-8	SEE 21•77	
☆	3429175-7	1	1	-	-	-		Frame	Ram		5
	3421393-4	-	-	1	-	-		Frame	Ram	-1992 (3441055)	5
2	*(3426789)*	-	1	-	-	-	SP	Frame	Ram	CH 581000-590793	5
										1) REPL 1 PCS 3429176-5, 1 PCS 3472031-8.	
		-	-	-	-	-		Replacement parts	Ersättande artiklar		
		-	-	-	-	-		•3472031-8	•3472031-8	SEE 21•77	
	3429176-5	-	1	-	-	-		Frame	Ram	CH 590794-	5
	(3427611)	-	-	1	-	-	SP	Frame	Ram	CH 581000-590793	5
										1) REPL 1 PCS 3429177-3, 1 PCS 3472032-6.	
		-	-	-	-	-		Replacement parts	Ersättande artiklar		
		-	-	-	-	-		•3472032-6	•3472032-6	SEE 21•77	
	3429177-3	-	-	1	-	-		Frame	Ram	CH 590794-	5
☆	3 3485813-4	2	2	2	-	-		•Rubber cushion	•Gummikudde	CH -588493 (3432864)	2
	4 3467815-1	2	2	2	-	-		•Rubber cushion	•Gummikudde	CH -588493	3
	3467815-1	4	4	4	-	-		•Rubber cushion	•Gummikudde	CH 588494-	3
	5 3432147-1	2	2	4	-	-		Washer	Bricka		2
	6 3443998-4	1	1	-	-	-		Arm, l.h.	Arm, v	(3419530)	3
	3421396-7	-	-	1	-	-		Arm, l.h.	Arm, v	(3441057)	3
	3443999-2	1	1	1	-	-		Arm, r.h.	Arm, h	(3419367)	3
	7 3411810-9	4	4	3	-	-		•Rubber bushing	•Gummibussning		3
	3432664-5	-	-	1	-	-		•Rubber bushing	•Gummibussning		3
	8 3120974-5	4	2	2	-	-		Stud	Pinnskruv	(3121880)	2
	9 946810-9	4	4	4	-	-		Lock nut	Låsmutter		2
	10 3123084-0	4	4	4	-	-		Screw	Skruv	LG 75mm (3122233)	2
	967760-0	4	4	4	-	-		Screw	Skruv	LG 85mm	2
	11 3410715-1	1	-	-	-	-		Hub retainer, l.h.	Navhållare, v	B18E. CH -520381	3
	3435958-8	1	1	1	-	-		Hub retainer, l.h.	Navhållare, v	INCL B18E. CH 520382-	3
	3436699-7	1	1	1	-	-		Hub retainer, l.h.	Navhållare, v	ABS	3
	3410716-9	1	-	-	-	-		Hub retainer, r.h.	Navhållare, h	B18E. CH -520381	3
	3435959-6	1	1	1	-	-		Hub retainer, r.h.	Navhållare, h	INCL B18E. CH 520382-	3
	3436700-3	1	1	1	-	-		Hub retainer, r.h.	Navhållare, h	ABS	3
	12 914535-0	4	4	4	-	-		Retaining ring	Spårring		2
	13 3454197-9	2	2	2	-	-		Bearing	Lager		1
	14 3430033-5	2	2	2	-	-		Hub	Nav	CH -567102	3
	3455827-0	-	2	2	-	-		Hub	Nav	CH 567103-	3
	15 3120150-2	2	2	2	-	-		Lock nut	Låsmutter	CH -567102	1
	3123000-6	-	2	2	-	-		Lock nut	Låsmutter	CH 567103-	1
	16 907847-8	2	2	2	-	-		Split pin	Saxpinne	CH -581444	2
	17 *(3410519)*	2	2	2	-	-	SP	Ball joint	Kulled	CH -581444	3
										REPL 1 PCS 3465482-2, 1 PCS 3923338-2.	
	3465482-2	2	2	2	-	-	IK	Ball joint	Kulled	CH 581445-	3
	18 3291524-1	2	2	2	-	-		Castle nut	Kronmutter	CH -581444	2
	3923338-2	2	2	2	-	-	IK	Nut	Mutter	CH 581445-	3

1) Replacement parts included part or whole in new design, referred to in another section of this catalogue. / Ersättande artiklar ingår helt eller delvis i nytt utförande, redovisat i annat avsnitt i denna katalog.

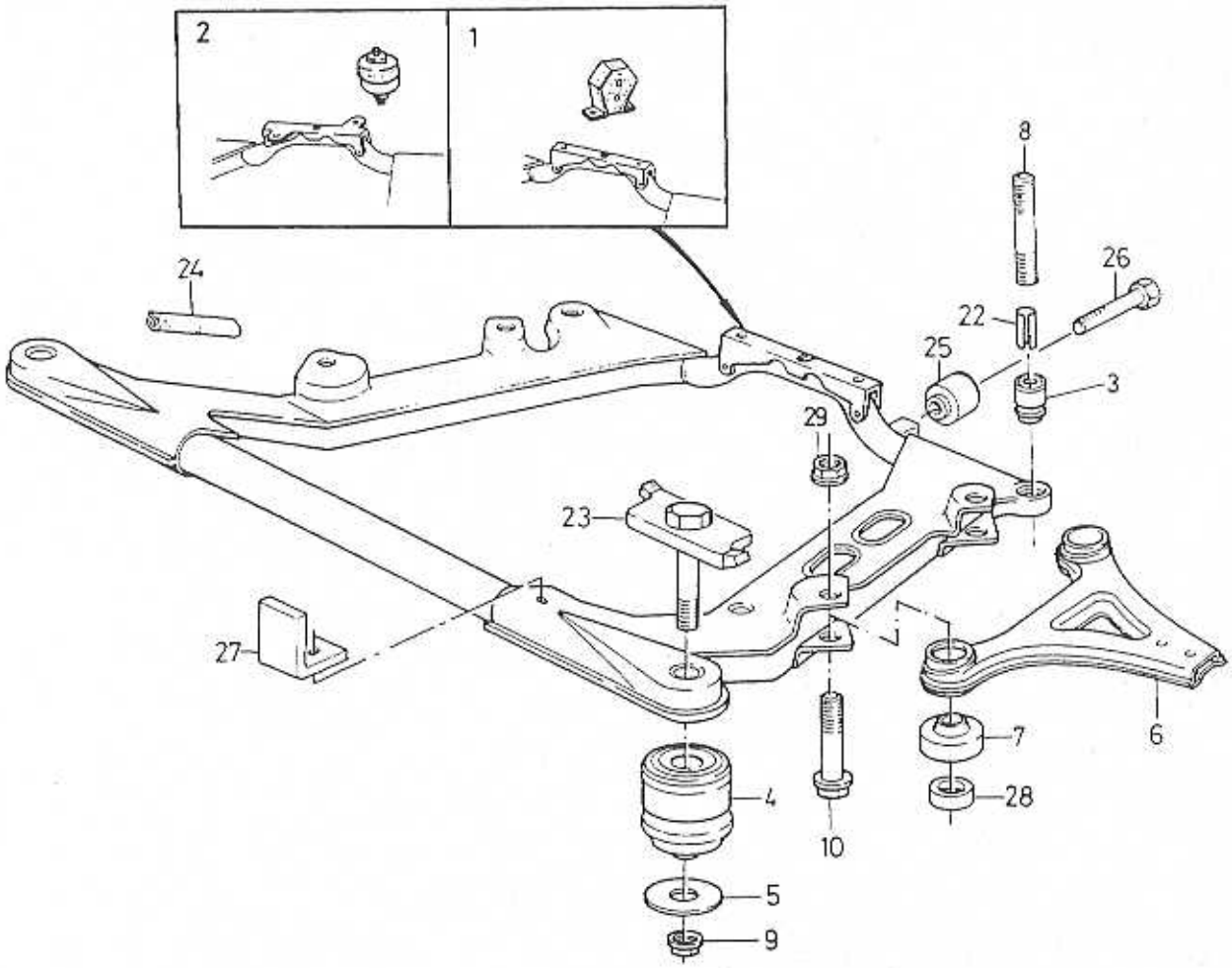
2
1
8
24
26
22
25
3
29
23
27
7
6
4
28
10
5
9

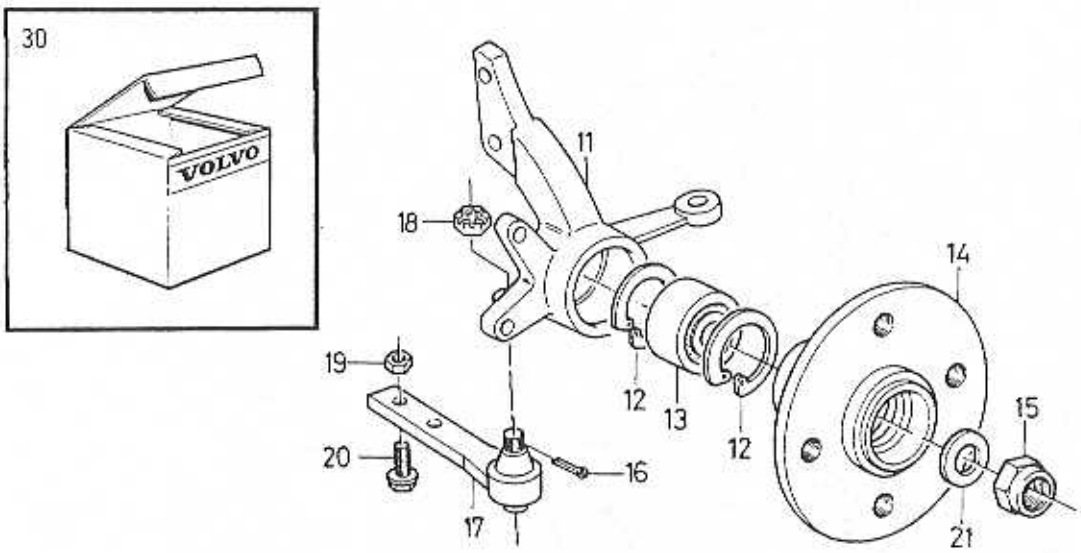
30
VOLVO
11
18
14
19
12
13
12
15
20
16
17
21

A	MAN.TRANS CH -524246	SUB FRAME WITH FRONT SUSP. HJÄLPRAM MED FRAMHJULSUPPHÄNG	Group Grupp 61
B	MAN.TRANS CH 524247-		Page Sida 469
C	AUTO.TRANS		
D			
E			

Fig	Part No. Artikelnummer	Quantity / Antal A	B	C	D	E	PS	Description	Benämning	Notes Anmärkning	SR
19	971095-5	4	4	-	-	-		Flange nut	Flänsmutter	(945409)	3
	3122536-0	-	-	4	-	-		Lock nut	Låsmutter		2
20	3121187-3	4	4	4	-	-		Bolt	Bult		3
21	3123000-6	2	2	2	-	-		Lock nut	Låsmutter	(3410721)	1
22	3436395-2	-	1	1	-	-		Bushing	Bussning		3
23	3123083-2	-	2	2	-	-		Screw	Skruv	(3436559)	2
24	3461804-1	1	1	1	-	-		Profile	Profil	(3107781)	3
25		-	-	-	-	-	NS	Back stop	Mothåll		
26	965181-1	-	-	1	-	-		Flange screw	Flänsskruv		2
27	3436562-7	-	-	1	-	-		Bracket	Konsol		3
28	3120869-7	4	4	4	-	-		Bushing	Bussning		3
29	3121540-3	4	4	4	-	-		Flange lock nut	Flänslåsmutter	(3122234)	2
☆ 30	3270523-8	-	1	1	-	-		Ball joint kit	Kulledsats		2

STEERING / STYRNING

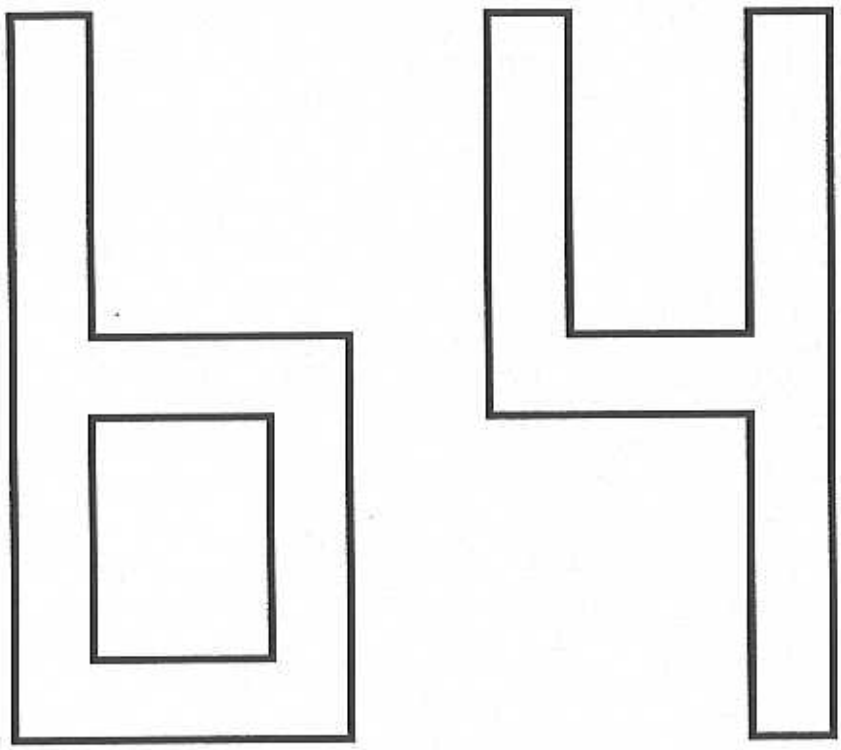

A		SUB GROUP STEERING	UNDERGRUPP STYRNING	Group Grupp 64
B				
C				Page Sida 471
D				
E				

Fig	Part No. Artikelnummer	Quantity / Antal A	B	C	D	E	PS	Description	Benämning	Notes Anmärkning	SR
		-	-	-	-	-		Steering gear Steering shaft ...	Styrväxel rattaxel	SEE 64 • 473	
		-	-	-	-	-		Steering gear	Styrväxel	SEE 64 • 477	
		-	-	-	-	-		Pump, servo steering with fittings	Pump servostyrning med monteringsdetaljer	SEE 64 • 481	
		-	-	-	-	-		Servo pump	Servopump	SEE 64 • 483	
		-	-	-	-	-		Hoses, servo steering	Slangar servostyrning		
								Without cooling pipe -1992	Utan kylrör -1992	SEE 64 • 485	
								With cooling pipe	Med kylrör		
								-1992, A.C.	-1992, A.C.	SEE 64 • 487	
								-1992, EXC A.C.	-1992, EXC A.C.	SEE 64 • 489	
								1993-, EXC A.C.	1993-, EXC A.C.	SEE 64 • 491	
								1993-, A.C.	1993-, A.C.	SEE 64 • 493	
		-	-	-	-	-		Steering wheel	Ratt	SEE 64 • 495	
		-	-	-	-	-		Repair kits steering gear	Reparationssats styrväxel	SEE 64 • 497	

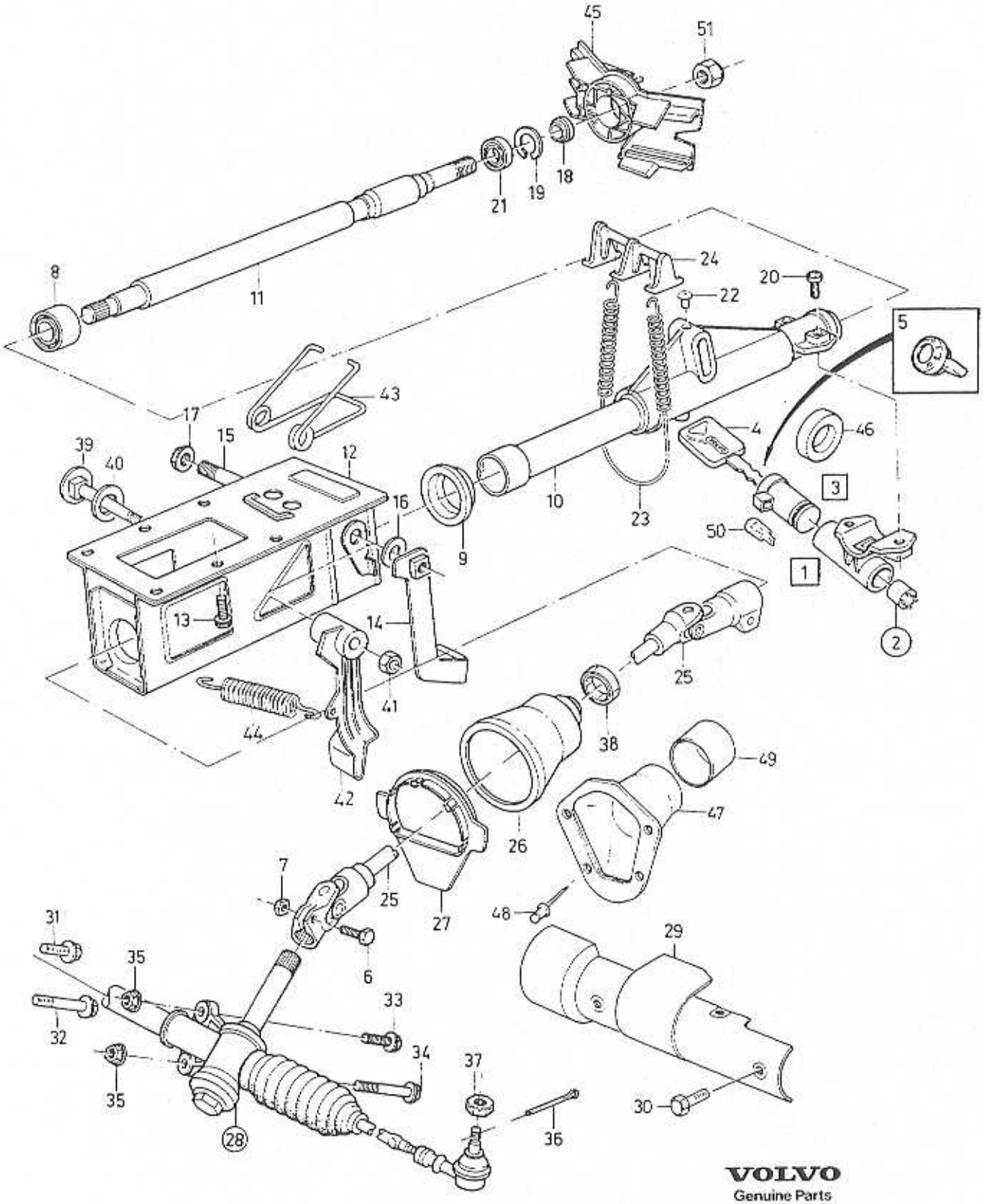

VOLVO
Genuine Parts
NL 640 20178

A	L.H.D CH -509328
B	L.H.D CH 509329-
C	R.H.D CH -509328
D	R.H.D CH 509329-
E	

STEERING GEAR — STYRVÄXEL
STEERING SHAFT — RATTAXEL
ADJUSTABLE — JUSTERBAR

Group / Grupp 64

Page / Sida 473

Fig	Part No. / Artikelnummer	Quantity / Antal A	B	C	D	E	PS	Description	Benämning	Notes / Anmärkning	SR
1	*(3433176)*	1	1	1	1	-	SP	Column lock	Rattlås	CH -549567 REPL 1 PCS 3454260-5, 1 PCS 3457197-6. (3414438)	2
	3454260-5	-	1	-	1	-		Column lock	Rattlås	CH 549568-	2
2	3343569-4	1	1	1	1	-		• Starter switch	• Startkontakt		2
3	*(3416991)*	1	-	1	-	-	SP	Lock cylinder	Låscylinder	CH -503622 REPL 1 PCS 3343232-9, 1 PCS 3454321-5.	2
	3454321-5	1	1	1	1	-		Lock cylinder illuminated	Låscylinder belyst	CH 503623- (3430988)	2
4	3342022-5	2	2	2	2	-		• Key pass key	• Nyckel huvudnyckel		2
	3342023-3	2	2	2	2	-		• Key door and starting locks	• Nyckel dörr och startlås		2
5	3343232-9	1	-	1	-	-		Cover	Huv		3
6	948069-0	2	2	2	2	-		Hexagon screw	Sexkantsskruv	(955298)	2
7	963106-0	2	2	2	2	-		Lock nut	Låsmutter	(3270217)	2
8	3417407-8	1	1	1	1	-		Bearing	Lager		3
9	3411944-6	1	1	1	1	-		Washer	Bricka		2
10	3419788-9	1	-	1	-	-		Housing	Hus		4
	3448142-4	1	1	1	1	-		Housing	Hus	(3434398)	4
11	3453716-7	1	1	1	1	-		Steering shaft	Rattaxel	EXC SRS (3449929)	4
	3456969-9	1	1	1	1	-		Steering shaft	Rattaxel	SRS	4
12	3411604-6	1	-	1	-	-		Bracket	Konsol		4
	3441681-8	1	1	1	1	-		Bracket	Konsol	CH -529941 (3434659)	4
	3441681-8	-	1	-	1	-		Bracket	Konsol	CH 529942-	4
13	946440-5	4	-	4	-	-		Flange screw	Flänsskruv		2
	945444-8	-	4	-	4	-		Flange screw	Flänsskruv		2
14	3411947-9	1	-	1	-	-		Handle	Handgrepp		3
15	3411948-7	1	-	1	-	-		Stud	Pinnskruv		2
16	955897-4	1	-	1	-	-		Washer	Bricka	(906829)	2
17	971098-9	1	-	1	-	-		Flange lock nut	Flänslåsmutter	(944979)	2
18	3412015-4	1	1	1	1	-		Bushing	Bussning		3
	3447137-5	1	1	1	1	-		Bushing	Bussning	SRS	4
19	3120258-3	1	1	1	1	-		Lock washer	Låsbricka		3
20	3412281-2	2	2	2	2	-		Screw	Skruv		2
21	3433809-5	1	1	1	1	-		Bearing	Lager		3
22	3449059-9	1	1	1	1	-		Buffer	Buffert	(3413955)	3
23		-	-	-	-	-	NS	Spring	Fjäder		
24		-	-	-	-	-	NS	Support	Stöd		
25	3468941-4	1	1	1	1	-		Shaft	Axel	(3461658)	3
26	*(3417161)*	1	1	-	-	-	SP	Dust cap	Dammkåpa	REPL 4 PCS 3270186-4, 1 PCS 3450642-8.	4
	(3447937)	-	-	1	1	-	SP	Dust cap	Dammkåpa	REPL 1 PCS 3452172-4, 4 PCS 3270186-4. (3430419)	4
27	3417160-3	1	1	1	1	-		Ring	Ring		4
28		-	-	-	-	-		Steering gear	Styrväxel	SEE 64 • 477	
29	3430810-6	1	1	-	-	-		Heat shield	Värmesköld	EXC TURBO, CH -587960	4
	3465289-1	-	1	-	-	-		Heat shield	Värmesköld	EXC TURBO, CH 587961-	3
	3448036-8	1	1	-	-	-		Heat shield	Värmesköld	TURBO, CH -587960	4
	3473509-2	-	1	-	-	-		Heat shield	Värmesköld	TURBO, CH 587961-	3
	3432863-3	-	-	1	1	-		Heat shield	Värmesköld	CH -587960	4
	3465291-7	-	-	-	1	-		Heat shield	Värmesköld	CH 587961-	3
30	948663-0	3	3	3	3	-		Flange screw	Flänsskruv		2
31	946173-2	1	1	1	1	-		Flange screw	Flänsskruv		2
32	3122538-6	1	1	1	1	-		Screw	Skruv		4

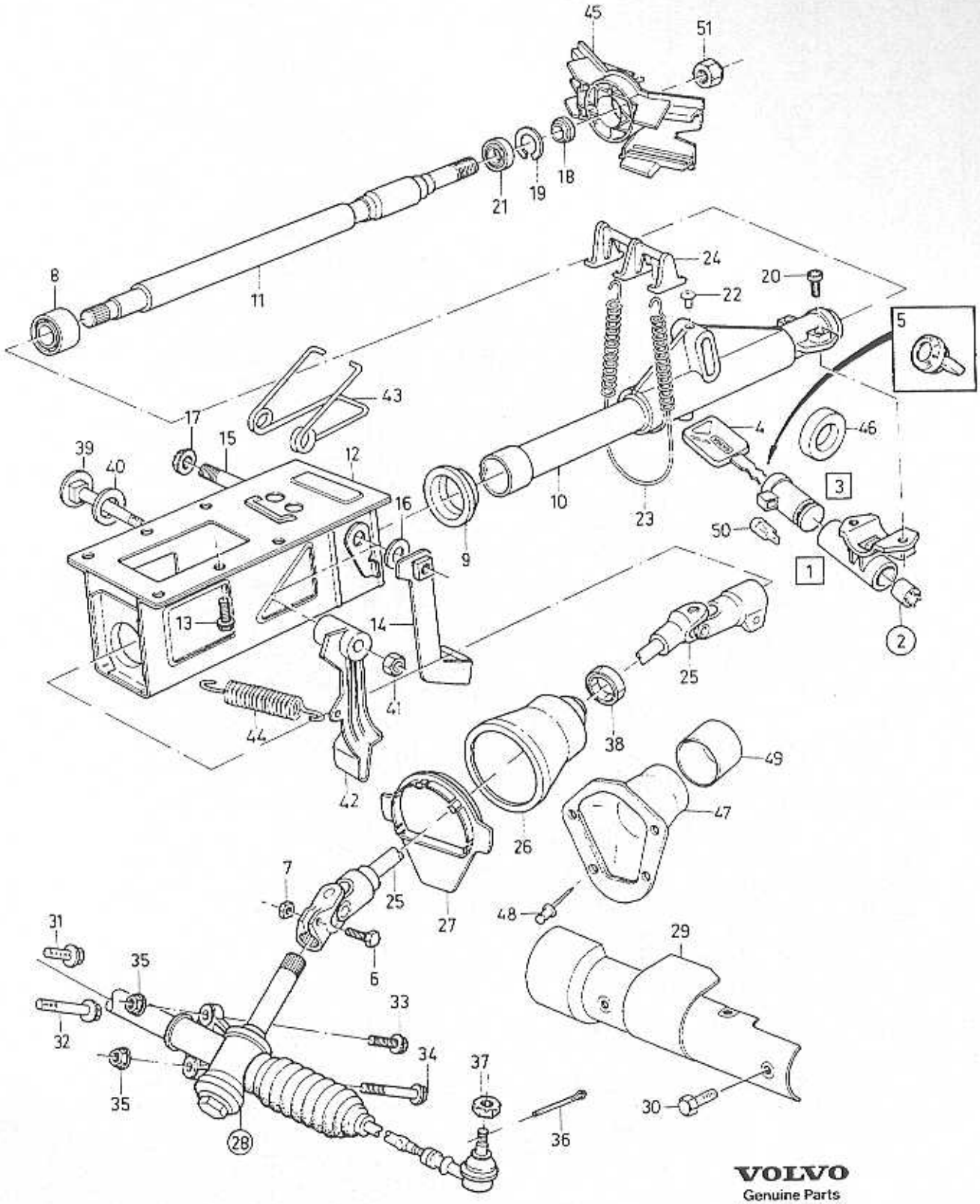

VOLVO
Genuine Parts
NL 640 20178

A	L.H.D CH -509328
B	L.H.D CH 509329-
C	R.H.D CH -509328
D	R.H.D CH 509329-
E	

STEERING GEAR — STYRVÄXEL
STEERING SHAFT — RATTAXEL
ADJUSTABLE — JUSTERBAR

Group / Grupp: 64

Page / Sida: 475

Fig	Part No. / Artikelnummer	Quantity / Antal A	B	C	D	E	PS	Description	Benämning	Notes / Anmärkning	SR
33	946470-2	1	1	1	1	-		Flange screw	Flänsskruv		2
34	3122539-4	1	1	1	1	-		Screw	Skruv		4
35	948645-7	4	4	4	4	-		Flange lock nut	Flänsläsmutter		2
36	907847-8	2	2	2	2	-		Split pin	Saxpinne	CH -551432	2
37	3291524-1	2	2	2	2	-		Castle nut	Kronmutter	CH -551432	2
	963119-3	-	2	-	2	-		Lock nut	Låsmutter	CH 551433-	2
38	3435303-7	-	2	-	2	-		Bearing	Lager	CH 511209-	4
39	3121077-6	-	1	-	1	-		Bolt	Bult		2
40	955897-4	-	1	-	1	-		Washer	Bricka		2
41	948645-7	-	1	-	1	-		Flange lock nut	Flänsläsmutter		2
42	3448022-8	1	1	1	1	-		Handle	Handgrepp	(3434881)	3
43	3434837-5	-	1	-	1	-		Spring	Fjäder		3
44	3450024-9	-	1	-	1	-		Spring	Fjäder	(3434939)	3
45	3411803-4	1	1	1	1	-		Housing	Hus		3
	3447134-2	1	1	1	1	-		Housing	Hus	SRS	4
46	3457197-6	1	1	1	1	-		Bushing	Bussning		3
47	3450642-8	1	1	-	-	-		Dust cap	Dammkåpa		4
	3452172-4	-	-	1	1	-		Dust cap	Dammkåpa		4
48	3270186-4	4	4	4	4	-		Rivet	Nit		2
49	3446953-6	1	1	1	1	-		Cap	Överfall		3
50	942327-8	1	1	1	1	-		Bulb	Glödlampa		1
51	3290968-1	1	1	1	1	-		Nut	Mutter		3

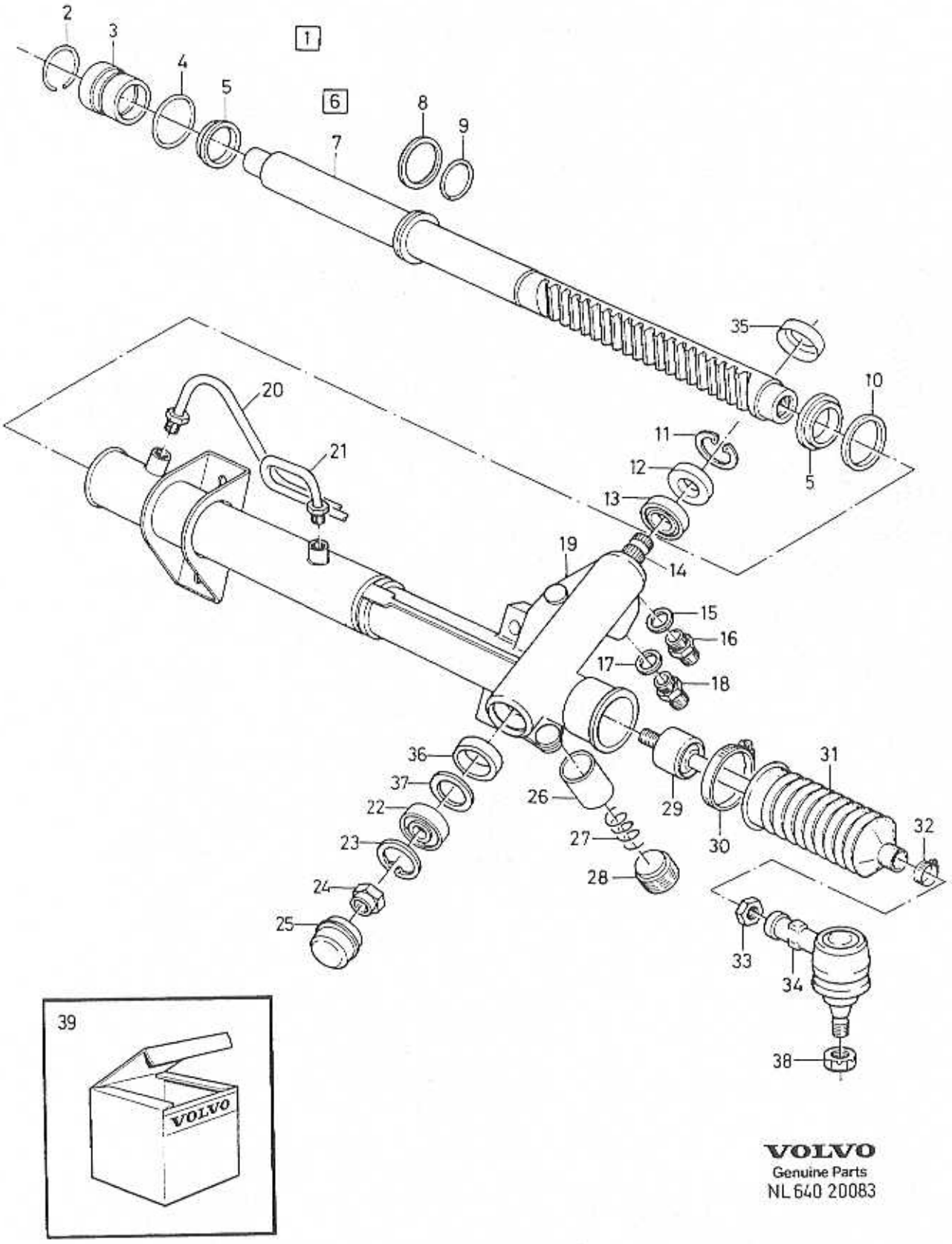

VOLVO
Genuine Parts
NL 640 20083

A	L.H.D
B	R.H.D
C	
D	
E	

STEERING GEAR — STYRVÄXEL

Group Grupp 64

Page Sida 477

Fig	Part No. Artikelnummer	Quantity / Antal A	B	C	D	E	PS	Description	Benämning	Notes Anmärkning	SR
1	*(3436667)*	1	-	-	-	-	SP	Steering gear	Styrväxel	CH -551442 REPL 1 PCS 9031601-9, 2 PCS 963119-3.	5
	(3344583)	1	-	-	-	-	SP	Steering gear	Styrväxel	CH 551443-582095 REPL 1 PCS 9031601-9.	5
	(3470365)	1	-	-	-	-	SP	Steering gear	Styrväxel	CH 582096-587960 REPL 1 PCS 9031601-9.	4
	3465183-6	1	-	-	-	-		Steering gear	Styrväxel	CH 587961-	4
	(9031189)	1	-	-	-	-	SP	Steering gear	Styrväxel	CH -582095 REPL 1 PCS 9031601-9.	6
	9031601-9	1	-	-	-	-	EU	Steering gear	Styrväxel	CH 582096-	4
	9031603-5	1	-	-	-	-	EU	• Steering gear	• Styrväxel		4
	(3436668)	-	1	-	-	-	SP	Steering gear	Styrväxel	CH -551442 REPL 1 PCS 9031602-7, 2 PCS 963119-3.	5
	(3344584)	-	1	-	-	-	SP	Steering gear	Styrväxel	CH 551443-582095 REPL 1 PCS 9031602-7.	5
	(3470366)	-	1	-	-	-	SP	Steering gear	Styrväxel	CH 582096-587960 REPL 1 PCS 9031602-7.	4
	3465184-4	-	1	-	-	-		Steering gear	Styrväxel	CH 587961-	4
	(9031190)	-	1	-	-	-	SP	Steering gear	Styrväxel	CH -582095 REPL 1 PCS 9031602-7.	6
	9031602-7	-	1	-	-	-	EU	Steering gear	Styrväxel	CH 582096-	4
	9031604-3	-	1	-	-	-	EU	Steering gear	Styrväxel		4
2		-	-	-	-	-	KN	• Seal	• Tätning		
3		-	-	-	-	-	KN	• Bushing	• Bussning		
4		-	-	-	-	-	KN	• O-ring	• O-ring		
5		-	-	-	-	-	KN	• Ring	• Ring		
6	3342810-3	1	-	-	-	-		• Rack	• Kuggstång		4
	3342897-0	-	1	-	-	-		• Rack	• Kuggstång		4
7		-	-	-	-	-	KN	• • Rack	• • Kuggstång		
8		-	-	-	-	-	KN	• • Seal	• • Tätning		
9		-	-	-	-	-	KN	• • O-ring	• • O-ring		
10		-	-	-	-	-	KN	• Washer	• Bricka		
11		-	-	-	-	-	KN	• Retaining ring	• Spårring		
12		-	-	-	-	-	KN	• Seal	• Tätning		
13		-	-	-	-	-	KN	• Bearing	• Lager		
14	3345066-9	1	-	-	-	-		• Shaft	• Axel	(3342891)	4
	3345068-5	-	1	-	-	-		• Shaft	• Axel	(3342898)	4
15	3342820-2	1	1	-	-	-		• Seal	• Tätning		4
16	3342818-6	2	2	-	-	-		• Nut	• Mutter		4
17	3342819-4	2	2	-	-	-		• Seal	• Tätning		4
18	3342797-2	1	1	-	-	-		• Nut	• Mutter		2
19		-	-	-	-	-	NS	• Housing	• Hus		
20	3345065-1	1	-	-	-	-		• Pipe	• Rör	(3342805)	4
	3345067-7	-	1	-	-	-		• Pipe	• Rör	(3342896)	4
21	3342804-6	1	-	-	-	-		• Pipe	• Rör		4
	3342895-4	-	1	-	-	-		• Pipe	• Rör		4
22		-	-	-	-	-	KN	• Bearing	• Lager		
23		-	-	-	-	-	KN	• Retaining ring	• Spårring		
24		-	-	-	-	-	KN	• Nut	• Mutter		
25	3342798-0	1	1	-	-	-	IK	• Sealing plug	• Tätningsplugg		4
26		-	-	-	-	-	KN	• Adjusting piston	• Justerkolv		
27		-	-	-	-	-	KN	• Spring	• Fjäder		
28		-	-	-	-	-	KN	• Cover	• Kåpa		
29	3342824-4	2	2	-	-	-		• Drag link	• Dragjärn		2
30		-	-	-	-	-	KN	• Clamp	• Klamma		
31		-	-	-	-	-	KN	• Bellows	• Bälg		
32	967919-2	2	2	-	-	-	IK	• Hose clamp	• Slangklamma	(966825)	2
33	955802-4	2	2	-	-	-	IK	• Nut	• Mutter	(3342795)	2
34	3480012-8	2	2	-	-	-	IK	• Ball joint	• Kulled	(3410364)	2
35	*3436666*	1	1	-	-	-	OP	• Cap	• Överfall		3

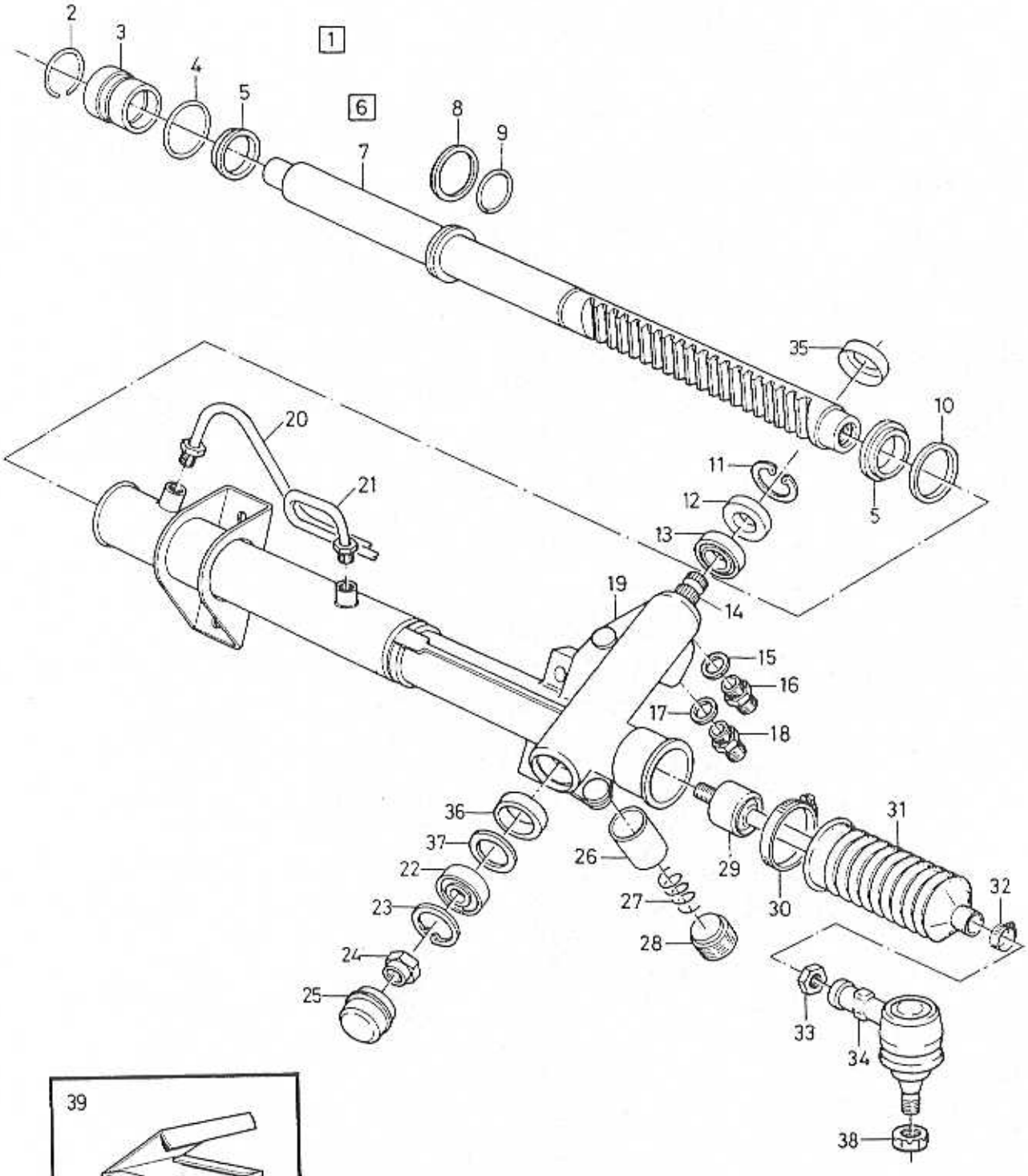

VOLVO
Genuine Parts
NL 640 20083

A	L.H.D
B	R.H.D
C	
D	
E	

STEERING GEAR — STYRVÄXEL

Group / Grupp: 64

Page / Sida: 479

Fig	Part No. / Artikelnummer	Quantity / Antal A	B	C	D	E	P S	Description	Benämning	Notes / Anmärkning	S R
36		-	-	-	-	-	KN	• Bushing	• Bussning		
37		-	-	-	-	-	KN	• Seal	• Tätning		
38	963119-3	2	2	-	-	-		Lock nut	Låsmutter		2
☆ 39	3270524-6	1	1	-	-	-		Ball joint kit	Kulledsats		2

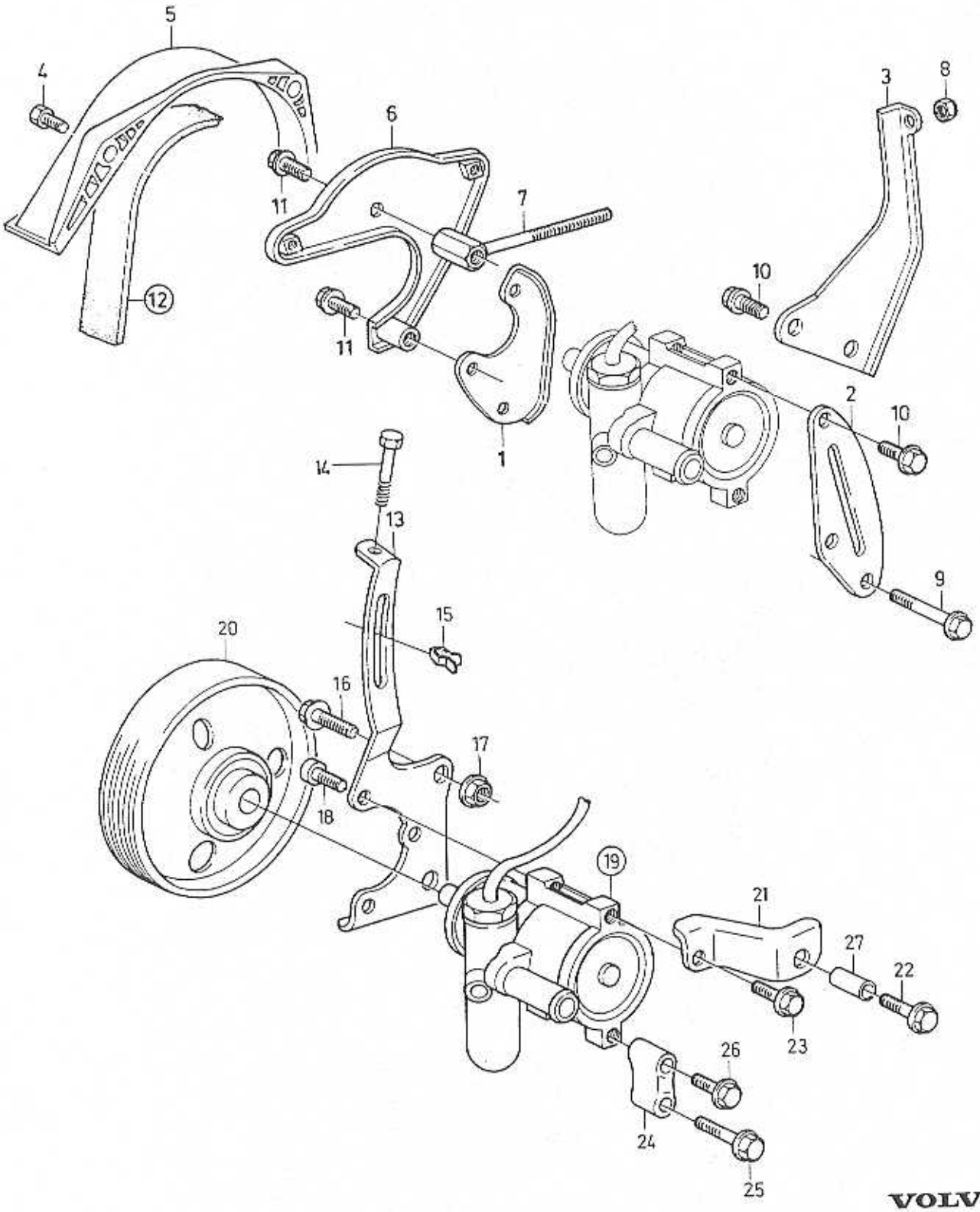

VOLVO
Genuine Parts
NL 640 20158

A
B
C
D
E

PUMP, SERVO STEERING WITH MOUNTING

PUMP SERVOSTYRNING MED UPPHÄNGNING

Group / Grupp 64

Page / Sida 481

Fig	Part No. / Artikelnummer	Quantity / Antal A	B	C	D	E	P S	Description	Benämning	Notes / Anmärkning	S R
1	3416053-1	1	-	-	-	-		Bracket	Konsol		4
2	*(3457354)*	1	-	-	-	-	SP	Bracket	Konsol	REPL 1 PCS 3471371-9, 1 PCS 965188-6. (3416052)	4
☆	3471371-9	1	-	-	-	-		Bracket	Konsol		4
3	3417778-2	1	-	-	-	-		Bracket	Konsol	CH -554164 REPL 1 PCS 3449922-8, 1 PCS 3449921-0.	4
	3449922-8	1	-	-	-	-		Bracket	Konsol	CH 554165-	4
4	947542-7	2	-	-	-	-		Flange screw	Flänsskruv		2
5	3430294-3	1	-	-	-	-		Cover	Huv		4
6	3430295-0	1	-	-	-	-		Lock plate	Låsplåt		4
7	*(3433718)*	1	-	-	-	-	SP	Setting bolt	Inställningsbult	CH -554164 REPL 1 PCS 3449921-0, 1 PCS 3449922-8.	2
	3449921-0	1	-	-	-	-		Setting bolt	Inställningsbult	CH 554165-	2
8	963106-0	1	-	-	-	-		Lock nut	Låsmutter		2
9	965223-1	1	-	-	-	-		Flange screw	Flänsskruv		2
☆	965188-6	1	-	-	-	-		Flange screw	Flänsskruv		2
10	946173-2	3	-	-	-	-		Flange screw	Flänsskruv		2
11	947760-5	2	-	-	-	-		Flange screw	Flänsskruv	(3283168)	2
12		-	-	-	-	-		Drive belt	Drivrem	SEE 32 • 221	
13	*(3417324)*	1	-	-	-	-	SP	Bracket	Konsol	REPL 1 PCS 3467340-0, 1 PCS 3121129-5, 1 PCS 3121138-6.	4
	3467340-0	1	-	-	-	-		Bracket	Konsol		4
14	3121129-5	1	-	-	-	-		Screw	Skruv		4
15	3121138-6	1	-	-	-	-		Clamp	Klämma		4
16	946752-3	2	-	-	-	-		Flange screw	Flänsskruv		2
17	971098-9	4	-	-	-	-		Flange lock nut	Flänslåsmutter	(949279)	2
18	959220-5	3	-	-	-	-		Hex. socket screw	Insexskruv		2
19		-	-	-	-	-		Pump	Pump	SEE 64 • 483	
20	3460607-9	1	-	-	-	-		Pulley	Remskiva	EXC A.C. CH -586615	4
	3470032-8	1	-	-	-	-		Pulley	Remskiva	EXC A.C. CH 586616-	3
	3460606-1	1	-	-	-	-		Pulley	Remskiva	A.C. CH -586615	4
	3470033-6	1	-	-	-	-		Pulley	Remskiva	A.C. CH 586616-	3
21	3417442-5	1	-	-	-	-		Bracket	Konsol		4
22	965185-2	1	-	-	-	-		Flange screw	Flänsskruv		2
23	946173-2	1	-	-	-	-		Flange screw	Flänsskruv		2
24	3417443-3	1	-	-	-	-		Bracket	Konsol		4
25	965222-3	1	-	-	-	-		Flange screw	Flänsskruv		2
26	948663-0	1	-	-	-	-		Flange screw	Flänsskruv		2
27	3417444-1	2	-	-	-	-		Sliding sleeve	Glidhylsa		3

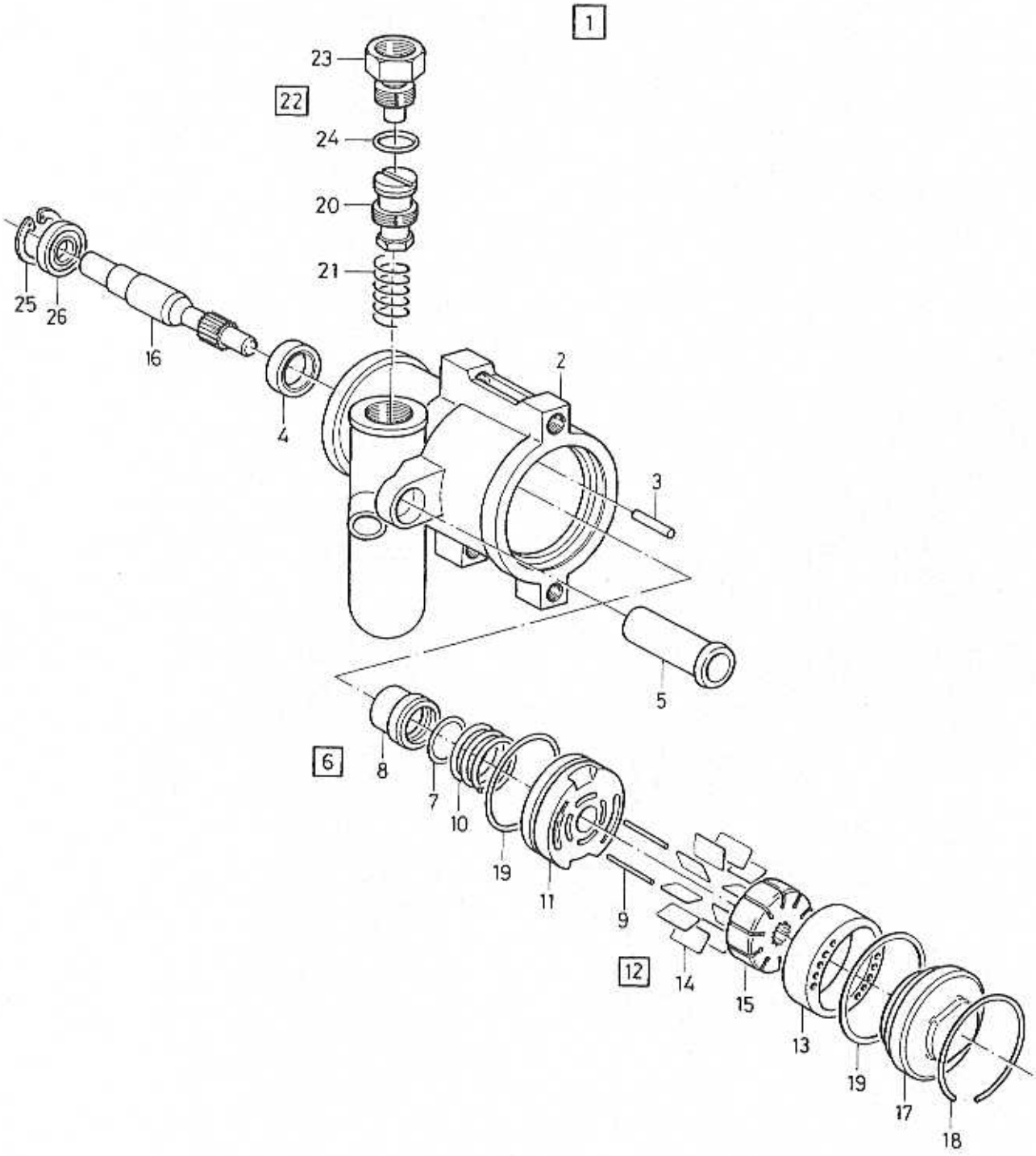

VOLVO PARTS
1064 -18290

A
B
C
D
E

PUMP, SERVO STEERING — PUMP SERVOSTYRNING

Group / Grupp 64

Page / Sida 483

Fig	Part No. / Artikelnummer	Quantity / Antal A	B	C	D	E	PS	Description	Benämning	Notes / Anmärkning	SR
1	*(3413725)*	1	-	-	-	-	SP	Pump	Pump	CH -586615 W/O A.C. 1) REPL 1 PCS 3470031-0, 1 PCS 3470032-8.	4
	(3413725)	1	-	-	-	-	SP	Pump	Pump	A.C. 1) REPL 1 PCS 3470284-5, 1 PCS 3470033-6.	4
		-	-	-	-	-		Replacement parts	Ersättande artiklar		
1		-	-	-	-	-		•3470032-8	•3470032-8	SEE **64**•481	
		-	-	-	-	-		•3470033-6	•3470033-6	SEE **64**•481	
	3470031-0	1	-	-	-	-		Pump	Pump	EXC A.C. CH 586616-	3
	3470284-5	1	-	-	-	-		Pump	Pump	A.C. CH 586616-	3
2		-	-	-	-	-	NS	•Housing	•Hus		
3		-	-	-	-	-	NS	•Pin	•Stift		
4	3342650-3	1	-	-	-	-		•Repair kit	•Reparationssats		2
5	3342644-6	1	-	-	-	-		•Tube	•Rör		4
6	3342657-8	-	-	-	-	-		•Repair kit	•Reparationssats		2
7		-	-	-	-	-	NS	••Seal	••Tätning		
8		-	-	-	-	-	NS	••Pipe	••Rör		
9	*3342653*	2	-	-	-	-	OP	•••Locating pin	•••Styrpinne		4
10	3342656-0	1	-	-	-	-		•Spring	•Fjäder		4
11	3342652-9	1	-	-	-	-		•Plate	•Platta		4
12	3342649-5	1	-	-	-	-		•Repair kit	•Reparationssats		2
13		-	-	-	-	-	NS	••Ring	••Ring		
14	3342658-6	1	-	-	-	-		••Repair kit	••Reparationssats		3
15		-	-	-	-	-	NS	••Rotor	••Rotor		
16		-	-	-	-	-	NS	••Shaft	••Axel		
17	3342645-3	1	-	-	-	-		•Cap	•Överfall		4
18	3342654-5	1	-	-	-	-		•Ring	•Ring		4
19	3342651-1	1	-	-	-	-		•Sealing kit	•Tätningssats		2
20	3342646-1	1	-	-	-	-		•Valve kit	•Ventilsats		2
21		-	-	-	-	-	NS	•Spring	•Fjäder		
22	3342642-0	1	-	-	-	-		•Repair kit	•Reparationssats		4
23		-	-	-	-	-	NS	••Fitting	••Beslag		
24		-	-	-	-	-	NS	•Seal	•Tätning		
25	3342648-7	1	-	-	-	-		•Repair kit	•Reparationssats		2
26	3342647-9	1	-	-	-	-		•Bearing	•Lager		2

1) Replacement parts included part or whole in new design, referred to in another section of this catalogue. / Ersättande artiklar ingår helt eller delvis i nytt utförande, redovisat i annat avsnitt i denna katalog.

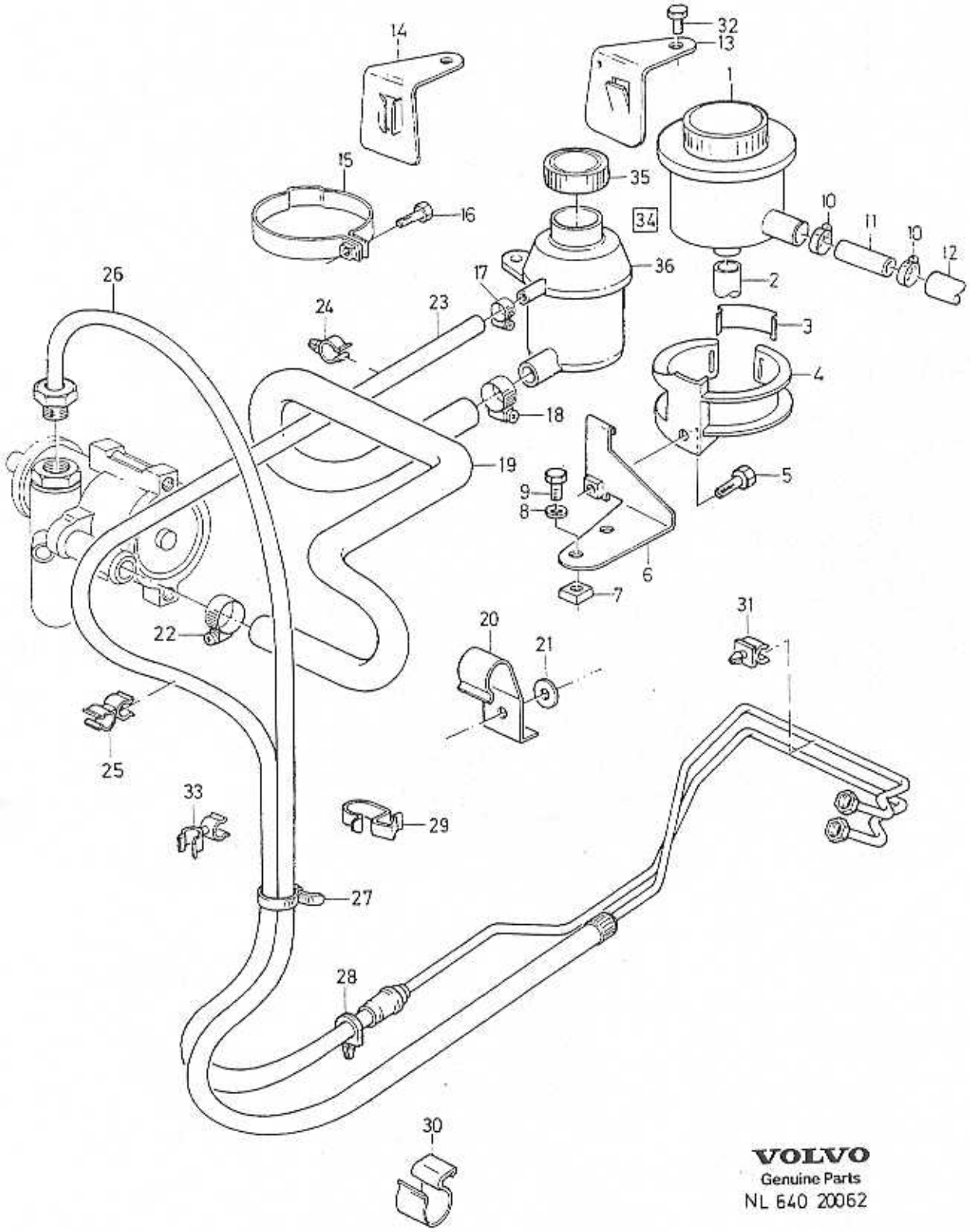

VOLVO
Genuine Parts
NL 640 20062

A	L.H.D, CH 500580-507071
B	L.H.D, CH 507072-
C	R.H.D, CH 500580-507071
D	R.H.D, CH 507072-
E	

HOSES, SERVO STEERING WITHOUT COOLING PIPE

SLANGAR SERVOSTYRNING UTAN KYLRÖR

-1992

Group / Grupp 64

Page / Sida 485

Fig	Part No. / Artikelnummer	Quantity / Antal A	B	C	D	E	PS	Description	Benämning	Notes / Anmärkning	SR
1	*(3414418)*	1	-	1	-	-	SP	Reservoir	Behållare	REPL 1 PCS 3455784-3, 1 PCS 3448425-3.	4
2	3430296-8	1	-	1	-	-		Hose	Slang		2
3	3121041-2	1	-	1	-	-		Clip	Clips		3
4	3414419-6	1	-	1	-	-		Brace	Bygel		3
5	965175-3	1	-	1	-	-		Flange screw	Fläsnskruv		2
6	3433235-3	1	-	1	-	-		Bracket	Konsol		3
7	3120493-6	2	-	2	-	-		Nut plate	Mutterplåt		2
8	960140-2	2	-	2	-	-		Washer	Bricka	(960139)	2
9	3120288-0	2	-	2	-	-		Screw	Skruv		2
10	943474-7	2	-	2	-	-		Hose clamp	Slangklamma		2
11	3432468-1	1	-	1	-	-		Pipe	Fäströr		3
12	3459614-8	1	-	1	-	-		Hose	Slang	(3417684)	3
13	3433770-9	-	1	-	1	-		Bracket	Konsol	CH -531719	3
14	3455784-3	1	1	1	1	-		Bracket	Konsol	(3448886)	3
15	3433935-8	-	1	-	1	-		Brace	Bygel	CH -531719	3
16	946934-7	-	1	-	1	-		Flange screw	Flänsskruv	CH -531719	2
17	947065-9	1	1	1	1	-		Clamp	Klamma		3
18	943473-9	1	1	1	1	-		Hose clamp	Slangklamma		2
19	3433772-5	-	1	-	1	-		Hose	Slang	CH -519481	2
	3462338-9	-	1	-	1	-		Hose	Slang	CH 519482- (3448162)	3
20	3121141-0	1	1	1	1	-		Brace	Bygel		3
21	960148-5	1	1	1	1	-		Washer	Bricka	(3202817)	2
22	943474-7	1	1	1	1	-		Hose clamp	Slangklamma		2
23	3459614-8	-	1	-	-	-		Hose	Slang	CH 507072- (3417684)	3
	3459615-5	-	-	1	1	-		Hose	Slang	(3434715)	3
24	3296198-9	1	1	1	1	-		Clip	Clips		2
25	3120495-1	1	1	1	1	-		Clip	Clips		3
26	3460420-7	1	1	-	-	-		Hose	Slang	(3430013)	3
	3460421-5	-	-	1	1	-		Hose	Slang	(3432266)	3
	(3436965)	-	-	1	1	-	SP	Hose	Slang	A.C REPL 1 PCS 3460423-1, 1 PCS 3120677-4.	3
	3460423-1	-	-	1	1	-		Hose	Slang		3
27	3296923-0	2	2	2	2	-		Clamp	Klämma		2
28	3270448-8	4	4	4	4	-		Clamp	Klämma		3
29	3120677-4	1	1	1	1	-		Clip	Clips		3
30	3923075-0	2	2	2	2	-		Clamping band	Klämband		3
31	3282963-2	3	3	3	3	-		Clip	Clips		3
32	946544-4	3	3	3	3	-		Flange screw	Flänsskruv		2
33	3121557-7	1	1	1	1	-		Clip	Clips		3
34	*(3433769)*	-	1	-	-	-	SP	Reservoir	Behållare	CH -531719 REPL 1 PCS 3448425-3, 1 PCS 3455784-3.	4
	3448425-3	-	1	-	-	-		Reservoir	Behållare	CH 531720-	4
35	3450192-4	1	1	-	-	-		• Cap	• Överfall		3
36		-	-	-	-	-	NS	• Reservoir	• Behållare		

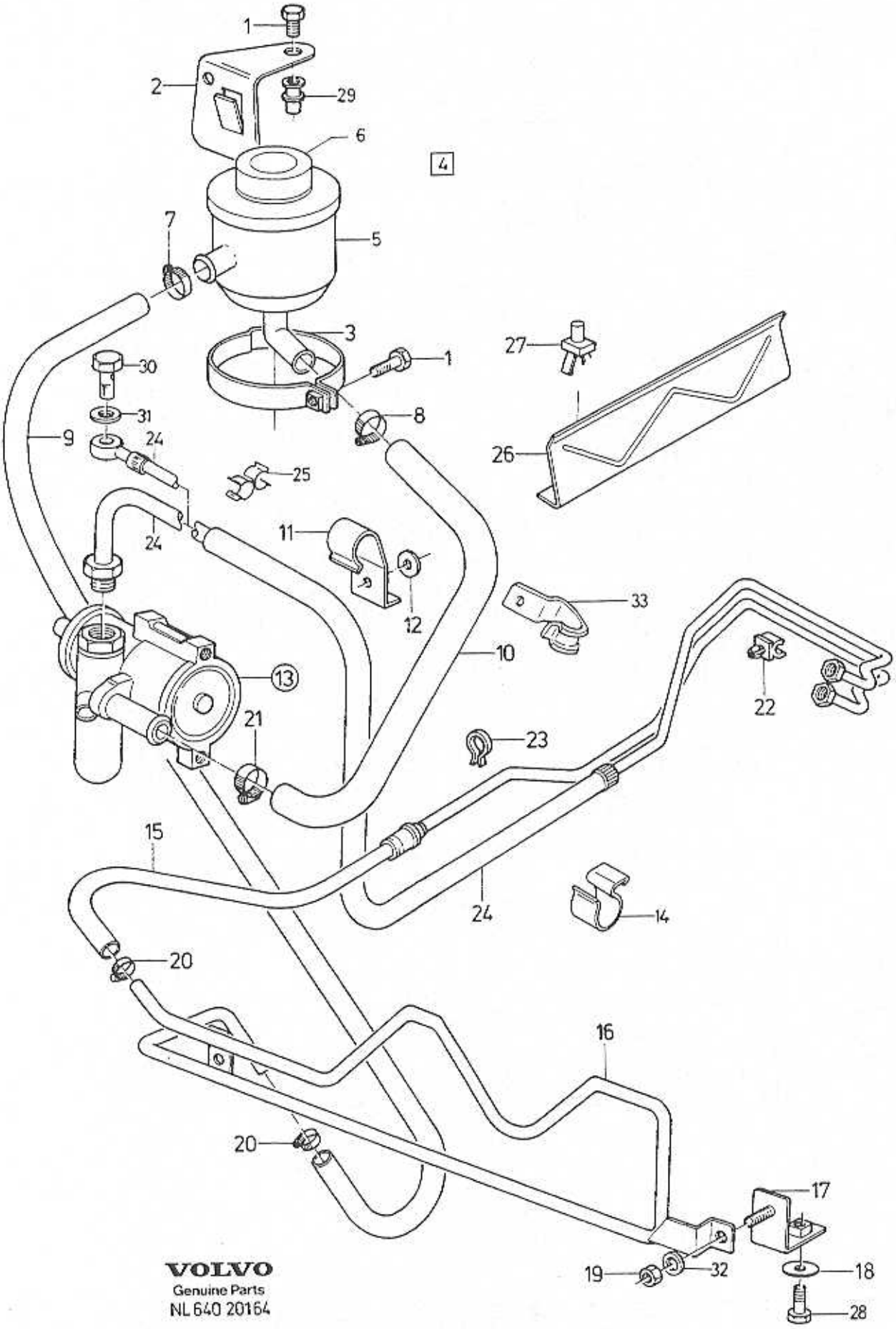

VOLVO
Genuine Parts
NL 640 20164

A	L.H.D, CH -561719
B	L.H.D, CH 561720-
C	R.H.D, CH -561719
D	R.H.D, CH 561720-
E	

HOSES, SERVO STEERING WITH COOLING PIPE

SLANGAR SERVOSTYRNING MED KYLRÖR

-1992, A.C

Group / Grupp 64

Page / Sida 487

Fig	Part No. / Artikelnummer	Quantity / Antal A	B	C	D	E	PS	Description	Benämning	Notes / Anmärkning	SR
1	946934-7	2	-	2	-	-		Flange screw	Flänsskruv		2
	946544-4	-	1	-	1	-		Flange screw	Flänsskruv		2
2	3433770-9	1	-	1	-	-		Bracket	Konsol		3
	3455784-3	-	1	-	1	-		Bracket	Konsol	(3448886)	3
3	3433935-8	1	1	1	1	-		Brace	Bygel		3
4	*(3433769)*	1	-	1	-	-	SP	Reservoir	Behållare	REPL 1 PCS 3448425-3, 1 PCS 3455784-3.	4
	3448425-3	-	1	-	1	-		Reservoir	Behållare		4
5		-	-	-	-	-	NS	• Reservoir	• Behållare		
6	3450192-4	-	1	-	1	-		• Cap	• Överfall		3
7	3120851-5	1	1	1	1	-		Clamp	Klämma		3
8	943473-9	1	1	1	1	-		Hose clamp	Slangklamma		2
9	3434444-0	1	1	1	1	-		Hose	Slang		3
10	3433771-7	1	-	1	-	-		Hose	Slang	CH -519481	3
	3462720-8	1	1	1	1	-		Hose	Slang	CH 519482- (3455418)	3
11	3121141-0	1	1	1	1	-		Brace	Bygel		3
12	960148-5	1	1	1	1	-		Washer	Bricka	(3202817)	2
13		-	-	-	-	-		Pump	Pump	SEE 64 • 483	
14	3923075-0	2	2	2	2	-		Clamping band	Klämband		3
15	3472335-3	1	1	-	-	-		Hose	Slang	(3461341)	3
	3472334-6	-	-	1	1	-		Hose	Slang	(3436969)	3
16	3445902-4	1	1	1	1	-		Pipe	Rör	(3432458)	3
17	3434834-2	2	2	2	2	-		Bracket	Konsol		3
18	3434835-9	2	2	2	2	-		Washer	Bricka		3
19	949874-2	2	2	2	2	-		Flange lock nut	Flänslåsmutter		2
20	943471-3	2	2	2	2	-		Hose clamp	Slangklamma		2
21	943472-1	1	1	1	1	-		Hose clamp	Slangklamma		2
22	3282963-2	3	3	3	3	-		Clip	Clips		3
23	3270448-8	4	4	4	4	-		Clamp	Klämma		3
24	*(3417678)*	1	1	-	-	-	SP	Hose	Slang	REPL 1 PCS 3460422-3, 1 PCS 3120677-4.	3
	(3436965)	-	-	1	1	-	SP	Hose	Slang	REPL 1 PCS 3120677-4, 1 PCS 3460423-1.	3
	3460422-3	1	1	1	1	-		Hose	Slang		3
	3460423-1	1	1	1	1	-		Hose	Slang		3
25	3121014-9	1	1	1	1	-		Clip	Clips		3
26	3433937-4	1	1	1	1	-		Bracket	Konsol		3
27	3121121-2	1	1	1	1	-		Rivet	Nit		3
28	946544-4	2	2	2	2	-		Flange screw	Flänsskruv		2
29	3121040-4	1	1	1	1	-		Blind nut	Blindmutter		3
30	3120601-4	1	1	1	1	-		Bolt	Bult		3
31	947622-7	2	2	2	2	-		Gasket	Packning	(3416371)	2
32	955892-5	2	2	2	2	-		Washer	Bricka		2
33	3120677-4	1	1	1	1	-		Clip	Clips		3

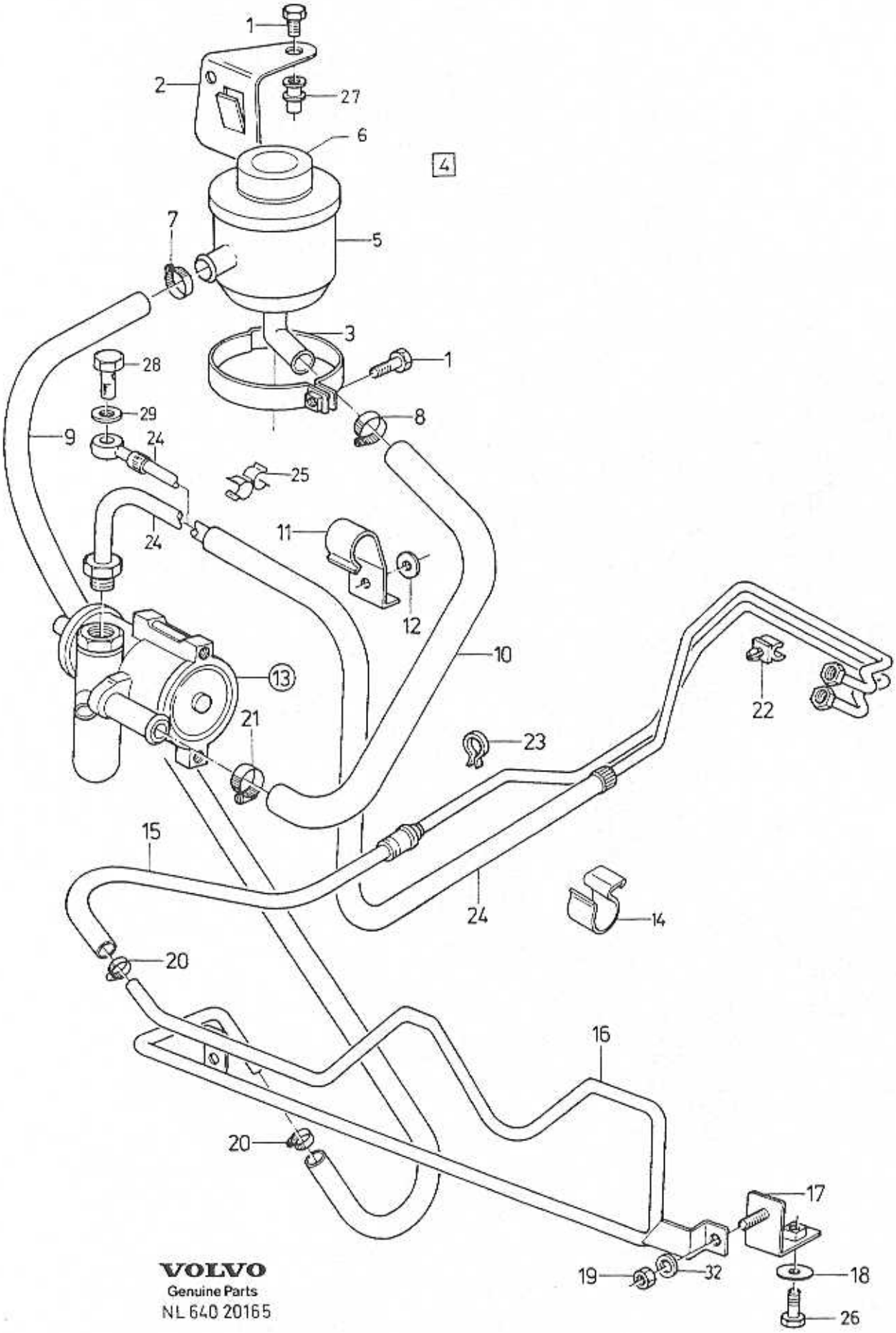

VOLVO
Genuine Parts
NL 640 20165

A	L.H.D. CH -561719
B	L.H.D. CH 561720-
C	R.H.D. CH -561719
D	R.H.D. CH 561720-
E	

HOSES, SERVO STEERING WITH COOLING PIPE

SLANGAR SERVOSTYRNING MED KYLRÖR

-1992, EXC A.C

Group / Grupp 64

Page / Sida 489

Fig	Part No. Artikelnummer	Quantity / Antal A	B	C	D	E	PS	Description	Benämning	Notes Anmärkning	SR
1	946934-7	2	-	2	-	-		Flange screw	Flänsskruv		2
	946544-4	-	1	-	1	-		Flange screw	Flänsskruv		2
2	3433770-9	1	-	1	-	-		Bracket	Konsol		3
	3455784-3	-	1	-	1	-		Bracket	Konsol	(3448886)	3
3	3433935-8	1	1	1	1	-		Brace	Bygel		3
4	*(3433769)*	1	-	1	-	-	SP	Reservoir	Behållare	REPL 1 PCS 3448425-3, 1 PCS 3455784-3.	4
	3448425-3	-	1	-	1	-		Reservoir	Behållare		4
5		-	-	-	-	-	NS	•Reservoir	•Behållare		
6	3450192-4	-	1	-	1	-		•Cap	•Överfall		3
7	3120851-5	1	1	1	1	-		Clamp	Klämma		3
8	943473-9	1	1	1	1	-		Hose clamp	Slangklamma		2
9	3434444-0	1	1	1	1	-		Hose	Slang		3
10	3433772-5	1	-	1	-	-		Hose	Slang	CH -519481	2
	3462338-9	1	1	1	1	-		Hose	Slang	CH 519482- (3448162)	3
11	3121141-0	1	1	1	1	-		Brace	Bygel		3
12	960148-5	1	1	1	1	-		Washer	Bricka	(3202817)	2
13		-	-	-	-	-		Pump	Pump	SEE 64•483	
14	3923075-0	2	2	2	2	-		Clamping band	Klämband		3
15	3472335-3	1	1	-	-	-		Hose	Slang	(3461341)	3
	3472334-6	-	-	1	1	-		Hose	Slang	(3436969)	3
16	3445902-4	1	1	1	1	-		Pipe	Rör	(3432458)	3
17	3434834-2	2	2	2	2	-		Bracket	Konsol		3
18	3434835-9	2	2	2	2	-		Washer	Bricka		3
19	949874-2	2	2	2	2	-		Flange lock nut	Flänslåsmutter		2
20	943471-3	2	2	2	2	-		Hose clamp	Slangklamma		2
21	943472-1	1	1	1	1	-		Hose clamp	Slangklamma		2
22	3282963-2	3	3	3	3	-		Clip	Clips		3
23	3270448-8	4	4	4	4	-		Clamp	Klämma		3
24	3460420-7	1	1	-	-	-		Hose	Slang	(3430013)	3
	3460421-5	-	-	1	1	-		Hose	Slang	(3432266)	3
	(3417678)	1	1	-	-	-	SP	Hose	Slang	REPL 1 PCS 3460422-3, 1 PCS 3120677-4.	3
25	3121014-9	1	1	1	1	-		Clip	Clips		3
26	946544-4	2	2	2	2	-		Flange screw	Flänsskruv		2
27	3121040-4	1	1	1	1	-		Blind nut	Blindmutter		3
28	3120601-4	1	1	1	1	-		Bolt	Bult		3
29	947622-7	2	2	2	2	-		Gasket	Packning	(3416371)	2

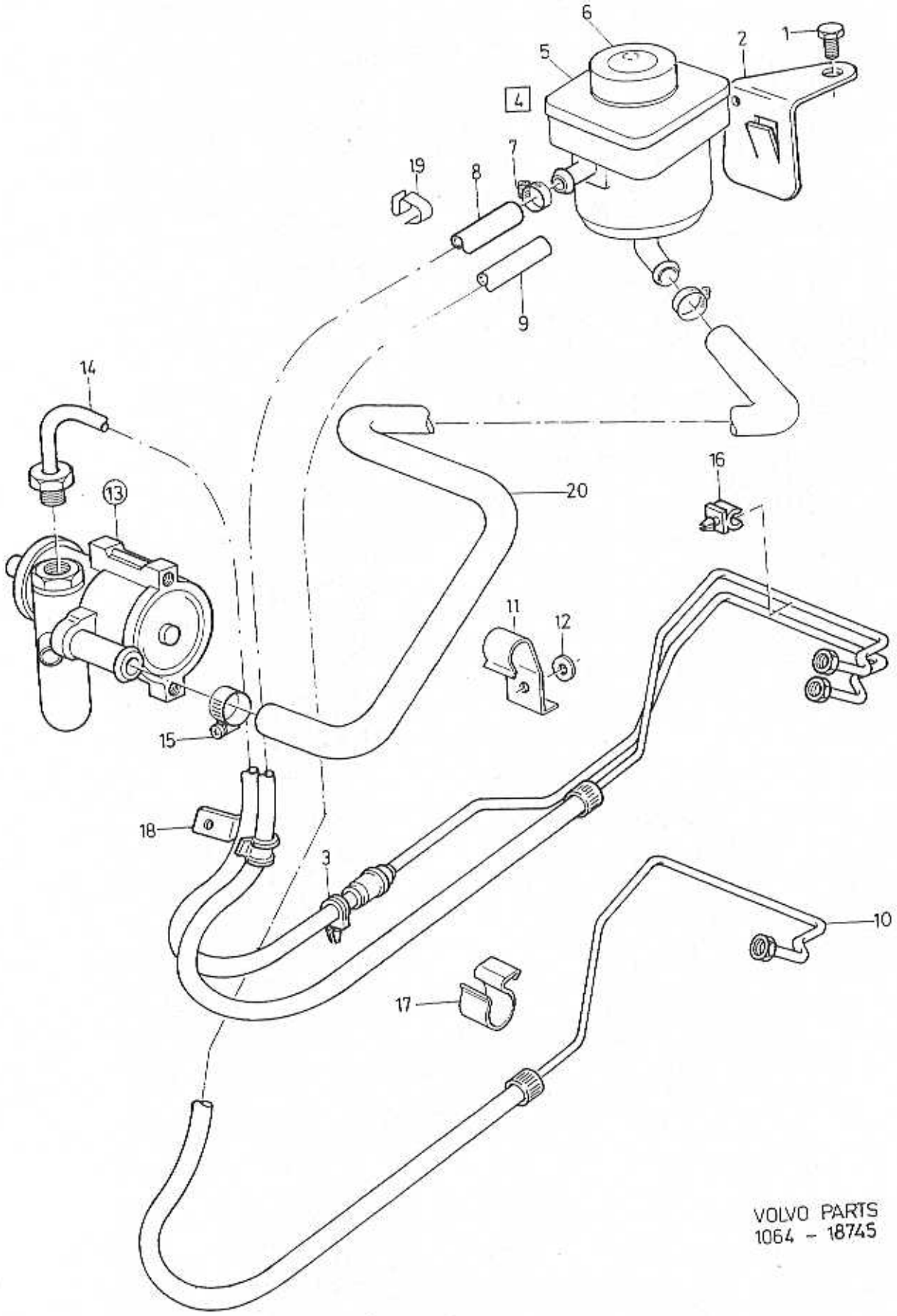

VOLVO PARTS
1064 - 18745

A	L.H.D, CH -587960
B	L.H.D, CH 587961-
C	R.H.D, CH -587960
D	R.H.D, CH 587961-
E	

HOSES, SERVO STEERING — SLANGAR SERVOSTYRNING

1993-, EXC A.C.

Group / Grupp 64

Page / Sida 491

Fig	Part No. / Artikelnummer	Quantity / Antal A	B	C	D	E	PS	Description	Benämning	Notes / Anmärkning	SR
1	946544-4	1	1	1	1	-		Flange screw	Flänsskruv		2
2	3455784-3	1	1	1	1	-		Bracket	Konsol		3
3	3270448-8	5	5	5	5	-		Clamp	Klämma		3
4	3448425-3	1	1	1	1	-		Reservoir	Behållare		4
5		-	-	-	-	-	NS	Reservoir	Behållare		
6	3450192-4	1	1	1	1	-		•Cap	•Överfall		3
7	3120851-5	1	1	1	1	-		Clamp	Klämma		3
8	3459614-8	1	-	-	-	-		Hose	Slang	EXC FT	3
	3465281-8	-	1	-	-	-		Hose	Slang	EXC FT	3
	3459615-5	-	-	1	-	-		Hose	Slang	EXC FT	3
	3465283-4	-	-	-	1	-		Hose	Slang	EXC FT	3
9	3460426-4	1	1	1	1	-		Hose	Slang	FT	3
10	3472335-3	1	1	-	-	-		Hose	Slang	FT (3461341)	3
	3472334-6	-	-	1	1	-		Hose	Slang	FT (3464713)	3
11	3121141-0	1	1	1	1	-		Brace	Bygel		3
12	960148-5	1	1	1	1	-		Washer	Bricka	(3202817)	2
13		-	-	-	-	-		Pump	Pump	SEE 64•483	
14	3460420-7	1	-	-	-	-		Hose	Slang		3
	3465277-6	-	1	-	-	-		Hose	Slang		3
	3460421-5	-	-	1	-	-		Hose	Slang		3
	3465279-2	-	-	-	1	-		Hose	Slang		3
15	943474-7	2	2	2	2	-		Hose clamp	Slangklamma		2
16	3923601-3	3	3	3	3	-		Clip	Clips		3
17	3923075-0	2	2	2	2	-		Clamping band	Klämband		3
18	3120677-4	1	1	1	1	-		Clip	Clips		3
19	3272742-2	1	1	1	1	-		Hose clamp	Slangklamma		3
20	3462338-9	1	1	1	1	-		Hose	Slang		3

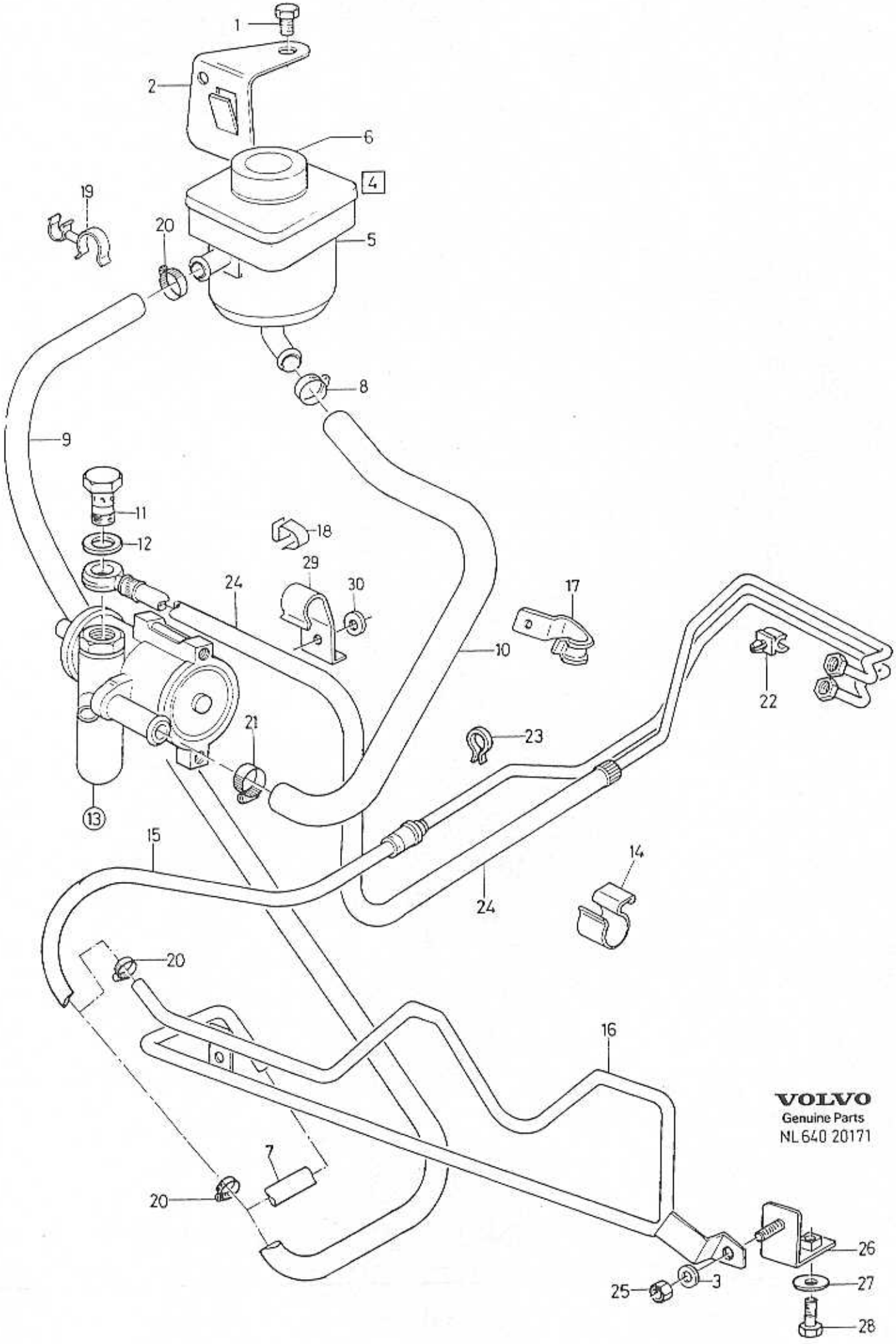
1
2
6
4
19
20
5
8
9
11
12
18
29
30
24
17
10
22
21
23
13
15
14
24
20
16
7
20
26
27
25
3
28
VOLVO
Genuine Parts
NL 640 20171

A	L.H.D, FT
B	L.H.D, EXC FT
C	R.H.D, FT
D	R.H.D, EXC FT
E	

HOSES, SERVO STEERING — SLANGAR SERVOSTYRNING

1993-, A.C.

Group / Grupp 64

Page / Sida 493

Fig	Part No. / Artikelnummer	Quantity / Antal A	B	C	D	E	PS	Description	Benämning	Notes / Anmärkning	SR
1	946544-4	1	1	1	1	-		Flange screw	Flänsskruv		2
2	3455783-5	1	1	1	1	-		Sensor	Givare		3
3	955892-5	2	2	2	2	-		Washer	Bricka		2
4	3448425-3	1	1	1	1	-		Reservoir	Behållare		4
5		-	-	-	-	-	NS	• Reservoir	• Behållare		
6	3450192-4	1	1	1	1	-		• Cap	• Överfall		3
7	3462755-4	1	-	1	-	-		Hose	Slang		3
8	943474-7	2	2	2	2	-		Hose clamp	Slangklamma		2
9	3460426-4	1	1	1	1	-		Hose	Slang		3
10	3462720-8	1	1	1	1	-		Hose	Slang		3
11	3120601-4	1	1	1	1	-		Bolt	Bult		3
12	947622-7	2	2	2	2	-		Gasket	Packning	(3416371)	2
13		-	-	-	-	-		Pump	Pump	SEE 64•483	
14	3923075-0	2	2	2	2	-		Clamping band	Klämband		3
15	3472335-3	1	1	-	-	-		Hose	Slang	(3461341)	3
	3472335-3	1	1	-	-	-		Hose	Slang	CH 586300-587960	3
	3465282-6	1	1	-	-	-		Hose	Slang	CH 587961-	3
	3472334-6	-	-	1	1	-		Hose	Slang	(3464713)	3
	3472334-6	-	-	1	1	-		Hose	Slang	CH 586300-587960	3
	3465284-2	-	-	1	1	-		Hose	Slang	CH 587961-	3
16	3460428-0	1	-	1	-	-		Pipe	Rör		3
17	3120677-4	1	1	1	1	-		Clip	Clips		3
18	3272742-2	1	1	1	1	-		Hose clamp	Slangklamma		3
19	3923283-0	1	1	1	1	-		Clip	Clips		3
20	943471-3	4	1	4	1	-		Hose clamp	Slangklamma		2
21	943474-7	-	1	-	1	-		Hose clamp	Slangklamma		2
22	3923601-3	5	5	5	5	-		Clip	Clips		3
23	3270448-8	3	5	3	5	-		Clamp	Klämma		3
24	3460422-3	1	1	-	-	-		Hose	Slang		3
	3465278-4	1	1	1	1	-		Hose	Slang		3
	3460423-1	-	-	1	1	-		Hose	Slang		3
	3465280-0	1	1	1	1	-		Hose	Slang		3
25	949874-2	2	-	2	-	-		Flange lock nut	Flänslåsmutter		2
26	3434834-2	2	-	2	-	-		Bracket	Konsol		3
27	3434835-9	2	-	2	-	-		Washer	Bricka		3
28	946544-4	1	-	1	-	-		Flange screw	Flänsskruv		2
29	3121141-0	1	1	1	1	-		Brace	Bygel		3
30	960148-5	1	1	1	1	-		Washer	Bricka		2

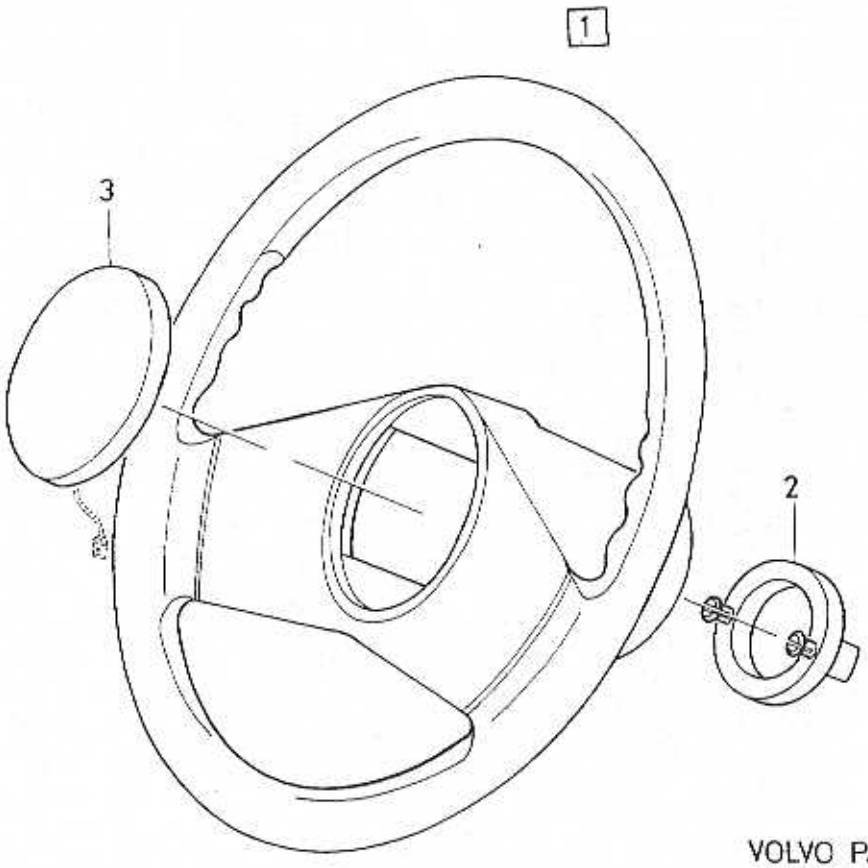

VOLVO PARTS
1064 18106

A		STEERING WHEEL RATT	Group Grupp 64
B			
C			Page Sida 495
D			
E			

Fig	Part No. Artikelnummer	Quantity / Antal A	B	C	D	E	PS	Description	Benämning	Notes Anmärkning	SR
1	3414880-9	1	-	-	-	-		Steering wheel grey	Ratt grå		4
	3434449-9	1	-	-	-	-		Steering wheel black	Ratt svart		4
	3434451-5	1	-	-	-	-		Steering wheel black leather	Ratt svart läder		4
		-	-	-	-	-		Steering wheel SRS	Ratt SRS	SEE 88-673	
2	3342872-3	1	-	-	-	-		•Companion flange	•Medbringare		2
3	3414879-1	1	-	-	-	-		Horn button grey	Signalknapp grå		4
	3434450-7	1	-	-	-	-		Horn button black	Signalknapp svart		3

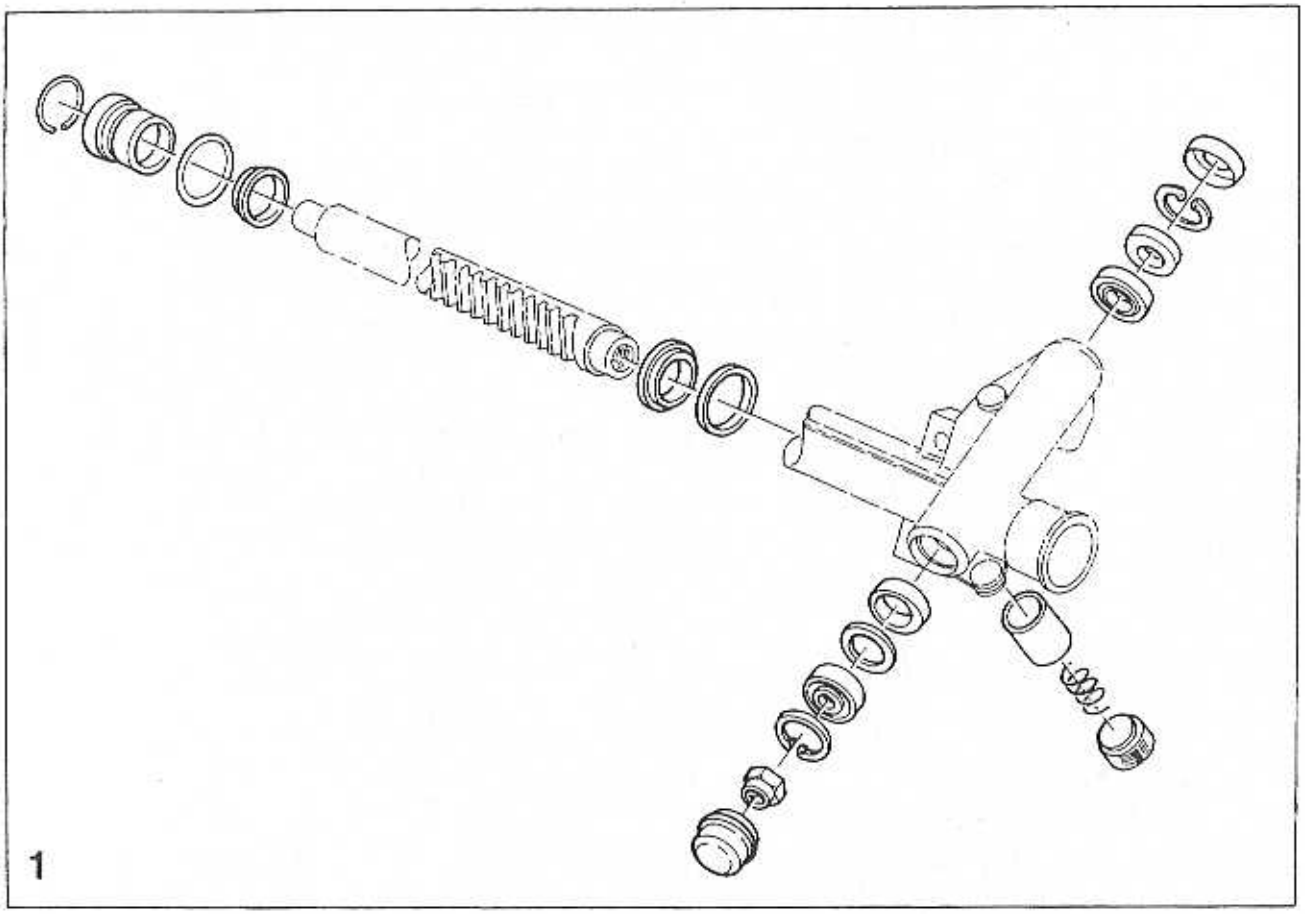
1

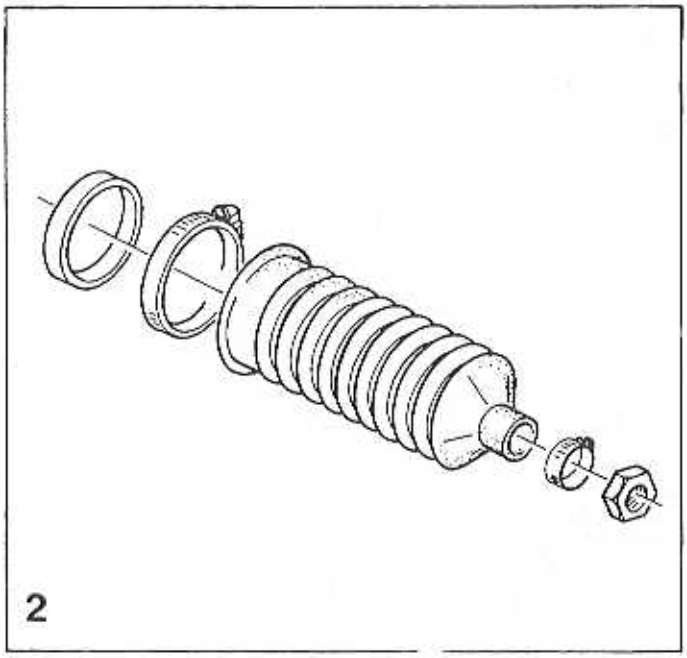
2

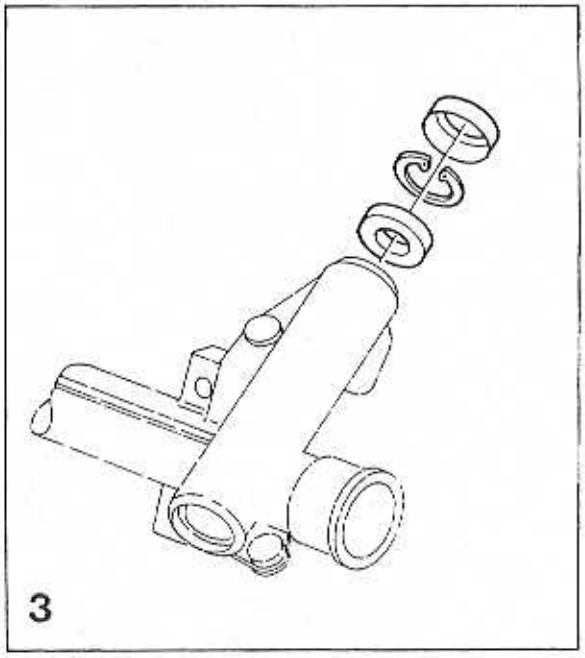
3

A B C D E		STEERING GEAR REPAIR KITS STYRVÄXEL REPARATIONSSATS	Group Grupp 64
		P.S.	Page Sida 497

Fig	Part No. Artikelnummer	Quantity / Antal A	B	C	D	E	PS	Description	Benämning	Notes Anmärkning	SR
1	3345069-3	1	-	-	-	-		Repair kit	Reparationssats	(3342892)	3
2	3342893-9	1	-	-	-	-		Repair kit	Reparationssats		2
3	3342894-7	1	-	-	-	-		Repair kit	Reparationssats		2

REAR SUSPENSION / BAKHJULSUPPHÄNGNING

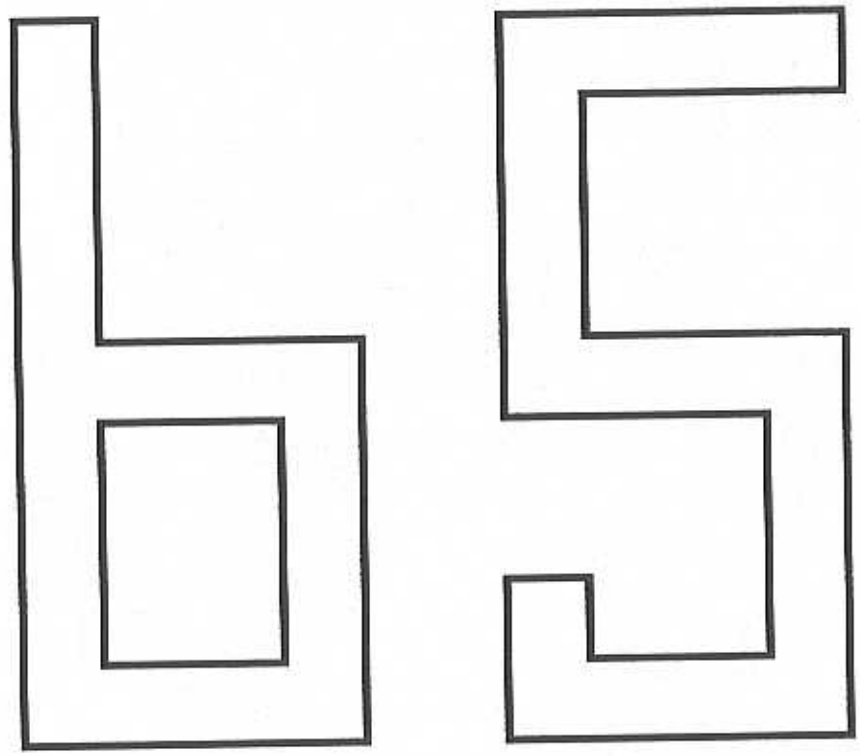

A B C D E		SUB GROUP REAR SUSPENSION	UNDERGRUPP BAKHJULSUPPHÄNGNING	Group Grupp 65 Page Sida 499

Fig	Part No. Artikelnummer	Quantity / Antal					PS	Description	Benämning	Notes Anmärkning	SR
		A	B	C	D	E					
		-	-	-	-	-		Rear suspension	Bakaxelupphängning	SEE 65-501	

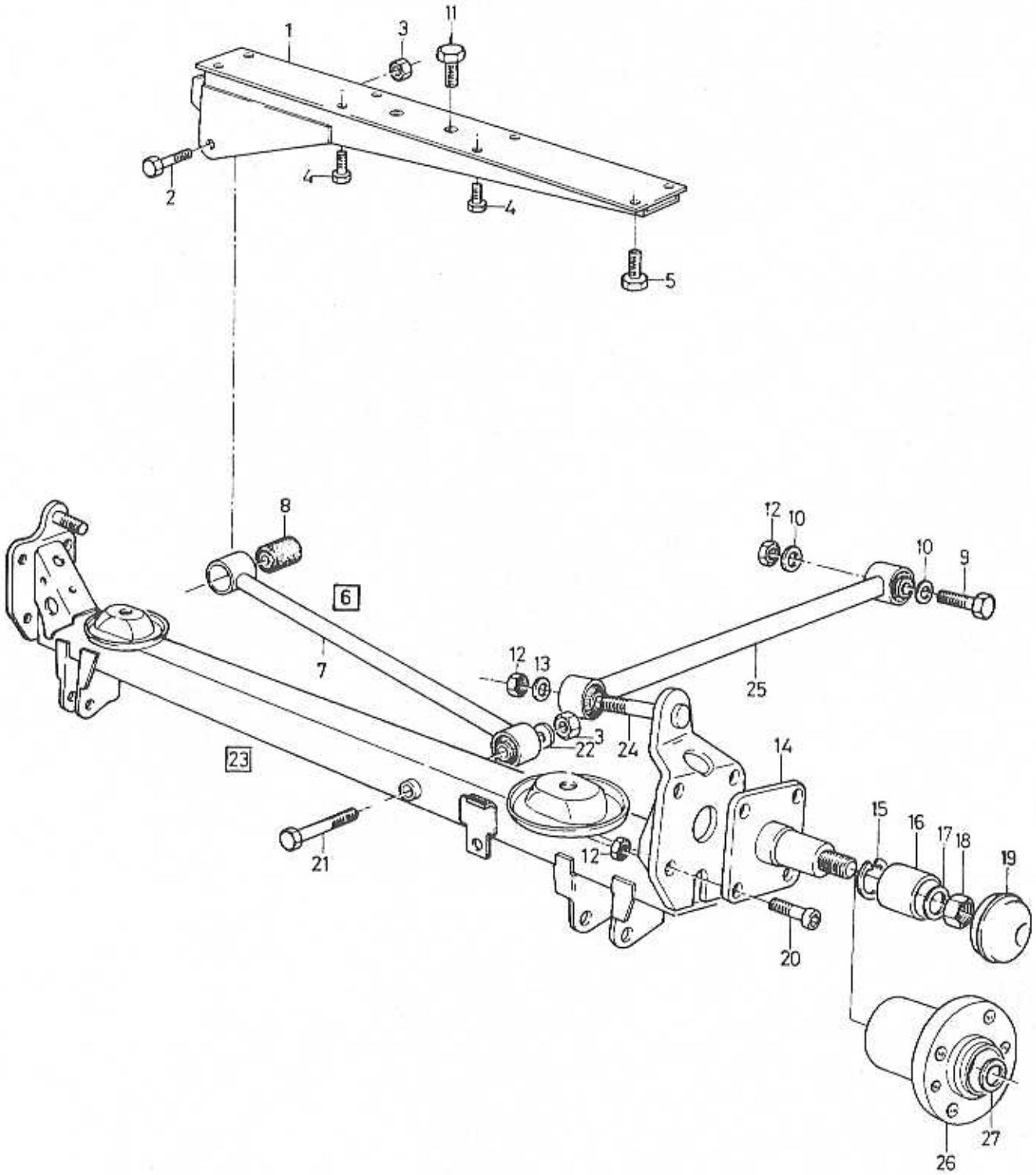

VOLVO PARTS
1065 18616

A
B
C
D
E

REAR SUSPENSION — BAKAXELUPPHÄNGNING

Group / Grupp 65

Page / Sida 501

Fig	Part No. / Artikelnummer	Quantity / Antal A	B	C	D	E	PS	Description	Benämning	Notes / Anmärkning	SR
1	3422339-6	1	-	-	-	-		Bracket	Konsol	(3454025)	3
2	3123086-5	1	-	-	-	-		Screw	Skruv		2
3	946810-9	2	-	-	-	-		Lock nut	Låsmutter		2
4	3121792-0	4	-	-	-	-		Screw	Skruv		2
5	3121864-7	4	-	-	-	-		Screw	Skruv	(3121791)	2
6	3419865-5	1	-	-	-	-		Panhard rod	Panhardstag	(3344775)	5
							NS	Panhard rod	Panhardstag	(3467024)	
8	3461788-6	2	-	-	-	-		• Bushing	• Bussning	(3411807)	3
9	970953-6	2	-	-	-	-		Screw	Skruv	(955323)	2
10	3270326-6	4	-	-	-	-		Washer	Bricka	CH -551258	2
11	3121662-5	2	-	-	-	-		Bolt	Bult		3
12	971089-8	X	-	-	-	-		Lock nut	Låsmutter	(963107)	2
13	960148-5	2	-	-	-	-		Washer	Bricka		2
14	3413185-4	2	-	-	-	-		Shaft	Axel		3
	3432595-1	2	-	-	-	-		Shaft	Axel	ABS	3
15	914532-7	2	-	-	-	-		Retaining ring	Spårring		2
16	3411886-9	2	-	-	-	-		Ball bearing	Kullager		2
17	3121651-8	2	-	-	-	-		Washer	Bricka	(3122178)	2
18	3120150-2	2	-	-	-	-		Lock nut	Låsmutter		1
19	3411904-0	2	-	-	-	-		Hub cap	Navkapsel		2
20	959240-3	8	-	-	-	-		Hex. socket screw	Insexskruv		2
21	3123085-7	1	-	-	-	-		Screw	Skruv		2
22	3122231-8	1	-	-	-	-		Washer	Bricka		2
23	3451708-6	1	-	-	-	-		Rear axle	Bakaxel	(3447391)	5
24	3122177-3	2	-	-	-	-		• Bolt	• Bult		3
25	3419861-4	2	-	-	-	-		Torque rod	Momentstag		4
	3441235-3	2	-	-	-	-		Torque rod	Momentstag	ABS (3434381)	3
☆ 26	3472719-8	2	-	-	-	-		Hub with bearing	Nav med lager	(3468261)(3450524)	3
27	3121651-8	2	-	-	-	-		Washer	Bricka		2

SPRINGS AND WHEELS / FJÄDRING OCH HJUL

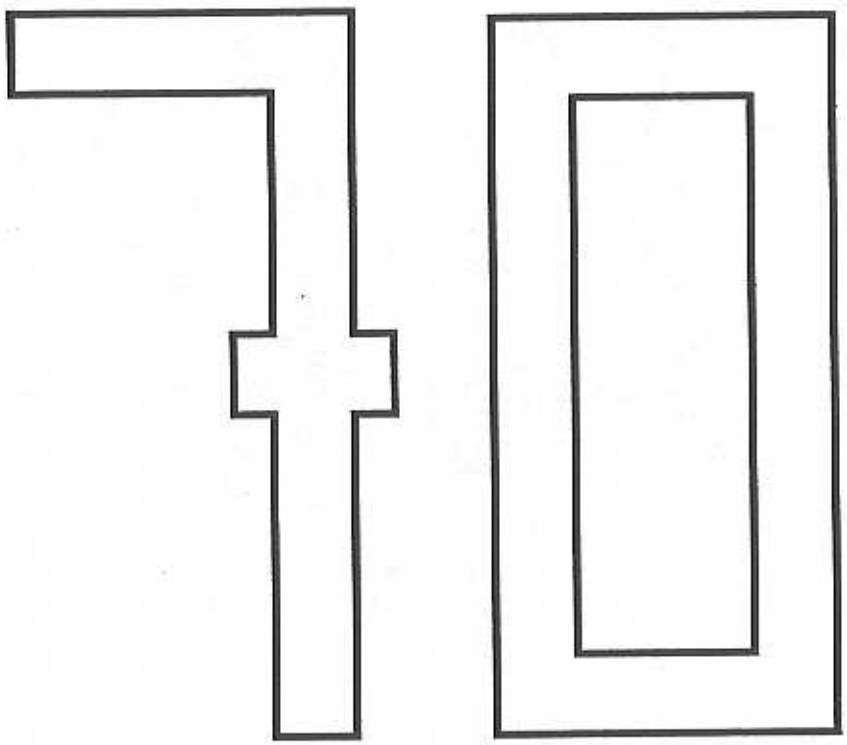

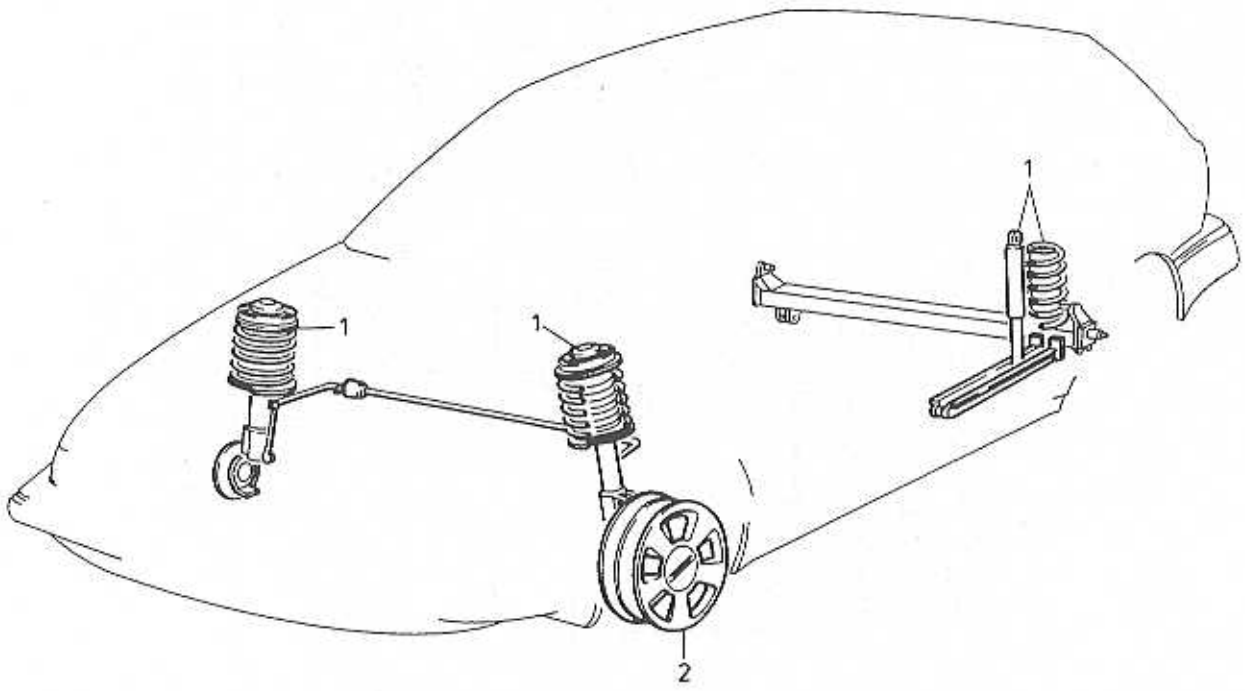

VOLVO PARTS
1070 18129

GROUP INDEX
SPRINGS AND WHEELS

GRUPP INDEX
FJÄDRING OCH HJUL

Group
Grupp
70

Page
Sida
505

Fig	Description	Benämning	Notes Anmärkning
	SUB GROUP 72	**UNDERGRUPP 72**	
1	Suspension	Fjädring	SEE 72 • 507
	SUB GROUP 77	**UNDERGRUPP 77**	
2	Wheel	Hjul	SEE 77 • 515

SUSPENSION / FJÄDRING

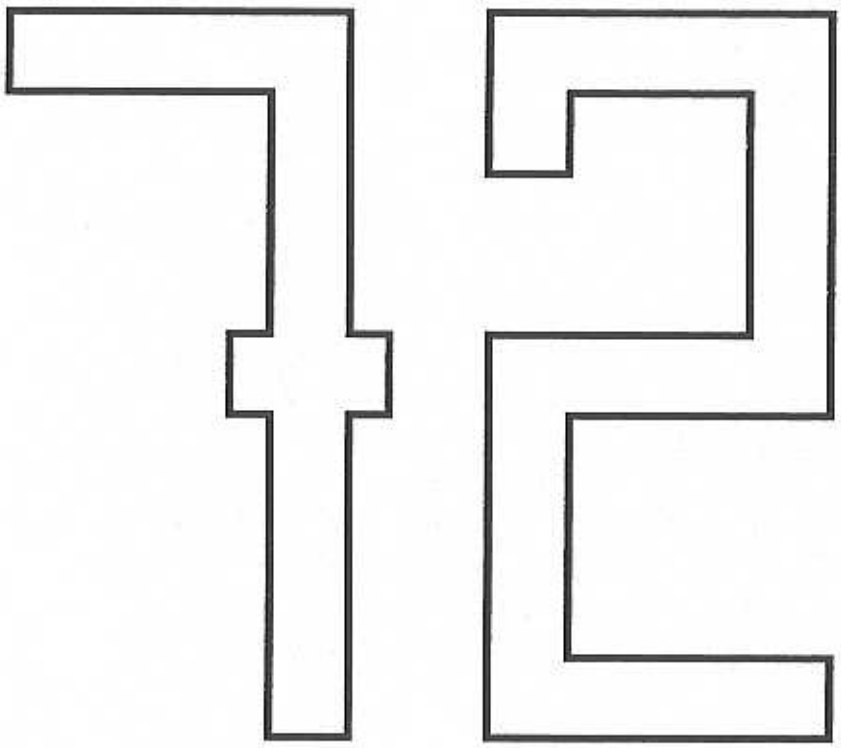

A		SUB GROUP SUSPENSION	UNDERGRUPP FJÄDRING	Group Grupp 72
B				
C				Page Sida 507
D				
E				

Fig	Part No. Artikelnummer	Quantity / Antal					P S	Description	Benämning	Notes Anmärkning	S R
		A	B	C	D	E					
		-	-	-	-	-		Front suspension	Framfjädring	SEE 72 • 509	
		-	-	-	-	-		Shock absorbaer and spring ...	Stötdämpare och fjäder	SEE 72 • 511	
		-	-	-	-	-		Rear suspension	Bakfjädring	SEE 72 • 513	

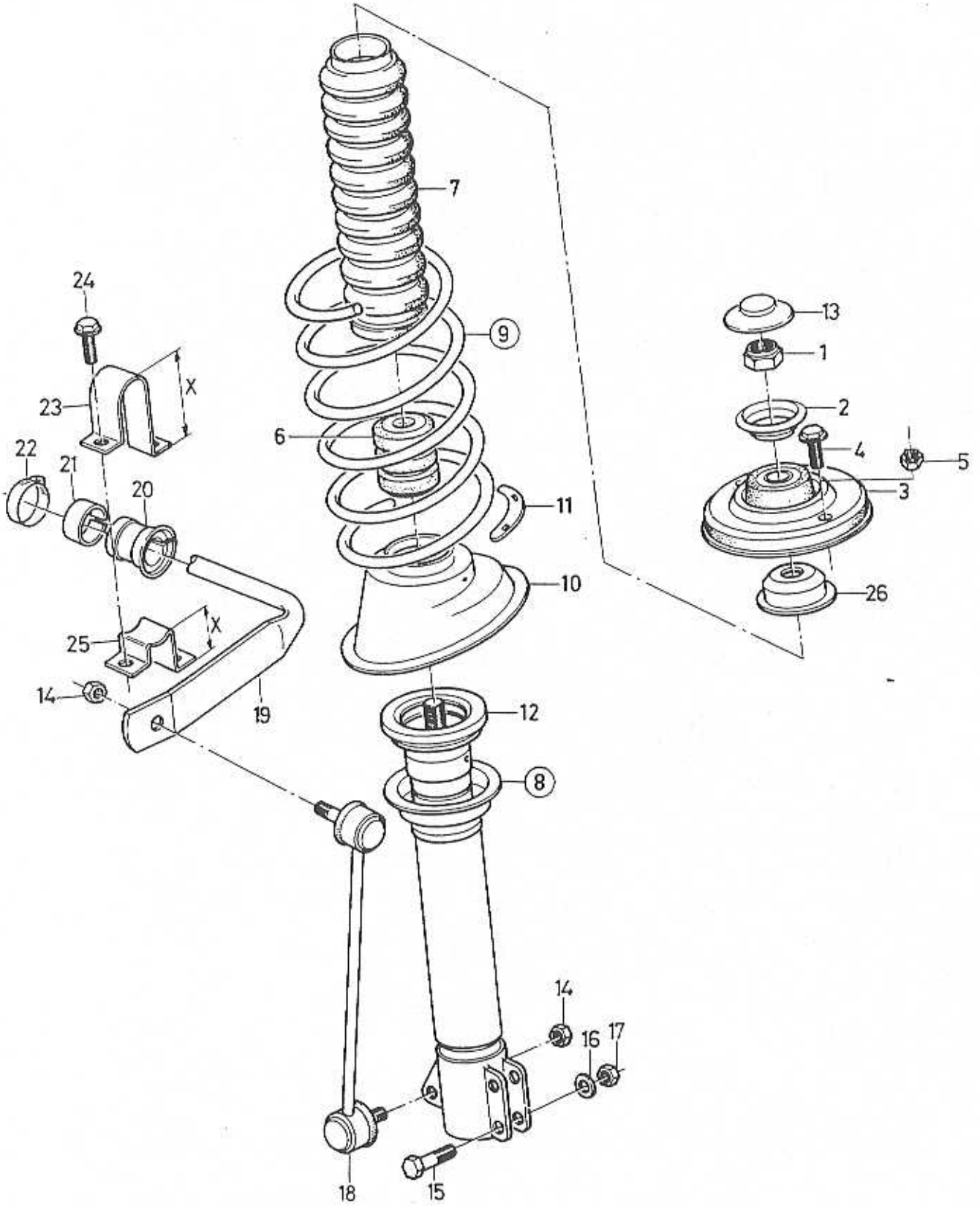

VOLVO PARTS
1072 18835

FRONT SUSPENSION FRAMFJÄDRING

Group Grupp 72

Page Sida 509

Fig	Part No. Artikelnummer	Quantity / Antal A	B	C	D	E	PS	Description	Benämning	Notes Anmärkning	SR
1	945542-9	1	-	-	-	-		Lock nut	Låsmutter		2
2	3410711-0	2	-	-	-	-		Washer	Bricka		3
3	*(3467520)*	1	-	-	-	-	SP	Mounting block, l.h.	Block, v	CH -587880 REPL 1 PCS 3472743-8, 1 PCS 948645-7. (3430103)	3
	3472743-8	1	-	-	-	-		Mounting block, l.h.	Block, v	CH 587881-	3
	(3467521)	1	-	-	-	-	SP	Mounting block, r.h.	Block, h	CH 587880- REPL 1 PCS 3472744-6, 1 PCS 948645-7. (3430102)	3
	3472744-6	1	-	-	-	-		Mounting block, r.h.	Block, h	CH 587881-	3
4	3120567-7	4	-	-	-	-		Bolt	Bult	CH -587880	2
5	948645-7	4	-	-	-	-		Flange lock nut	Flänsläsmutter	CH 587881-	2
6	3411055-1	2	-	-	-	-		Bump stop	Bomningsanslag	CH -520381	3
	3445295-3	2	-	-	-	-		Bump stop	Bomningsanslag	CH 520382-	3
7	3410738-3	2	-	-	-	-		Bellows	Bälg		3
8		-	-	-	-	-		Shock absorber	Stötdämpare		
		-	-	-	-	-		·L.H.	·L.H.	SEE 72·511	
		-	-	-	-	-		·R.H.	·R.H.	SEE 72·511	
9		-	-	-	-	-		Spring	Fjäder		
		-	-	-	-	-		·L.H.	·L.H.	SEE 72·511	
		-	-	-	-	-		·R.H.	·R.H.	SEE 72·511	
10	3410417-4	2	-	-	-	-		Spring seat	Fjädersäte		3
11	3410739-1	2	-	-	-	-		Plate	Platta		3
12	3411070-0	2	-	-	-	-		Bearing	Lager		2
13	3411699-6	2	-	-	-	-		Cap	Överfall		2
14	971089-8	4	-	-	-	-		Lock nut	Låsmutter	(963107)	2
15	3123082-4	4	-	-	-	-		Screw	Skruv	(3120532)	2
16	955897-4	4	-	-	-	-		Washer	Bricka		2
17	971084-9	4	-	-	-	-		Lock nut	Låsmutter		4
18	3467713-8	1	-	-	-	-		Stay, l.h.	Stag, v	(3416129)	3
	3467714-6	1	-	-	-	-		Stay, r.h.	Stag, h	(3416130)	3
19	3432892-2	1	-	-	-	-		Anti-roll bar	Krängningshämmare	CH-506185	4
	(3416960)	1	-	-	-	-	SP	Anti-roll bar	Krängningshämmare	CH 506186-540427 REPL 1 PCS 3458528-1, 2 PCS 3450760-8, 2 PCS 3450759-0.	4
	3458528-1	1	-	-	-	-		Anti-roll bar	Krängningshämmare	(3452463) CH 540428-549000	1
	3458528-1	1	-	-	-	-		Anti-roll bar	Krängningshämmare	(3452464) 1990-	1
20	3432660-3	2	-	-	-	-		Rubber cushion	Gummikudde	1987	3
	3432811-2	2	-	-	-	-		Rubber cushion	Gummikudde	1988-	3
21	3432662-9	2	-	-	-	-		Bushing	Bussning		3
22	3283236-2	2	-	-	-	-		Clamp	Klämma		6
23	3417145-4	2	-	-	-	-		Brace	Bygel	X=85mm. CH -540427	3
	3450759-0	2	-	-	-	-		Brace	Bygel	X=75mm. CH 540428-	3
24	946173-2	4	-	-	-	-		Flange screw	Flänsskruv		2
25	3417146-2	2	-	-	-	-		Bracket	Konsol	X=50mm. CH -540427	4
	3450760-8	2	-	-	-	-		Bracket	Konsol	X=40mm. CH 540428-	4
26	3410709-4	2	-	-	-	-		Cover	Huv		3

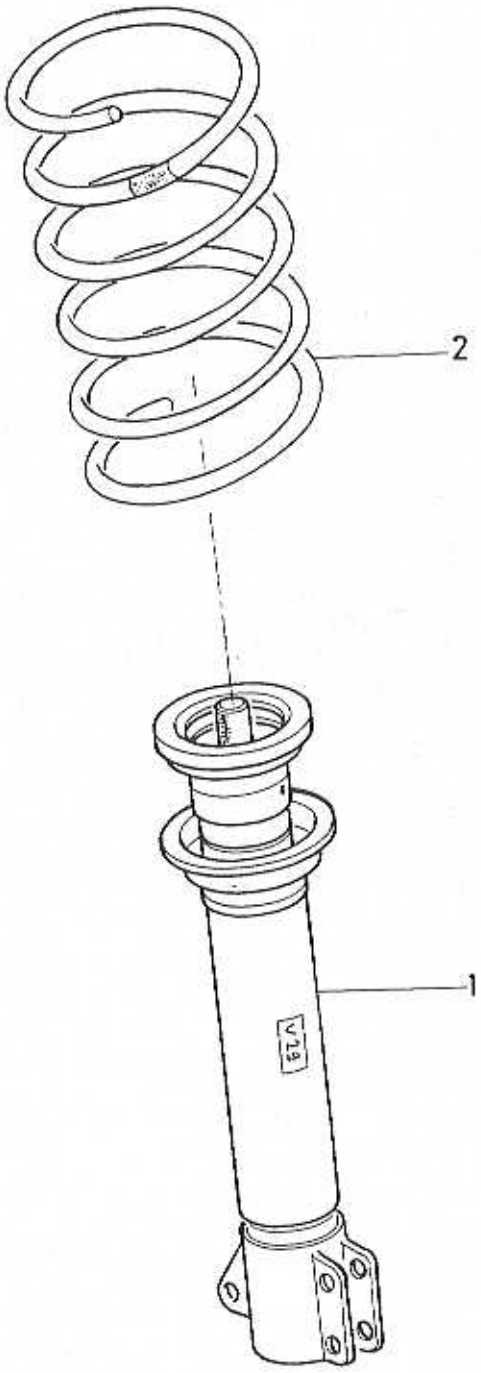

VOLVO PARTS
1072 18531

A	L.H.
B	R.H.
C	
D	
E	

SHOCK ABSORBAER AND SPRING STÖTDÄMPARE OCH FJÄDER

Group Grupp 72

Page Sida 511

Fig	Part No. Artikelnummer	Quantity / Antal A	B	C	D	E	PS	Description	Benämning	Notes Anmärkning	SR
1	*(3446880)*	2	2	-	-	-	SP	Shock absorber	Stötdämpare	V77 L.H. REPL 1 PCS 3446898-3. R.H. REPL 1 PCS 3446910-6.	1
	3410215-2	2	2	-	-	-		Shock absorber	Stötdämpare	V29, B18E. CH -520381	1
	(3434952)	2	2	-	-	-	SP	Shock absorber	Stötdämpare	V29 L.H REPL 1 PCS 3446898-3. R.H. REPL 1 PCS 3446910-6.	1
	3446898-3	1	-	-	-	-		Shock absorber, l.h.	Stötdämpare, v	(3448191) V42, V78	1
	(3448192)	-	1	-	-	-	SP	Shock absorber, r.h.	Stötdämpare, h	V42	1
	3446910-6	-	1	-	-	-		Shock absorber, r.h.	Stötdämpare, h	V78	1
	3446910-6	-	1	-	-	-		Shock absorber, r.h.	Stötdämpare, h	(3436689) V29	1
2	3430963-3	2	2	-	-	-		Spring without colour marking	Fjäder utan färgmärkning		3
	3436036-2	2	2	-	-	-		Spring blue	Fjäder blå		3
	3451455-4	2	2	-	-	-		Spring green	Fjäder grön		3
	3451456-2	2	2	-	-	-		Spring yellow	Fjäder gul		3

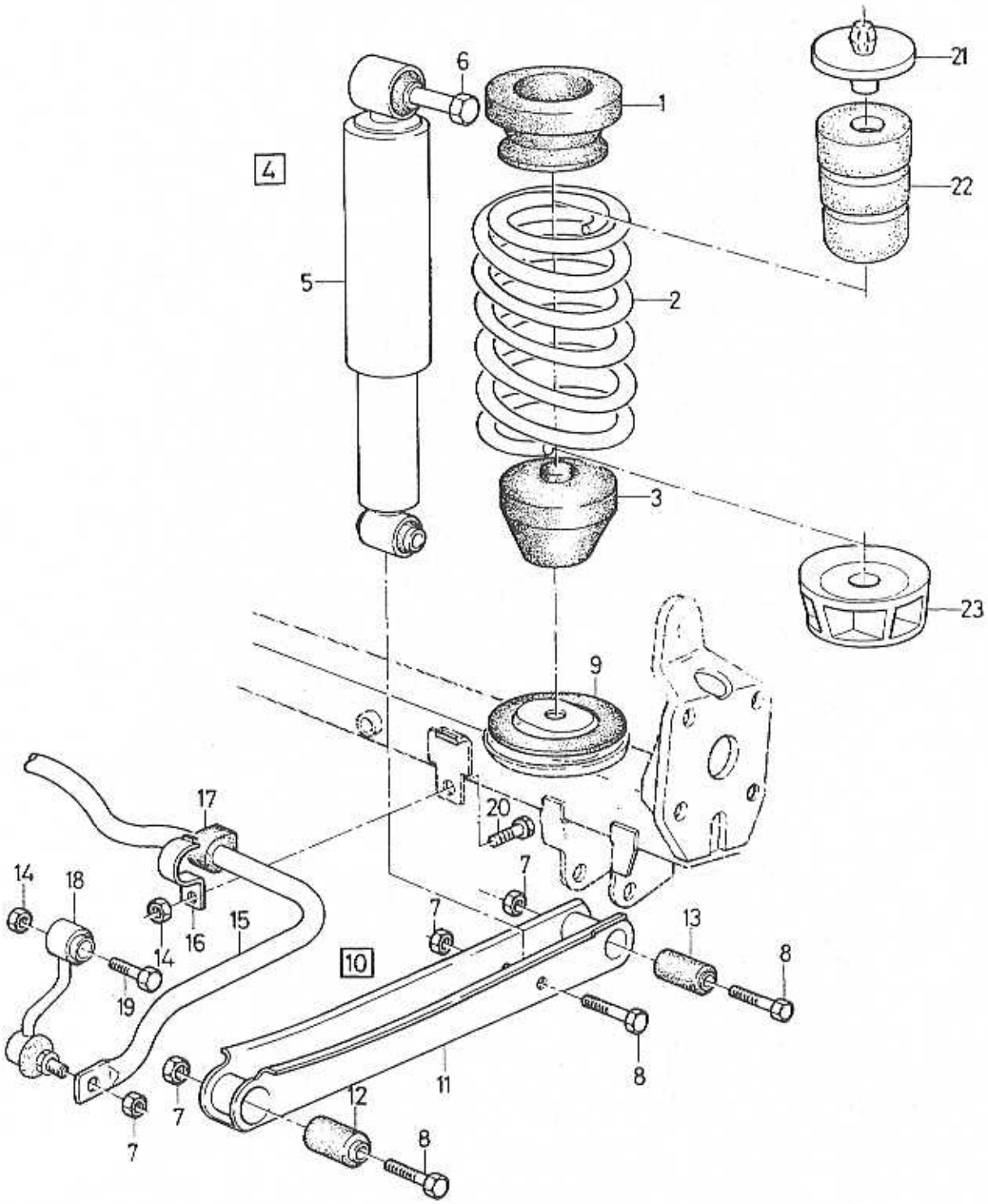

VOLVO PARTS
1072 18653

A
B
C
D
E

REAR SUSPENSION — BAKFJÄDRING

Group / Grupp 72

Page / Sida 513

Fig	Part No. / Artikelnummer	Quantity / Antal A	B	C	D	E	PS	Description	Benämning	Notes / Anmärkning	SR
1	3417416-9	2	-	-	-	-		Rubber spacer	Gummimellanlägg	CH -574644	2
2	3430788-4	2	-	-	-	-		Rear spring without colour marking	Bakfjäder utan färgmärkning		3
	3418057-0	2	-	-	-	-		Rear spring yellow	Bakfjäder gul		3
3	3411885-1	2	-	-	-	-		Bump rubber	Bumpgummi	CH -567599	2
4	3344034-8	2	-	-	-	-		Shock absorber kit	Stötdämparsats	CH -519900	1
	3344938-0	2	-	-	-	-		Shock absorber kit	Stötdämparsats	CH 519901-586299	1
	3345209-5	2	-	-	-	-		Shock absorber kit	Stötdämparsats	1994-	1
5		-	-	-	-	-	NS	• Shock absorber	• Stötdämpare		
6	965222-3	1	-	-	-	-		• Flange screw	• Flänsskruv	(955325)	2
7	971089-8	1	-	-	-	-		• Lock nut	• Låsmutter		2
8	973246-2	1	-	-	-	-		• Screw	• Skruv	(949366)	2
9	3410756-5	2	-	-	-	-		Rubber spacer	Gummimellanlägg		2
10	3419863-0	2	-	-	-	-		Support arm	Bärarm		4
11		-	-	-	-	-	NS	• Support arm	• Bärarm		
12	3411804-2	2	-	-	-	-		• Bushing	• Bussning		2
13	3411805-9	2	-	-	-	-		• Bushing	• Bussning		2
14	948645-7	4	-	-	-	-		Flange lock nut	Flänslåsmutter		2
15	3451222-8	1	-	-	-	-		Anti-roll bar	Krängningshämmare	(3432012)	4
16	3432010-1	2	-	-	-	-		Brace	Bygel		3
17	3432009-3	2	-	-	-	-		Rubber cushion	Gummikudde		3
18	3434868-0	2	-	-	-	-		Bar	Bom		3
19	948217-5	2	-	-	-	-		Flange screw	Flänsskruv		2
20	945444-8	2	-	-	-	-		Flange screw	Flänsskruv		2
21	3445927-1	2	-	-	-	-		Retainer	Hållare	CH 567600-574644	3
22	3457708-0	2	-	-	-	-		Bump rubber	Bumpgummi	(3445926) CH -574644	2
	3458573-7	1	-	-	-	-		Bump rubber	Bumpgummi	CH 574645-	2
23	3445928-9	2	-	-	-	-		Support	Stöd	CH 567600-	3

WHEEL / HJUL

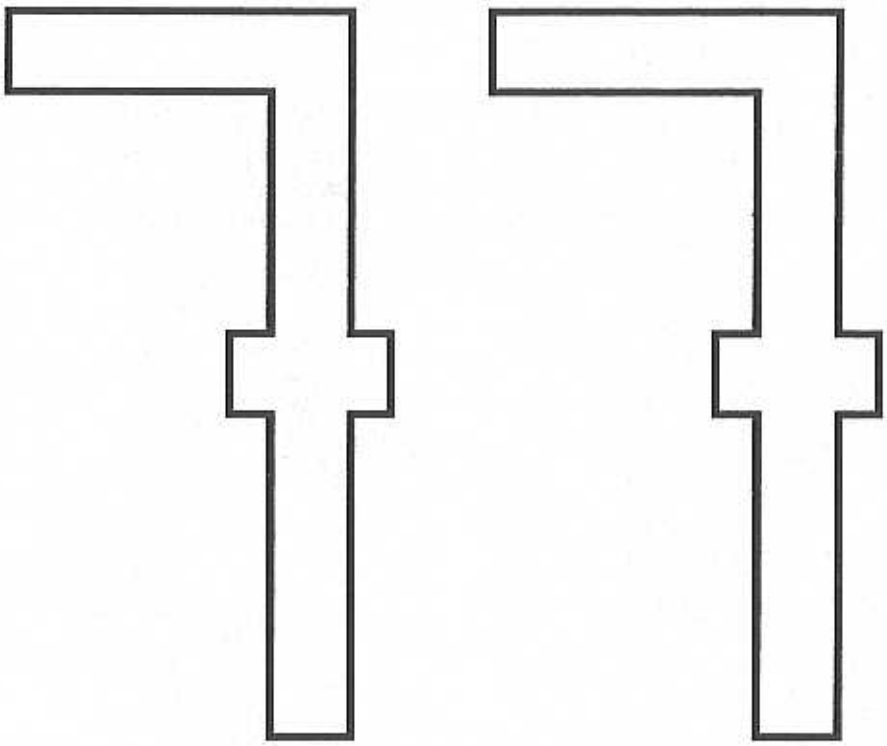

A B C D E		SUB GROUP WHEEL	UNDERGRUPP HJUL	Group Grupp 77 Page Sida 515

Fig	Part No. Artikelnummer	Quantity / Antal A	B	C	D	E	P S	Description	Benämning	Notes Anmärkning	S R
		-	-	-	-	-		Wheel equipment	Hjulutrustning	SEE 77 • 517	

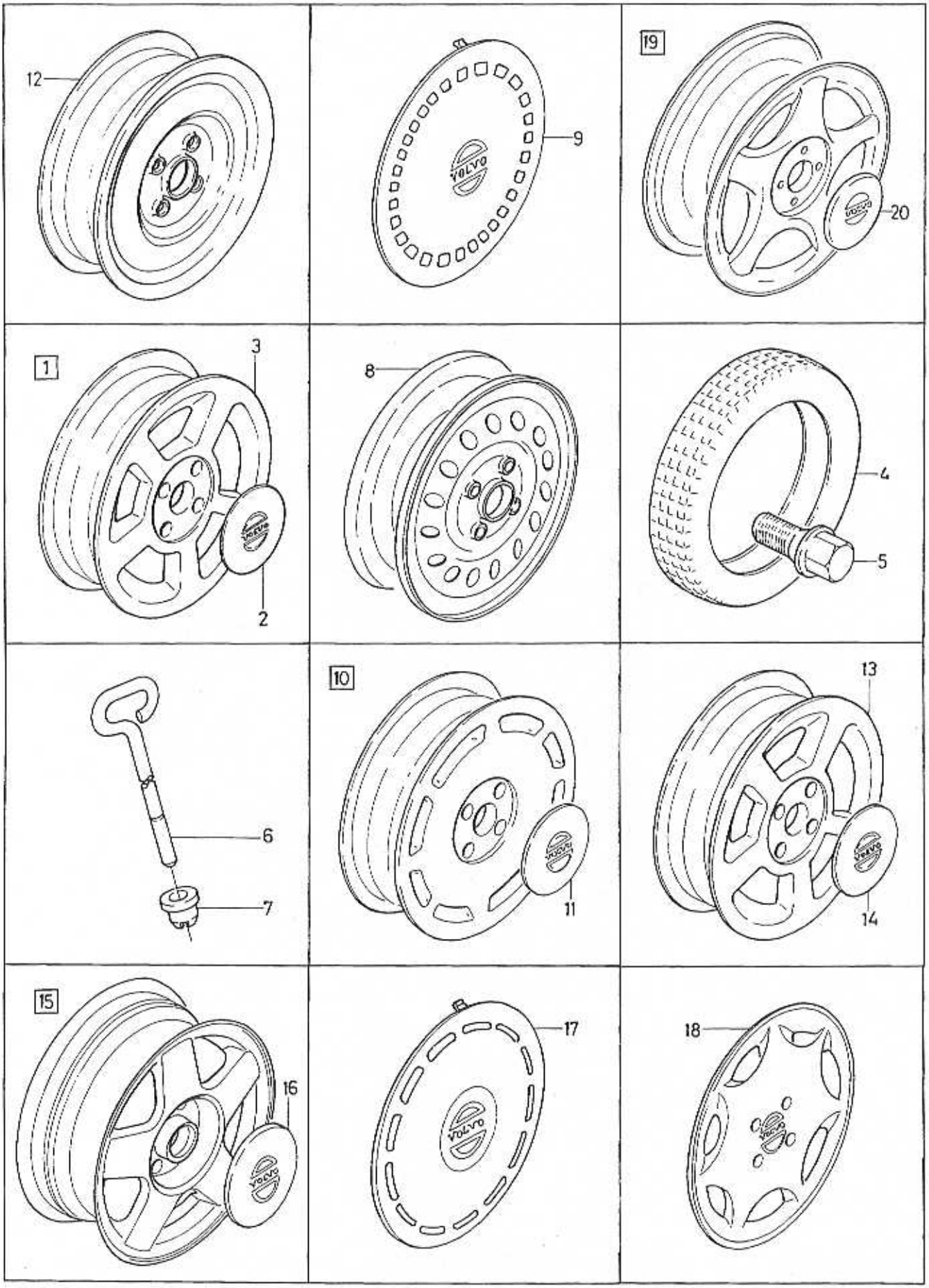

VOLVO PARTS
1077 18715

A
B
C
D
E

WHEEL EQUIPMENT — HJULUTRUSTNING

Group / Grupp 77

Page / Sida 517

Fig	Part No. / Artikelnummer	Quantity / Antal A	B	C	D	E	PS	Description	Benämning	Notes / Anmärkning	SR
1	3344082-7	4	-	-	-	-		Aluminium wheel	Aluminiumhjul	CH 513154-	3
2	3416507-6	1	-	-	-	-		• Wheel cap	• Hjulkapsel		1
3		-	-	-	-	-	NS	• Rim	• Fälg		
4	3448170-5	1	-	-	-	-		Spare tyre	Reservdäck		5
5	3123048-5	16	-	-	-	-		Wheel stud	Hjulbult	(3121583)	5
6	3416850-0	1	-	-	-	-		Bolt	Bult	L = 161mm	2
	3343243-6	1	-	-	-	-		Bolt	Bult	L = 220mm	2
7	3416851-8	1	-	-	-	-		Washer	Bricka		2
8	3455177-0	4	-	-	-	-		Wheel grey	Hjul grå	(3434461)	2
	3450284-9	4	-	-	-	-		Wheel black	Hjul svart		2
	3452461-1	1	-	-	-	-		Wheel blue gray	Hjul blå grå	CH 567600-	2
9	3432004-4	4	-	-	-	-		Wheel cap	Hjulkapsel		1
10	3344083-5	4	-	-	-	-		Aluminium wheel	Aluminiumhjul		3
11	3416507-6	1	-	-	-	-		• Wheel cap	• Hjulkapsel		1
12	3452461-1	4	-	-	-	-		Wheel	Hjul	(3446671) CH -567599	2
13	3417134-8	4	-	-	-	-		Wheel	Hjul	6X14". CH -513153	2
14	3416507-6	4	-	-	-	-		Wheel cap	Hjulkapsel		1
15	3344651-9	4	-	-	-	-		Aluminium wheel	Aluminiumhjul		3
16	3416507-6	1	-	-	-	-		• Wheel cap	• Hjulkapsel		1
17	3451138-6	4	-	-	-	-		Wheel cap	Hjulkapsel		1
18	3457374-1	4	-	-	-	-		Wheel cap	Hjulkapsel	CH -581011	1
	3468997-6	4	-	-	-	-		Wheel cap	Hjulkapsel	CH 581012-	1
19	3462739-8	4	-	-	-	-		Aluminium wheel	Aluminiumhjul		2
20	3462740-6	1	-	-	-	-		• Hub cap	• Navkapsel		4

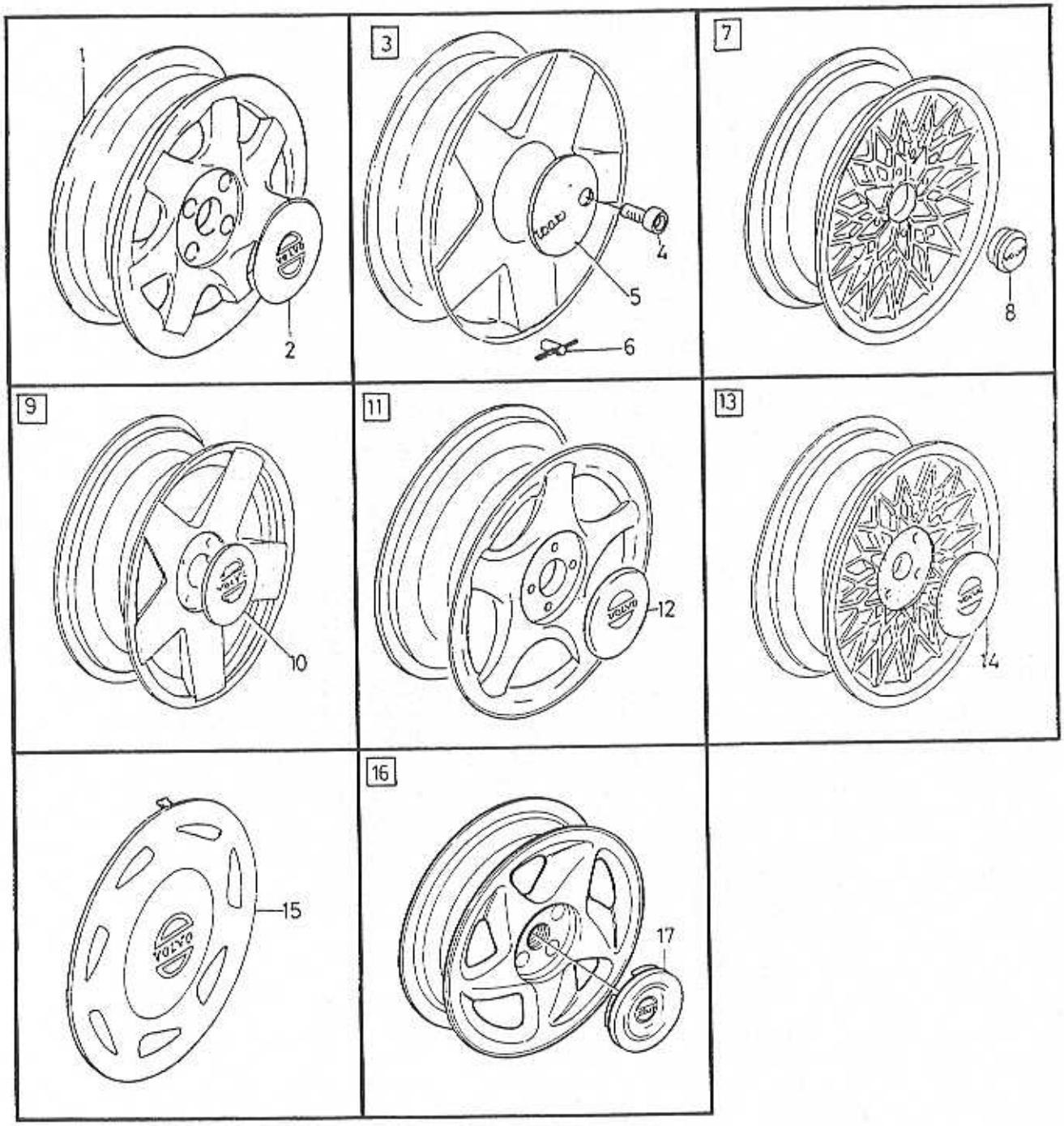
1
2
3
4
5
6
7
8
9
10
11
12
13
14
15
16
17

A
B
C
D
E

WHEEL EQUIPMENT — HJULUTRUSTNING

Group / Grupp 77

Page / Sida 519

Fig	Part No. / Artikelnummer	Quantity / Antal A	B	C	D	E	PS	Description	Benämning	Notes / Anmärkning	SR
1	3344940-6	4	-	-	-	-		Aluminium wheel	Aluminiumhjul		3
2	3464427-8	1	-	-	-	-		• Wheel cap	• Hjulkapsel		3
3	3457723-9	4	-	-	-	-		Wheel	Hjul	6X15"	2
4	3457181-0	1	-	-	-	-		• Stop screw	• Anslagsskruv		5
5	3466679-2	1	-	-	-	-		• Wheel cap "ROUND"	• Hjulkapsel "ROUND"		2
	3466680-0	1	-	-	-	-		• Wheel cap "HEXAGON"	• Hjulkapsel "HEXAGON"		2
6	3457182-8	1	-	-	-	-		• Wrench	• Nyckel		5
7	3465187-7	4	-	-	-	-		Aluminium wheel	Aluminiumhjul	6X14"	2
8	3465189-3	1	-	-	-	-		• Hub cap	• Navkapsel		4
9	3344651-9	4	-	-	-	-		Aluminium wheel	Aluminiumhjul	5.5X14"	3
10	3416507-6	1	-	-	-	-		• Wheel cap	• Hjulkapsel		1
11	3462739-8	4	-	-	-	-		Aluminium wheel	Aluminiumhjul	6X15"	2
12	3462740-6	1	-	-	-	-		• Hub cap	• Navkapsel		4
13	3465082-0	4	-	-	-	-		Aluminium wheel	Aluminiumhjul	6X15"	2
14	3416507-6	1	-	-	-	-		• Wheel cap	• Hjulkapsel		1
15	3472165-4	4	-	-	-	-		Wheel cap	Hjulkapsel		3
☆ 16	3485552-8	4	-	-	-	-		Aluminium wheel	Aluminiumhjul	5.5X15"	2
☆ 17	3485126-1	1	-	-	-	-		• Hub cap	• Navkapsel		4

BODY AND INTERIOR / KAROSS OCH INREDNING

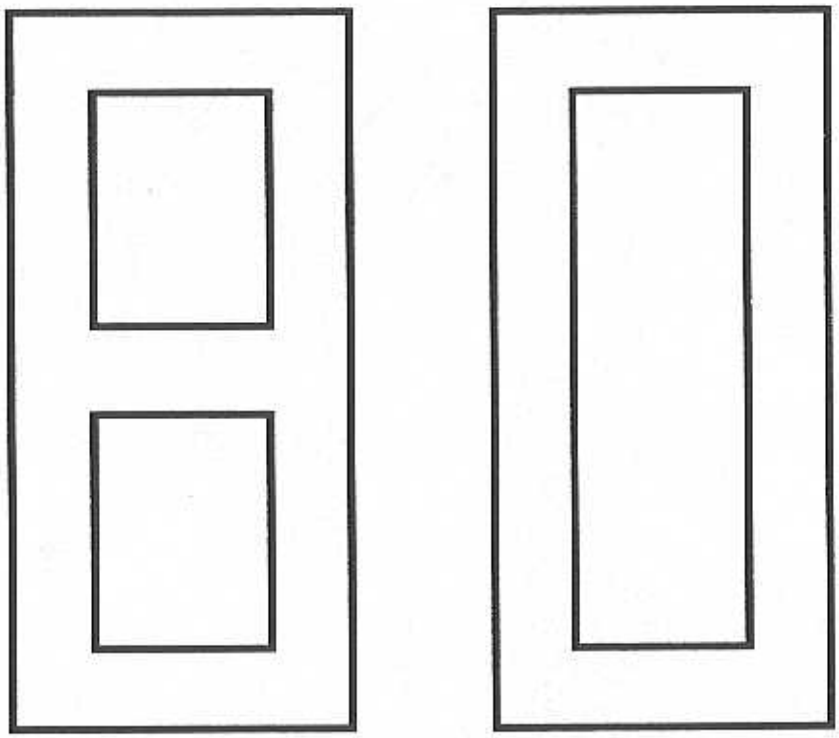

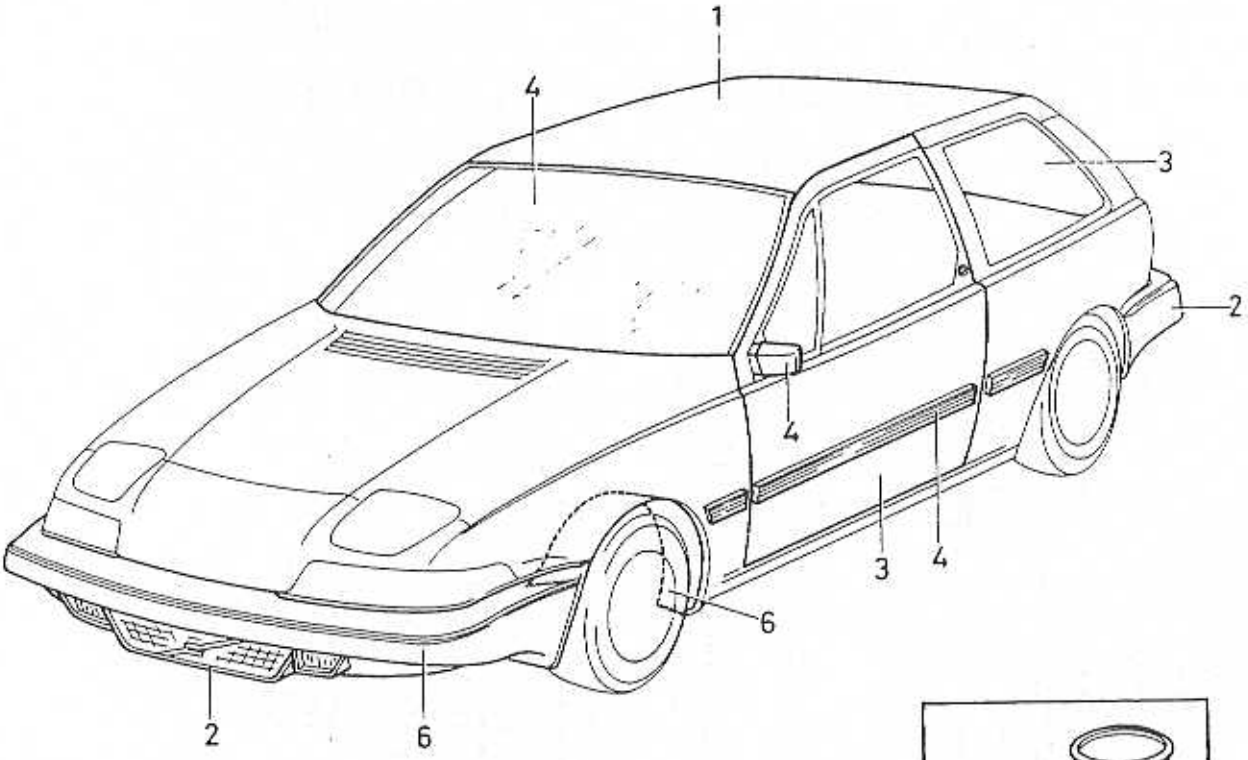
1
4
3
2
4
3
4
6
2
6

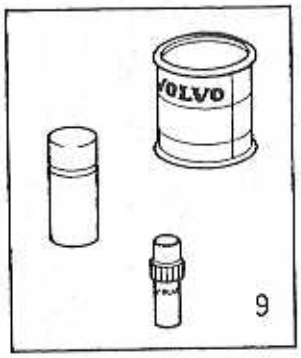
VOLVO
9

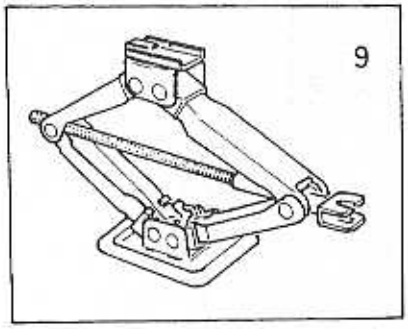
9

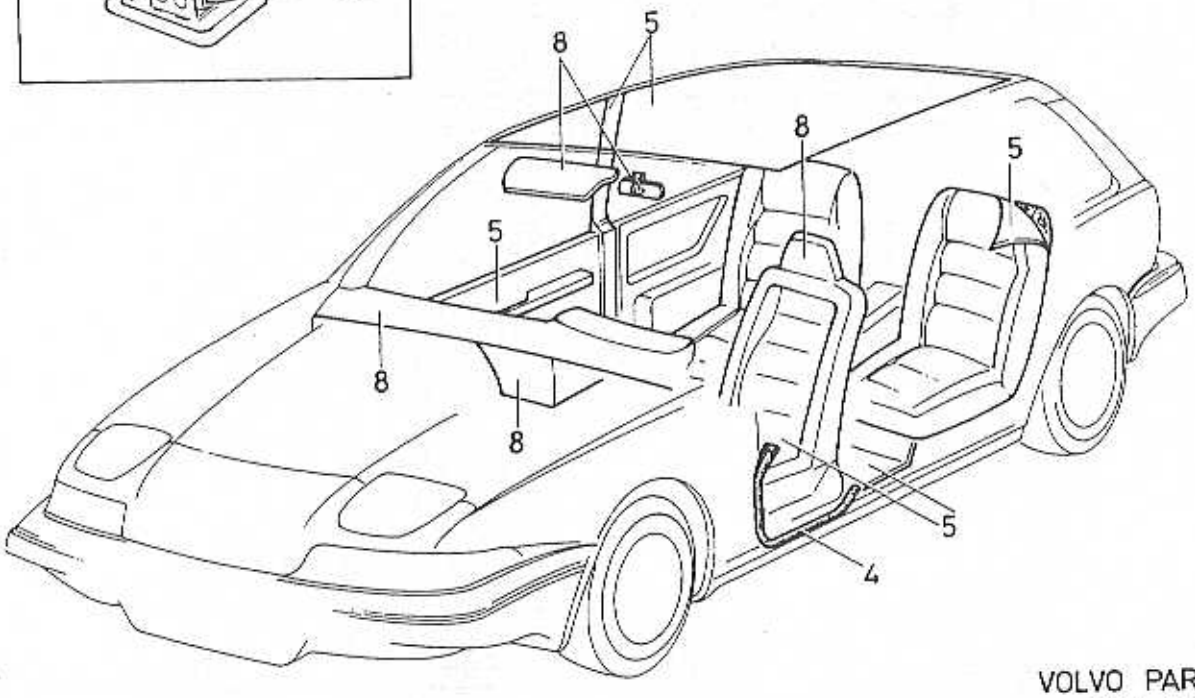
8
5
8
5
5
8
8
5
4

GROUP INDEX
BODY AND INTERIOR

GRUPP INDEX
KAROSS OCH INREDNING

Group
Grupp
80

Page
Sida
523

Fig	Description	Benämning	Notes Anmärkning
	SUB GROUP 81	**UNDERGRUPP 81**	
1	Body frame	Karosseristomme	SEE 81-525
	SUB GROUP 82	**UNDERGRUPP 82**	
2	Front section	Framparti	SEE 82-537
	SUB GROUP 83	**UNDERGRUPP 83**	
3	Doors and hatches	Dörrar och luckor	SEE 83-543
	SUB GROUP 84	**UNDERGRUPP 84**	
4	Exterior trim, Door mirrors, glass	Yttre prydnadsdetaljer, Backspegel, glas	SEE 84-561
	SUB GROUP 85	**UNDERGRUPP 85**	
5	Interior trim	Inredning	SEE 85-577
	SUB GROUP 86	**UNDERGRUPP 86**	
6	Bumpers Guard plates, air guides	Stötfångare Skyddsplåtar, luftstyrningar	SEE 86-609
	SUB GROUP 87	**UNDERGRUPP 87**	
7	Heating and ventilation	Klimatanläggning	SEE 87-617
	SUB GROUP 88	**UNDERGRUPP 88**	
8	Interior equipment	Invändig utrustning	SEE 88-651
	SUB GROUP 89	**UNDERGRUPP 89**	
9	Other equipment	Övrig utrustning	SEE 89-677

BODY FRAME / KAROSSERISTOMME

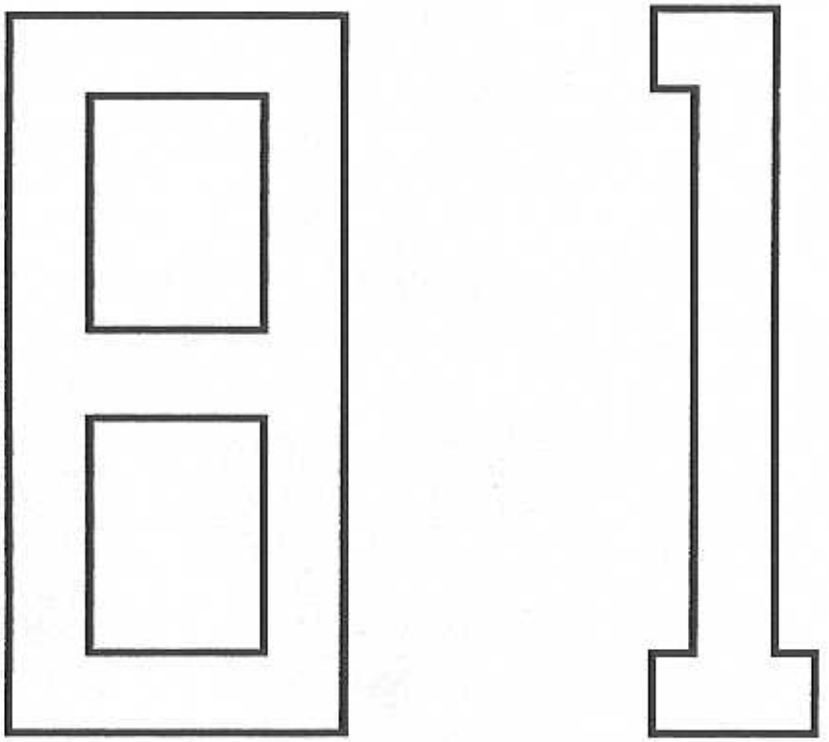

A		SUB GROUP BODY FRAME	UNDERGRUPP KAROSSERISTOMME	Group Grupp 81
B				Page Sida 525
C				
D				
E				

Fig	Part No. Artikelnummer	Quantity / Antal A	B	C	D	E	PS	Description	Benämning	Notes Anmärkning	SR
		-	-	-	-	-		Body	Kaross	SEE 81 • 527	
		-	-	-	-	-		Floor section	Golvparti	SEE 81 • 529	
		-	-	-	-	-		Front section	Framparti	SEE 81 • 531	
		-	-	-	-	-		Roof section	Takparti	SEE 81 • 533	
		-	-	-	-	-		Body side	Karossida	SEE 81 • 535	

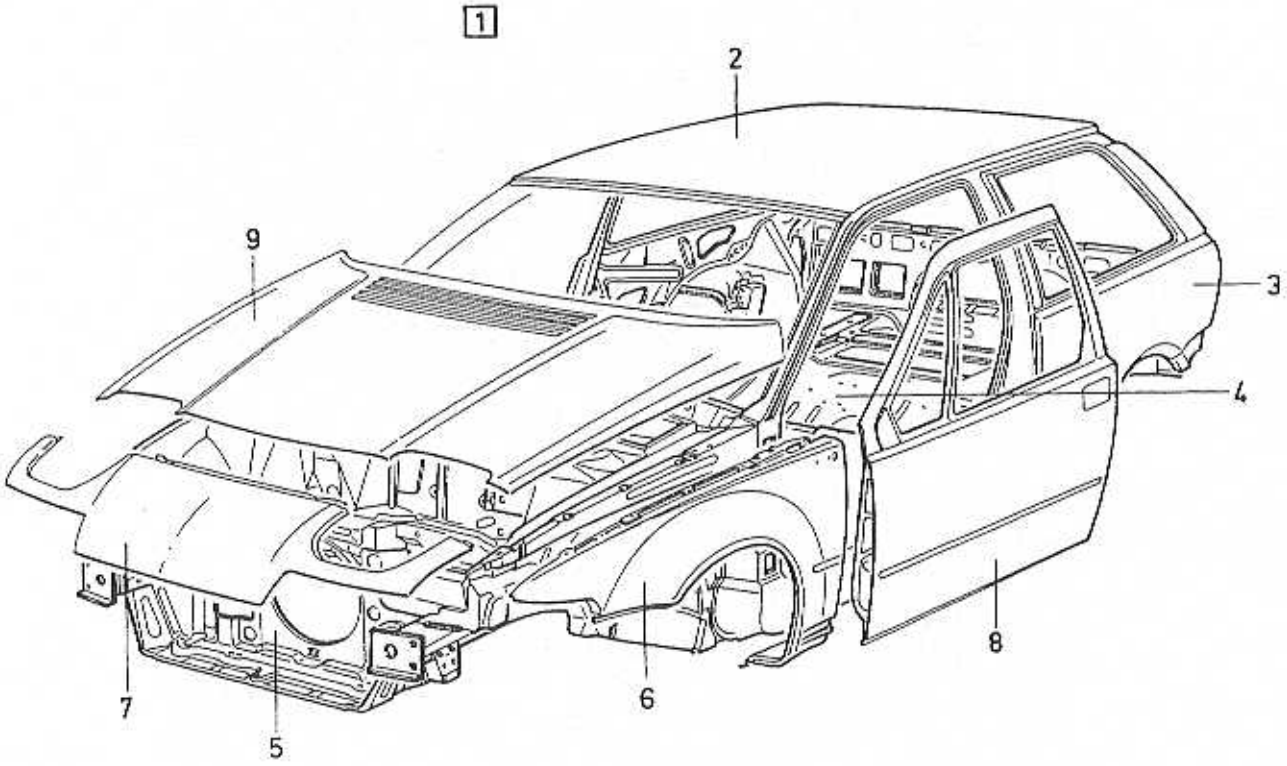
1
2
3
4
5
6
7
8
9

A	L.H.D.	BODY KAROSS	Group Grupp 81
B	R.H.D.		Page Sida 527
C			
D			
E			

Fig	Part No. Artikelnummer	Quantity / Antal A	B	C	D	E	PS	Description	Benämning	Notes Anmärkning	SR
1	3467643-7	1	-	-	-	-		Body	Kaross	1) W/O S.R	6
	3467644-5	-	1	-	-	-		Body	Kaross	1) W/O S.R	6
	3467645-2	1	-	-	-	-		Body	Kaross	1) S.R	6
	3467646-0	-	1	-	-	-		Body	Kaross	1) S.R	6
2		-	-	-	-	-		• Roof section	• Takparti	SEE 81 • 533	
3		-	-	-	-	-		• Side panel	• Sidopanel	SEE 81 • 535	
4		-	-	-	-	-		• Floor section	• Golvparti	SEE 81 • 529	
5		1	-	-	-	-		• Front section	• Framparti	SEE 81 • 531	
		-	1	-	-	-				SEE 81 • 531	
6		-	-	-	-	-		• Front mudguard	• Framskärm	SEE 81 • 535	
7		1	-	-	-	-		• Front	• Front	SEE 81 • 531	
		-	1	-	-	-				SEE 81 • 531	
8		-	-	-	-	-		• Doors	• Dörrar	SEE 83 • 545	
9		-	-	-	-	-		• Bonnet	• Motorhuv	SEE 82 • 539	

1) State colour code / Ange önskad färgkod.

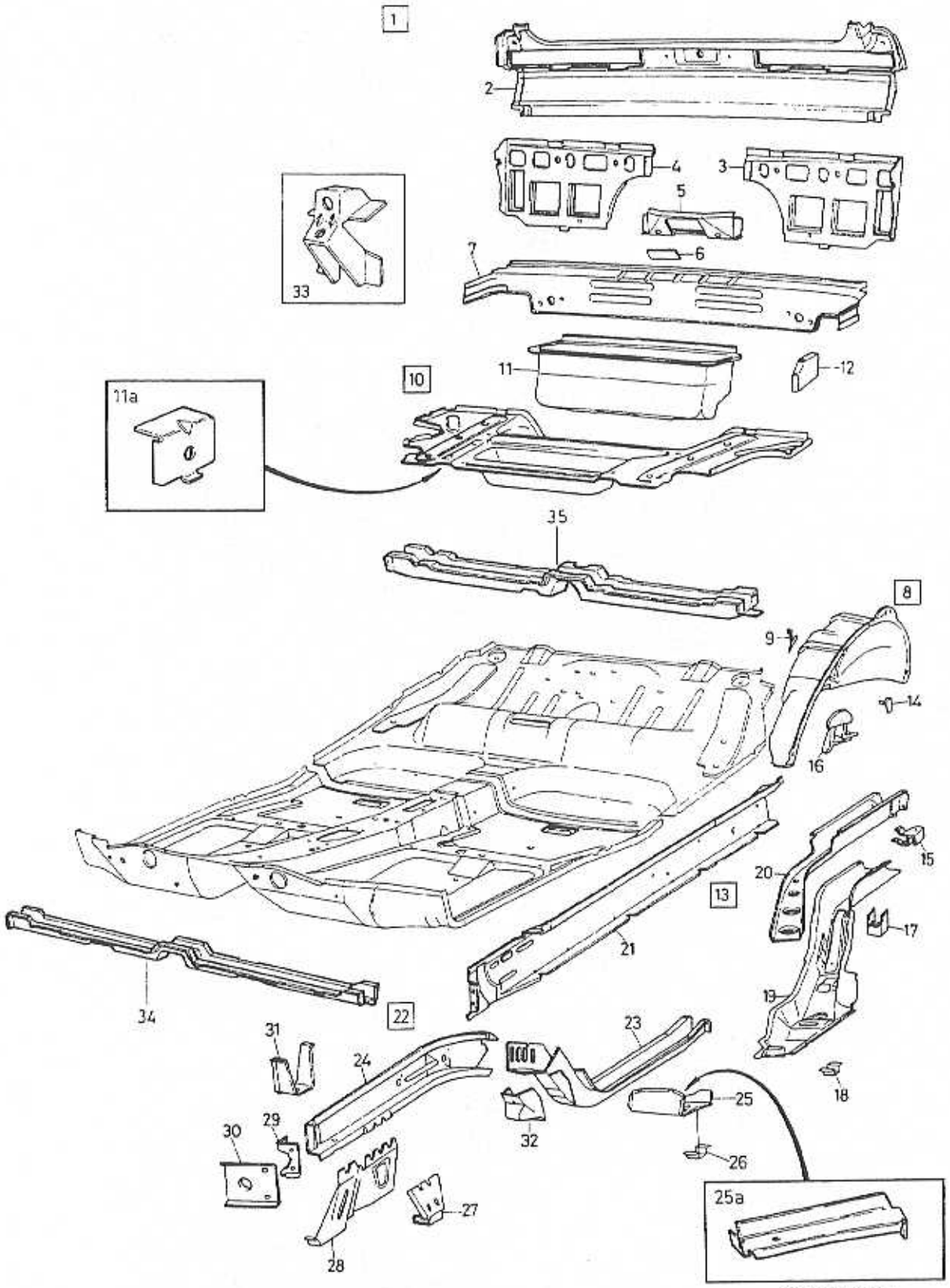

VOLVO
Genuine Parts
NL 850 20233

A
B
C
D
E

FLOOR SECTION — GOLVPARTI

Group / Grupp 81

Page / Sida 529

Fig	Part No. / Artikelnummer	Quantity / Antal A	B	C	D	E	PS	Description	Benämning	Notes / Anmärkning	SR
1	3342175-1	1	-	-	-	-		Rear panel	Bakplåt		2
2	3342176-9	1	-	-	-	-		• Back panel, outer	• Bakplåt, yttre		2
3	3343510-8	1	-	-	-	-		• Back panel, inner, l.h.	• Bakplåt, inner, v		2
4	3343511-6	1	-	-	-	-		• Back panel, inner, r.h.	• Bakplåt, inner, h		2
5	3342178-5	1	-	-	-	-		• Reinforcement	• Förstärkning		5
6	3342177-7	1	-	-	-	-		• Bracket	• Konsol		5
7	3342203-1	1	-	-	-	-		Bumper member	Stötfångarbalk		5
8	3342171-0	1	-	-	-	-		Wheel housing, l.h.	Hjulhus, v		4
	3342173-6	1	-	-	-	-		Wheel housing, r.h.	Hjulhus, h		4
9	3342172-8	1	-	-	-	-		• Latch, l.h.	• Låshake, v		4
	3342174-4	1	-	-	-	-		• Latch, r.h.	• Låshake, h		4
10	3342187-6	1	-	-	-	-		Floor panel, rear	Golvplåt, bakre		5
11	3342188-4	1	-	-	-	-		• Spare wheel well	• Reservhjulsbalja		5
☆ 11a	3345815-9	2	-	-	-	-		Bracket	Bärjärn		3
12	3342204-9	1	-	-	-	-		Reinforcement, l.h.	Förstärkning, v		5
	3342205-6	1	-	-	-	-		Reinforcement, r.h.	Förstärkning, h		5
13	3342190-0	1	-	-	-	-		Side member, l.h. re	Sidobalk, v bakre		5
	3342197-5	1	-	-	-	-		Side member, r.h. re	Sidobalk, h bakre		5
14	3342195-9	1	-	-	-	-		• Bracket	• Konsol		5
15	3342191-8	1	-	-	-	-		• Bracket, l.h.	• Konsol, v		5
	3342198-3	1	-	-	-	-		• Bracket, r.h.	• Konsol, h		5
16	3343325-1	1	-	-	-	-		• Anchorage, l.h.	• Fäste, v	(3342192)	5
	3343327-7	1	-	-	-	-		• Anchorage, r.h.	• Fäste, h	(3342199)	5
17	3342193-4	1	-	-	-	-		• Bracket, l.h.	• Konsol, v		5
	3342200-7	1	-	-	-	-		• Bracket, r.h.	• Konsol, h		5
18	3342194-2	2	-	-	-	-		• Jacking pad	• Domkraftfäste		5
19		-	-	-	-	-	NS	• Side member, rear	• Sidobalk, bakre		
20	3342196-7	1	-	-	-	-		• Side member, l.h. re	• Sidobalk, v bakre		5
	3342201-5	1	-	-	-	-		• Side member, r.h. re	• Sidobalk, h bakre		5
21	3342185-0	1	-	-	-	-		Sill, l.h.	Tröskel, v		4
	3342186-8	1	-	-	-	-		Sill, r.h.	Tröskel, h		4
22	3342206-4	1	-	-	-	-		Side member, l.h.	Sidobalk, v		3
	3342214-8	1	-	-	-	-		Side member, r.h.	Sidobalk, h		3
23		-	-	-	-	-	NS	• Side member	• Sidobalk		
24		-	-	-	-	-	NS	• Side member	• Sidobalk		
25	*(3342213)*	1	-	-	-	-	SP	• Crossmember, l.h.	• Tvärbalk, v	REPL 1 PCS 3344101-5, 1 PCS 3344103-1, 1 PCS 3342194-2.	4
	3344101-5	1	-	-	-	-		Crossmember, l.h.	Tvärbalk, v		4
	(3342217)	1	-	-	-	-	SP	• Crossmember, r.h.	• Tvärbalk, h	REPL 1 PCS 3344102-3, 1 PCS 3344104-9, 1 PCS 3342194-2.	4
	3344102-3	1	-	-	-	-		Crossmember, r.h.	Tvärbalk, h		4
25a	3344103-1	1	-	-	-	-		Reinforcement, l.h.	Förstärkning, v		4
	3344104-9	1	-	-	-	-		Reinforcement, r.h.	Förstärkning, h		4
26	3342194-2	2	-	-	-	-		• Jacking pad	• Domkraftfäste		5
27	3342207-2	2	-	-	-	-		• Bracket	• Konsol		3
28	3342208-0	1	-	-	-	-		• Bracket, l.h.	• Konsol, v		3
	3342215-5	1	-	-	-	-		• Bracket, r.h.	• Konsol, h		3
29	3342211-4	1	-	-	-	-		• Cover plate, l.h.	• Täckplatta, v		4
	3342216-3	1	-	-	-	-		• Cover plate, r.h.	• Täckplatta, h		4
30	3342209-8	2	-	-	-	-		• Bracket	• Konsol		3
31	3342210-6	1	-	-	-	-		• Support	• Stöd		3
32	3342212-2	1	-	-	-	-		• Bracket, l.h.	• Konsol, v		4
	3342218-9	1	-	-	-	-		• Bracket, r.h.	• Konsol, h		4
33	3342582-8	1	-	-	-	-		Bracket	Konsol		5
34	3345642-7	1	-	-	-	-		Crossmember front	Tvärbalk främre		4
35	3345643-5	1	-	-	-	-		Crossmember rear	Tvärbalk bakre		4

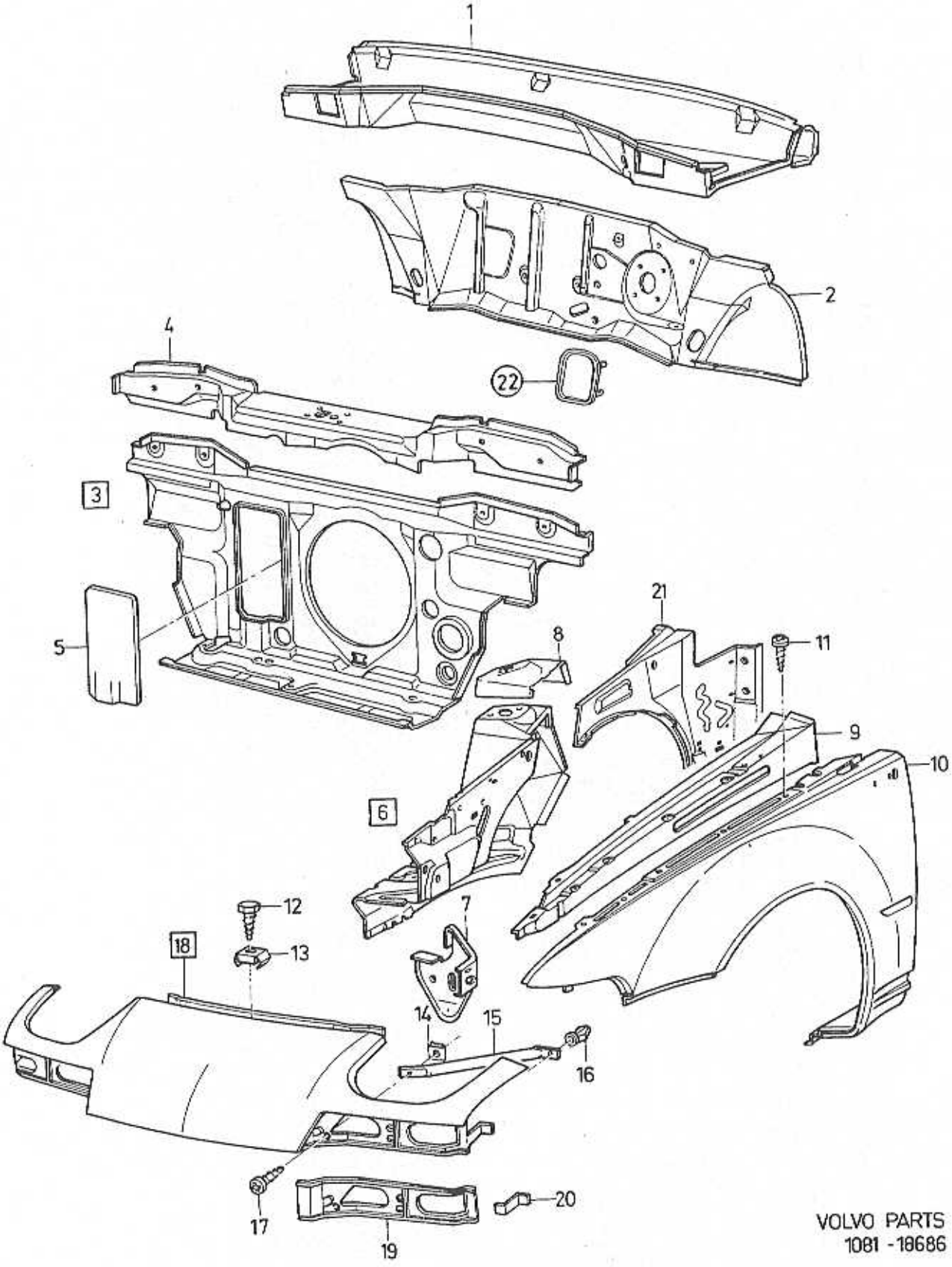

VOLVO PARTS
1081 - 18686

A	L.H.D.
B	R.H.D.
C	
D	
E	

FRONT SECTION — FRAMPARTI

Group / Grupp: 81

Page / Sida: 531

Fig	Part No. / Artikelnummer	Quantity / Antal A	B	C	D	E	PS	Description	Benämning	Notes / Anmärkning	SR
1	3342226-2	1	-	-	-	-		Cowl member	Torpedbalk		5
	3342843-4	-	1	-	-	-		Cowl member	Torpedbalk		5
2	*3342225*	1	-	-	-	-	OP	Firewall	Mellanbräda	CH -521203	5
	3343654-4	1	-	-	-	-		Firewall	Mellanbräda	CH 521204-	5
	3343223	1	-	-	-	-	OP	Firewall	Mellanbräda	ABS	5
	3342841-8	-	1	-	-	-		Firewall	Mellanbräda	CH -540507	5
	3342841-8	-	1	-	-	-		Firewall	Mellanbräda	(3344159)	5
	3343224-6	-	1	-	-	-		Firewall	Mellanbräda	CH 540508- ABS, CH -540507	5
	3342841-8	-	1	-	-	-		Firewall	Mellanbräda	(3344161) ABS, CH 540508-.	5
3	3342223-9	1	1	-	-	-		Radiator anchorage	Kylarfäste		2
4	3342224-7	1	1	-	-	-		Front member	Frambalk		3
5	3414533-4	1	1	-	-	-		Sealing plate	Tätningsplåt		3
6	3342219-7	1	1	-	-	-		Wheel housing, l.h.	Hjulhus, v		4
	3342221-3	1	1	-	-	-		Wheel housing, r.h.	Hjulhus, h		4
7	3342220-5	1	1	-	-	-		• Bracket, l.h.	• Konsol, v		3
	3342222-1	1	1	-	-	-		• Bracket, r.h.	• Konsol, h		3
8	3343513-2	1	1	-	-	-		• Reinforcement, l.h.	• Förstärkning, v		4
	3343514-0	1	1	-	-	-		• Reinforcement, r.h.	• Förstärkning, h		4
9	3342181-9	1	1	-	-	-		Member, l.h.	Balk, v		4
	3342182-7	1	1	-	-	-		Member, r.h.	Balk, h		4
10	3342241-1	1	1	-	-	-		Front mudguard, l.h.	Framskärm, v		2
	3342242-9	1	1	-	-	-		Front mudguard, r.h.	Framskärm, h		2
11	945970-2	31	31	-	-	-		Screw	Skruv		2
12	945970-2	4	4	-	-	-		Screw	Skruv	(3270451)	2
13	3120493-6	5	5	-	-	-		Nut plate	Mutterplåt		2
☆ 14	942866-5	2	2	-	-	-		Spring nut	Fjädermutter	(3122432)	2
15	3415323-9	2	2	-	-	-		Bracket	Konsol		2
16	3122456-1	2	2	-	-	-		Nut	Mutter		1
17	3120149-4	4	4	-	-	-		Screw	Skruv	(3270451)	2
18	3412676-3	1	1	-	-	-		Front section	Framdel		2
19	3412383-6	1	1	-	-	-		• Lamp body, l.h.	• Lamphus, v		2
	3412384-4	1	1	-	-	-		• Lamp body, r.h.	• Lamphus, h		2
20	3413823-0	1	1	-	-	-		• Reinforcement, l.h.	• Förstärkning, v		2
	3413824-8	1	1	-	-	-		• Reinforcement, r.h.	• Förstärkning, h		2
21	3342166-0	1	1	-	-	-		Cowl side, l.h.	Torpedsida, v		5
	3342167-8	1	1	-	-	-		Cowl side, r.h.	Torpedsida, h		5
22		-	-	-	-	-		Cover	Kåpa	SEE 52 • 441	

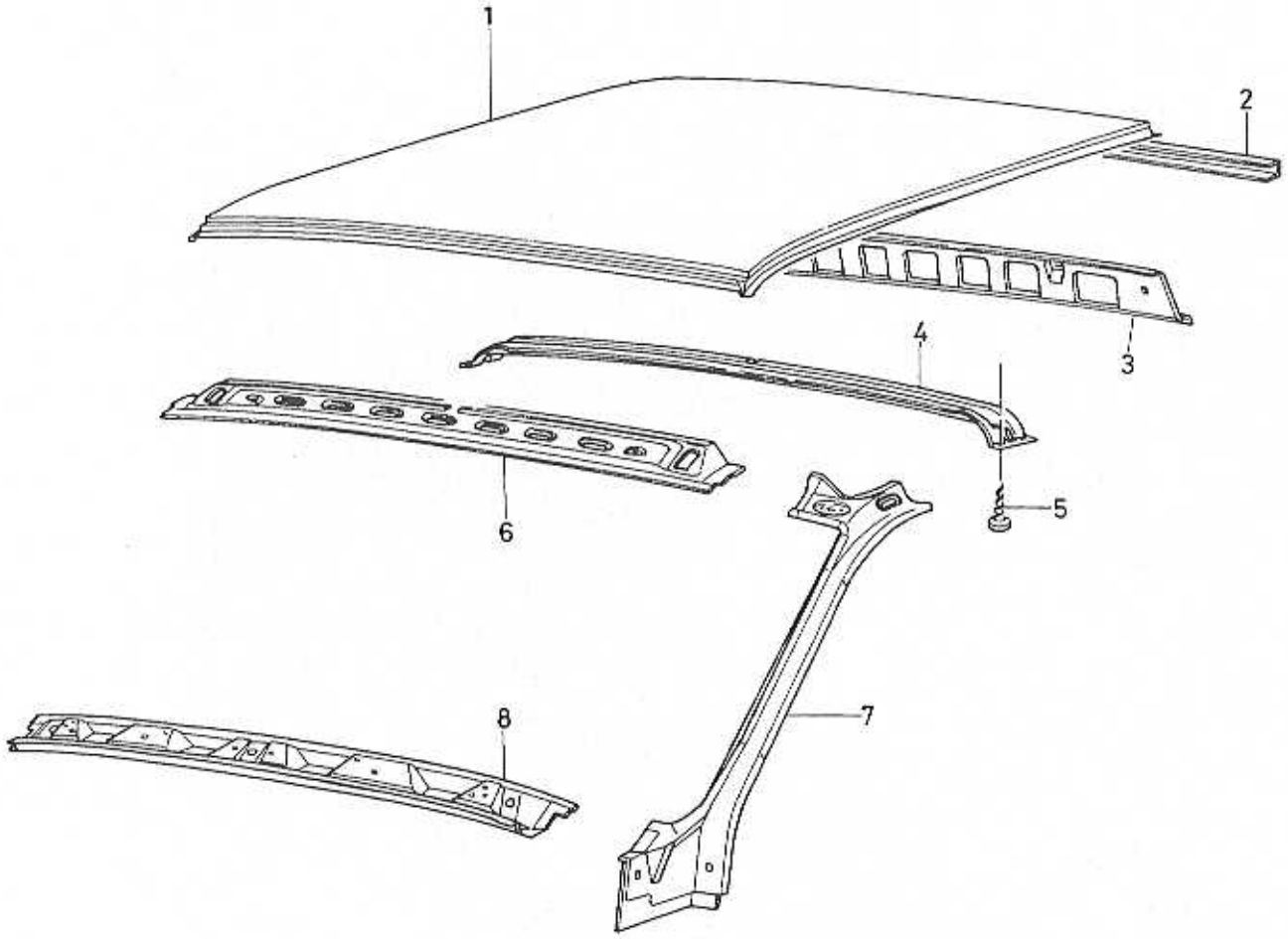
1
2
3
4
5
6
7
8

A		ROOF SECTION	TAKPARTI	Group Grupp 81
B				
C				Page Sida 533
D				
E				

Fig	Part No. Artikelnummer	Quantity / Antal A	B	C	D	E	PS	Description	Benämning	Notes Anmärkning	SR
1	3342183-5	1	-	-	-	-		Roof panel	Takpanel		5
	3343340-0	1	-	-	-	-		Roof panel	Takpanel	S.R.	5
2	3342599-2	1	-	-	-	-		• Reinforcement	• Förstärkning		5
3	3342179-3	1	-	-	-	-		Roof member	Takbalk		5
4	3345052-9	1	-	-	-	-		Roof bow	Taksprygel	(3342240)	5
5	3270375-3	4	-	-	-	-		Screw	Skruv		4
6	3342170-2	1	-	-	-	-		Windscreen frame, upper	Vindruteram, övre		4
7	3342168-6	1	-	-	-	-		Cowl side, l.h.	Torpedsida, v		5
	3342169-4	1	-	-	-	-		Cowl side, r.h.	Torpedsida, h		5
8	3342180-1	1	-	-	-	-		Windscreen frame, lower	Vindruteram, undre		4

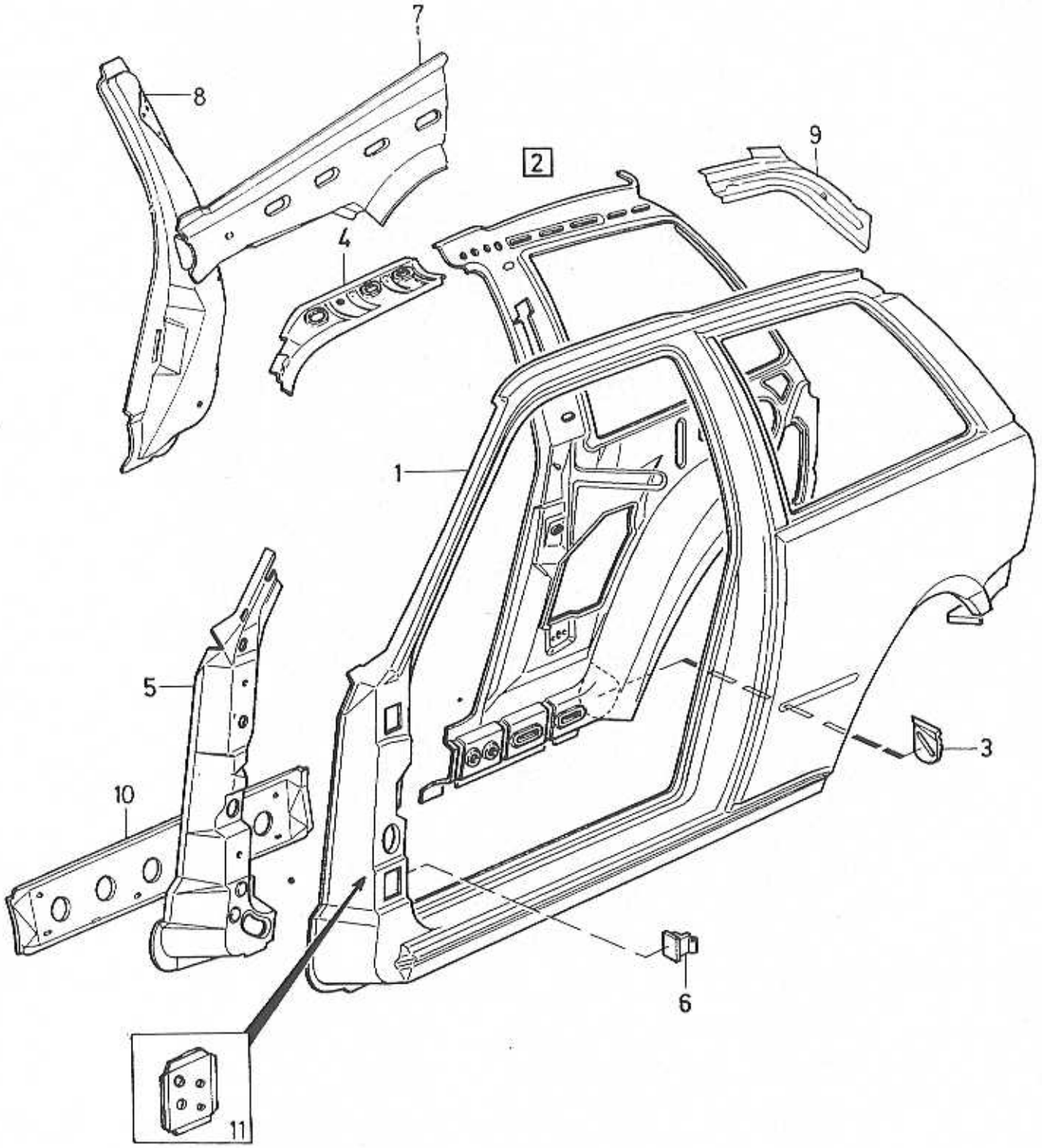
7
8
9
2
4
1
5
3
10
6
11

A
B
C
D
E

BODY SIDE — KAROSSIDA

Group / Grupp: 81

Page / Sida: 535

Fig	Part No. / Artikelnummer	Quantity / Antal A	B	C	D	E	PS	Description	Benämning	Notes / Anmärkning	SR
1	3454416-3	1	-	-	-	-		Outer panel, l.h.	Ytterplåt, v	(3342227)	5
	3454417-1	1	-	-	-	-		Outer panel, r.h.	Ytterplåt, h	(3342233)	5
2	3342229-6	1	-	-	-	-		Side panel, l.h. inn	Sidoplåt, v inre		5
	3342235-3	1	-	-	-	-		Side panel, r.h. inn	Sidoplåt, h inre		5
3	3342230-4	1	-	-	-	-		•Cover plate, l.h.	•Täckplatta, v		5
	3342236-1	1	-	-	-	-		•Cover plate, r.h.	•Täckplatta, h		5
4	3342231-2	1	-	-	-	-		Cant rail, l.h.	Taksvällare, v		5
	3342237-9	1	-	-	-	-		Cant rail, r.h.	Taksvällare, h		5
5	3342228-8	1	-	-	-	-		Reinforcement, l.h.	Förstärkning, v		4
	3342234-6	1	-	-	-	-		Reinforcement, r.h.	Förstärkning, h		4
6	3413642-4	2	-	-	-	-		Hinge, l.h.	Gångjärn, v		3
	3413643-2	2	-	-	-	-		Hinge, r.h.	Gångjärn, h		3
7	3343506-6	1	-	-	-	-		Profile, l.h.	Profil, v		4
	3343507-4	1	-	-	-	-		Profile, r.h.	Profil, h		4
8	3343508-2	1	-	-	-	-		Reinforcement, l.h.	Förstärkning, v		4
	3343509-0	1	-	-	-	-		Reinforcement, r.h.	Förstärkning, h		4
9	3343504-1	1	-	-	-	-		Reinforcement, l.h.	Förstärkning, v		4
	3343505-8	1	-	-	-	-		Reinforcement, r.h.	Förstärkning, h		4
10	3343512-4	2	-	-	-	-		Reinforcement	Förstärkning		4
11	3448767-8	1	-	-	-	-		Reinforcement, l.h.	Förstärkning, v		4
	3448768-6	1	-	-	-	-		Reinforcement, r.h.	Förstärkning, h		4

FRONT SECTION / FRAMPARTI

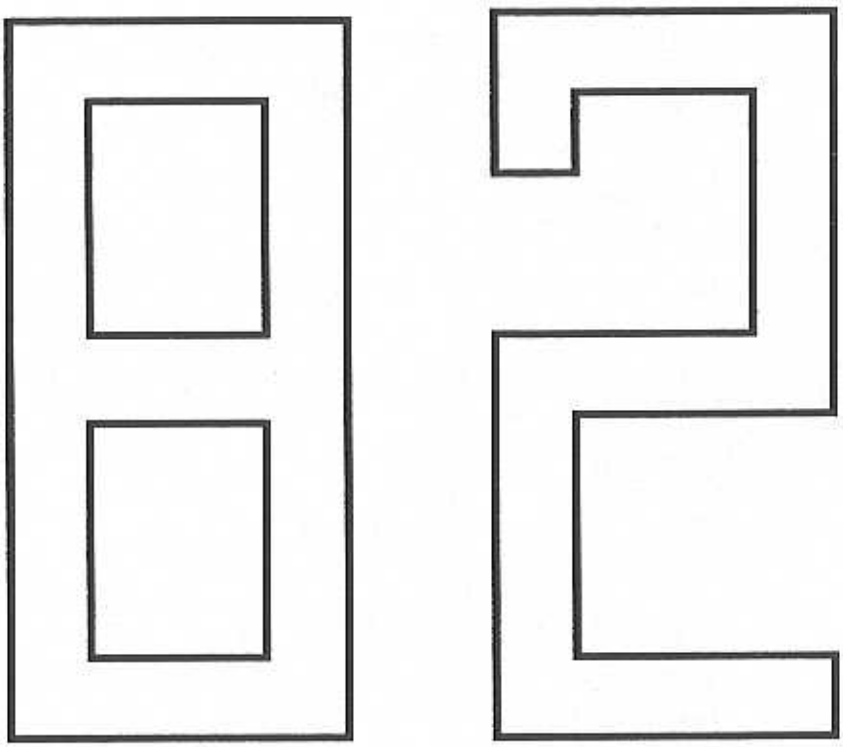

A
B
C
D
E

SUB GROUP
FRONT SECTION

UNDERGRUPP
FRAMPARTI

Group
Grupp
82

Page
Sida
537

Fig	Part No. Artikelnummer	Quantity / Antal					P S	Description	Benämning	Notes Anmärkning	S R
		A	B	C	D	E					
		-	-	-	-	-		Bonnet with fittings Bonnet lock	Motorhuv med monteringsdetaljer Huvlås	SEE 82-539	
		-	-	-	-	-		Radiator grille	Kylargaller	SEE 82-541	

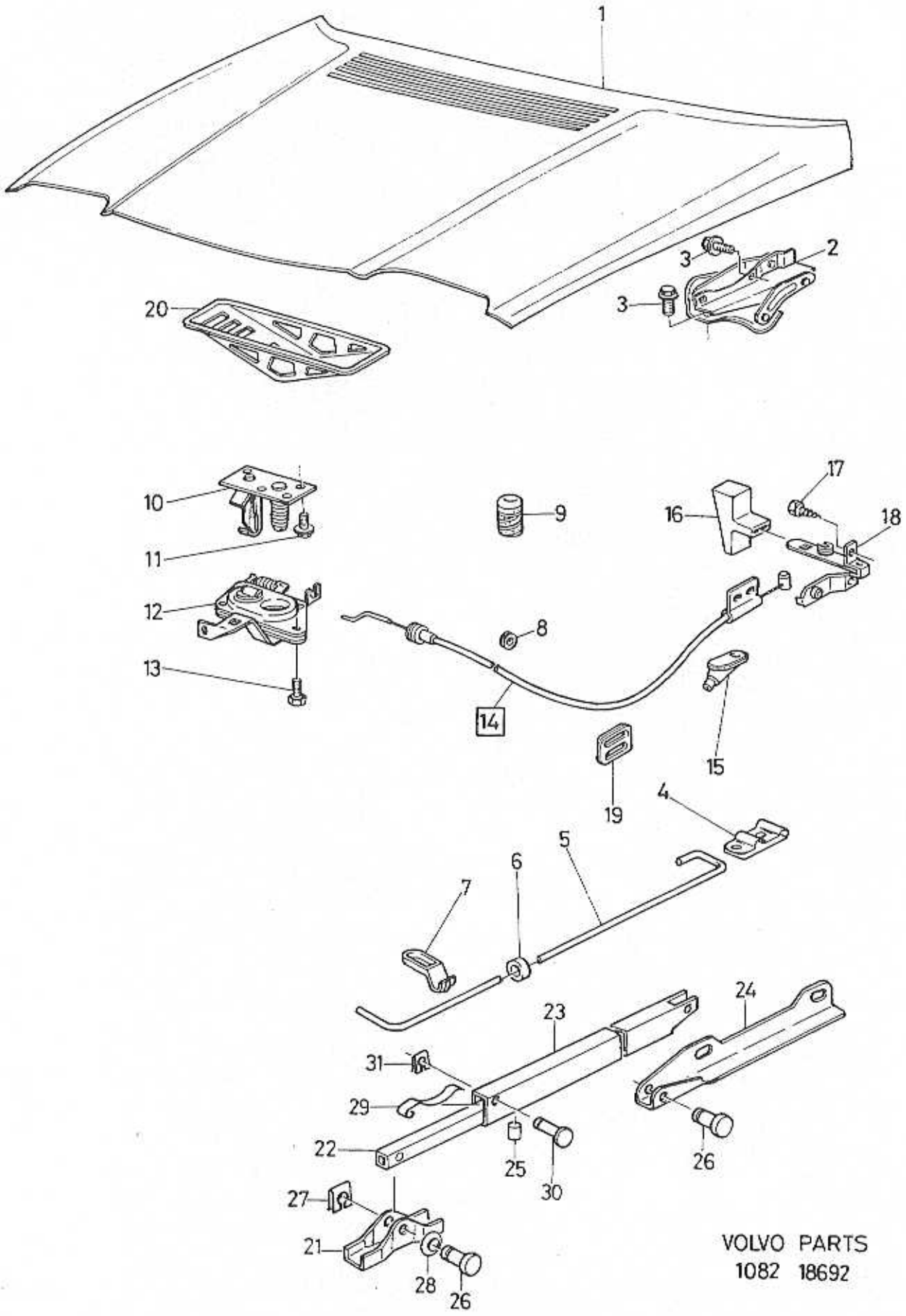

VOLVO PARTS
1082 18692

A
B
C
D
E

BONNET COMPONENTS BONNET LOCK DETALJER MOTORHUV HUVLÅS

Group
Grupp
82

Page
Sida
539

Fig	Part No. Artikelnummer	Quantity / Antal A	B	C	D	E	PS	Description	Benämning	Notes Anmärkning	SR
1	3460785-3	1	-	-	-	-		Bonnet	Motorhuv	(3411499) EXC B20F	2
	3460785-3	1	-	-	-	-		Bonnet	Motorhuv	B20F	2
2	3345217-8	1	-	-	-	-		Hinge, l.h.	Gångjärn, v	(3430367) CH -588571	3
	3474223-9	1	-	-	-	-		Hinge, l.h.	Gångjärn, v	CH 588572-	3
	3345218-6	1	-	-	-	-		Hinge, r.h.	Gångjärn, h	(3430368) CH -588571	3
	3474224-7	1	-	-	-	-		Hinge, r.h.	Gångjärn, h	CH 588572-	3
3	946544-4	8	-	-	-	-		Flange screw	Flänsskruv		2
4	3122249-0	1	-	-	-	-		Clamp	Klämma		2
5	3413069-0	1	-	-	-	-		Stay	Stag		3
6	3400606-4	2	-	-	-	-		Buffer	Buffert		2
7	3120610-5	1	-	-	-	-		Clip	Clips		2
8	3413073-2	1	-	-	-	-		Rubber cap	Gummihatt		2
9	1382135-0	1	-	-	-	-		Buffer	Buffert	(1202237)	3
10	3412462-8	1	-	-	-	-		Bonnet lock	Huvlås	CH -551257	3
	3453654-0	1	-	-	-	-		Bonnet lock	Huvlås	CH 551258-	3
11	3270374-6	4	-	-	-	-		Screw	Skruv		2
12	3465785-8	1	-	-	-	-		Striker plate	Låsbleck		3
13	946544-4	4	-	-	-	-		Flange screw	Flänsskruv		2
14	3414785-0	1	-	-	-	-		Cable	Ledning		3
15		-	-	-	-	-	NS	• Rubber cap	• Gummihatt		
16	3413109-4	1	-	-	-	-		Knob	Knopp		2
17	945358-0	5	-	-	-	-		Flange screw	Flänsskruv		2
18	3412914-8	1	-	-	-	-		Lock arm	Låsarm		3
19	3417090-2	1	-	-	-	-		Rubber cap	Gummihatt		3
20	3430030-1	1	-	-	-	-		Cover	Huv	L.H.D	5
	3430031-9	1	-	-	-	-		Casing	Kåpa	R.H.D	5
21	3436017-2	1	-	-	-	-		Bracket	Konsol		3
22	3343428-3	1	-	-	-	-		Stay	Stag		3
23	3436020-6	1	-	-	-	-		Stay	Stag		3
☆ 24	3470541-8	1	-	-	-	-		Bracket	Konsol	(3436018)	3
25	3343428-3	1	-	-	-	-		Stay	Stag		3
26	3121246-7	2	-	-	-	-		Pin	Stift		3
27	3268473-0	2	-	-	-	-		Lock ring	Låsring		2
28	*3100642*	1	-	-	-	-	OP	Clamping ring	Klämring		2
29	3449936-8	1	-	-	-	-		Spring	Fjäder		3
30	3449937-6	1	-	-	-	-		Pin	Stift		3
31	3121609-6	1	-	-	-	-		Clip	Clips		3

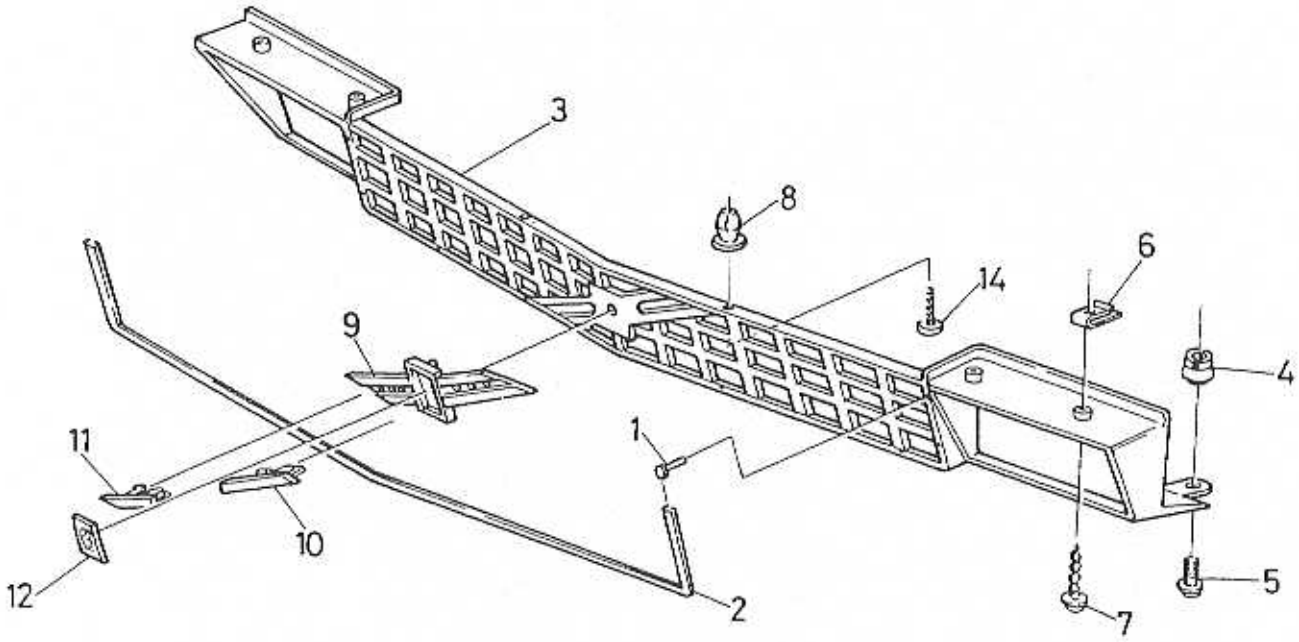
3
8
14
6
9
4
11
1
10
12
2
5
7

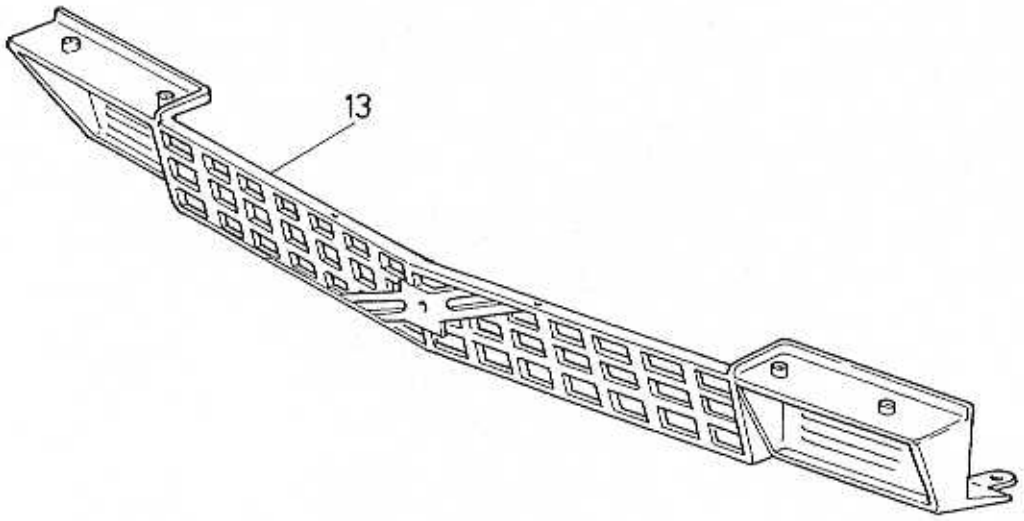
13

A
B
C
D
E

RADIATOR GRILLE — KYLARGALLER

Group / Grupp 82

Page / Sida 541

Fig	Part No. / Artikelnummer	Quantity / Antal A	B	C	D	E	PS	Description	Benämning	Notes / Anmärkning	SR
1	3120910-9	8	-	-	-	-		Clip	Clips		2
2	3432487-1	1	-	-	-	-		Trim moulding	Prydnadslist		2
3	3434292-3	1	-	-	-	-		Grille with fog lamp	Galler med dimstrålkastare		3
4	3273639-9	6	-	-	-	-		Nut	Mutter		2
5	3121591-6	6	-	-	-	-		Screw	Skruv	(3120073)	2
6	3120530-5	4	-	-	-	-		Nut	Mutter		2
7	3270409-0	6	-	-	-	-		Screw	Skruv		5
8	3121025-5	2	-	-	-	-		Nut	Mutter		3
9	3436981-9	1	-	-	-	-		Trim moulding	Prydnadslist		3
10		-	-	-	-	-	NS	• Trim moulding, r.h.	• Prydnadslist, h		
11		-	-	-	-	-	NS	• Trim moulding, l.h.	• Prydnadslist, v		
12	1325751-4	1	-	-	-	-		Emblem	Emblem		2
13	3434114-9	1	-	-	-	-		Grille without fog lamp	Galler utan dimstrålkastare		3
14	3270409-0	2	-	-	-	-		Screw	Skruv		5

DOORS AND HATCHES / DÖRRAR OCH LUCKOR

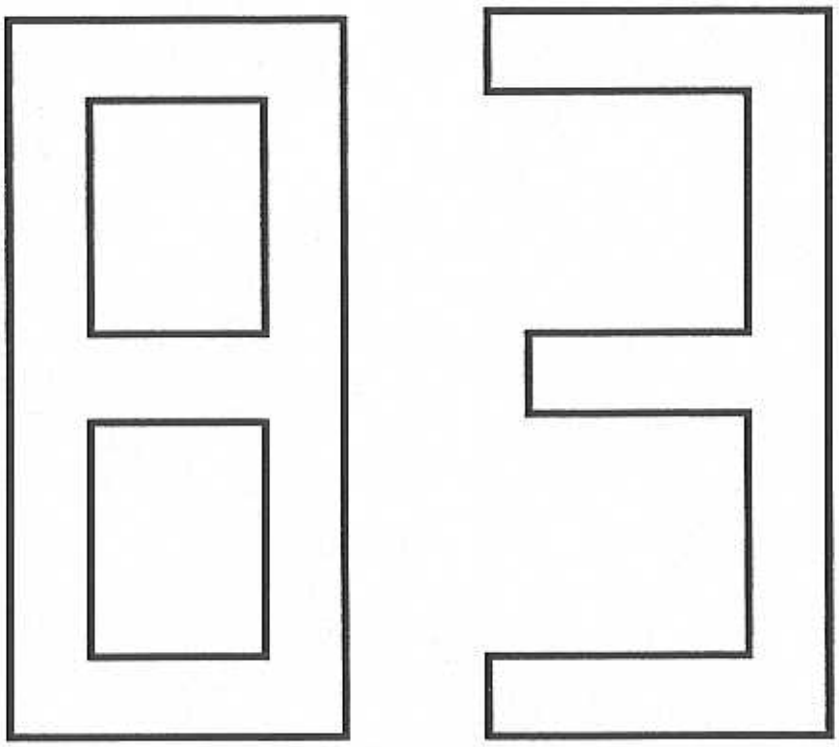

A		SUB GROUP DOORS AND HATCHES	UNDERGRUPP DÖRRAR OCH LUCKOR	Group Grupp 83
B				
C				
D				Page Sida 543
E				

Fig	Part No. Artikelnummer	Quantity / Antal A	B	C	D	E	P S	Description	Benämning	Notes Anmärkning	S R
		-	-	-	-	-		Doors	Dörrar	SEE 83 - 545	
		-	-	-	-	-		Boot lid, tailgate	Baklucka	SEE 83 - 547	
		-	-	-	-	-		Locking system front door	Låssystem framdörr	SEE 83 - 551	
		-	-	-	-	-		Winder mechanism front door	Hissmekanism framdörr	SEE 83 - 553	
		-	-	-	-	-		Roof hatch	Taklucka	SEE 83 - 555	
		-	-	-	-	-		Lock units	Låssatser	SEE 83 - 557	

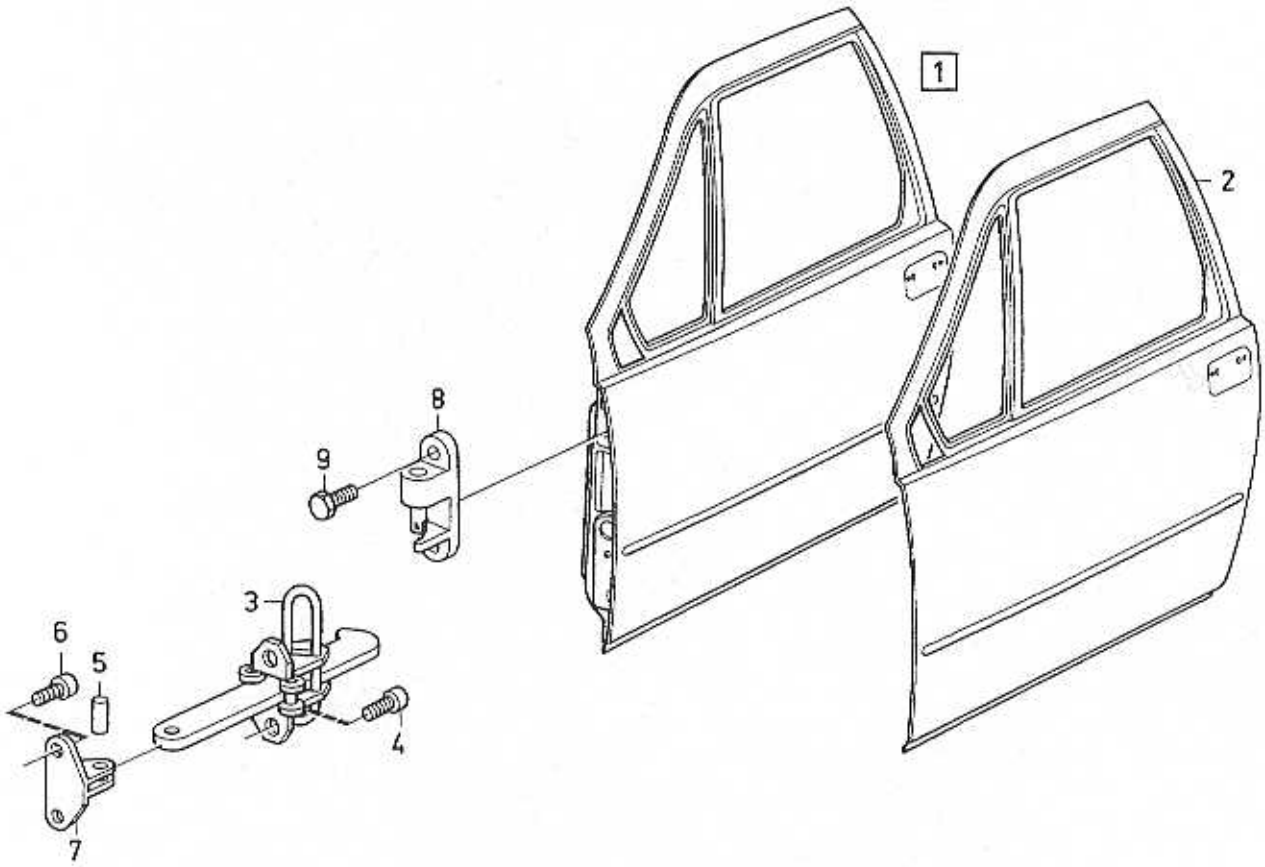

VOLVO PARTS
1083 18240

A
B
C
D
E

BODY FRAME — KAROSSERISTOMME
DOOR — DÖRR

Group / Grupp: 83

Page / Sida: 545

Fig	Part No. / Artikelnummer	Quantity / Antal A	B	C	D	E	PS	Description	Benämning	Notes / Anmärkning	SR
1	3342243-7	1	-	-	-	-		Door, l.h.	Dörr, v		2
	3342245-2	1	-	-	-	-		Door, r.h.	Dörr, h		2
2	3342244-5	1	-	-	-	-		• Door shell, l.h.	• Dörrplåt, v		2
	3342246-0	1	-	-	-	-		• Door shell, r.h.	• Dörrplåt, h		2
3	3411637-6	2	-	-	-	-		• Door stop	• Dörrstopp		2
4	942000-1	4	-	-	-	-		• Screw	• Skruv		2
5	3416207-3	2	-	-	-	-		Pin	Stift		2
6	3270389-4	4	-	-	-	-		Screw	Skruv		2
7	3447868-5	2	-	-	-	-		Cap retainer	Lockhållare		3
8	3472963-2	2	-	-	-	-		Hinge, l.h.	Gångjärn, v	(3413644)	3
	3472964-0	2	-	-	-	-		Hinge, r.h.	Gångjärn, h	(3413645)	3
9	3120210-4	4	-	-	-	-		Screw	Skruv	M8X20	2

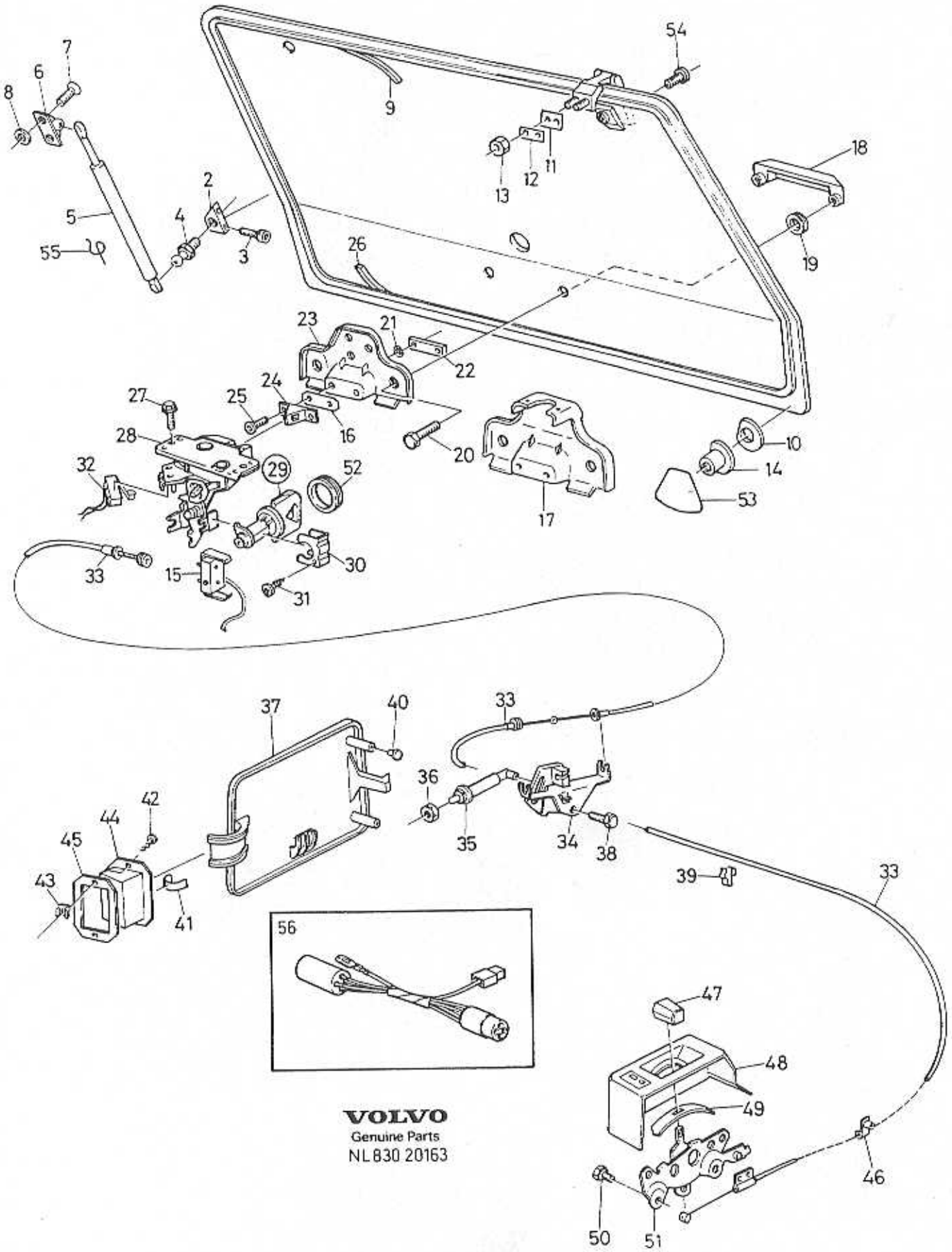

VOLVO
Genuine Parts
NL830 20163

A L.H.D.
B R.H.D.
C
D
E

TAILGATE COMPONENTS — DETALJER BAKLUCKA

Group / Grupp 83
Page / Sida 547

Fig	Part No. / Artikelnummer	Quantity / Antal A	B	C	D	E	P S	Description	Benämning	Notes / Anmärkning	S R
1	*(3417789)*	1	1	-	-	-	SP	Tailgate	Bakdörr	(3342327) CH -540391 REPL 1 PCS 3450450-6, 1 PCS 3450455-5.	2
	3450450-6	1	1	-	-	-		Tailgate	Bakdörr	CH 540392-	2
	(3432733)	1	1	-	-	-	SP	Tailgate	Bakdörr	(3342852) CHMSL, CH -540391 REPL 1 PCS 3450451-4, 1 PCS 3450455-5.	2
	3450451-4	1	1	-	-	-		Tailgate	Bakdörr	CHMSL. CH 540392-	2
2	3411856-2	2	2	-	-	-		•Attaching plate	•Fästplåt		3
3	3122277-1	4	4	-	-	-		•Screw	•Skruv		3
4	3470345-4	2	2	-	-	-		Ball stud	Kulbult	(3411848)	3
5	3458557-0	2	2	-	-	-		Gas spring	Gasfjäder	(3404159)	3
6	3470347-0	2	2	-	-	-		Bracket	Konsol	(3414427) CH -526523	4
	3470347-0	2	2	-	-	-		Bracket	Konsol	CH 526524-	4
7	3120501-6	4	4	-	-	-		Screw	Skruv		2
8	955892-5	4	4	-	-	-		Washer	Bricka		2
9		-	-	-	-	-	NS	Profile	Profil		
10	3448021-0	2	2	-	-	-		Retainer	Hållare	(3432163)	3
11	3411863-8	2	2	-	-	-		Gasket	Packning		3
12	3414979-9	2	2	-	-	-		Attaching plate	Fästplåt		3
13	955781-0	4	4	-	-	-		Nut	Mutter		2
14	1382135-0	2	2	-	-	-		Buffer	Buffert	(1202237)	3
15	3416066-3	1	1	-	-	-		Switch	Strömställare		3
16	3436078-4	1	1	-	-	-		Plate	Platta		3
17	3430376-8	1	1	-	-	-		Brace	Bygel	CHMSL	3
18	*(3411846)*	1	1	-	-	-	SP	Handle	Handgrepp	CH -526523 REPL 1 PCS 3449023-5, 1 PCS 3447720-8.	3
	3449023-5	1	1	-	-	-		Handle	Handgrepp	CH 526524-	3
19	3411847-1	2	2	-	-	-		Gasket	Packning	CH -526523	3
	3447720-8	4	4	-	-	-		Gasket	Packning	CH 526524-	3
20	947107-9	2	2	-	-	-		Flange screw	Flänsskruv	(940199)	2
21	3120549-5	2	2	-	-	-		Lock washer	Låsbricka		3
22	3452211-0	1	1	-	-	-		Mounting plate	Monteringsplatta		3
23	3438000-6	1	1	-	-	-		Brace	Bygel		3
24	3404134-3	1	1	-	-	-		Catch	Arreteringstunga		3
25	3122530-3	2	2	-	-	-		Screw	Skruv		2
26		-	-	-	-	-	NS	Profile	Profil		
27	*(3283065)*	2	2	-	-	-	SP	Bolt	Bult		2
28	3404040-2	1	1	-	-	-		Lock	Lås		3
29	3342453-2	1	1	-	-	-		Lock cylinder with two keys	Låscylinder med två nycklar		2
		-	-	-	-	-		Lock kit	Låssats	SEE 83 • 557	
30	3122241-7	1	1	-	-	-		Clip	Clips		2
31	3120336-7	1	1	-	-	-		Screw	Skruv		2
32	3343408-5	1	1	-	-	-		Switch	Strömställare		3
33	3415723-0	1	-	-	-	-		Cable	Ledning		3
	3430213-3	-	1	-	-	-		Cable	Ledning		3
34	3414405-5	1	1	-	-	-		•Release mechanism	•Fällningsanordning		3
35	3414406-3	1	1	-	-	-		Lock	Lås	CH -510882	3
	3436367-1	1	1	-	-	-		Lock	Lås	CH 510883-	3
36	3122373-8	1	1	-	-	-		Nut	Mutter	CH -510882	3
	3121300-2	1	1	-	-	-		Nut	Mutter	CH 510883-	3
37	3412590-6	1	1	-	-	-		Lid	Lucka		3
38	945358-0	1	1	-	-	-		Flange screw	Flänsskruv		2
39	3291747-8	2	2	-	-	-		Cable clamp	Ledningsklammer		2
40	3416928-4	2	2	-	-	-		Stop	Stopp		2
41	3412592-2	1	1	-	-	-		Spring	Fjäder		2
42	3120149-4	2	2	-	-	-		Screw	Skruv		2
43	3122475-1	2	2	-	-	-		Nut	Mutter		3
44	3412591-4	1	1	-	-	-		Hinge	Gångjärn		2
45	3416448-3	1	1	-	-	-		Seal	Tätning		2

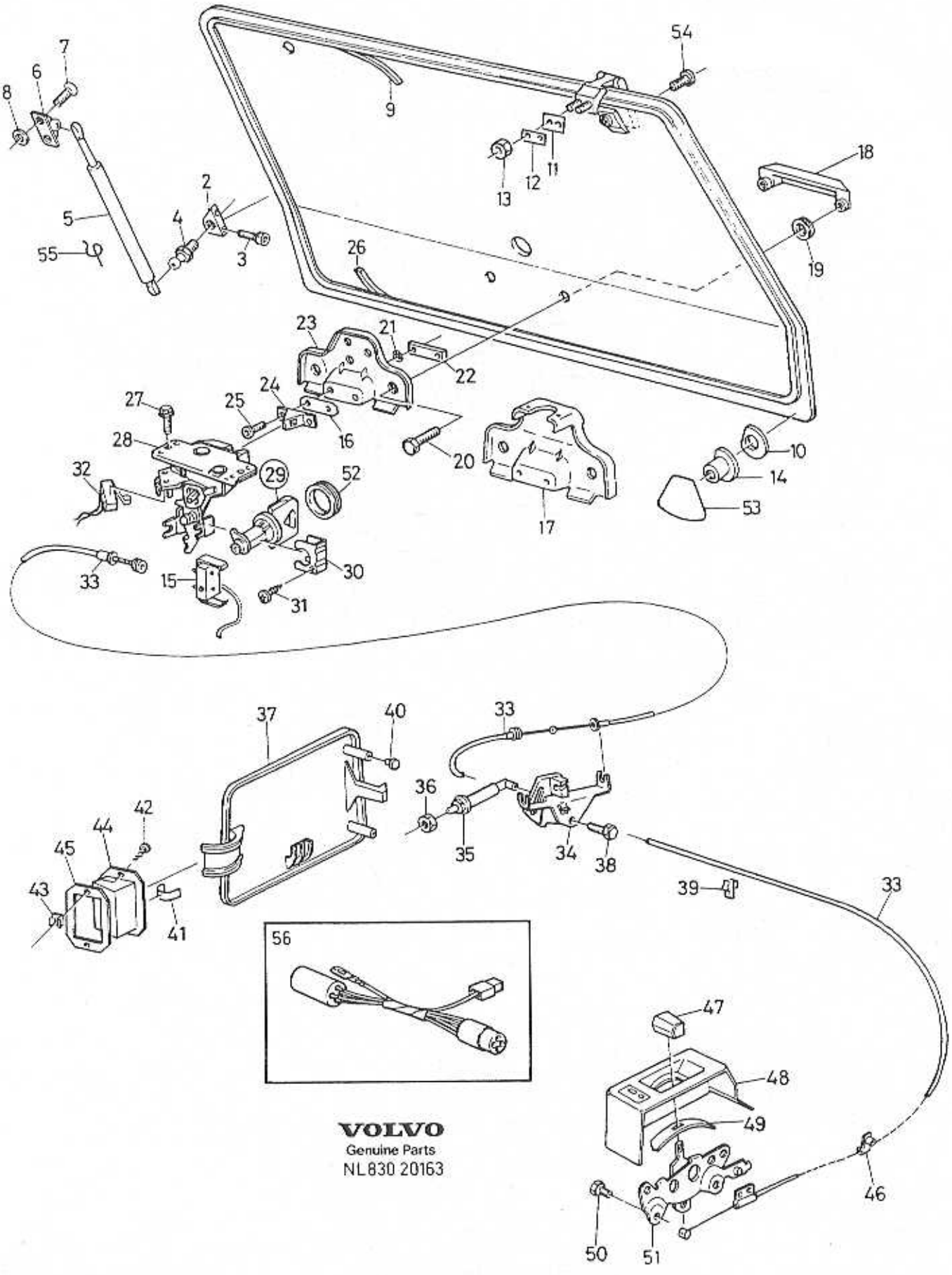

VOLVO
Genuine Parts
NL830 20163

A	L.H.D.
B	R.H.D.
C	
D	
E	

TAILGATE COMPONENTS — DETALJER BAKLUCKA

Group / Grupp: 83

Page / Sida: 549

Fig	Part No. / Artikelnummer	Quantity / Antal A	B	C	D	E	PS	Description	Benämning	Notes / Anmärkning	SR
46	3122285-4	2	2	-	-	-		Clamp	Klämma		2
47	3413114-4	1	-	-	-	-		Knob	Knopp		2
	3413115-1	-	1	-	-	-		Knob	Knopp		2
48	3435982-8	1	-	-	-	-		Housing	Hus	(3411826)	3
	3411827-3	-	1	-	-	-		Housing	Hus		3
49	3430455-0	1	1	-	-	-		Cover	Huv		3
50	945358-0	5	5	-	-	-		Flange screw	Flänsskruv		2
51	3413112-8	1	-	-	-	-		Release mechanism	Fällningsanordning		3
	3413113-6	-	1	-	-	-		Release mechanism	Fällningsanordning		3
52	3402612-0	1	1	-	-	-		Sealing ring	Tätningsring		2
53	3455852-8	2	2	-	-	-		Foil	Folie		3
54	3121073-5	2	2	-	-	-		Screw	Skruv		3
55	3269546-2	4	4	-	-	-		Safety brace	Säkringsbygel		3
56	3450455-5	1	1	-	-	-		Adapter	Adapter		3

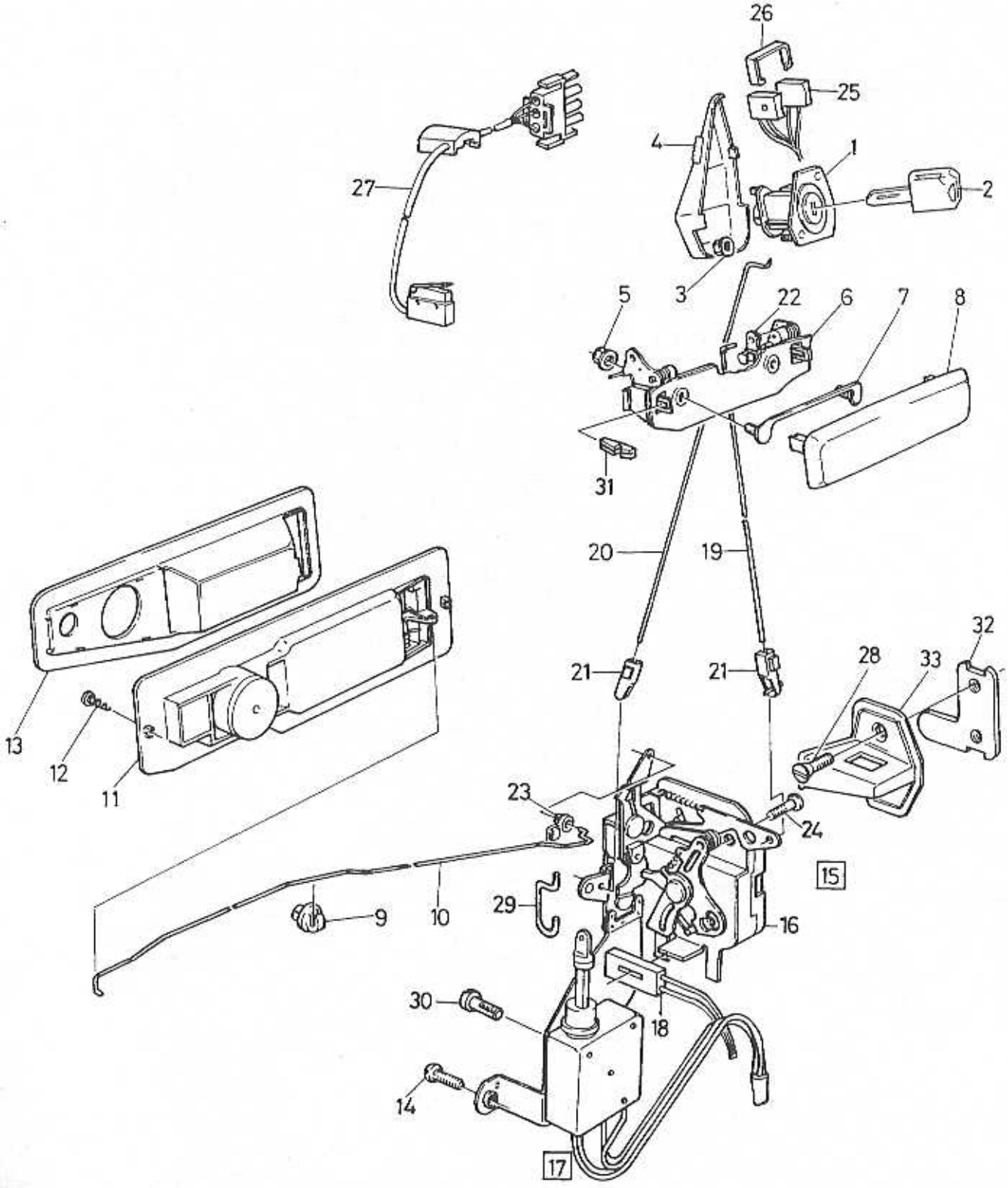

VOLVO PARTS
1083 18666

A	L.H.D.
B	R.H.D.
C	
D	
E	

FRONT DOOR
LOCKING SYSTEM

FRAMDÖRR
LÅSSYSTEM

Group / Grupp: 83

Page / Sida: 551

Fig	Part No. / Artikelnummer	Quantity / Antal A	B	C	D	E	PS	Description	Benämning	Notes / Anmärkning	SR
1	3342454-0	1	1	-	-	-		Lock cylinder, l.h.	Låscylinder, v		2
	3342455-7	1	1	-	-	-		Lock cylinder, r.h.	Låscylinder, h		2
2	3342022-5	X	X	-	-	-		• Key pass key	• Nyckel huvudnyckel		2
	3342023-3	X	X	-	-	-		• Key door and starting locks	• Nyckel dörr och startlås		2
	3342997-8	X	X	-	-	-		• Key machined pass key	• Nyckel bearbetad huvudnyckel		3
	3342998-6	X	X	-	-	-		• Key machined door and starting locks	• Nyckel bearbetad dörr och startlås		3
3	3270430-6	2	2	-	-	-		Flange lock nut	Flänslåsmutter		2
4	3433441-7	1	1	-	-	-		Cover plate, l.h.	Täckplatta, v		3
	3433442-5	1	1	-	-	-		Cover plate, r.h.	Täckplatta, h		3
5	945407-5	4	4	-	-	-		Flange nut	Flänsmutter		2
6	3414352-9	1	1	-	-	-		Door handle, l.h.	Dörrhandtag, v		2
	3414353-7	1	1	-	-	-		Door handle, r.h.	Dörrhandtag, h		2
7	3414354-5	2	2	-	-	-		Mounting plate	Monteringsplatta		2
8	3414351-1	2	2	-	-	-		Grapple	Grip		2
9	3269812-8	4	4	-	-	-		Clip	Clips		2
10	3404035-2	1	1	-	-	-		Link, l.h.	Länk, v		2
	3404036-0	1	1	-	-	-		Link, r.h.	Länk, h		2
11	3453679-7	1	1	-	-	-		Door handle, l.h.	Dörrhandtag, v	CH 546283-	3
	3453680-5	1	1	-	-	-		Door handle, r.h.	Dörrhandtag, h	(3412338) CH -546282	3
	3453680-5	1	1	-	-	-		Door handle, r.h.	Dörrhandtag, h	CH 546283-	3
12	955127-6	4	4	-	-	-		Screw	Skruv		2
13	3412339-8	1	1	-	-	-		Scale, l.h.	Skala, v		3
	3412340-6	1	1	-	-	-		Scale, r.h.	Skala, h		3
14	3270375-3	2	2	-	-	-		Screw	Skruv		4
15	3414344-6	1	-	-	-	-		Door lock, l.h.	Dörrlås, v	CH -567599	3
	3414346-1	-	1	-	-	-		Door lock, l.h.	Dörrlås, v		3
	3414345-3	1	-	-	-	-		Door lock, r.h.	Dörrlås, h		3
	3414347-9	-	1	-	-	-		Door lock, r.h.	Dörrlås, h	CH -567599	3
16	3413894-1	1	-	-	-	-		• Door lock, l.h.	• Dörrlås, v	CH 567600-	3
	3413897-4	-	1	-	-	-		• Door lock, r.h.	• Dörrlås, h	CH 567600-	3
17	3342943-2	1	1	-	-	-		• Contact unit driver's side	• Kontaktenhet förarsida		3
	3342944-0	1	1	-	-	-		• Motor unit passenger's side	• Motorenhet passagerarsida		3
18	3342870-7	1	1	-	-	-		• • Contact kit driver's side	• • Kontaktsats förarsida		3
	3342870-7	1	1	-	-	-		• • Contact kit passenger's side	• • Kontaktsats passagerarsida	(3342871)	3
19	3414356-0	2	2	-	-	-		Link	Länk		2
20	3414357-8	2	2	-	-	-		Link	Länk		2
21	3414365-1	4	4	-	-	-		Clip	Clips		2
22	3120294-8	2	2	-	-	-		Clip	Clips		2
23	3122448-8	2	2	-	-	-		Clip	Clips		2
24	3122530-3	4	4	-	-	-		Screw	Skruv		2
25	3342879-8	2	2	-	-	-		Contact kit	Kontaktsats		3
26	3342880-6	2	2	-	-	-		Clip	Clips		3
27	3342959-8	2	2	-	-	-		Timer relay	Tidrelä		3
28	3120101-5	6	6	-	-	-		Screw	Skruv		2
29	3342942-4	2	2	-	-	-		Pull rod	Dragstång		2
30	955130-0	2	2	-	-	-		Screw	Skruv		2
31	3343127-1	4	4	-	-	-		Clip	Clips		1
32	3417439-1	1	1	-	-	-		Attaching plate, l.h.	Fästplåt, v		3
	3417440-9	1	1	-	-	-		Attaching plate, r.h.	Fästplåt, h		3
33	3414355-2	2	2	-	-	-		Striker plate	Låsbleck		3

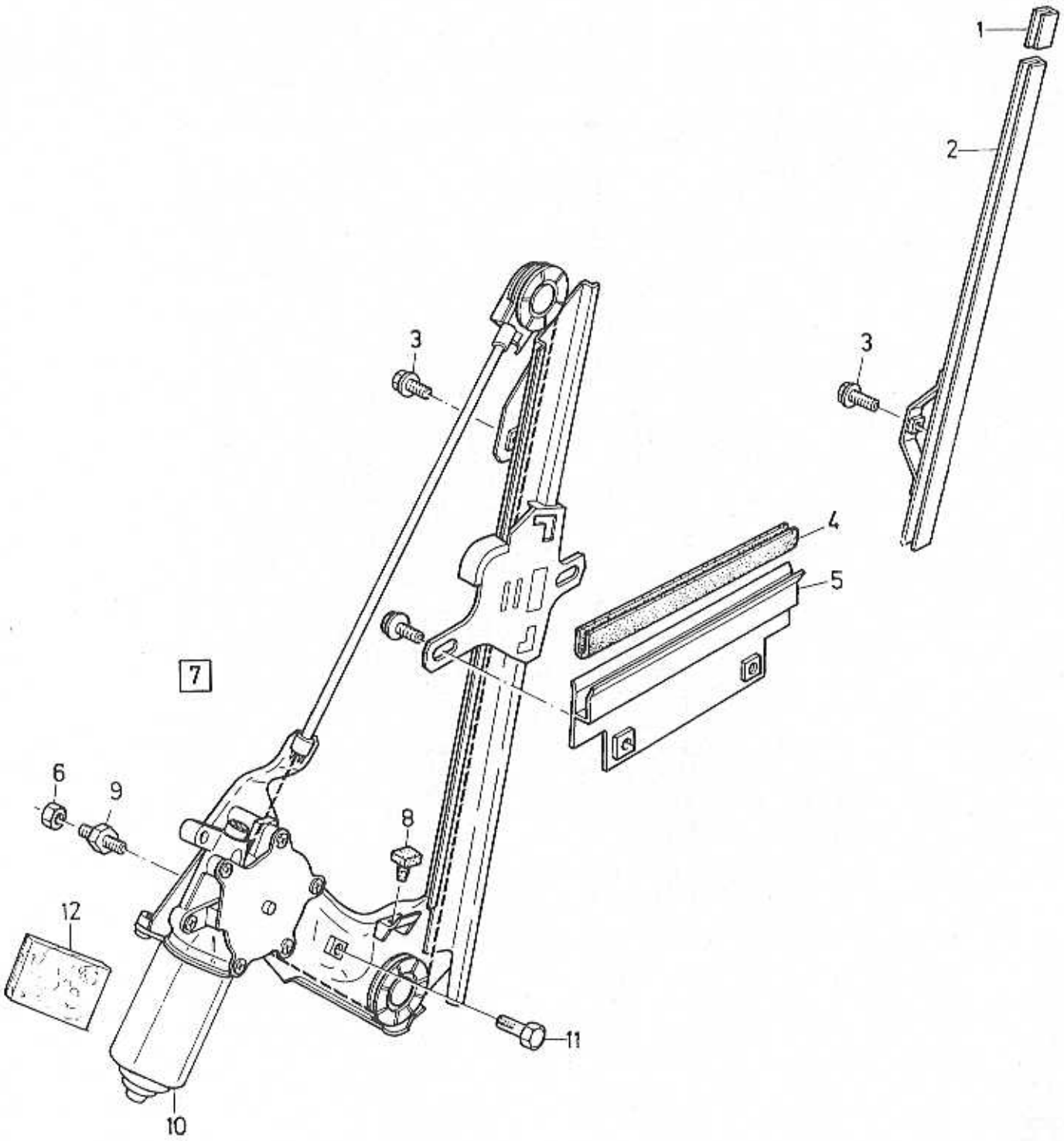
1
2
3
3
4
5
7
6
9
8
12
11
10

A
B
C
D
E

FRONT DOOR
WINDER MECHANISM

FRAMDÖRR
HISSMEKANISM

Group
Grupp
83

Page
Sida
553

Fig	Part No. Artikelnummer	Quantity / Antal A	B	C	D	E	PS	Description	Benämning	Notes Anmärkning	SR
1	3122411-6	2	-	-	-	-		Clip	Clips		2
2	3412639-1	1	-	-	-	-		Guide, l.h.	Styrning, v	CH -550884	2
	3454368-6	1	-	-	-	-		Guide, l.h.	Styrning, v	CH 550885-	2
	3412640-9	1	-	-	-	-		Guide, r.h.	Styrning, h	CH -550884	2
	3454369-4	1	-	-	-	-		Guide, r.h.	Styrning, h	CH 550885-	2
3	945358-0	8	-	-	-	-		Flange screw	Flänsskruv		2
4	3410900-9	2	-	-	-	-		Rubber strip	Gummiprofil		2
5	3404113-7	2	-	-	-	-		Profile	Profil		2
6	945407-5	6	-	-	-	-		Flange nut	Flänsmutter		2
7	3465272-7	1	-	-	-	-		Window lift, l.h.	Fönsterhiss, v	(3411020)	3
	3465273-5	1	-	-	-	-		Window lift, r.h.	Fönsterhiss, h	(3411021)	3
8	3342623-0	2	-	-	-	-		• Stop	• Stopp		3
9	3342624-8	6	-	-	-	-		• Screw	• Skruv		3
10		-	-	-	-	-	NS	• Electric motor	• Elmotor		
11	3342914-3	1	-	-	-	-		• Screw	• Skruv		3
12	3279292-1	2	-	-	-	-		Spacer	Mellanlägg		3

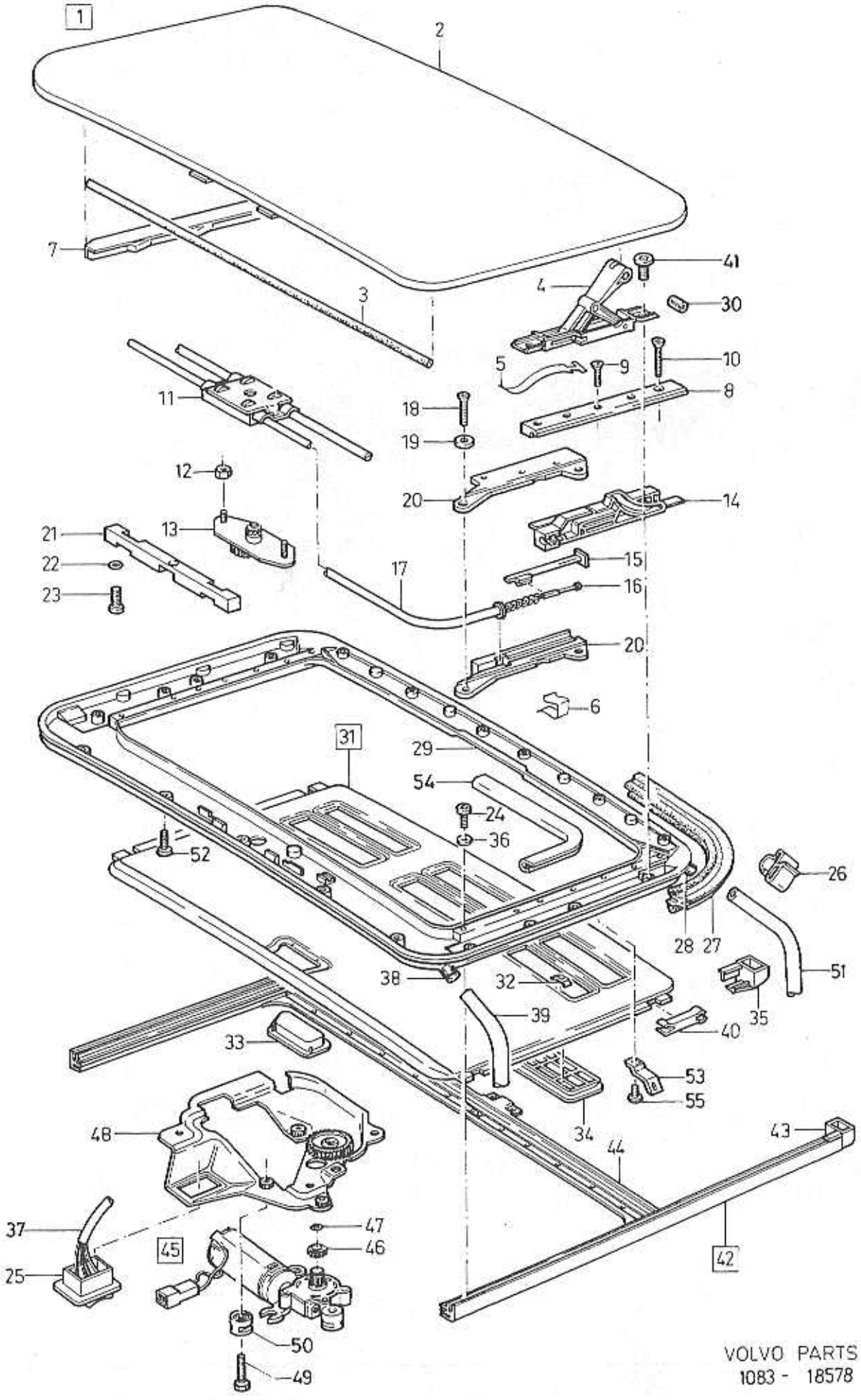

VOLVO PARTS
1083 - 18578

A
B
C
D
E

ROOF HATCH — TAKLUCKA

Group / Grupp 83

Page / Sida 555

Fig	Part No. / Artikelnummer	Quantity / Antal A	B	C	D	E	PS	Description	Benämning	Notes / Anmärkning	SR
1	3432451-7	1	-	-	-	-		Roof hatch	Taklucka		5
2	3343534-8	1	-	-	-	-		• Hatch, outer	• Lucka, yttre		5
3	3343535-5	1	-	-	-	-		• Profile	• Profil		4
4	3344073-6	1	-	-	-	-		• Sliding block, l.h.	• Glidstycke, v		4
	3344074-4	1	-	-	-	-		• Sliding block, r.h.	• Glidstycke, h		4
5	3344075-1	2	-	-	-	-		•• Spring	•• Fjäder	CH 537544-	4
6	3344077-7	2	-	-	-	-		• Clip	• Clips	CH 537544-	4
7		-	-	-	-	-	NS	• Wind deflector	• Vindavvisare		
8		-	-	-	-	-	KN	• Profile	• Profil		
9	3343555-3	6	-	-	-	-		• Screw	• Skruv		4
10	3343554-6	4	-	-	-	-		• Screw	• Skruv		4
11		-	-	-	-	-	KN	• Bracket complete	• Konsol komplett		
12	963115-1	2	-	-	-	-		• Lock nut	• Låsmutter		2
13	3343631-2	1	-	-	-	-		• Gear set	• Kugghjulsats		4
14	3343552-0	1	-	-	-	-		• Slide rail, l.h.	• Glidskena, v		4
	3343553-8	1	-	-	-	-		• Slide rail, r.h.	• Glidskena, h		4
15	3343544-7	2	-	-	-	-		• Coupling piece	• Kopplingsstycke		4
16	3343543-9	2	-	-	-	-		• Cable	• Ledning		4
17		-	-	-	-	-	KN	• Pipe	• Rör		
18	3343755-9	4	-	-	-	-		• Screw	• Skruv		2
19	955891-7	4	-	-	-	-		• Washer	• Bricka		2
20	3343545-4	1	-	-	-	-		• Guide rail, l.h.	• Styrskena, v		4
	3343546-2	1	-	-	-	-		• Guide rail, r.h.	• Styrskena, h		4
21	3343547-0	1	-	-	-	-		• Hinge	• Gångjärn		4
22	3450197-3	2	-	-	-	-		• Rubber ring	• Gummiring		2
23	3121742-5	22	-	-	-	-		• Screw	• Skruv	(3120996)	3
24	3343559-5	1	-	-	-	-		• Screw	• Skruv		4
25	3447757-0	1	-	-	-	-		• Switch	• Strömställare	CH -567599	3
	3458013-4	1	-	-	-	-		• Switch	• Brytare	CH 567600-	3
26	3273610-0	2	-	-	-	-		• Clip	• Clips		2
27	3343563-7	1	-	-	-	-		• Seal	• Tätning		4
28	3343561-1	2	-	-	-	-		• Draining pipe	• Dräneringsrör		4
29		-	-	-	-	-	KN	• Frame	• Ram		
30	3343550-4	2	-	-	-	-		• Bolt	• Bult		4
31	3343524-9	1	-	-	-	-		• Lid	• Lucka		4
32	3120345-8	22	-	-	-	-		•• Clip	•• Clips		2
33	3343526-4	1	-	-	-	-		•• Handle	•• Handgrepp		5
34	3343528-0	6	-	-	-	-		•• Louvre	•• Gäl		5
35	3343532-2	1	-	-	-	-		•• Stop, l.h.	•• Stopp, v		4
	3343533-0	1	-	-	-	-		•• Stop, r.h.	•• Stopp, h		4
36	955891-7	6	-	-	-	-		• Washer	• Bricka		2
37	3435013-2	1	-	-	-	-		• Cable harness	• Ledningsmatta	CH -567599	5
38	3343560-3	2	-	-	-	-		• Draining pipe	• Dräneringsrör		4
39	942754-3	X	-	-	-	-		• Plastic hose	• Plastslang		2
40	3343531-4	4	-	-	-	-		• Insert	• Inlägg		4
41	3120511-5	4	-	-	-	-		• Screw	• Skruv		4
42	3343556-1	1	-	-	-	-		• Guide, l.h.	• Styrning, v		4
	3343557-9	1	-	-	-	-		• Guide, r.h.	• Styrning, h		4
43	3343532-2	1	-	-	-	-		•• Stop, l.h.	•• Stopp, v		4
	3343533-0	1	-	-	-	-		•• Stop, r.h.	•• Stopp, h		4
44	3343558-7	1	-	-	-	-		• Roof bow	• Taksprygel		4
45	3447616-8	1	-	-	-	-		• Motor, cpl.	• Motor, kpl.		3
46	3343520-7	1	-	-	-	-		•• Gear	•• Växel		4
47	3343521-5	1	-	-	-	-		•• Attaching ring	•• Fästring		4
48	3343518-1	1	-	-	-	-		•• Mounting plate	•• Monteringsplatta		4
49	3120511-5	4	-	-	-	-		•• Screw	•• Skruv		4
50	3343522-3	3	-	-	-	-		•• Buffer	•• Buffert		4
51	3448912-0	1	-	-	-	-		Hose	Slang		2
52	3121339-0	20	-	-	-	-		Screw	Skruv		3
53	3432453-3	4	-	-	-	-		Brace	Bygel		3
54	3463745-4	1	-	-	-	-		Profile grey	Profil grå	(3460277)	3
55	3121742-5	4	-	-	-	-		Screw	Skruv	(3120996)	3

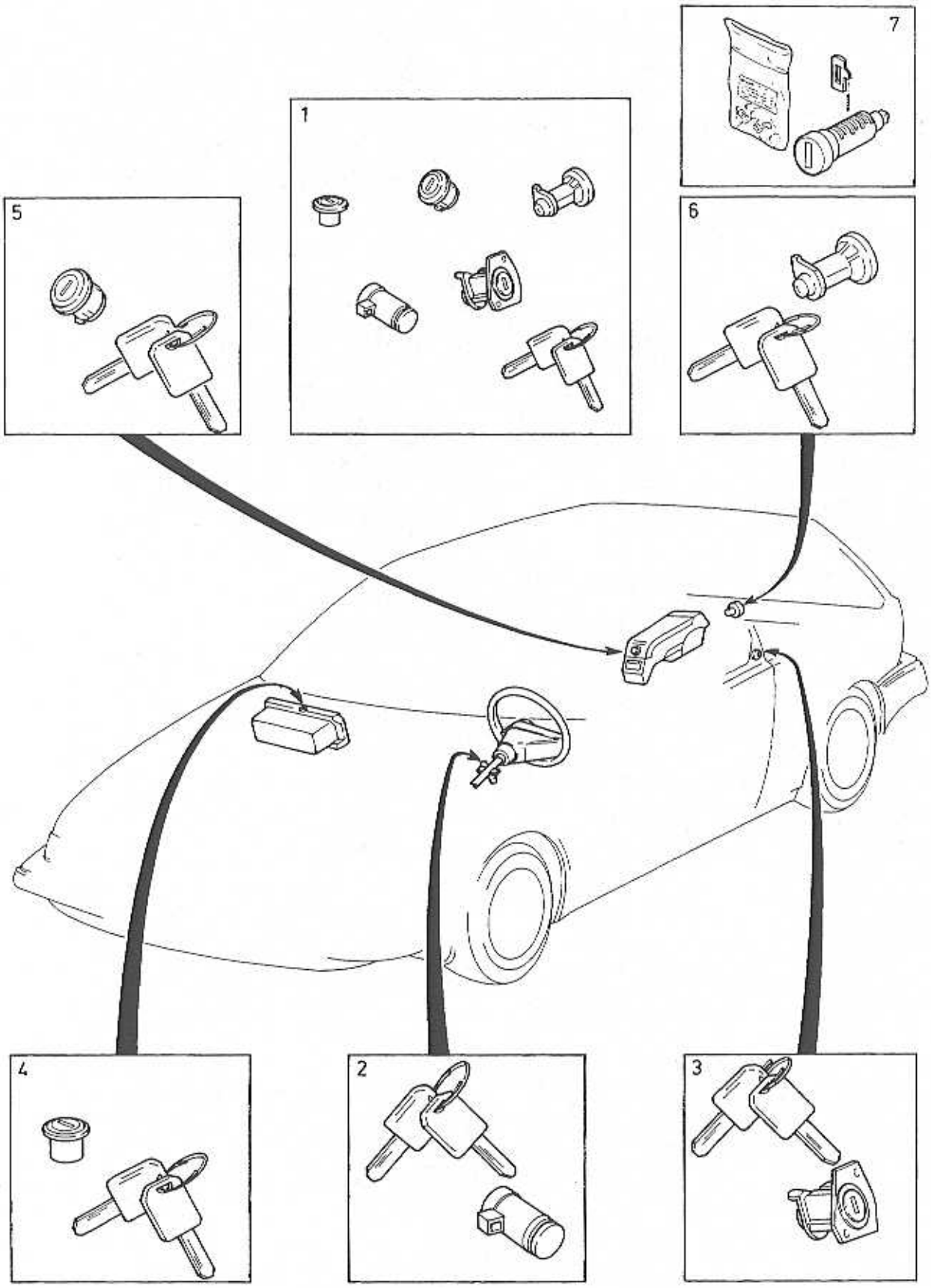

VOLVO PARTS
1083 18309

A
B
C
D
E

LOCK UNITS — LÅSSATSER

Group / Grupp 83

Page / Sida 557

Fig	Part No. / Artikelnummer	Quantity / Antal A	B	C	D	E	PS	Description	Benämning	Notes / Anmärkning	SR
1	*(3342668)*	1	-	-	-	-	SP	Lock kit	Låssats	CH -503622 REPL 1 PCS 3343024-0, 1 PCS 3343232-9.	2
	3343024-0	1	-	-	-	-		Lock kit	Låssats	CH 503623-	2
								Lock cylinder glovebox	Låscylinder handskfack		
								Lock cylinder tailgate	Låscylinder baklucka		
								Lock cylinder column lock	Låscylinder rattlås		
								Lock cylinder door	Låscylinder dörr		
								Lock cylinder arm rest	Låscylinder armstöd		
								Pass key	Huvudnyckel		
								Key door and starting locks	Nyckel dörr och startlås		
	3343232-9							Cover	Huv		3
2	*(3416991)*	1	-	-	-	-	SP	Lock cylinder door and starting locks	Låscylinder dörr och startlås ..	REPL 1 PCS 3343232-9,	2
								pass key	huvudnyckel	1 PCS 3454321-5.	
								Key	Nyckel		
	3345627-8	1	-	-	-	-		•Lock kit	•Låssats	1)	6
	3454321-5	1	-	-	-	-		Lock cylinder	Låscylinder		2
3	3342454-0	1	-	-	-	-		Lock cylinder, l.h. side door, l.h	Låscylinder, v sidodörr, v		2
	3342455-7	1	-	-	-	-		Lock cylinder, r.h. side door, r.h	Låscylinder, h sidodörr, h		2
								door and starting locks	dörr och startlås		
								pass key	huvudnyckel		
								Key	Nyckel		
4	3342361-7	1	-	-	-	-		Lock cylinder glovebox	Låscylinder handskfack		2
								Key	Nyckel		
5	3342360-9	1	-	-	-	-		Lock arm rest	Lås armstöd		2
								Key	Nyckel		
6	3342453-2	1	-	-	-	-		Lock cylinder boot lid	Låscylinder bagagelucka		2
								door and starting locks	dörr och startlås		
								Key	Nyckel		
7	3343564-5	1	-	-	-	-		Lock cylinder set door	Låscylindersats dörr		2
	3343565-2	1	-	-	-	-		Lock cylinder set tailgate	Låscylindersats baklucka		2
	3344324-3	1	-	-	-	-		Lock cylinder set glovebox	Låscylindersats handskfack		2

1) Lock kits must be ordered separately, specifying the lockcombination number and the vehicle's chassis number. / Låssatsen beställes på separat order varvid låskombinations numret och bilens chassie nummer skall uppges.

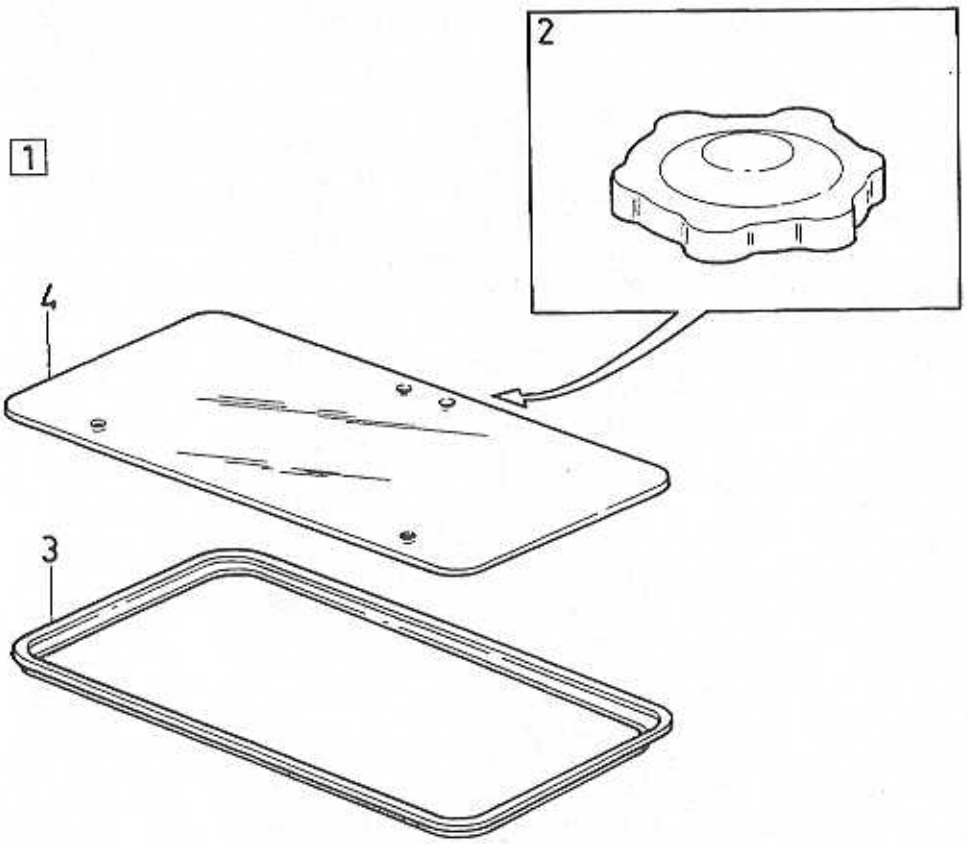
2
1
4
3

A		ROOF HATCH, LENS	TAKLUCKA, GLAS	Group Grupp 83
B				
C				Page Sida 559
D				
E				

Fig	Part No. Artikelnummer	Quantity / Antal A	B	C	D	E	P S	Description	Benämning	Notes Anmärkning	S R
1	3432549-8	1	-	-	-	-		Sun roof	Soltak		6
2	3210928-2	1	-	-	-	-		• Knob	• Knopp		6
3	3343934-0	1	-	-	-	-		• Sealing strip	• Tätningslist		3
4	3210929-0	1	-	-	-	-		• Glass	• Glas		6

EXTERIOR TRIM, DOOR MIRRORS, GLASS / YTTRE PRYDNADSDETALJER, BACKSPEGEL, GLAS

84

A
B
C
D
E

SUB GROUP
EXTERIOR TRIM, DOOR MIRRORS, GLASS

UNDERGRUPP
YTTRE PRYDNADSDETALJER,
BACKSPEGEL, GLAS

Group
Grupp
84

Page
Sida
561

Fig	Part No. Artikelnummer	Quantity / Antal					PS	Description	Benämning	Notes Anmärkning	SR
		A	B	C	D	E					
		-	-	-	-	-		Trim mouldings emblems	Prydnadslister emblem	SEE 84•563	
		-	-	-	-	-		Door mirrors ..... CH -567599 CH 567600-	Utvändig backspegel ..... CH -567599 CH 567600-	 SEE 84•567 SEE 84•569	
		-	-	-	-	-		Windscreen, rear window and door windows	Vindruta, bakruta, sidorutor	SEE 84•571	
		-	-	-	-	-		Sealing strips	Tätningslister	SEE 84•573	
		-	-	-	-	-		Accessory	Tillbehör		
		-	-	-	-	-		Caravan mirrors	Husvagnsspegel	SEE 84•575	

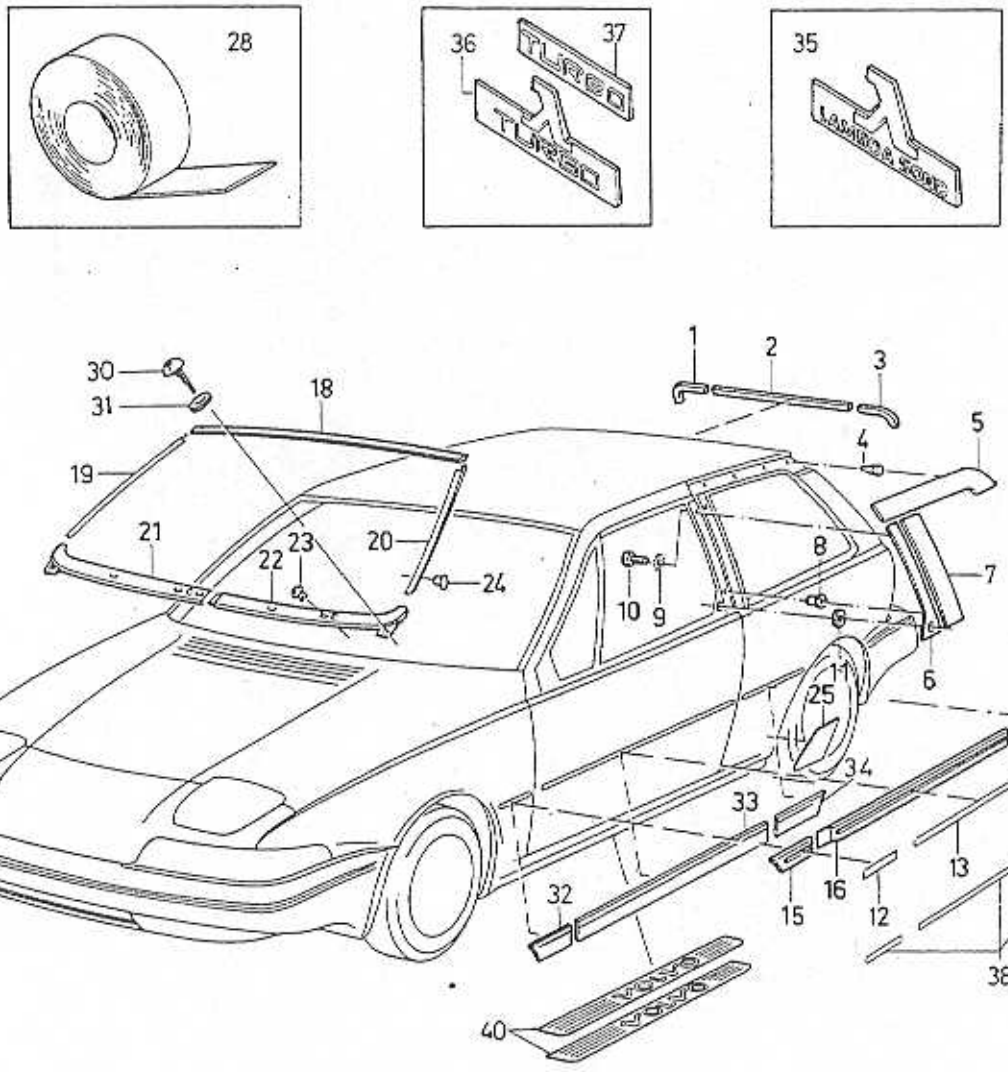

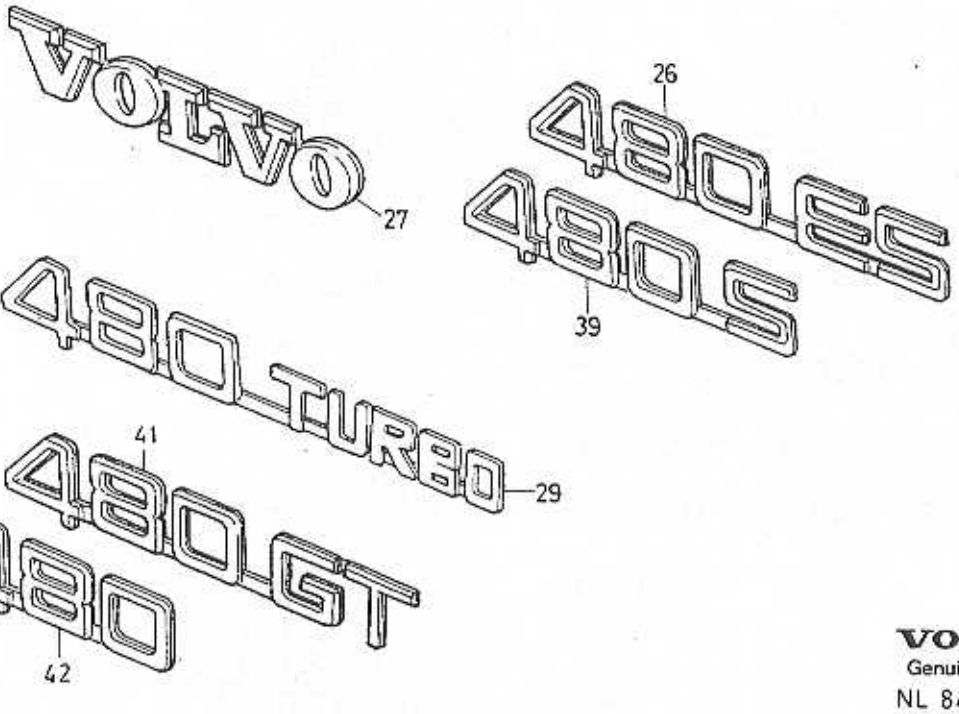

VOLVO
Genuine Parts
NL 840 20005

A
B
C
D
E

TRIM MOULDINGS
EMBLEMS

PRYDNADSLISTER
EMBLEM

Group
Grupp
84

Page
Sida
563

Fig	Part No. Artikelnummer	Quantity / Antal A	B	C	D	E	PS	Description	Benämning	Notes Anmärkning	SR
1	3411860-4	1	-	-	-	-		Spoiler	Spoiler		2
2	3411861-2	1	-	-	-	-		Spoiler	Spoiler		2
3	3411859-6	1	-	-	-	-		Spoiler	Spoiler		2
4	3923487-7	8	-	-	-	-		Clip	Clips	(3283083) CH -526529	3
	3121517-1	8	-	-	-	-		Clip	Clips	CH 526530-	3
5	3450027-2	1	-	-	-	-		Trim moulding, l.h.	Prydnadslist, v	(3404071)	3
	3450028-0	1	-	-	-	-		Trim moulding, r.h.	Prydnadslist, h		3
6	3410729-2	1	-	-	-	-		Trim moulding, l.h.	Prydnadslist, v		3
	3410730-0	1	-	-	-	-		Trim moulding, r.h.	Prydnadslist, h		3
7	3404198-8	1	-	-	-	-		Trim moulding, l.h.	Prydnadslist, v		3
	3404199-6	1	-	-	-	-		Trim moulding, r.h.	Prydnadslist, h		3
8	3120324-3	2	-	-	-	-		Rubber cap	Gummihatt		2
9	960137-8	2	-	-	-	-		Washer	Bricka		2
10	956059-0	2	-	-	-	-		Screw	Skruv		2
11	3414648-0	2	-	-	-	-		Trim washer	Prydnadsbricka		3
12	3430014-5	1	-	-	-	-		Film, l.h. red	Folie, v röd		2
	3415138-1	1	-	-	-	-		Film, l.h. black	Folie, v svart		2
	3430015-2	1	-	-	-	-		Film, r.h. red	Folie, h röd		2
	3415139-9	1	-	-	-	-		Film, r.h. black	Folie, h svart		2
13	3430016-0	1	-	-	-	-		Film, l.h. red	Folie, v röd		2
	3415140-7	1	-	-	-	-		Film, l.h. black	Folie, v svart		2
	3430017-8	1	-	-	-	-		Film, r.h. red	Folie, h röd		2
	3415141-5	1	-	-	-	-		Film, r.h. black	Folie, h svart		2
14	3430018-6	1	-	-	-	-		Film, l.h. red	Folie, v röd		2
	3415142-3	1	-	-	-	-		Film, l.h. black	Folie, v svart		2
	3430019-4	1	-	-	-	-		Film, r.h. red	Folie, h röd		2
	3415143-1	1	-	-	-	-		Film, r.h. black	Folie, h svart		2
15	3417549-7	1	-	-	-	-		Trim moulding, l.h.	Prydnadslist, v		2
	3417550-5	1	-	-	-	-		Trim moulding, r.h.	Prydnadslist, h		2
16	3417551-3	1	-	-	-	-		Trim moulding, l.h.	Prydnadslist, v		2
	3417552-1	1	-	-	-	-		Trim moulding, r.h.	Prydnadslist, h		2
17	3417553-9	1	-	-	-	-		Trim moulding, l.h.	Prydnadslist, v		2
	3417554-7	1	-	-	-	-		Trim moulding, r.h.	Prydnadslist, h		2
18	3404053-5	1	-	-	-	-		Trim moulding	Prydnadslist		2
19	3404052-7	1	-	-	-	-		Trim moulding	Prydnadslist		2
20	3404051-9	1	-	-	-	-		Trim moulding	Prydnadslist		2
21	3404209-3	1	-	-	-	-		Trim moulding	Prydnadslist	L.H.D	2
	3404211-9	1	-	-	-	-		Trim moulding	Prydnadslist	R.H.D	2
22	3404208-5	1	-	-	-	-		Trim moulding	Prydnadslist	L.H.D	2
	3404210-1	1	-	-	-	-		Trim moulding	Prydnadslist	R.H.D	2
23	3120254-2	6	-	-	-	-		Rivet	Nit		3
24	973883-2	8	-	-	-	-		Blind rivet	Blindnit	(947093)	2
25	3432773-4	1	-	-	-	-		Film, l.h.	Folie, v		2
	3432774-2	1	-	-	-	-		Film, r.h.	Folie, h		2
26	3432415-2	1	-	-	-	-		Emblem	Emblem		2
27	3432414-5	1	-	-	-	-		Emblem rear	Emblem bakre		2
	3208887-4	1	-	-	-	-		Emblem front	Emblem främre		2
28	3342986-1	1	-	-	-	-		Tape	Tape		1
29	3435830-9	1	-	-	-	-		Emblem	Emblem		2
30	3120856-4	2	-	-	-	-		Screw	Skruv		2
31	960140-2	2	-	-	-	-		Washer	Bricka	(960139)	2
32	3450078-5	1	-	-	-	-		Trim moulding, l.h.	Prydnadslist, v	(3433536)	2
	3450079-3	1	-	-	-	-		Trim moulding, r.h.	Prydnadslist, h	(3433537)	2
33	3450080-1	1	-	-	-	-		Trim moulding, l.h.	Prydnadslist, v	(3343538)	2
	3450081-9	1	-	-	-	-		Trim moulding, r.h.	Prydnadslist, h	(3343539)	2
34	3450082-7	1	-	-	-	-		Trim moulding, l.h.	Prydnadslist, v	(3433540)	2
	3450083-5	1	-	-	-	-		Trim moulding, r.h.	Prydnadslist, h	(3433541)	2
35	3448948-4	1	-	-	-	-		Emblem, l.h.	Emblem, v		2
	3448949-2	1	-	-	-	-		Emblem, r.h.	Emblem, h		2
36	3448950-0	1	-	-	-	-		Emblem, l.h.	Emblem, v		2
	3448951-8	1	-	-	-	-		Emblem, r.h.	Emblem, h		2
37	3434000-0	2	-	-	-	-		Emblem	Emblem		2

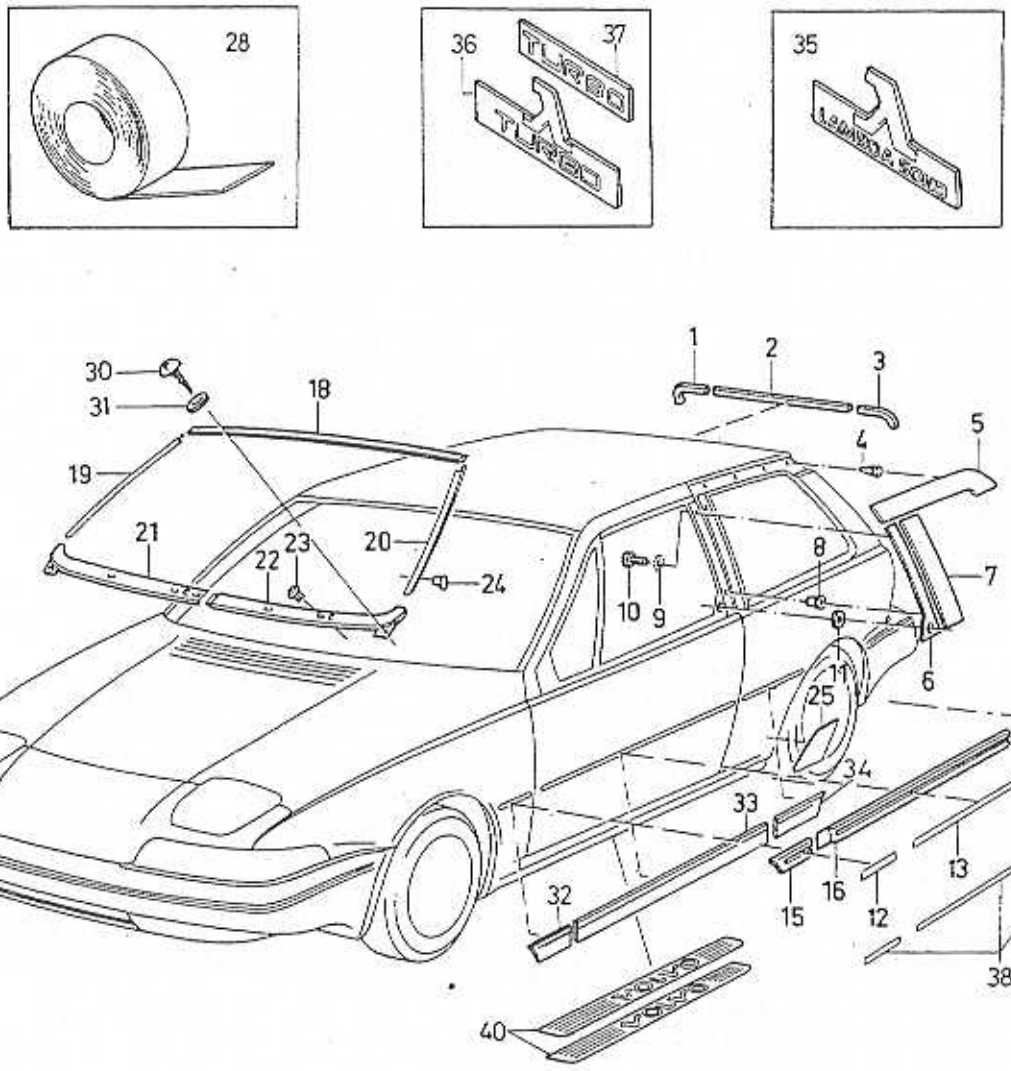
28
36
37
TURBO
TURBO
35
1
2
3
4
5
6
7
8
9
10
11
12
13
14
15
16
17
18
19
20
21
22
23
24
25
26
27
29
30
31
32
33
34
38
39
40
41
42
VOLVO
480 ES
480 S
480 TURBO
480 GT
480

A
B
C
D
E

TRIM MOULDINGS
EMBLEMS

PRYDNADSLISTER
EMBLEM

Group
Grupp
84

Page
Sida
565

Fig	Part No. Artikelnummer	Quantity / Antal					PS	Description	Benämning	Notes Anmärkning	SR
		A	B	C	D	E					
38	3344785-5	1	-	-	-	-		Stripes kit, l.h. turquoise	Dekortejpsats, v turkos		5
	3344786-3	1	-	-	-	-		Stripes kit, r.h. turquoise	Dekortejpsats, h turkos		5
39	3465907-8	1	-	-	-	-		Emblem	Emblem		2
40	3462460-1	1	-	-	-	-		Sill moulding	Tröskelskoning		1
41	3474816-0	1	-	-	-	-		Emblem	Emblem		2
42	3485665-8	1	-	-	-	-		Emblem	Emblem		5

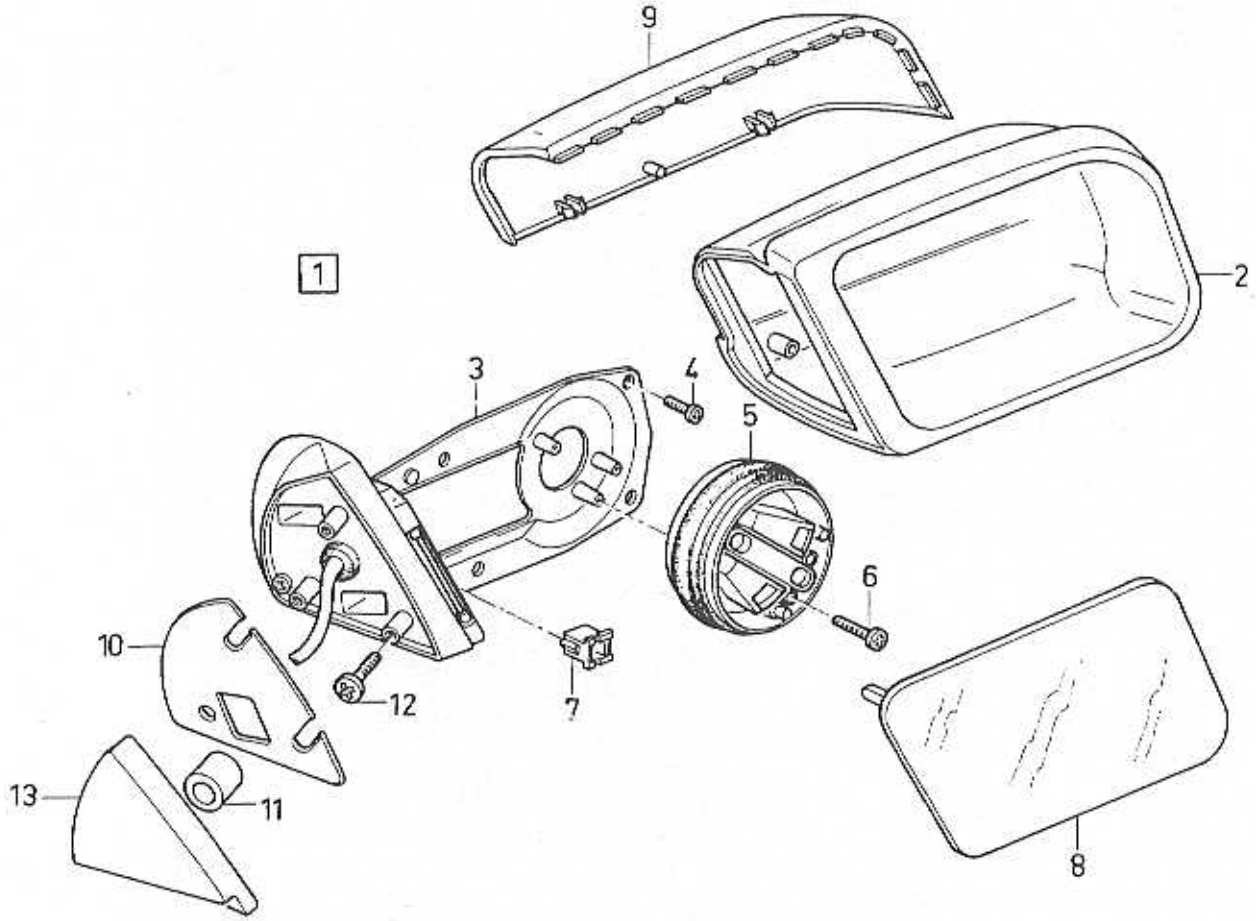
9
1
2
3
4
5
6
10
12
7
13
11
8

A	L.H.D
B	R.H.D
C	
D	
E	

DOOR MIRRORS — UTVÄNDIG BACKSPEGEL

Group / Grupp: 84

Page / Sida: 567

CH -567599

Fig	Part No. Artikelnummer	Quantity / Antal A	B	C	D	E	PS	Description	Benämning	Notes Anmärkning	SR
1	3450286-4	1	-	-	-	-		Mirror, l.h. flat glass	Spegel, v plant glas	(3416003)	2
	3448626-6	1	-	-	-	-		Mirror, l.h. convex glass	Spegel, v konvext glas		2
	3450287-2	1	-	-	-	-		Mirror, r.h. convex glass	Spegel, h konvext glas	(3416004)	2
	3450725-1	-	1	-	-	-		Mirror, r.h. flat glass	Spegel, h plant glas	(3412505)	2
	3450288-0	-	1	-	-	-		Mirror, l.h. convex glass	Spegel, v konvext glas	(3412504) CH 512239-	2
	3448686-0	-	1	-	-	-		Mirror, r.h. convex glass	Spegel, h konvext glas	1989-	2
2	3342585-1	1	1	-	-	-		• Housing, l.h.	• Hus, v		2
	3342586-9	1	1	-	-	-		• Housing, r.h.	• Hus, h		2
3		-	-	-	-	-	NS	• Mirror base	• Spegelfot		
4	955126-8	8	8	-	-	-		• Screw	• Skruv		2
5	3342589-3	2	2	-	-	-		• Electric motor	• Elmotor		2
6	946177-3	6	6	-	-	-		• Screw	• Skruv	(956049)	2
7	3342887-1	4	4	-	-	-		• Retainer	• Hållare		2
8	3342587-7	1	-	-	-	-		• Mirror glass, l.h. flat glass	• Spegelglas, v plant glas		2
	3343857-3	1	-	-	-	-		• Mirror glass, l.h. convex glass	• Spegelglas, v konvext glas		2
	3342837-6	-	1	-	-	-		• Mirror glass, l.h. convex glass	• Spegelglas, v konvext glas		2
	3342588-5	1	-	-	-	-		• Mirror glass, r.h. convex glass	• Spegelglas, h konvext glas		2
	3343858-1	-	1	-	-	-		• Mirror glass, r.h. convex glass	• Spegelglas, h konvext glas		2
	3342838-4	-	1	-	-	-		• Mirror glass, r.h. flat glass	• Spegelglas, h plant glas		2
9	3416005-1	1	1	-	-	-		Cover, l.h.	Kåpa, v		2
	3416006-9	1	1	-	-	-		Cover, r.h.	Kåpa, h		2
10	3412316-6	1	1	-	-	-		Seal, l.h.	Tätning, v		3
	3412317-4	1	1	-	-	-		Seal, r.h.	Tätning, h		3
11	3430491-5	2	2	-	-	-		Seal	Tätning		3
12	3120871-3	6	6	-	-	-		Screw	Skruv		2
13	3401662-6	1	1	-	-	-		Cover, l.h. grey	Kåpa, v grå		3
	3401663-4	1	1	-	-	-		Cover, r.h. grey	Kåpa, h grå		3
	3449947-5	1	1	-	-	-		Cover, l.h. black	Kåpa, v svart		3
	3449948-3	1	1	-	-	-		Cover, r.h. black	Kåpa, h svart		3

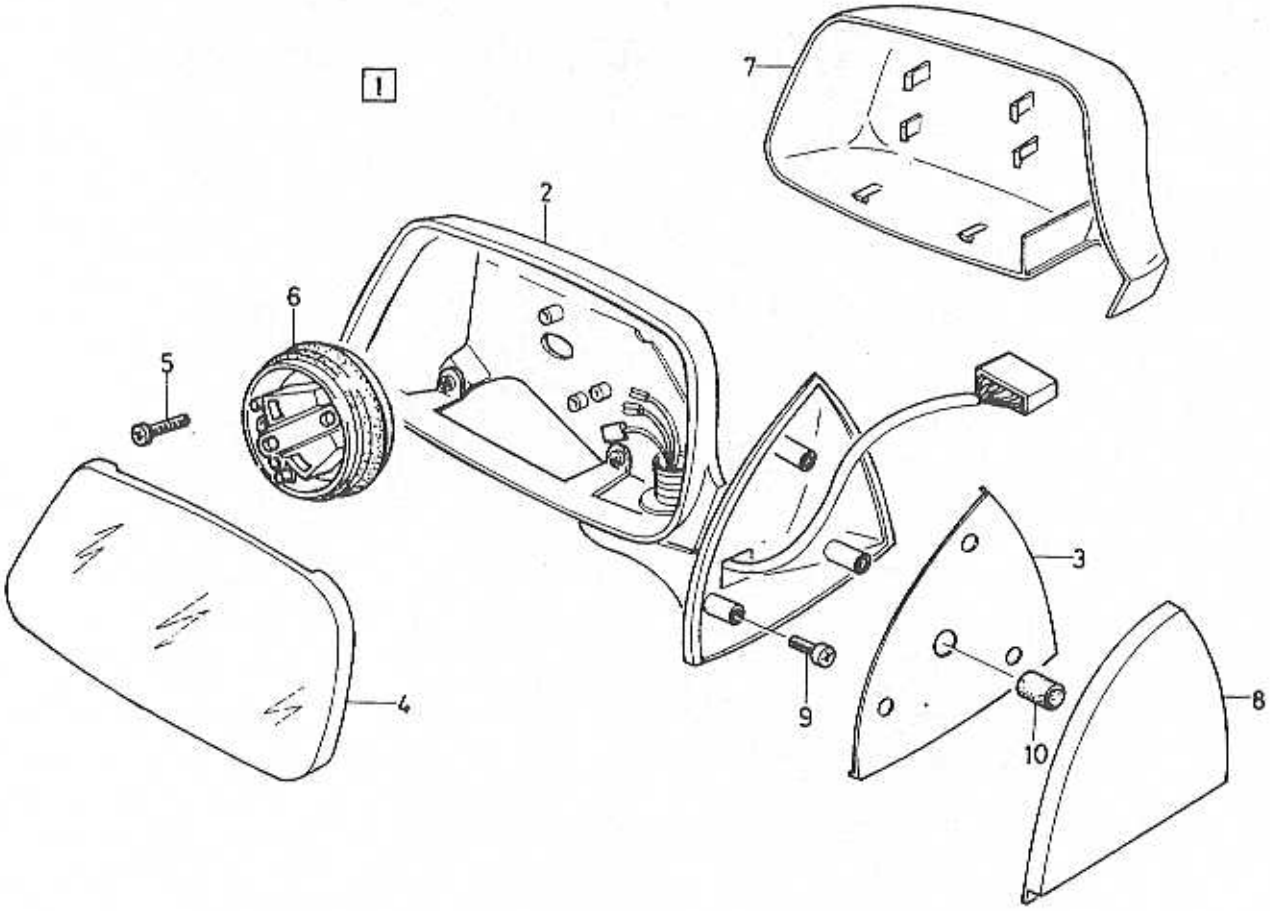

VOLVO PARTS
1084 18689

A	L.H.D
B	R.H.D
C	
D	
E	

DOOR MIRRORS — UTVÄNDIG BACKSPEGEL

CH 567600-

Group / Grupp 84

Page / Sida 569

Fig	Part No. / Artikelnummer	Quantity / Antal A	B	C	D	E	PS	Description	Benämning	Notes / Anmärkning	SR
1	3452951-1	1	-	-	-	-		Mirror, l.h.	Spegel, v		3
	3452952-9	1	-	-	-	-		Mirror, r.h.	Spegel, h		3
	3452953-7	-	1	-	-	-		Mirror, l.h.	Spegel, v		3
	3452955-2	-	1	-	-	-		Mirror, r.h.	Spegel, h		3
2		-	-	-	-	-	NS	• Housing	• Hus		
3		-	-	-	-	-	NS	• Gasket	• Packning		
4	3344767-3	1	-	-	-	-		• Mirror glass, l.h.	• Spegelglas, v		2
	3344768-1	1	-	-	-	-		• Mirror glass, l.h.	• Spegelglas, v	R.H.	2
	3344768-1	-	1	-	-	-		• Mirror glass, l.h.	• Spegelglas, v	L.H.	2
	3344770-7	-	1	-	-	-		• Mirror glass, r.h.	• Spegelglas, h		2
5		-	-	-	-	-	NS	• Screw	• Skruv		
6	3343348-3	2	2	-	-	-		• Electric motor	• Elmotor		2
7	3453000-6	1	1	-	-	-		Cover, l.h. black	Kåpa, v svart		3
	3453001-4	1	1	-	-	-		Cover, r.h. black	Kåpa, h svart		3
	3452970-1	1	1	-	-	-		Cover, l.h. primer	Kåpa, v grundfärg		3
	3452971-9	1	1	-	-	-		Cover, r.h. primer	Kåpa, h grundfärg		3
8	3401662-6	1	1	-	-	-		Cover, l.h. grey	Kåpa, v grå		3
	3401663-4	1	1	-	-	-		Cover, r.h. grey	Kåpa, h grå		3
	3449947-5	1	1	-	-	-		Cover, l.h. black	Kåpa, v svart		3
	3449948-3	1	1	-	-	-		Cover, r.h. black	Kåpa, h svart		3
9	945970-2	6	6	-	-	-		Screw	Skruv		2
10	3430491-5	2	2	-	-	-		Seal	Tätning		3

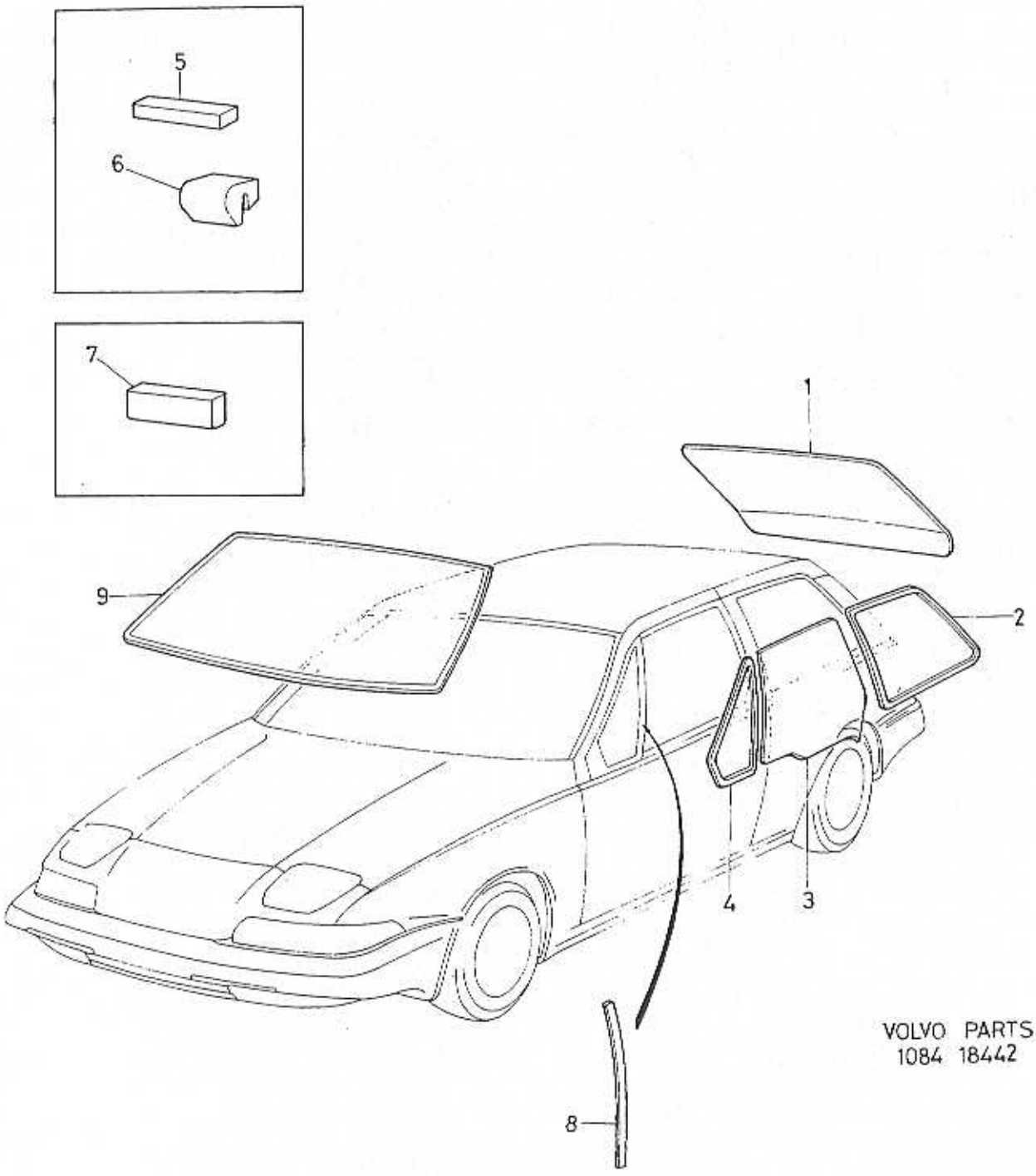

VOLVO PARTS
1084 18442

A
B
C
D
E

WINDSCREEN, REAR WINDOW AND DOOR WINDOWS — VINDRUTA, BAKRUTA, SIDORUTOR

Group / Grupp 84

Page / Sida 571

Fig	Part No. / Artikelnummer	Quantity / Antal A	B	C	D	E	PS	Description	Benämning	Notes / Anmärkning	SR
1		-	-	-	-	-		Rear window	Bakruta	SEE 83·547	
2	3447959-2	1	-	-	-	-		Side window, l.h. compl. with rubber	Sidoruta, v kompl. med gummi	(3418208)	3
	3447960-0	1	-	-	-	-		Side window, r.h. compl. with rubber	Sidoruta, h kompl. med gummi	(3418210)	3
3	3417172-8	1	-	-	-	-		Window, l.h.	Fönster, v		3
	3417173-6	1	-	-	-	-		Window, r.h.	Fönster, h		3
4	3418207-1	1	-	-	-	-		Window, l.h. compl. with rubber	Fönster, v kompl. med gummi		3
	3418209-7	1	-	-	-	-		Window, r.h. compl. with rubber	Fönster, h kompl. med gummi		3
5	3458627-1	8	-	-	-	-		Spacer	Mellanlägg	(3449913)	2
6	3458627-1	4	-	-	-	-		Spacer	Mellanlägg	(3413832)	2
7	3434289-9	1	-	-	-	-		Bracket	Konsol	THK 7mm	3
	3415867-5	2	-	-	-	-		Bracket	Konsol	THK 9 mm	3
	3415868-3	2	-	-	-	-		Bracket	Konsol	THK 11 mm	3
8	3344010-8	1	-	-	-	-		Tape	Tape		1
9	3434386-3	1	-	-	-	-		Windscreen	Vindruta	(3447870)	2

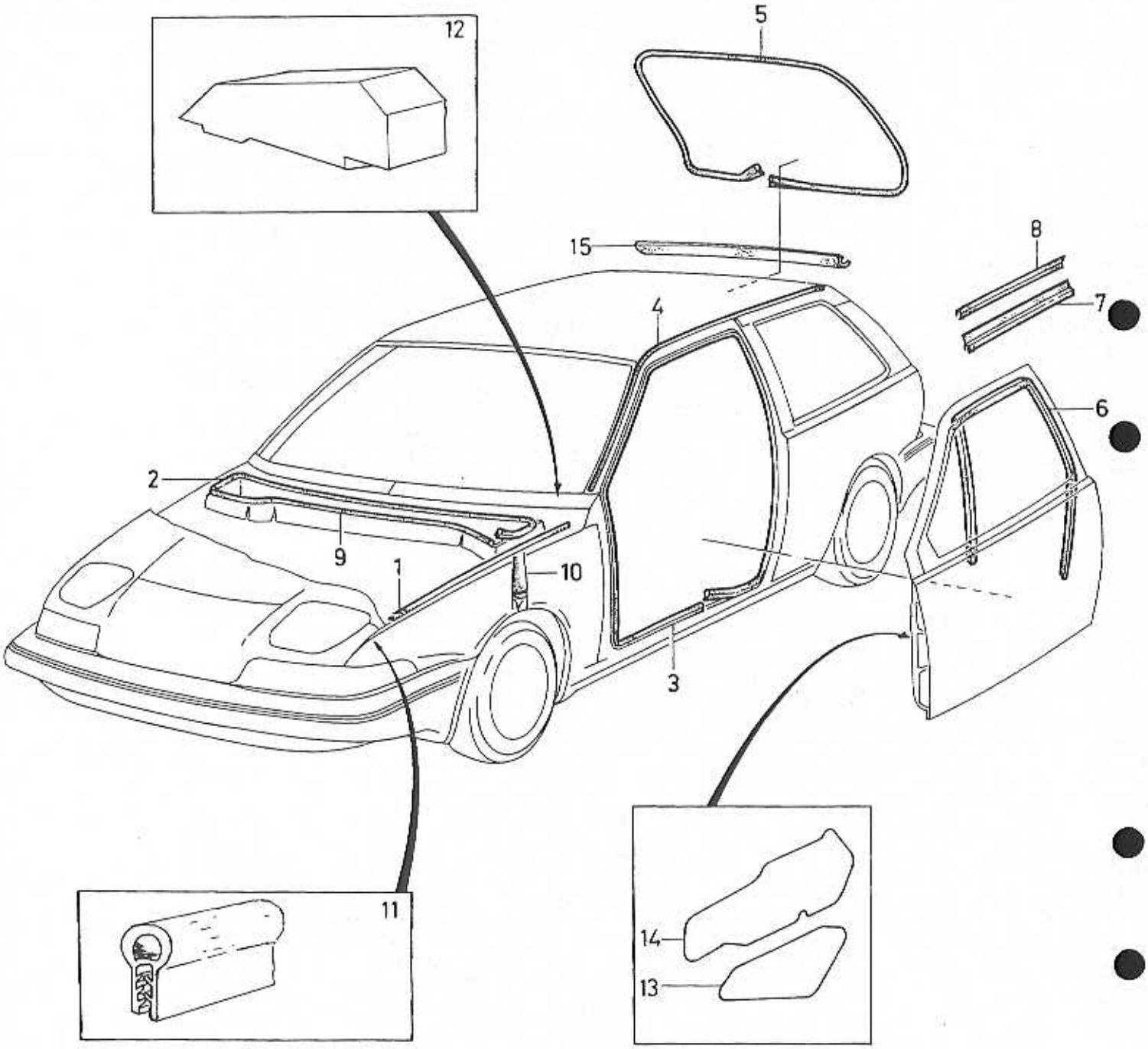
12
5
15
8
7
4
6
2
9
1
10
3
11
14
13

A
B
C
D
E

SEALING STRIPS — TÄTNINGSLISTER

Group / Grupp 84

Page / Sida 573

Fig	Part No. / Artikelnummer	Quantity / Antal A	B	C	D	E	PS	Description	Benämning	Notes / Anmärkning	SR
1	3432343-6	1	-	-	-	-		Sealing strip, l.h.	Tätningslist, v		2
	3432344-4	1	-	-	-	-		Sealing strip, r.h.	Tätningslist, h		2
2	3472154-8	1	-	-	-	-		Sealing strip	Tätningslist	(3412332)	2
3	3466907-7	2	-	-	-	-		Sealing strip	Tätningsband	(3404082)	2
4	3451793-8	2	-	-	-	-		Profile	Profil	(3433507)	2
5	3455834-6	1	-	-	-	-		Sealing strip	Tätningsband	(3404083)	2
6	3404185-5	1	-	-	-	-		Guide moulding, l.h.	Styrlist, v		2
	3404186-3	1	-	-	-	-		Guide moulding, r.h.	Styrlist, h		2
7	3415689-3	1	-	-	-	-		Weatherstrip, l.h.	Skraplist, v		2
	3415690-1	1	-	-	-	-		Weatherstrip, r.h.	Skraplist, h		2
8	3404191-3	2	-	-	-	-		Weatherstrip	Skraplist		2
9	3472154-8	1	-	-	-	-		Sealing strip	Tätningslist	(3412332)	2
10	3434982-9	2	-	-	-	-		Discharge pipe	Avloppsrör	(3404166)	2
11	3434276-6	1	-	-	-	-		Sealing strip	Tätningsband	(3448027)	2
12	3447924-6	1	-	-	-	-		Sealing strip, l.h.	Tätningslist, v		2
	3447925-3	1	-	-	-	-		Sealing strip, r.h.	Tätningslist, h		2
13	3451861-3	1	-	-	-	-		Film, l.h.	Folie, v	(3416050)	3
	3451862-1	1	-	-	-	-		Film, r.h.	Folie, h	(3416051)	3
14	3416061-4	1	-	-	-	-		Film, l.h.	Folie, v		3
	3416062-2	1	-	-	-	-		Film, r.h.	Folie, h		3
15	3401468-8	1	-	-	-	-		Sealing strip	Tätningsband		2

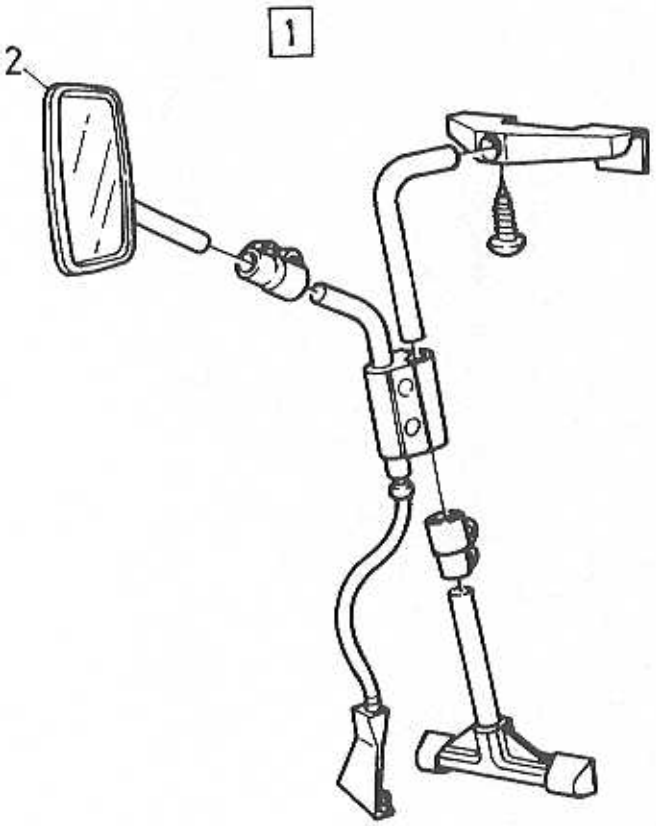
1
2

A		CARAVAN MIRRORS HUSVAGNSSPEGEL	Group Grupp 84
B			
C			Page Sida 575
D			
E			

Fig	Part No. Artikelnummer	Quantity / Antal A	B	C	D	E	PS	Description	Benämning	Notes Anmärkning	SR
1	3463814-8	2	-	-	-	-		Caravan mirror	Husvagnspegel		3
2	3340033-4	2	-	-	-	-		• Mirror	• Spegel		2

INTERIOR TRIM / INREDNING

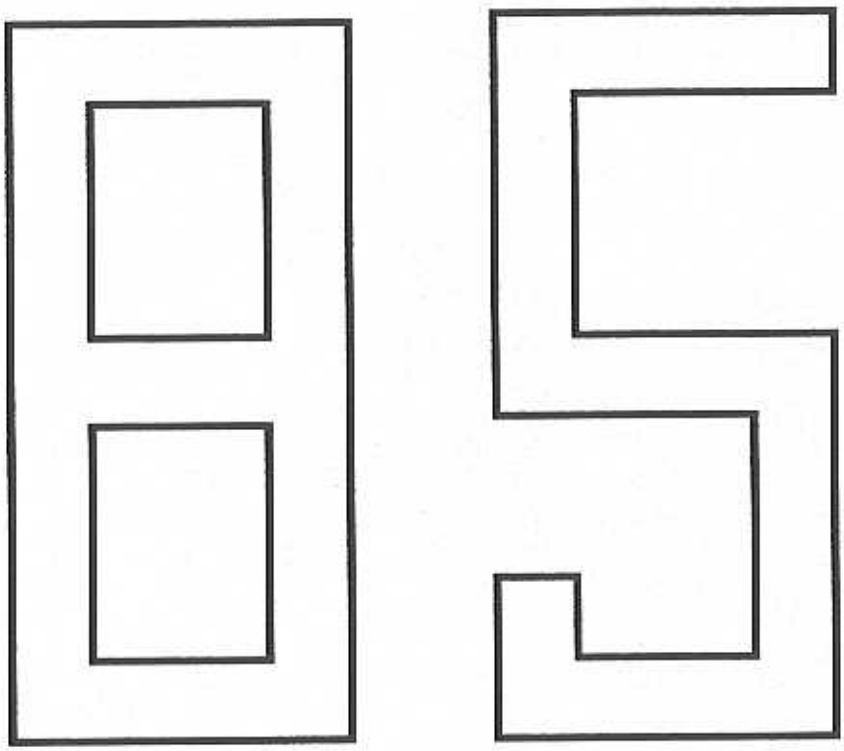

A
B
C
D
E

SUB GROUP
INTERIOR TRIM

UNDERGRUPP
INREDNING

Group
Grupp
85

Page
Sida
577

Fig	Part No. Artikelnummer	Quantity / Antal A	B	C	D	E	PS	Description	Benämning	Notes Anmärkning	SR
		-	-	-	-	-		INDEX interior trim	INDEX inredning	SEE 85 • 579	
		-	-	-	-	-		Upholstery	Klädsel	SEE 85 • 581	
		-	-	-	-	-		Front door side panel with fittings	Framdörr sidopanel med monteringsdetaljer		
								CODE:2121,2122,2143,242-3, 2320,2326	CODE:2121,2122,2143,242-3, 2320,2326	SEE 85 • 589	
								CODE:2720,2827,2321,234-6,	CODE:2720,2827,2321,234-6,	SEE 85 • 593	
		-	-	-	-	-		Upholstery and roof liner	Inredningsbeklädnad och takklädsel	SEE 85 • 597	
		-	-	-	-	-		Front seat	Framstol	SEE 85 • 599	
		-	-	-	-	-		Rear seat	Baksäte	SEE 85 • 603	
		-	-	-	-	-		Carpets	Mattor	SEE 85 • 605	
		-	-	-	-	-		Accessory	Tillbehör		
		-	-	-	-	-		Child booster cushion	Barnkudde	SEE 85 • 607	

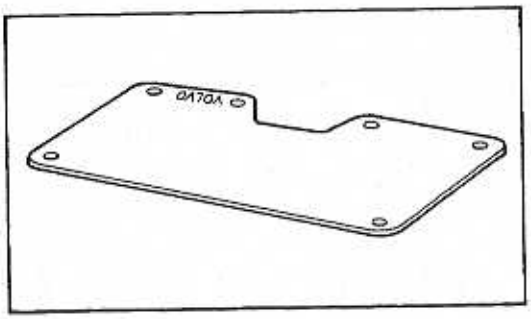

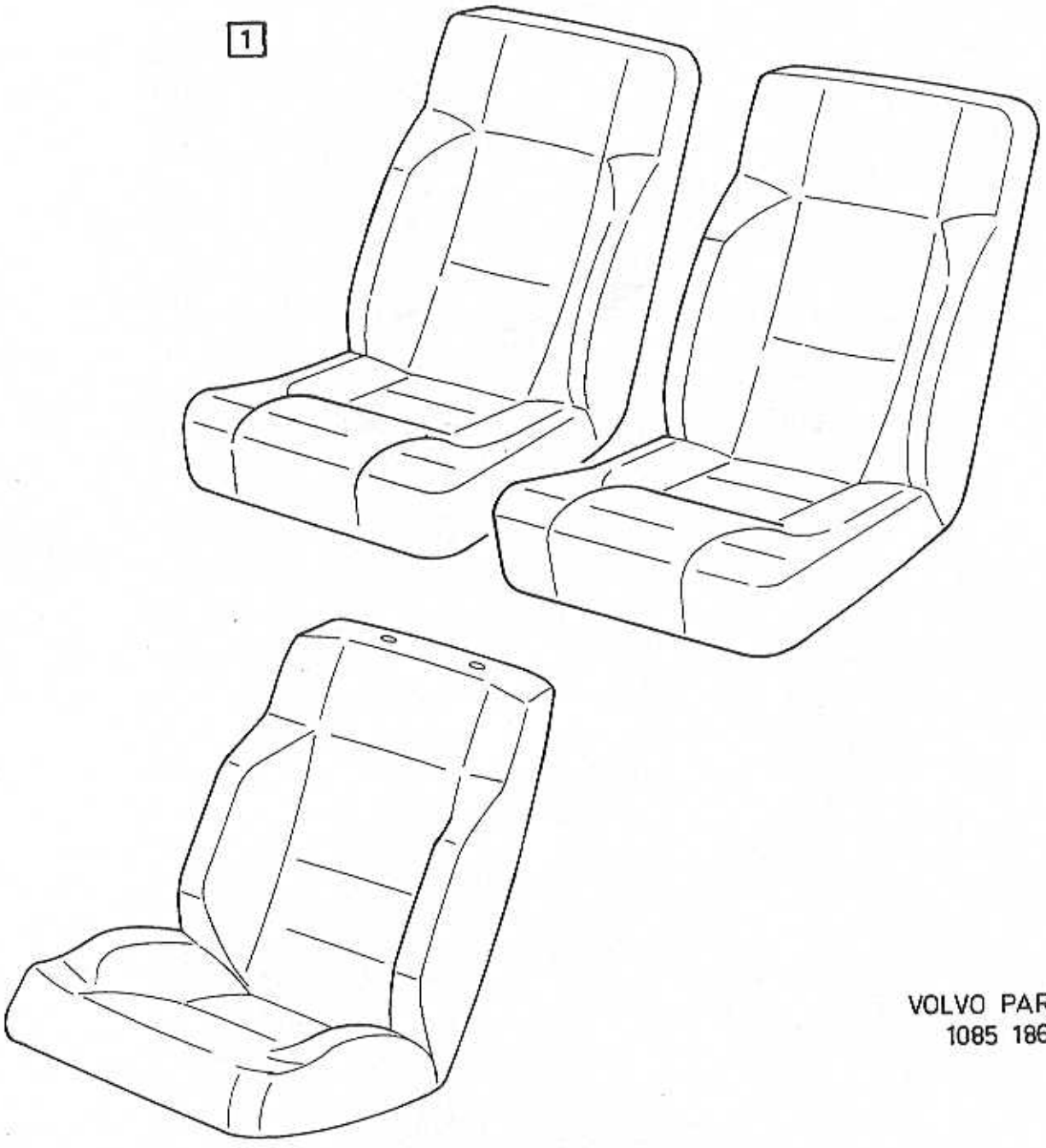
1

A
B
C
D
E

INDEX UPHOLSTERY FRONT SEAT INDEX KLÄDSEL FRAMSTOL

Group
Grupp
85

Page
Sida
579

Fig	Part No. Artikelnummer	Quantity / Antal					P S	Description	Benämning	Notes Anmärkning	S R
		A	B	C	D	E					
1		-	-	-	-	-		Upholstery	Klädsel		
								CODE	CODE		
								2121	2121	SEE 85•581	
								2122	2122	SEE 85•581	
								2320	2320	SEE 85•581	
								2326	2326	SEE 85•581	
								2423	2423	SEE 85•581	
								2720	2720	SEE 85•585	
								2827	2827	SEE 85•585	
								2829	2829	SEE 85•585	
								2143	2143	SEE 85•585	
								3221	3221	SEE 85•585	
								2346	2346	SEE 85•587	

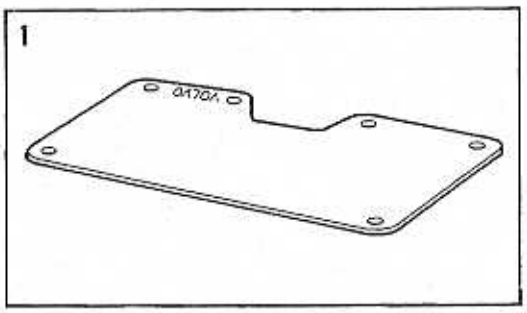

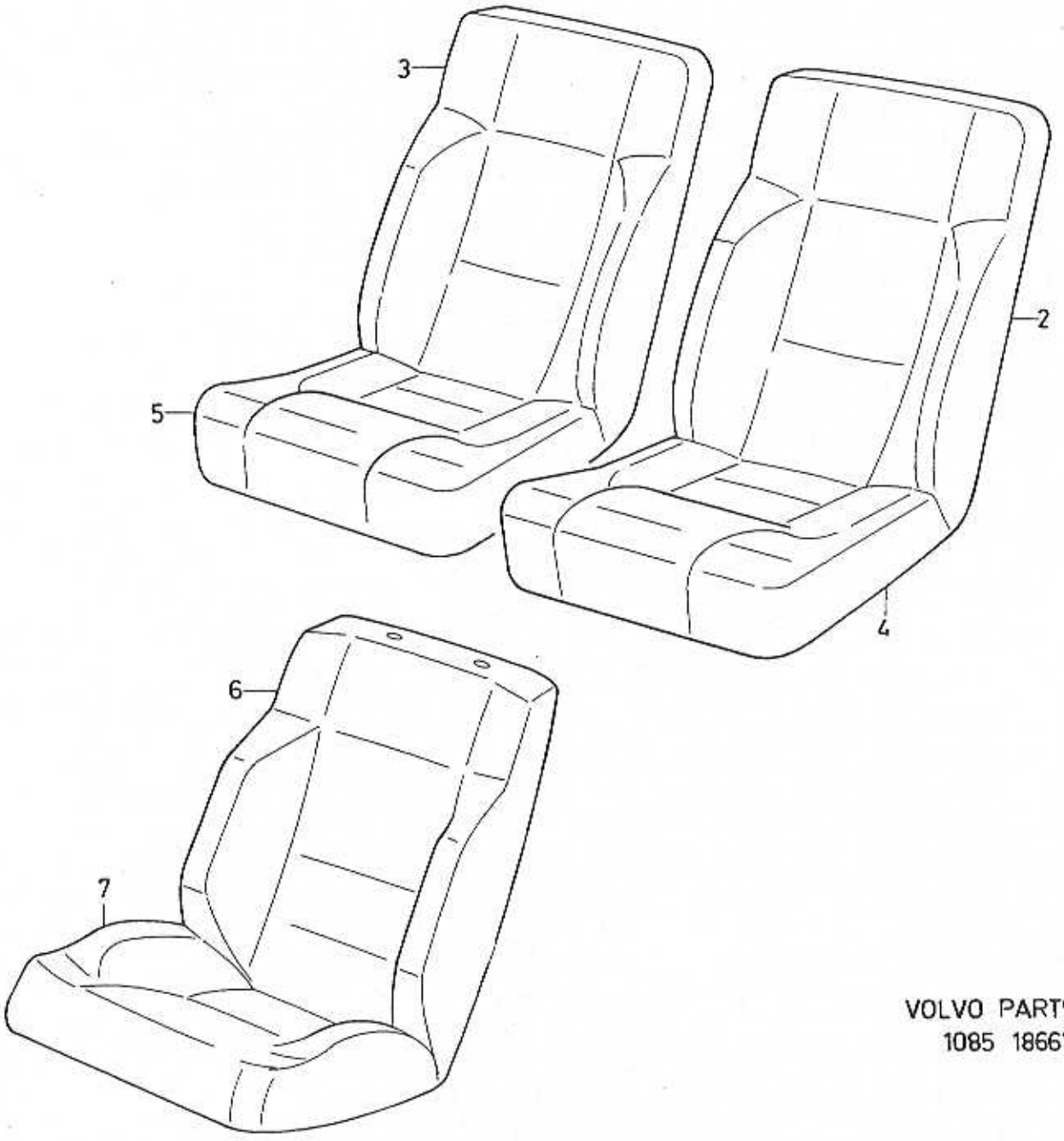

VOLVO PARTS
1085 18667

A	CODE 2121
B	CODE 2122
C	CODE 2320
D	CODE 2326
E	CODE 2423

UPHOLSTERY
FRONT SEAT

KLÄDSEL
FRAMSTOL

Group / Grupp: 85

Page / Sida: 581

Fig	Part No. / Artikelnummer	Quantity / Antal A	B	C	D	E	PS	Description	Benämning	Notes / Anmärkning	SR
1	3414308-1	1	1	1	1	1		Luggage cover	Insynsskydd		5
2	3438194-7	1	-	-	-	-		Upholstery, l.h.	Klädsel, v	CH -532722	5
	3451308-5	1	-	-	-	-		Upholstery, l.h.	Klädsel, v	CH 532723-543506	5
	3453160-8	1	-	-	-	-		Upholstery, l.h.	Klädsel, v	CH 543507-	5
	3440507-6	-	1	-	-	-		Upholstery, l.h.	Klädsel, v	CH -532722	5
	3451310-1	-	1	-	-	-		Upholstery, l.h.	Klädsel, v	CH 532723-543506	5
	3453162-4	-	1	-	-	-		Upholstery, l.h.	Klädsel, v	CH 543507-	5
	3436942-1	-	-	1	-	-		Upholstery	Klädsel	CH -543506	5
	3453168-1	-	-	1	-	-		Upholstery	Klädsel	CH 543507-567599	5
	3458351-8	-	-	1	-	-		Upholstery	Klädsel	CH 567600-586288	5
	3473661-1	-	-	1	-	-		Upholstery	Klädsel	CH 586300-	5
	3463716-5	-	-	-	1	-		Upholstery	Klädsel		5
	3451949-6	-	-	-	-	1		Upholstery, l.h.	Klädsel, v	CH -567599	5
	3458348-4	-	-	-	-	1		Upholstery	Klädsel	CH 567600-586299	5
3	3438196-2	1	-	-	-	-		Upholstery, r.h.	Klädsel, h	CH -532722	5
	3438196-2	1	-	-	-	-		Upholstery, r.h.	Klädsel, h	1994-	5
	3451309-3	1	-	-	-	-		Upholstery, r.h.	Klädsel, h	CH 532723-543506	5
	3453161-6	1	-	-	-	-		Upholstery, r.h.	Klädsel, h	CH 543507-	5
	3440508-4	-	1	-	-	-		Upholstery, r.h.	Klädsel, h	CH -532722	5
	3451311-9	-	1	-	-	-		Upholstery, r.h.	Klädsel, h	CH 532723-543506	5
	3453163-2	-	1	-	-	-		Upholstery, r.h.	Klädsel, h	CH 543507-	5
	3436942-1	-	-	1	-	-		Upholstery	Klädsel	CH -543506	5
	3453168-1	-	-	1	-	-		Upholstery	Klädsel	CH 543507-567599	5
	3458351-8	-	-	1	-	-		Upholstery	Klädsel	CH 567600-	5
	3473661-1	-	-	1	-	-		Upholstery	Klädsel		5
	3463716-5	-	-	-	1	-		Upholstery	Klädsel		5
	3451950-4	-	-	-	-	1		Upholstery, r.h.	Klädsel, h	CH -567599	5
	3458349-2	-	-	-	-	1		Upholstery	Klädsel	CH 567600-	5
4	3438198-8	1	-	-	-	-		Upholstery, l.h.	Klädsel, v	CH -532722	5
	3451316-8	1	-	-	-	-		Upholstery, l.h.	Klädsel, v	CH 532723-	5
	3440509-2	-	1	-	-	-		Upholstery, l.h.	Klädsel, v	CH -532722	5
	3451318-4	-	1	-	-	-		Upholstery, l.h.	Klädsel, v	CH 532723-	5
	3436944-7	-	-	1	-	-		Upholstery	Klädsel		5
	3463717-3	-	-	-	1	-		Upholstery	Klädsel		5
	3451951-2	-	-	-	-	1		Upholstery, l.h.	Klädsel, v		5
5	3438200-2	1	-	-	-	-		Upholstery, r.h.	Klädsel, h	CH -532722	5
	3451317-6	1	-	-	-	-		Upholstery, r.h.	Klädsel, h	CH 532723-	5
	3440510-0	-	1	-	-	-		Upholstery, r.h.	Klädsel, h	CH -532722	5
	3451319-2	-	1	-	-	-		Upholstery, r.h.	Klädsel, h	CH 532723-	5
	3436944-7	-	-	1	-	-		Upholstery	Klädsel		5
	3463717-3	-	-	-	1	-		Upholstery	Klädsel		5
	3451952-0	-	-	-	-	1		Upholstery, r.h.	Klädsel, h		5
6	3438182-2	1	-	-	-	-		Upholstery, l.h.	Klädsel, v	CH -532722	5
	3451043-8	1	-	-	-	-		Upholstery, l.h.	Klädsel, v	CH 532723-	5
	3440503-5	-	1	-	-	-		Upholstery, l.h.	Klädsel, v	CH -532722	5
	3451045-3	-	1	-	-	-		Upholstery, l.h.	Klädsel, v	CH 532723-	5
	3436934-8	-	-	2	-	-		Upholstery	Klädsel	CH -573099	5
	3463836-1	-	-	2	-	-		Upholstery	Klädsel	CH 573100-	5
	3438184-8	1	-	-	-	-		Upholstery, r.h.	Klädsel, h	CH -532722	5
	3451044-6	1	-	-	-	-		Upholstery, r.h.	Klädsel, h	CH 532723-	5
	3440504-3	-	1	-	-	-		Upholstery, r.h.	Klädsel, h	CH -532722	5
	3451046-1	-	1	-	-	-		Upholstery, r.h.	Klädsel, h	CH 532723-	5
	3463711-6	-	-	-	2	-		Upholstery	Klädsel		5
	3451961-1	-	-	-	-	1		Upholstery, l.h.	Klädsel, v	CH -573099	5
	3463790-0	-	-	-	-	1		Upholstery, l.h.	Klädsel, v	CH 573100-	5
	3451962-9	-	-	-	-	1		Upholstery, r.h.	Klädsel, h	CH -573099	5
	3463791-8	-	-	-	-	1		Upholstery, r.h.	Klädsel, h	CH 573100-	5
7	3438190-5	1	-	-	-	-		Upholstery, l.h.	Klädsel, v	CH -532722	5
	3451053-7	1	-	-	-	-		Upholstery, l.h.	Klädsel, v	CH 532723-	5
	3440505-0	-	1	-	-	-		Upholstery, l.h.	Klädsel, v	CH -532722	5
	3451055-2	-	1	-	-	-		Upholstery, l.h.	Klädsel, v	CH 532723-	5
	3436936-3	-	-	1	-	-		Upholstery, l.h.	Klädsel, v		5

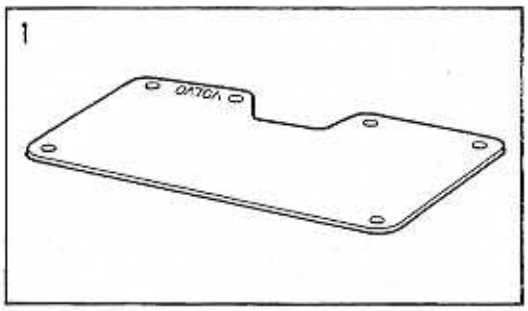

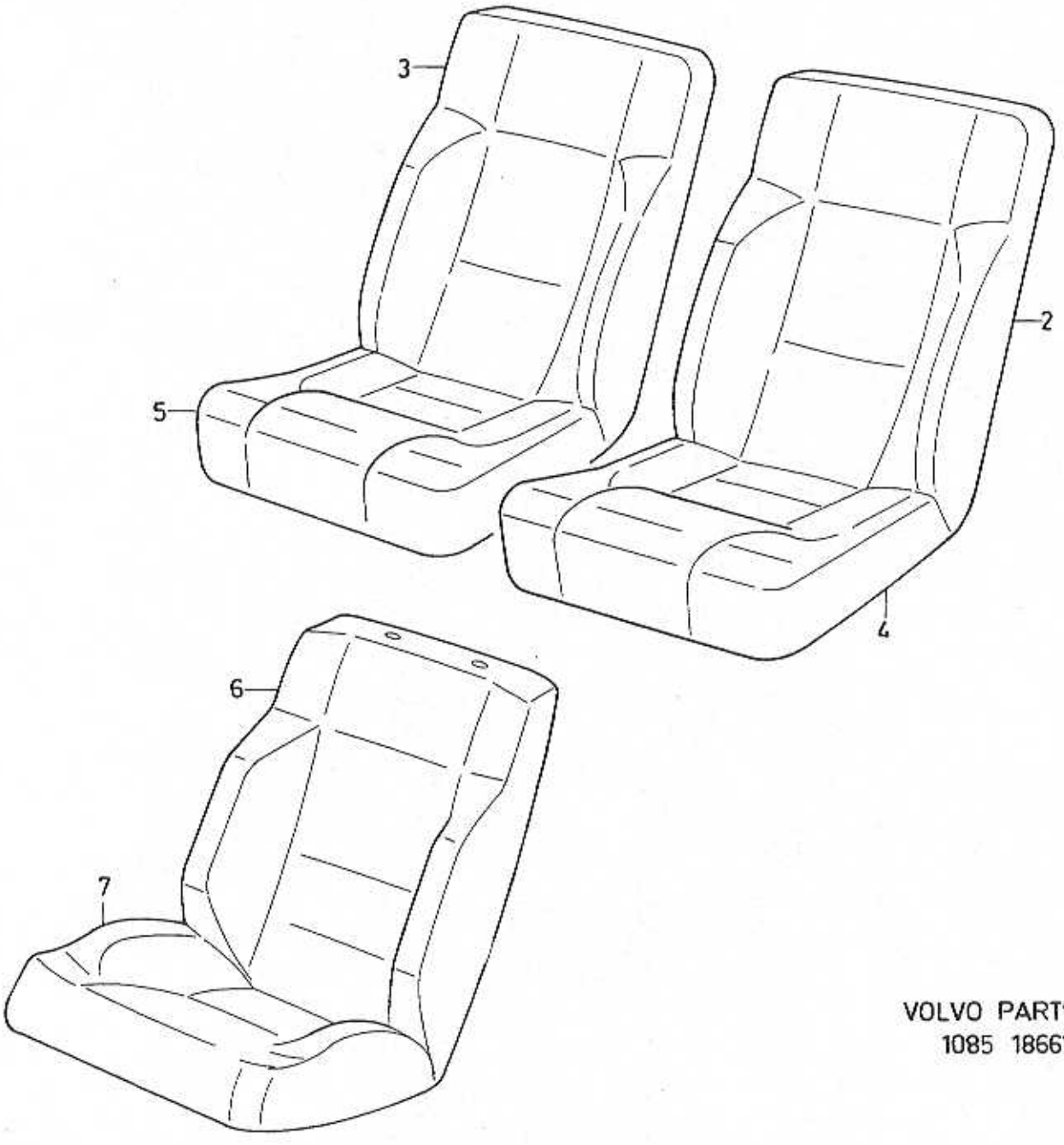

VOLVO PARTS
1085 18667

A	CODE 2121
B	CODE 2122
C	CODE 2320
D	CODE 2326
E	CODE 2423

UPHOLSTERY
FRONT SEAT

KLÄDSEL
FRAMSTOL

Group / Grupp: 85

Page / Sida: 583

Fig	Part No. / Artikelnummer	Quantity / Antal A	B	C	D	E	PS	Description	Benämning	Notes / Anmärkning	SR
	3438192-1	1	-	-	-	-		Upholstery, r.h.	Klädsel, h	CH -532722	5
	3451054-5	1	-	-	-	-		Upholstery, r.h.	Klädsel, h	CH 532723-	5
	3440506-8	-	1	-	-	-		Upholstery, r.h.	Klädsel, h	CH -532722	5
	3451056-0	-	1	-	-	-		Upholstery, r.h.	Klädsel, h	CH 532723-	5
	3436938-9	-	-	1	-	-		Upholstery, r.h.	Klädsel, h		5
	3463712-4	-	-	-	1	-		Upholstery, r.h.	Klädsel, h		5
	3463713-2	-	-	-	1	-		Upholstery, r.h.	Klädsel, h		5
	3451963-7	-	-	-	-	1		Upholstery, l.h.	Klädsel, v		5
	3451964-5	-	-	-	-	1		Upholstery, r.h.	Klädsel, h		5

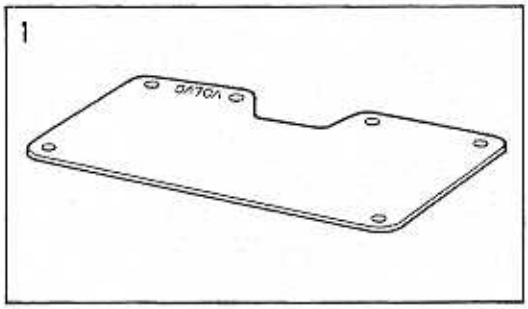

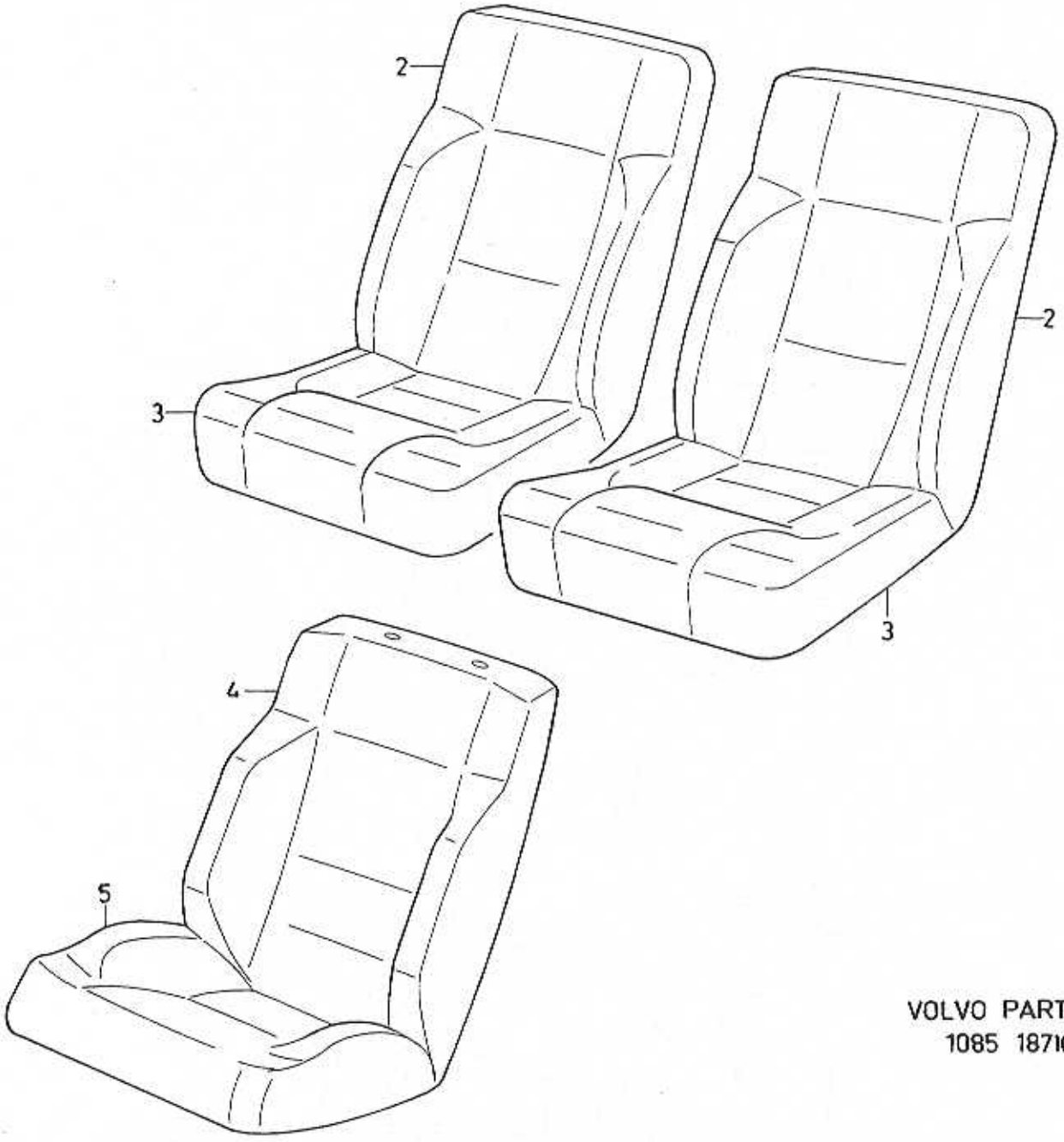

VOLVO PARTS
1085 18716

A	CODE 2720
B	CODE 2827
C	CODE 2829
D	CODE 2143
E	CODE 3221

UPHOLSTERY
FRONT SEAT

KLÄDSEL
FRAMSTOL

Group / Grupp: 85

Page / Sida: 585

Fig	Part No. / Artikelnummer	Quantity / Antal A	B	C	D	E	PS	Description	Benämning	Notes / Anmärkning	SR
1	3414308-1	1	1	1	1	1		Luggage cover	Insynsskydd		5
2	3467227-9	2	-	-	-	-		Upholstery	Klädsel		5
	3467375-6	-	2	-	-	-		Upholstery	Klädsel		5
	3471507-8	-	-	2	-	-		Upholstery	Klädsel		5
	3472681-0	-	-	-	2	-		Upholstery	Klädsel		5
	3473696-7	-	-	-	-	2		Upholstery	Klädsel		5
3	3467228-7	2	-	-	-	-		Upholstery	Klädsel		5
	3467376-4	-	2	-	-	-		Upholstery	Klädsel		5
	3471506-0	-	-	2	-	-		Upholstery	Klädsel		5
	3472682-8	-	-	-	2	-		Upholstery	Klädsel		5
	3473697-5	-	-	-	-	2		Upholstery	Klädsel		5
4	3467222-0	2	-	-	-	-		Upholstery	Klädsel		5
	3467370-7	-	2	-	-	-		Upholstery	Klädsel		5
	3471505-2	-	-	2	-	-		Upholstery	Klädsel		5
	3472677-8	-	-	-	2	-		Upholstery	Klädsel		5
	3473692-6	-	-	-	-	2		Upholstery	Klädsel		5
5	3467223-8	1	-	-	-	-		Upholstery, l.h.	Klädsel, v		5
	3467224-6	1	-	-	-	-		Upholstery, r.h.	Klädsel, h		5
	3467371-5	-	1	-	-	-		Upholstery	Klädsel		5
	3467372-3	-	1	-	-	-		Upholstery	Klädsel		5
	3471503-7	-	-	1	-	-		Upholstery	Klädsel		5
	3471504-5	-	-	1	-	-		Upholstery	Klädsel		5
	3472678-6	-	-	-	1	-		Upholstery	Klädsel		5
	3472679-4	-	-	-	1	-		Upholstery	Klädsel		5
	3473693-4	-	-	-	-	1		Upholstery	Klädsel		5
	3473694-2	-	-	-	-	1		Upholstery	Klädsel		5

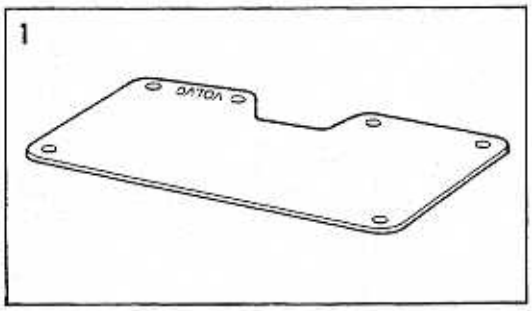

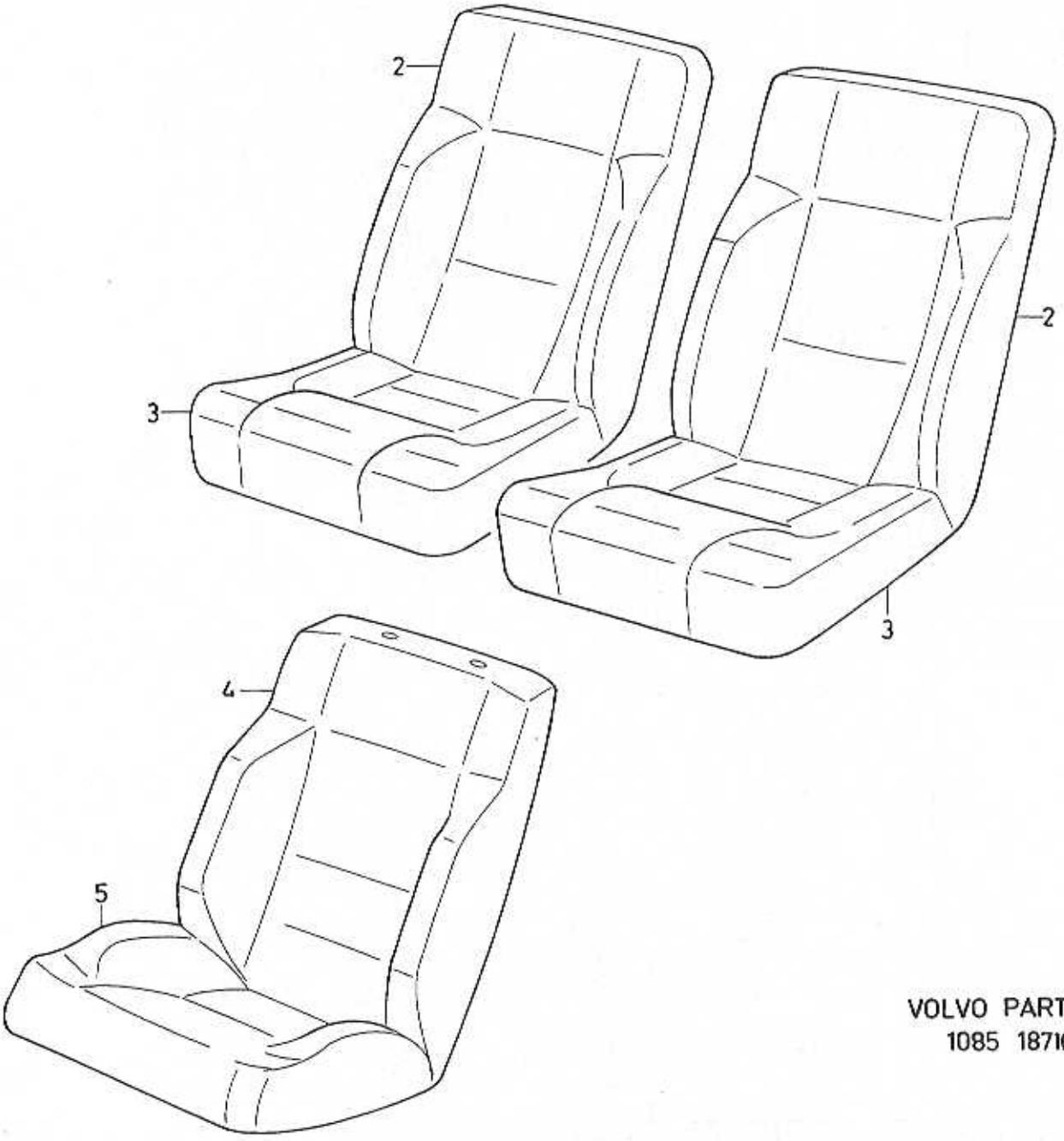

VOLVO PARTS
1085 18716

A	CODE 2346	UPHOLSTERY FRONT SEAT	KLÄDSEL FRAMSTOL	Group Grupp 85
B				Page Sida 587
C				
D				
E				

Fig	Part No. Artikelnummer	Quantity / Antal					P S	Description	Benämning	Notes Anmärkning	S R
		A	B	C	D	E					
1	3414308-1	1	-	-	-	-		Luggage cover	Insynsskydd		5
2	3485586-6	2	-	-	-	-		Upholstery	Klädsel		5
3	3485587-4	2	-	-	-	-		Upholstery	Klädsel		5
4	3485582-5	2	-	-	-	-		Upholstery	Klädsel		5
5	3485583-3	1	-	-	-	-		Upholstery, l.h.	Klädsel, v		5
	3485584-1	1	-	-	-	-		Upholstery, r.h.	Klädsel, h		5

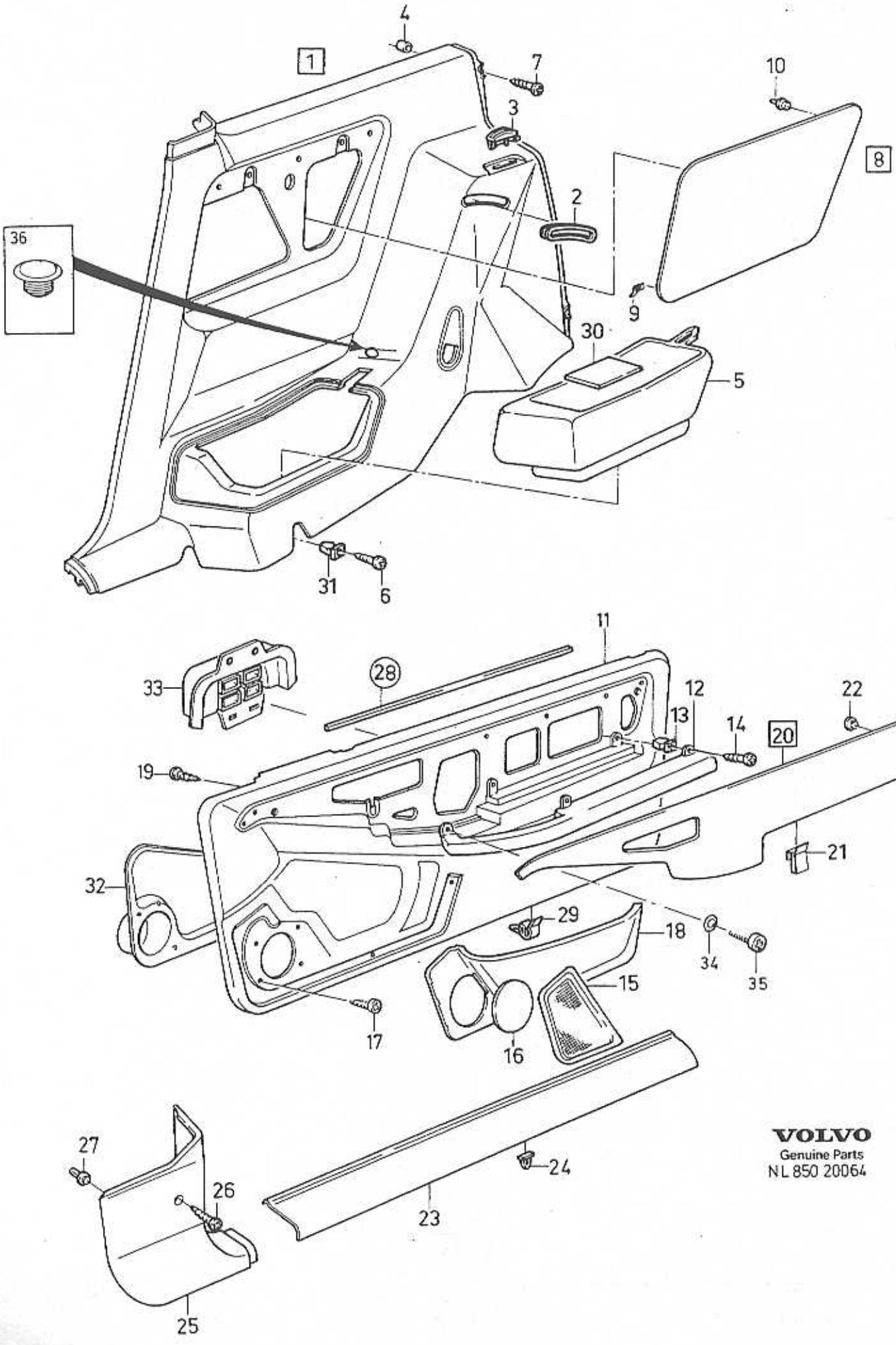

VOLVO
Genuine Parts
NL 850 20064

A	CODE 2121,2122
B	CODE 2143
C	CODE 2423
D	CODE 2320
E	CODE 2326

FRONT DOOR SIDE PANEL WITH FITTINGS FRAMDÖRR SIDOPANEL MED MONTERINGSDETALJER

Group / Grupp 85

Fig	Part No. Artikelnummer	Quantity / Antal A	B	C	D	E	PS	Description	Benämning	Notes Anmärkning	SR
1	3419833-3	1	1	1	1	1		Side panel, l.h.	Sidopanel, v		5
	3419835-8	1	1	1	1	1		Side panel, r.h.	Sidopanel, h		5
2	3417002-7	2	2	2	2	2		•Profile, l.h.	•Profil, v		4
	3417003-5	2	2	2	2	2		•Profile, r.h.	•Profil, h		4
3	3413101-1	2	2	2	2	2		Rubber cap	Gummihatt		3
4	3414775-1	2	2	2	2	2		Spacer	Mellanlägg		4
5	3414763-7	1	1	1	1	1		Storage box, l.h.	Bagagerumsfack, v		4
	3414765-2	1	1	1	1	1		Storage box, r.h.	Bagagerumsfack, h		4
6	3122397-7	4	4	4	4	4		Screw	Skruv		2
7	3270419-9	1	1	1	1	1		Screw	Skruv		2
8	3436771-4	1	-	-	-	-		Mirror plate	Spegelplatta	(3440983)	5
	3436772-2	1	-	-	-	-		Mirror plate	Spegelplatta	(3440989)	5
	3472263-7	-	1	-	-	-		Mirror plate	Spegelplatta		5
	3472264-5	-	1	-	-	-		Mirror plate	Spegelplatta		5
	3452378-7	-	-	1	-	-		Mirror plate, l.h.	Spegelplatta, v		5
	3452380-3	-	-	1	-	-		Mirror plate, r.h.	Spegelplatta, h		5
	3447144-1	-	-	-	1	-		Mirror plate, l.h.	Spegelplatta, v		5
	3447145-8	-	-	-	1	-		Mirror plate, r.h.	Spegelplatta, h		5
	3463696-9	-	-	-	-	1		Mirror plate, l.h.	Spegelplatta, v		5
	3463697-7	-	-	-	-	1		Mirror plate, r.h.	Spegelplatta, h		5
9	3434224-6	6	6	6	6	6		•Clip	•Clips	(3120182)	2
10	3120183-3	6	6	6	6	6		•Clip	•Clips		2
11	3419845-7	1	1	1	1	1		Door panel, l.h.	Dörrpanel, v		5
	3419847-3	1	1	1	1	1		Door panel, r.h.	Dörrpanel, h		5
12	3401478-7	1	1	1	1	1		Arm rest, l.h.	Armstöd, v		4
	3401479-5	1	1	1	1	1		Arm rest, r.h.	Armstöd, h		4
13	3122460-3	3	3	3	3	3		Nut	Mutter		2
14	958248-7	3	3	3	3	3		Screw	Skruv		2
15	3412824-9	1	-	1	-	-		Loudspeaker grille,	Högtalargaller, v		4
	3412825-6	1	-	1	-	-		Loudspeaker grille,	Högtalargaller, h		4
	3435926-5	1	1	1	1	1		Cover, l.h.	Kåpa, v	CH 519350-	4
	3435927-3	1	1	1	1	1		Cover, r.h.	Kåpa, h	CH 519350-	4
16	3416425-1	2	2	2	2	2		Cover	Huv	CH -519349	4
17	955130-0	4	4	4	4	4		Screw	Skruv		2
18	3401604-8	1	1	1	1	1		Door pocket, l.h.	Dörrfack, v		4
	3401605-5	1	1	1	1	1		Door pocket, r.h.	Dörrfack, h		4
19	972079-8	7	7	7	7	7		Six point socket screw	Sextandhålskruv	(965395)	2
20	3440971-4	1	-	-	-	-		Mirror plate, l.h.	Spegelplatta, v		5
	3440977-1	1	-	-	-	-		Mirror plate, r.h.	Spegelplatta, h		5
	3472257-9	-	1	-	-	-		Mirror plate	Spegelplatta		5
	3472258-7	-	1	-	-	-		Mirror plate	Spegelplatta		5
	3452374-6	-	-	1	-	-		Mirror plate, l.h.	Spegelplatta, v		5
	3452376-1	-	-	1	-	-		Mirror plate, r.h.	Spegelplatta, h		5
	3447209-2	-	-	-	1	-		Mirror plate, l.h.	Spegelplatta, v		5
	3447210-0	-	-	-	1	-		Mirror plate, r.h.	Spegelplatta, h		5
	3463690-2	-	-	-	-	1		Mirror plate, l.h.	Spegelplatta, v		5
	3463691-0	-	-	-	-	1		Mirror plate, r.h.	Spegelplatta, h		5
21	3434224-6	8	8	8	8	8		•Clip	•Clips	(3120182)	2
22	3120183-3	12	12	12	12	12		•Clip	•Clips		2
23	3401043-9	1	1	1	1	1		Sill plate, l.h.	Tröskelplåt, v	L.H.D	3
	3413224-1	1	1	1	1	1		Sill plate, l.h.	Tröskelplåt, v	R.H.D	3
	3401044-7	1	1	1	1	1		Sill plate, r.h.	Tröskelplåt, h	L.H.D	3
	3413327-2	1	1	1	1	1		Sill plate, r.h.	Tröskelplåt, h	R.H.D	3
24	3122168-2	12	12	12	12	12		Clip	Clips		3
☆ 25	3470242-3	1	1	1	1	1		Panel	Panel	(3401448)	5
	3470243-1	1	1	1	1	1		Panel, r.h.	Panel, h	(3401449)	5
26	3270222-7	2	2	2	2	2		Screw	Skruv		3
27	3923487-7	4	4	4	4	4		Clip	Clips	(3283083)	3
28		-	-	-	-	-		Weatherstrip	Skraplist	SEE 84•573	
29	3121595-7	1	1	1	1	1		Clip	Clips		2
30	3414767-8	2	2	2	2	2		Cover	Huv		4
31	3122508-9	2	2	2	2	2		Clip	Clips		2

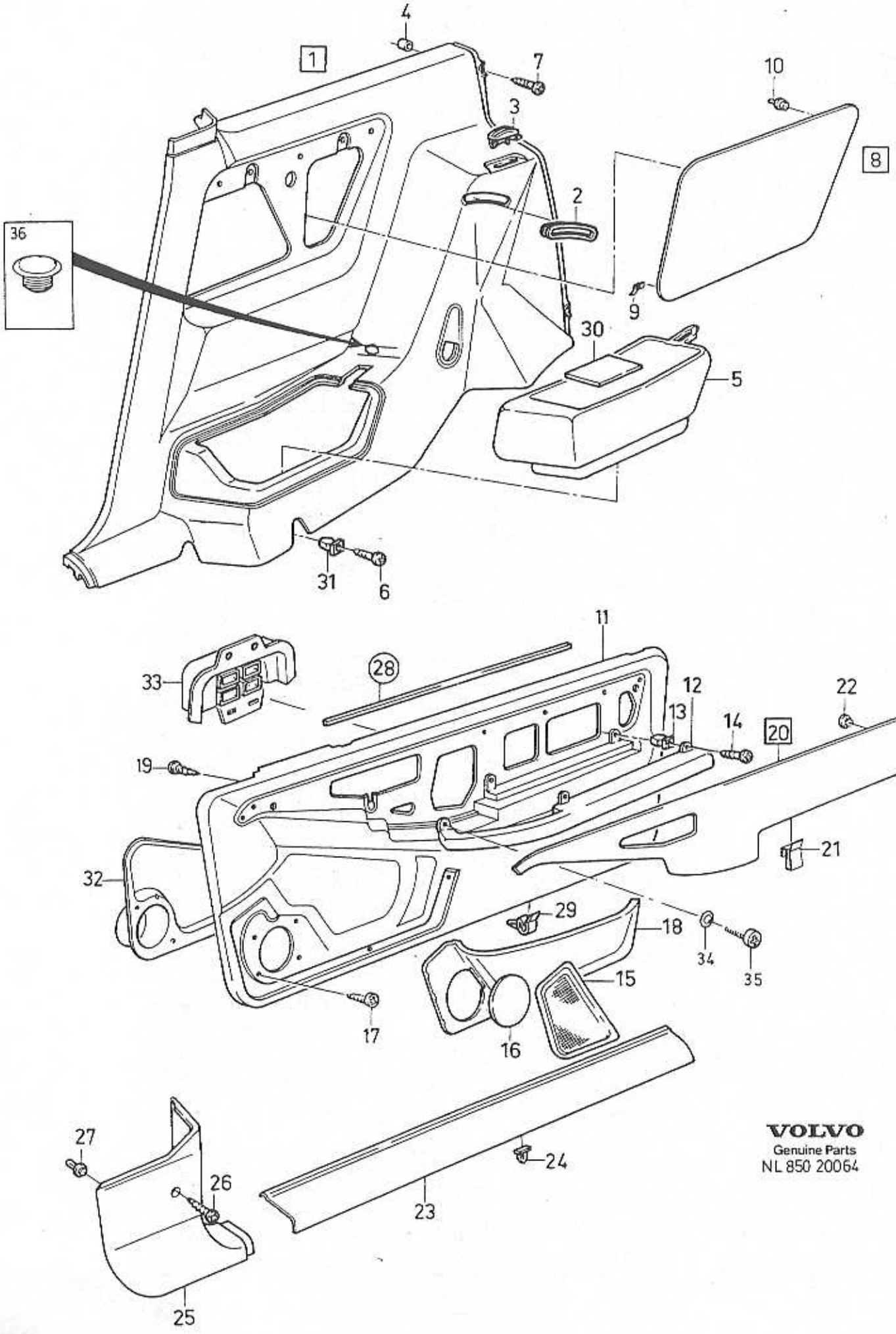

VOLVO
Genuine Parts
NL 850 20064

A	CODE 2121,2122
B	CODE 2143
C	CODE 2423
D	CODE 2320
E	CODE 2326

FRONT DOOR SIDE PANEL WITH FITTINGS FRAMDÖRR SIDOPANEL MED MONTERINGSDETALJER

Group / Grupp: 85

Page / Sida: 591

Fig	Part No. / Artikelnummer	Quantity / Antal A	B	C	D	E	PS	Description	Benämning	Notes / Anmärkning	SR
32	3435749-1	1	1	1	1	1		Cover plate, l.h.	Täckplatta, v	CH -544722	3
	3452254-0	1	1	1	1	1		Cover plate, l.h.	Täckplatta, v	CH -544723	3
	3435750-9	1	1	1	1	1		Cover plate, r.h.	Täckplatta, h	CH 544722-	3
	3452255-7	1	1	1	1	1		Cover plate, r.h.	Täckplatta, h	CH 544723-	3
33	3434948-0	1	1	1	1	1		Box	Dosa		3
34	955892-5	2	2	2	2	2		Washer	Bricka		2
35	969278-1	2	2	2	2	2		Six point socket screw	Sextandhålskruv	(955138)	2
36	3121184-0	2	2	2	2	2		Rubber cap	Gummihatt		2

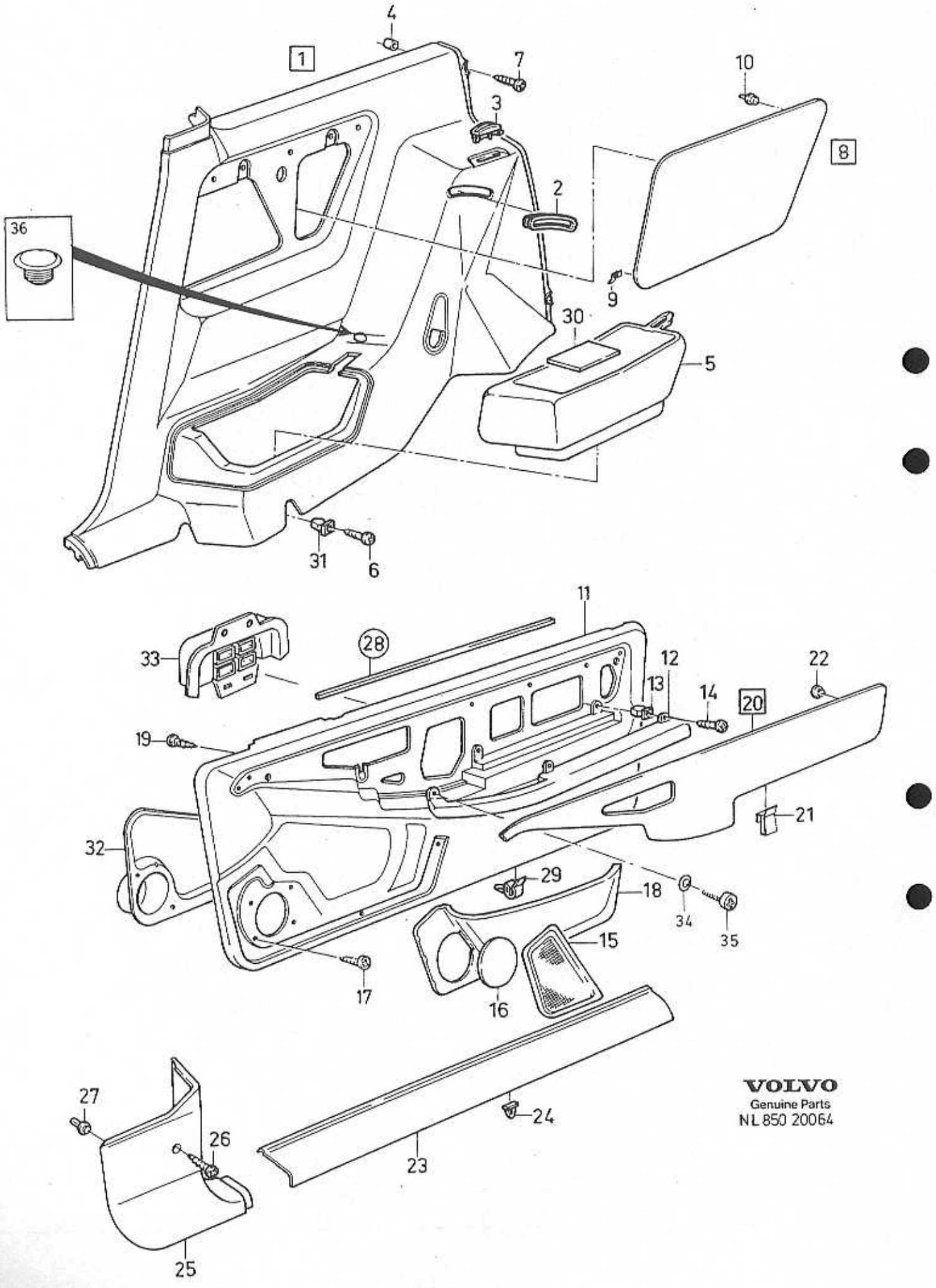

VOLVO
Genuine Parts
NL 850 20064

A	CODE 2720
B	CODE 2827
C	CODE 2321
D	CODE 2346
E	

FRONT DOOR SIDE PANEL WITH FITTINGS FRAMDÖRR SIDOPANEL MED MONTERINGSDETALJER

Fig	Part No. Artikelnummer	Quantity / Antal A	B	C	D	E	PS	Description	Benämning	Notes Anmärkning	SR
1	3419833-3	1	1	1	1	-		Side panel, l.h.	Sidopanel, v		5
	3419835-8	1	1	1	1	-		Side panel, r.h.	Sidopanel, h		5
2	3417002-7	2	2	2	2	-		•Profile, l.h.	•Profil, v		4
	3417003-5	2	2	2	2	-		•Profile, r.h.	•Profil, h		4
3	3413101-1	2	2	2	2	-		Rubber cap	Gummihatt		3
4	3414775-1	2	2	2	2	-		Spacer	Mellanlägg		4
5	3414763-7	1	1	1	1	-		Storage box, l.h.	Bagagerumsfack, v		4
	3414765-2	1	1	1	1	-		Storage box, r.h.	Bagagerumsfack, h		4
6	3122397-7	4	4	4	4	-		Screw	Skruv		2
7	3270419-9	1	1	1	1	-		Screw	Skruv		2
	3467239-4	1	-	-	-	-		Mirror plate	Spegelplatta		5
	3467240-2	1	-	-	-	-		Mirror plate	Spegelplatta		5
	3467386-3	-	1	-	-	-		Mirror plate	Spegelplatta		5
	3467387-1	-	1	-	-	-		Mirror plate	Spegelplatta		5
	3473460-8	-	-	1	-	-		Mirror plate	Spegelplatta		5
	3473461-6	-	-	1	-	-		Mirror plate	Spegelplatta		5
	3485493-5	-	-	-	1	-		Mirror plate, l.h.	Spegelplatta, v		5
	3485494-3	-	-	-	1	-		Mirror plate, r.h.	Spegelplatta, h		5
9	3434224-6	6	6	6	6	-		•Clip	•Clips	(3120182)	2
10	3120183-3	6	6	6	6	-		•Clip	•Clips		2
11	3419845-7	1	1	1	1	-		Door panel, l.h.	Dörrpanel, v		5
	3419847-3	1	1	1	1	-		Door panel, r.h.	Dörrpanel, h		5
12	3401478-7	1	1	1	1	-		Arm rest, l.h.	Armstöd, v		4
	3401479-5	1	1	1	1	-		Arm rest, r.h.	Armstöd, h		4
13	3122460-3	3	3	3	3	-		Nut	Mutter		2
14	958248-7	3	3	3	3	-		Screw	Skruv		2
15	3412824-9	1	-	1	-	-		Loudspeaker grille,	Högtalargaller, v		4
	3412825-6	1	-	1	-	-		Loudspeaker grille,	Högtalargaller, h		4
	3435926-5	1	1	1	1	-		Cover, l.h.	Kåpa, v	CH 519350-	4
	3435927-3	1	1	1	1	-		Cover, r.h.	Kåpa, h	CH 519350-	4
16	3416425-1	2	2	2	2	-		Cover	Huv	CH -519349	4
17	955130-0	4	4	4	4	-		Screw	Skruv		2
18	3401604-8	1	1	1	1	-		Door pocket, l.h.	Dörrfack, v		4
	3401605-5	1	1	1	1	-		Door pocket, r.h.	Dörrfack, h		4
19	972079-8	7	7	7	7	-		Six point socket screw	Sextandhålskruv	(965395)	2
	3467233-7	1	-	-	-	-		Mirror plate	Spegelplatta		5
	3467234-5	1	-	-	-	-		Mirror plate	Spegelplatta		5
	3467380-6	-	1	-	-	-		Mirror plate	Spegelplatta		5
	3467381-4	-	1	-	-	-		Mirror plate	Spegelplatta		5
	3473458-2	-	-	1	-	-		Mirror plate	Spegelplatta		5
	3473459-0	-	-	1	-	-		Mirror plate	Spegelplatta		5
	3485491-9	-	-	-	1	-		Mirror plate, l.h.	Spegelplatta, v		5
	3485492-7	-	-	-	1	-		Mirror plate, r.h.	Spegelplatta, h		5
21	3434224-6	8	8	8	8	-		•Clip	•Clips	(3120182)	2
22	3120183-3	12	12	12	12	-		•Clip	•Clips		2
23	3401043-9	1	1	1	1	-		Sill plate, l.h.	Tröskelplåt, v	L.H.D	3
	3413224-1	1	1	1	1	-		Sill plate, l.h.	Tröskelplåt, v	R.H.D	3
	3401044-7	1	1	1	1	-		Sill plate, r.h.	Tröskelplåt, h	L.H.D	3
	3413327-2	1	1	1	1	-		Sill plate, r.h.	Tröskelplåt, h	R.H.D	3
24	3122168-2	12	12	12	12	-		Clip	Clips		3
☆ 25	3470242-3	1	1	1	1	-		Panel	Panel	(3401448)	5
	3470243-1	1	1	1	1	-		Panel, r.h.	Panel, h	(3401449)	5
26	3270222-7	2	2	2	2	-		Screw	Skruv		3
27	3923487-7	4	4	4	4	-		Clip	Clips	(3283083)	3
28		-	-	-	-	-		Weatherstrip	Skraplist		
29	3121595-7	1	1	1	1	-		Clip	Clips		2
30	3414767-8	2	2	2	2	-		Cover	Huv		4
31	3122508-9	2	2	2	2	-		Clip	Clips		2
32	3435749-1	1	1	1	1	-		Cover plate, l.h.	Täckplatta, v	CH -544722	3
	3452254-0	1	1	1	1	-		Cover plate, l.h.	Täckplatta, v	CH -544723	3
	3435750-9	1	1	1	1	-		Cover plate, r.h.	Täckplatta, h	CH 544722-	3
	3452255-7	1	1	1	1	-		Cover plate, r.h.	Täckplatta, h	CH 544723-	3

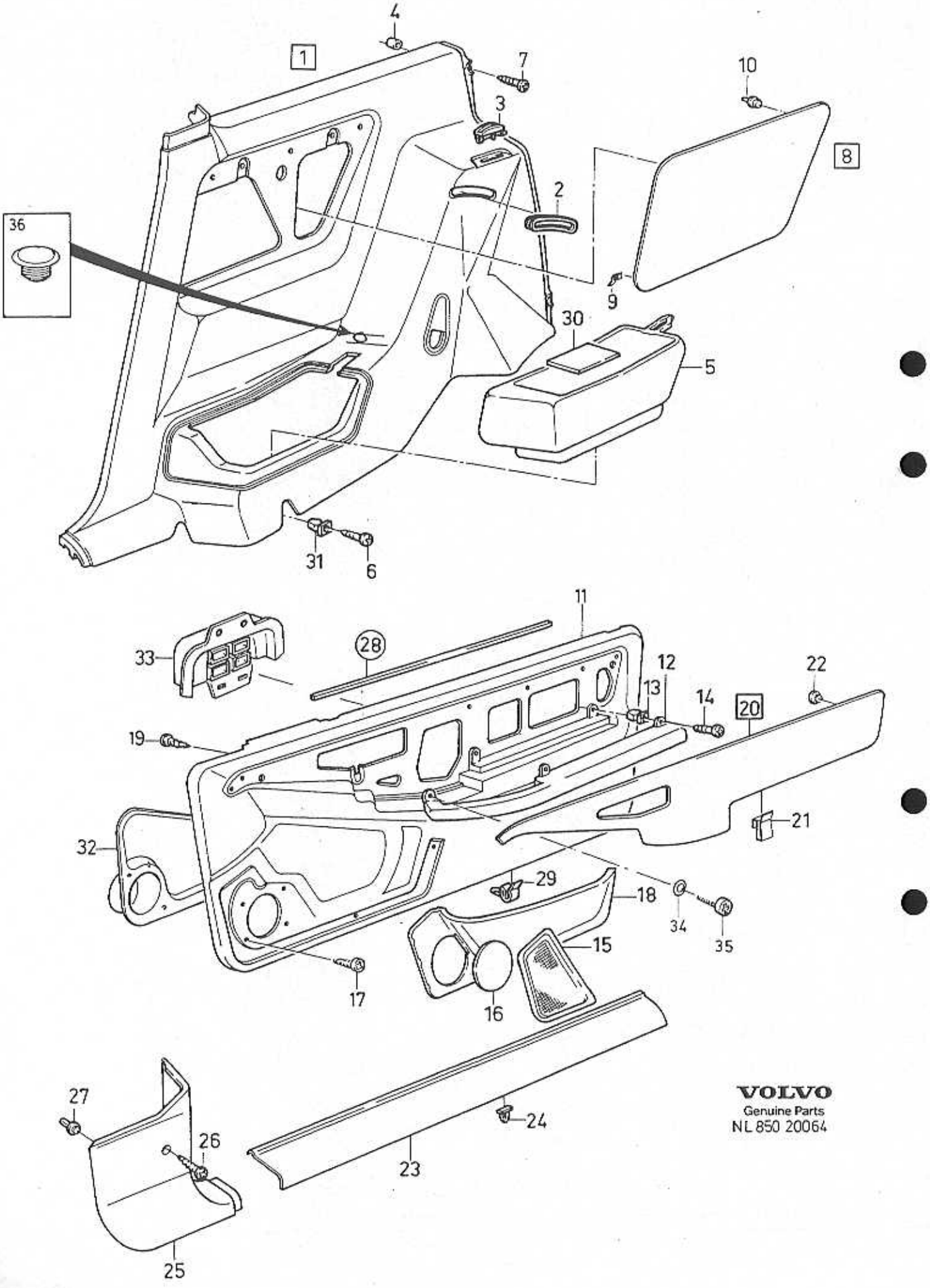

VOLVO
Genuine Parts
NL 850 20064

A	CODE 2720
B	CODE 2827
C	CODE 2321
D	CODE 2346
E	

FRONT DOOR SIDE PANEL WITH FITTINGS FRAMDÖRR SIDOPANEL MED MONTERINGSDETALJER

Group / Grupp 85

Page / Sida 595

Fig	Part No. / Artikelnummer	Quantity / Antal A	B	C	D	E	PS	Description	Benämning	Notes / Anmärkning	SR
33	3434948-0	1	1	1	1	-		Box	Dosa		3
34	955892-5	2	2	2	2	-		Washer	Bricka		2
35	969278-1	2	2	2	2	-		Six point socket screw	Sextandhålskruv	(955138)	2
36	3121184-0	2	2	2	2	-		Rubber cap	Gummihatt		2

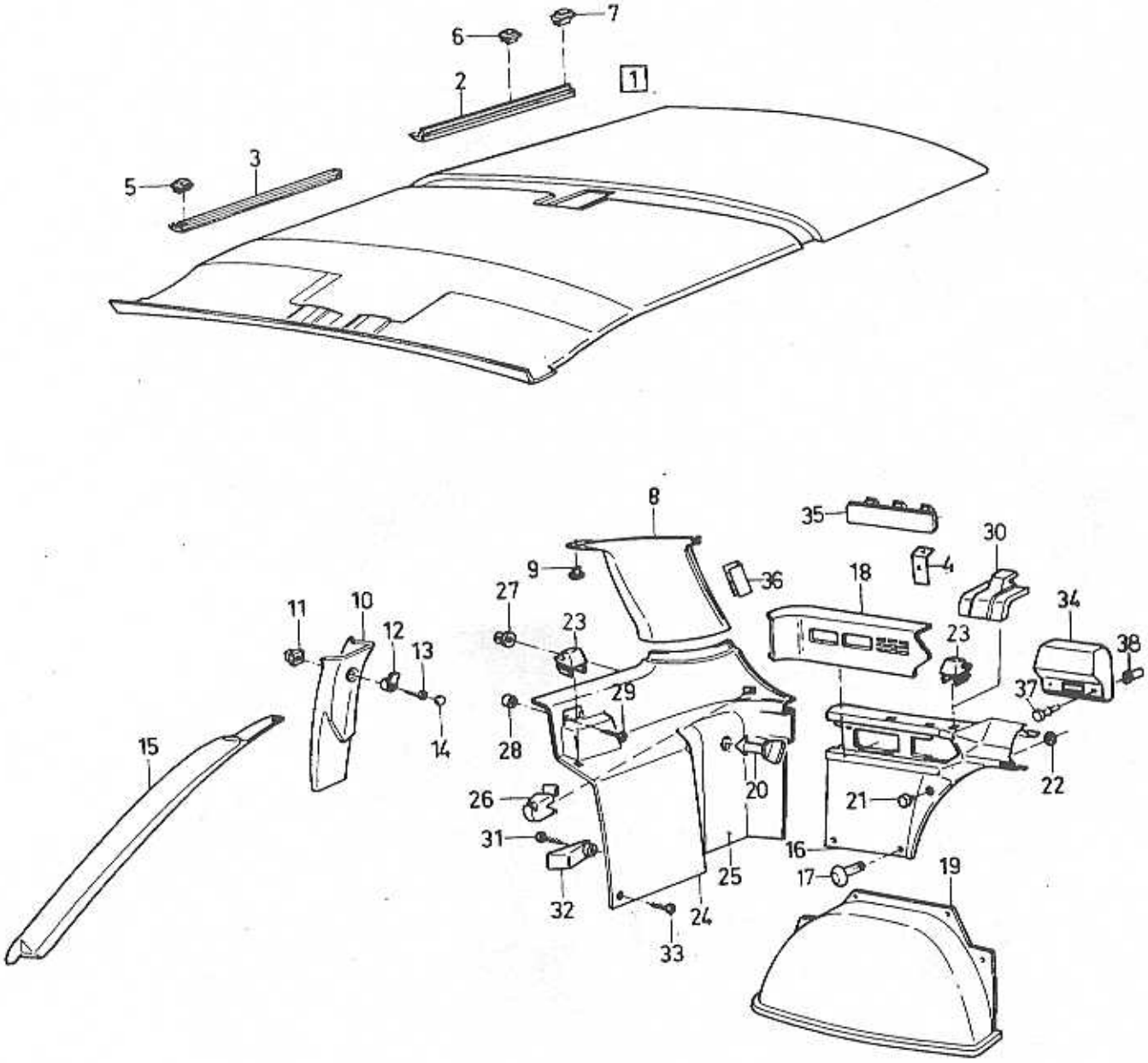
1
2
3
4
5
6
7
8
9
10
11
12
13
14
15
16
17
18
19
20
21
22
23
24
25
26
27
28
29
30
31
32
33
34
35
36
37
38

A
B
C
D
E

UPHOLSTERY AND ROOF LINER

INREDNINGSBEKLÄDNAD OCH TAKKLÄDSEL

Group / Grupp 85

Page / Sida 597

Fig	Part No. / Artikelnummer	Quantity / Antal A	B	C	D	E	PS	Description	Benämning	Notes / Anmärkning	SR
1	*(3440527)*	1	-	-	-	-	SP	Headlining	Innertak		5
	3441097-7	1	-	-	-	-		Headlining roof hatch	Innertak taklucka		5
2	3411243-3	1	-	-	-	-		• Sealing strip, l.h.	• Tätningslist, v		2
3	3430839-5	1	-	-	-	-		• Sealing strip, r.h.	• Tätningslist, h		2
4	3456935-0	2	-	-	-	-		Washer	Bricka		2
5	3122372-0	10	-	-	-	-		Clip	Clips		4
6	3122507-1	2	-	-	-	-		Clip	Clips		4
7	3122371-2	2	-	-	-	-		Clip	Clips		4
8	3411231-8	1	-	-	-	-		Panel, l.h.	Panel, v		5
	3411232-6	1	-	-	-	-		Panel, r.h.	Panel, h		5
9	3923487-7	4	-	-	-	-		Clip	Clips	(3283083)	3
10	3416264-4	1	-	-	-	-		Panel, l.h.	Panel, v		5
	3416266-9	1	-	-	-	-		Panel, r.h.	Panel, h		5
11	3121025-5	2	-	-	-	-		Nut	Mutter		3
12	3432477-2	2	-	-	-	-		Clothes hook	Klädkrok		4
13	3270407-4	2	-	-	-	-		Screw	Skruv		5
14	3432479-8	2	-	-	-	-		Cover	Huv		4
15	3411214-4	1	-	-	-	-		Panel, l.h.	Panel, v		5
	3411215-1	1	-	-	-	-		Panel, r.h.	Panel, h		5
16	3449598-6	1	-	-	-	-		Panel	Panel	(3411206)	4
17	3121628-6	4	-	-	-	-		Clip	Clips	CH -520389	4
	3121628-6	4	-	-	-	-		Clip	Clips	CH 520390-	4
18	3413362-9	1	-	-	-	-		Panel, l.h.	Panel, v		4
	3413363-7	1	-	-	-	-		Panel, r.h.	Panel, h		4
19	3417013-4	1	-	-	-	-		Cover	Huv		5
20	3417031-6	1	-	-	-	-		Knob	Knopp		4
21	3417015-9	2	-	-	-	-		Knob	Knopp		3
22	3417016-7	2	-	-	-	-		Ring	Ring		3
23	3417305-4	2	-	-	-	-		Hook	Krok		3
24	3448029-3	1	-	-	-	-		Panel, l.h.	Panel, v	(3411198)	5
	3448030-1	1	-	-	-	-		Panel, r.h.	Panel, h	(3411199)	5
25	3411201-1	2	-	-	-	-		Cover	Huv		4
26	3417265-0	2	-	-	-	-		Hook	Krok		5
27	3121025-5	4	-	-	-	-		Nut	Mutter		3
28	3435689-9	2	-	-	-	-		Retainer	Hållare	(3414723)	4
29	3270419-9	2	-	-	-	-		Screw	Skruv		2
30	3436060-2	2	-	-	-	-		Hook	Krok		3
31	3120179-1	2	-	-	-	-		Screw	Skruv		2
32	3122543-6	2	-	-	-	-		Clamp	Klämma		5
33	3120149-4	4	-	-	-	-		Screw	Skruv		2
34	*(3416836)*	1	-	-	-	-	SP	Panel grey	Panel grå	REPL 1 PCS 3447934-5, 2 PCS 3121491-9.	5
	3447934-5	1	-	-	-	-		Panel black	Panel svart		5
	(3435344)	1	-	-	-	-	SP	Panel	Panel	CHMSL. CH -540391 REPL 1 PCS 3434203-0, 2 PCS 3270409-0.	5
	3434203-0	1	-	-	-	-		Panel	Panel	CHMSL. CH 540392-	5
35	3449582-0	1	-	-	-	-		Cover	Huv		4
36	3121360-6	4	-	-	-	-		Clamp	Klämma		2
37	3270409-0	2	-	-	-	-		Screw	Skruv	CH 540392-	5
38	3121491-9	2	-	-	-	-		Rivet nut	Nitmutter	CH 540392-	2

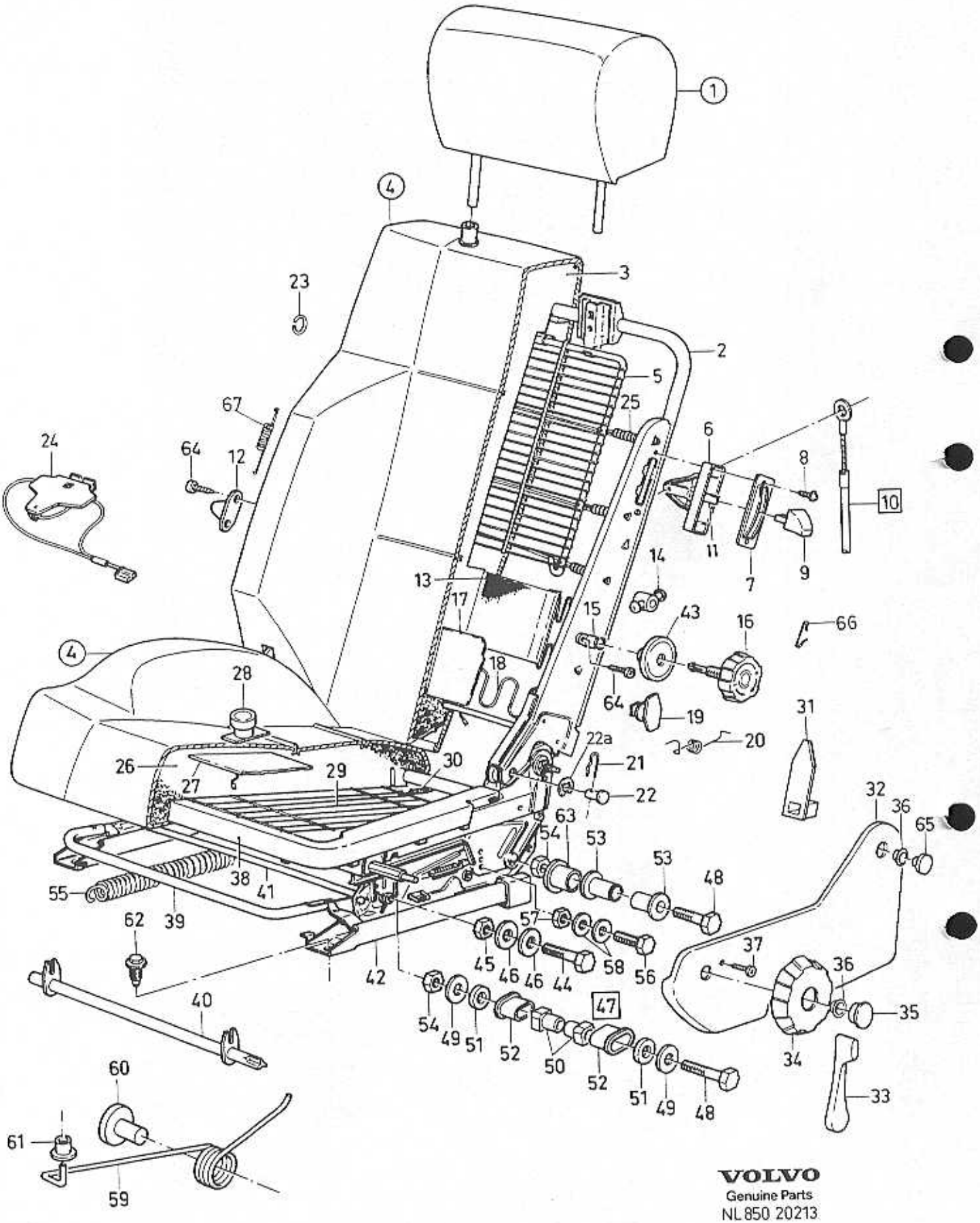

VOLVO
Genuine Parts
NL 850 20213

FRONT SEAT — FRAMSTOL

Group / Grupp 85

Page / Sida 599

Fig	Part No. / Artikelnummer	Quantity / Antal A	B	C	D	E	PS	Description	Benämning	Notes / Anmärkning	SR
1		-	-	-	-	-		Head restraint	Nackskydd	SEE 88•663	
2	3438156-6	2	-	-	-	-		Backrest frame	Ryggram	-1993	5
	3467537-1	1	-	-	-	-		Backrest frame	Ryggram	(3467538) 1994-	5
3	3416867-4	2	-	-	-	-		Padding	Stoppning		5
4		-	-	-	-	-		Cover	Kåpa	SEE 85•581	
5	*(3417907)*	2	-	-	-	-	SP	Wire matting	Resårmatta	CH -542508 REPL 1 PCS 3453772-0, 1 PCS 3453771-2.	5
	(3452368)	2	-	-	-	-	SP	Wire matting	Resårmatta	CH 542509-552955 REPL 1 PCS 3453771-2, 1 PCS 3453772-0.	5
	3453771-2	8	-	-	-	-		Wire matting	Resårmatta	CH 552956-	5
6	3416863-3	2	-	-	-	-		Hinge support	Gångjärnsstöd		5
7	*(3418202)*	2	-	-	-	-	SP	Cover	Huv	CH -578947 REPL 1 PCS 3465971-4, 1 PCS 3465972-2, 1 PCS 3465973-0.	4
	3465972-2	2	-	-	-	-		Cover	Kåpa	CH 578948-	4
8	3120502-4	4	-	-	-	-		Screw	Skruv		3
9	*(3413012)*	2	-	-	-	-	SP	Knob	Knopp	CH -578947 REPL 1 PCS 3465971-4, 1 PCS 3465972-2, 1 PCS 3465973-0.	4
	3465971-4	2	-	-	-	-		Knob	Knopp	CH 578948-	4
10	*(3435731)*	2	-	-	-	-	SP	Cable	Ledning	CH -578947 REPL 1 PCS 3465971-4, 1 PCS 3465972-2, 1 PCS 3465973-0.	5
	3465973-0	2	-	-	-	-		Cable	Ledning	CH 578948-	5
11		-	-	-	-	-	NS	•Lever	•Hävarm		
12	3410145-1	2	-	-	-	-		Cap retainer	Lockhållare	CH -544094	5
	3448827-0	2	-	-	-	-		Cap retainer	Lockhållare	CH 544095-	5
13	3448853-6	2	-	-	-	-		Strap	Stropp	(3415020)	5
14	3401230-2	2	-	-	-	-		Yoke	Ok		5
15	3410146-9	2	-	-	-	-		Housing	Hus		5
16	3410143-6	2	-	-	-	-		Knob	Knopp		5
17	3452401-7	2	-	-	-	-		Heater	Värmare	(3200530)	3
18	3416868-2	2	-	-	-	-		Spring	Fjäder		3
19	3122497-5	2	-	-	-	-		Clip	Clips		4
20	3417412-8	1	-	-	-	-		Torsion spring, l.h.	Torsionsfjäder, v		5
	3417413-6	1	-	-	-	-		Torsion spring, r.h.	Torsionsfjäder, h		5
21	*(3401555)*	4	-	-	-	-	SP	Spring clip	Fjäderklammer		3
22	*(3401554)*	4	-	-	-	-	SP	Pin	Stift	REPL 1 PCS 3473907-8 1 PCS 951669-1	3
☆	3473907-8	4	-	-	-	-		Pin	Stift		5
☆ 22a	951669-1	4	-	-	-	-		E-circlip	Spårryttare		2
23	3105479-4	X	-	-	-	-		Clamp	Klämma		4
24	3432373-3	1	-	-	-	-		Switch relay, seat belt	Strömställare relä bilbälte		3
25	3453772-0	8	-	-	-	-		Spring	Fjäder		5
26	3416876-5	2	-	-	-	-		Padding	Stoppning		5
27	3452402-5	2	-	-	-	-		Heater	Värmare	(3200531)	3
28	3521725-6	2	-	-	-	-		•Thermostat	•Termostat	(1204871)	3
29	3401272-4	2	-	-	-	-		Wire matting	Resårmatta		5
30	3401275-7	10	-	-	-	-		Spring	Fjäder		4
31	3122409-0	2	-	-	-	-		Profile	Profil		4
32	3412118-6	1	-	-	-	-		Cover, l.h.	Kåpa, v	L.H.D	3
	3430328-9	1	-	-	-	-		Cover, l.h.	Kåpa, v	R.H.D	3
	3412119-4	1	-	-	-	-		Cover, r.h.	Kåpa, h	L.H.D	3
	3430330-5	1	-	-	-	-		Cover, r.h.	Kåpa, h	R.H.D	3
33	3430959-1	1	-	-	-	-		Lever	Hävarm		4
34	3468508-1	2	-	-	-	-		Knob	Knopp	(3414950)	4
35	*(3414952)*	2	-	-	-	-	SP	Plug	Propp	(3414952)	4

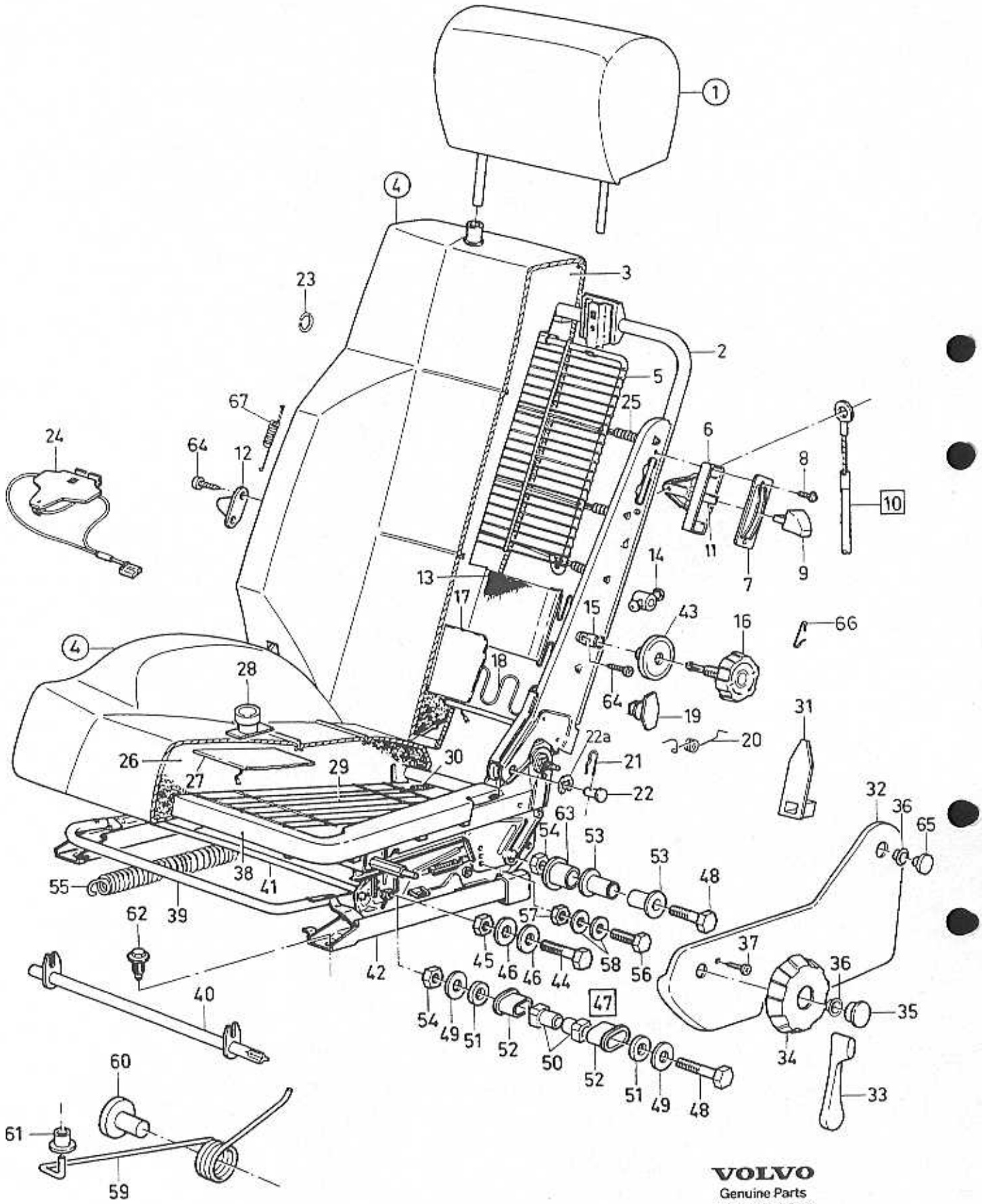

VOLVO
Genuine Parts
NL850 20213

A
B
C
D
E

FRONT SEAT — FRAMSTOL

Group / Grupp 85

Page / Sida 601

Fig	Part No. / Artikelnummer	Quantity / Antal A	B	C	D	E	PS	Description	Benämning	Notes / Anmärkning	SR
36	3342349-2	2	-	-	-	-		Clip	Clips		5
37	3269776-5	2	-	-	-	-		Screw	Skruv		3
38	*(3342335)*	1	-	-	-	-	SP	Seat frame cpl, l.h.	Sitsram kmpl, v	REPL 1 PCS 3432561-3.	5
	(3342335)	1	-	-	-	-	SP	Seat frame cpl, l.h.	Sitsram kmpl, v	REPL 1 PCS 3432112-5.	5
	(3342334)	1	-	-	-	-	SP	Seat frame cpl, r.h.	Sitsram kmpl, h	REPL 1 PCS 3432561-3.	5
	(3342334)	1	-	-	-	-	SP	Seat frame cpl, r.h.	Sitsram kmpl, h	REPL 1 PCS 3432113-3.	5
	3432561-3	1	-	-	-	-		Seat frame, l.h.	Sitsram, v	1)	3
	3432112-5	1	-	-	-	-		Seat frame, l.h.	Sitsram, v	2) (3342952)	3
	3432113-3	1	-	-	-	-		Seat frame, r.h.	Sitsram, h	2)	3
39	3417946-5	2	-	-	-	-		Handle	Handgrepp		5
40	3342337-7	1	-	-	-	-		Adjusting lever	Justerhävarm	2)	5
41	3342340-1	1	-	-	-	-		Connecting pipe	Anslutningsrör	2)	5
42	3342338-5	1	-	-	-	-		Slide rail cpl, r.h.	Glidskena kmpl, h	2)	5
	3344509-9	1	-	-	-	-		Slide rail, r.h.	Glidskena, h	1) (3342343)	5
	3342339-3	1	-	-	-	-		Slide rail cpl, l.h.	Glidskena kmpl, v	2)	5
	3344510-7	1	-	-	-	-		Slide rail, l.h.	Glidskena, v	1) (3344510)	5
43	3401234-4	2	-	-	-	-		Cover ring	Täckring		5
44	955275-3	4	-	-	-	-		Screw	Skruv	1)	2
45	963105-2	4	-	-	-	-		Lock nut	Låsmutter	1)	2
46	955892-5	4	-	-	-	-		Washer	Bricka	1)	2
47	3343632-0	1	-	-	-	-		Adjuster kit	Justeringssats	2)	5
48	955276-1	2	-	-	-	-		• Screw	• Skruv		2
49	955892-5	4	-	-	-	-		• Washer	• Bricka		2
50		-	-	-	-	-	NS	• Bushing	• Bussning		
51		-	-	-	-	-	NS	• Spacer	• Mellanlägg		
52	3344281-5	2	-	-	-	-		• Bushing	• Bussning		1
53		-	-	-	-	-	NS	• Linkage	• Länkage		
54	963105-2	4	-	-	-	-		• Lock nut	• Låsmutter		2
55	3343097-6	1	-	-	-	-		Spring	Fjäder		5
56	955276-1	4	-	-	-	-		Screw	Skruv		2
57	963105-2	4	-	-	-	-		Lock nut	Låsmutter		2
58	955892-5	4	-	-	-	-		Washer	Bricka		2
59	3342351-8	1	-	-	-	-		Spring, l.h.	Fjäder, v	2)	5
	3342350-0	1	-	-	-	-		Spring, r.h.	Fjäder, h	2)	5
60	3342352-6	2	-	-	-	-		Plug	Propp	2)	5
61	3342353-4	2	-	-	-	-		Slide block	Glidklots	2)	5
62	3923179-0	8	-	-	-	-		Bolt	Bult	(3120809)	3
63	3343629-6	2	-	-	-	-		Bushing	Bussning		5
64	*(947246)*	4	-	-	-	-	SP	Screw	Skruv		2
65	3416133-1	2	-	-	-	-		Plug	Propp		4
66	3448829-6	2	-	-	-	-		Hook	Krok		5
67	3448828-8	2	-	-	-	-		Spring	Fjäder		5

1) Not height-adjustable seat / Ej höj- och sänkbart säte
2) Height-adjustable seat / Höj- och sänkbart säte

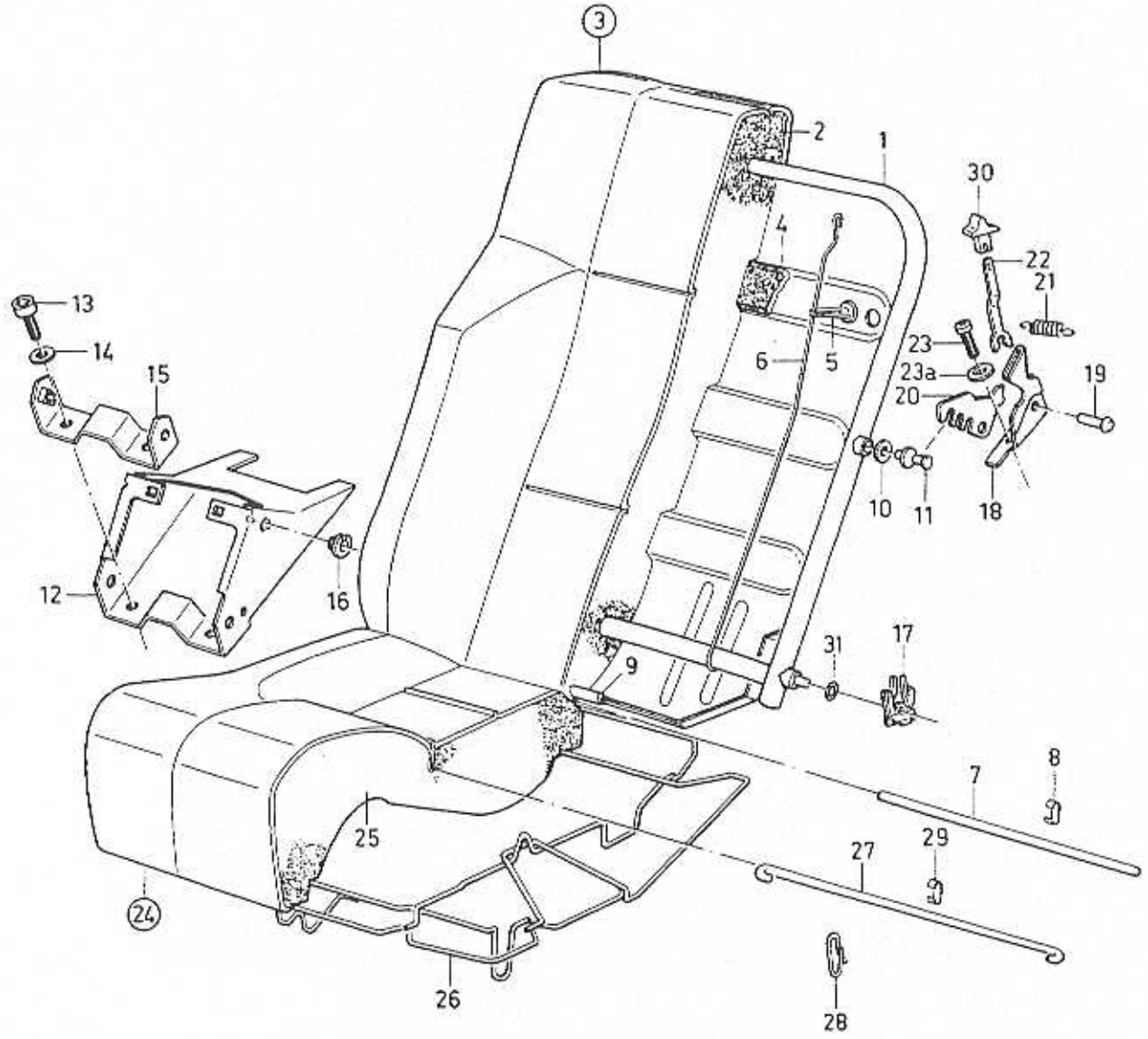

VOLVO
Genuine Parts
NL 850 20137

A
B
C
D
E

REAR SEAT — BAKSÄTE

Group / Grupp 85

Page / Sida 603

Fig	Part No. / Artikelnummer	Quantity / Antal A	B	C	D	E	PS	Description	Benämning	Notes / Anmärkning	SR
1	3438157-4	1	-	-	-	-		Backrest frame, l.h.	Ryggram, v		5
	3438158-2	1	-	-	-	-		Backrest frame, r.h.	Ryggram, h		5
2	3410801-9	2	-	-	-	-		Padding	Stoppning	CH -567699	5
	3452792-9	2	-	-	-	-		Padding	Stoppning	CH 567700-	5
3		-	-	-	-	-		Cover	Kåpa	SEE 85•579	
4	3417697-4	6	-	-	-	-		Padding	Stoppning		5
5	3417567-9	4	-	-	-	-		Spring	Fjäder		5
6	3413221-7	4	-	-	-	-		Spring	Fjäder		5
7	3276220-5	4	-	-	-	-		Rod	Stång		5
8	3265934-4	X	-	-	-	-		Clip	Clips		5
9	3417698-2	2	-	-	-	-		Profile	Profil		5
10	3417158-7	2	-	-	-	-		Cover ring	Täckring		6
11	3401516-4	2	-	-	-	-		Pin	Stift		4
12	3415777-6	1	-	-	-	-		Attaching plate	Fästplåt		5
13	3122424-9	4	-	-	-	-		Bolt	Bult		4
14	960148-5	4	-	-	-	-		Washer	Bricka	(961161)	2
15	3416781-7	1	-	-	-	-		Brace	Bygel		5
16	3415899-8	2	-	-	-	-		Hinge	Gångjärn		5
17	3415898-0	2	-	-	-	-		Hinge	Gångjärn		5
18	3401533-9	1	-	-	-	-		Bracket, l.h.	Konsol, v		4
	3401534-7	1	-	-	-	-		Bracket, r.h.	Konsol, h		4
19	3410547-8	2	-	-	-	-		Pin	Stift		4
20	3410531-2	2	-	-	-	-		Lock plate	Låsplåt		4
21	3401337-5	2	-	-	-	-		Spring	Fjäder		4
22	3410548-6	2	-	-	-	-		Lever	Hävarm		4
23	*(3122238)*	4	-	-	-	-	SP	Screw	Skruv	REPL 1 PCS 956092-1, 1 PCS 955892-5.	4
	956092-1	4	-	-	-	-		Cross recessed screw	Krysskruv		2
23a	955892-5	4	-	-	-	-		Washer	Bricka		2
24		-	-	-	-	-		Cover	Kåpa	SEE 85•579	
25	3415894-9	1	-	-	-	-		Padding, l.h.	Stoppning, v		5
	3415895-6	1	-	-	-	-		Padding, r.h.	Stoppning, h		5
26	3414870-0	1	-	-	-	-		Seat frame, l.h.	Sitsram, v		8
	3414871-8	1	-	-	-	-		Seat frame, r.h.	Sitsram, h		5
27	3417902-8	6	-	-	-	-		Rod	Stång		5
28	3417135-5	8	-	-	-	-		Hook	Krok		5
29	3265934-4	X	-	-	-	-		Clip	Clips		5
30	3413102-9	2	-	-	-	-		Button	Knapp		3
31	3416132-3	1	-	-	-	-		Rubber ring	Gummiring		5

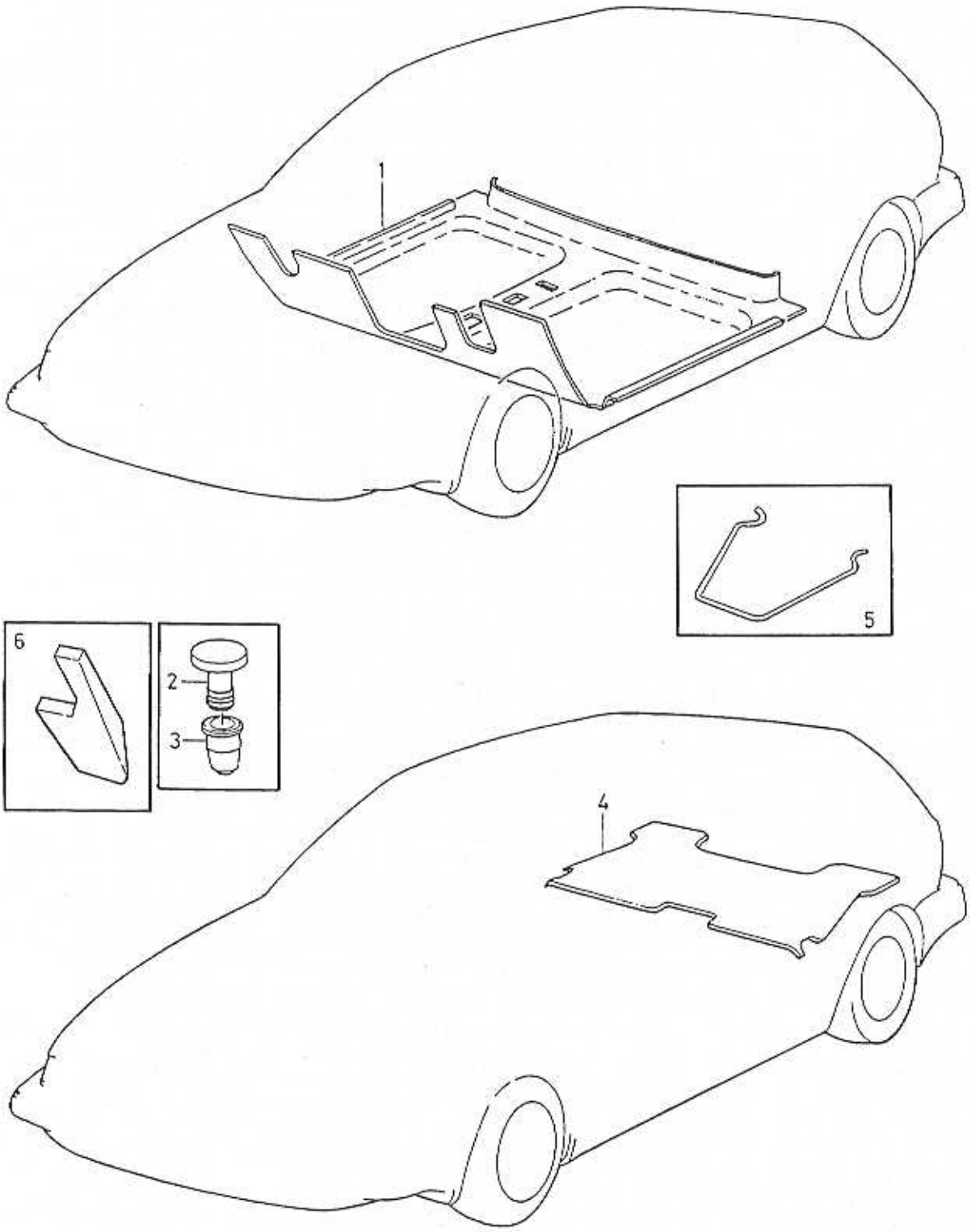

VOLVO
Genuine Parts
NL850 20136

A	L.H.D.
B	R.H.D.
C	
D	
E	

CARPETS MATTOR

Group / Grupp 85

Page / Sida 605

Fig	Part No. / Artikelnummer	Quantity / Antal A	B	C	D	E	PS	Description	Benämning	Notes / Anmärkning	SR
1	3401050-4	1	-	-	-	-		Carpet	Matta	1) CH -543506	5
	3453149-1	1	-	-	-	-		Carpet	Matta	1) CH 543507-586299	5
	(3410750)	-	1	-	-	-	SP	Carpet	Matta	1) CH -540431 REPL 1 PCS 3452072-6, 1 PCS 3447101-1.	5
	3452072-6	-	1	-	-	-		Carpet	Matta	1) CH 540432-543506	5
	3453150-9	-	1	-	-	-		Carpet	Matta	1) CH 543507-586299	5
	3463722-3	1	-	-	-	-		Carpet	Matta	2) -1993	5
	3463723-1	-	1	-	-	-		Carpet	Matta	2) -1993	5
	3467726-0	1	-	-	-	-		Mat	Mat	1994-	5
	3467727-8	-	1	-	-	-		Carpet	Matta	1994-	5
2	3120646-9	1	1	-	-	-		Pin	Stift		2
3	3120645-1	1	1	-	-	-		Bushing	Bussning		2
4	3410268-1	1	1	-	-	-		Carpet	Matta		5
	3463727-2	1	1	-	-	-		Carpet	Matta	2)	5
	3472254-6	1	1	-	-	-		Carpet	Matta	CODE 2143	5
5	3432507-6	1	1	-	-	-		Brace	Bygel		5
6	3447101-1	-	1	-	-	-		Foot rest	Fotstöd	CH 540432-	5

1) For cars with interior codes: 2121, 2122, 2423 / För vagnar med inredningskod: 2121, 2122, 2423.
2) For cars with interior codes: 2326 / För vagnar med inredningskod: 2326.

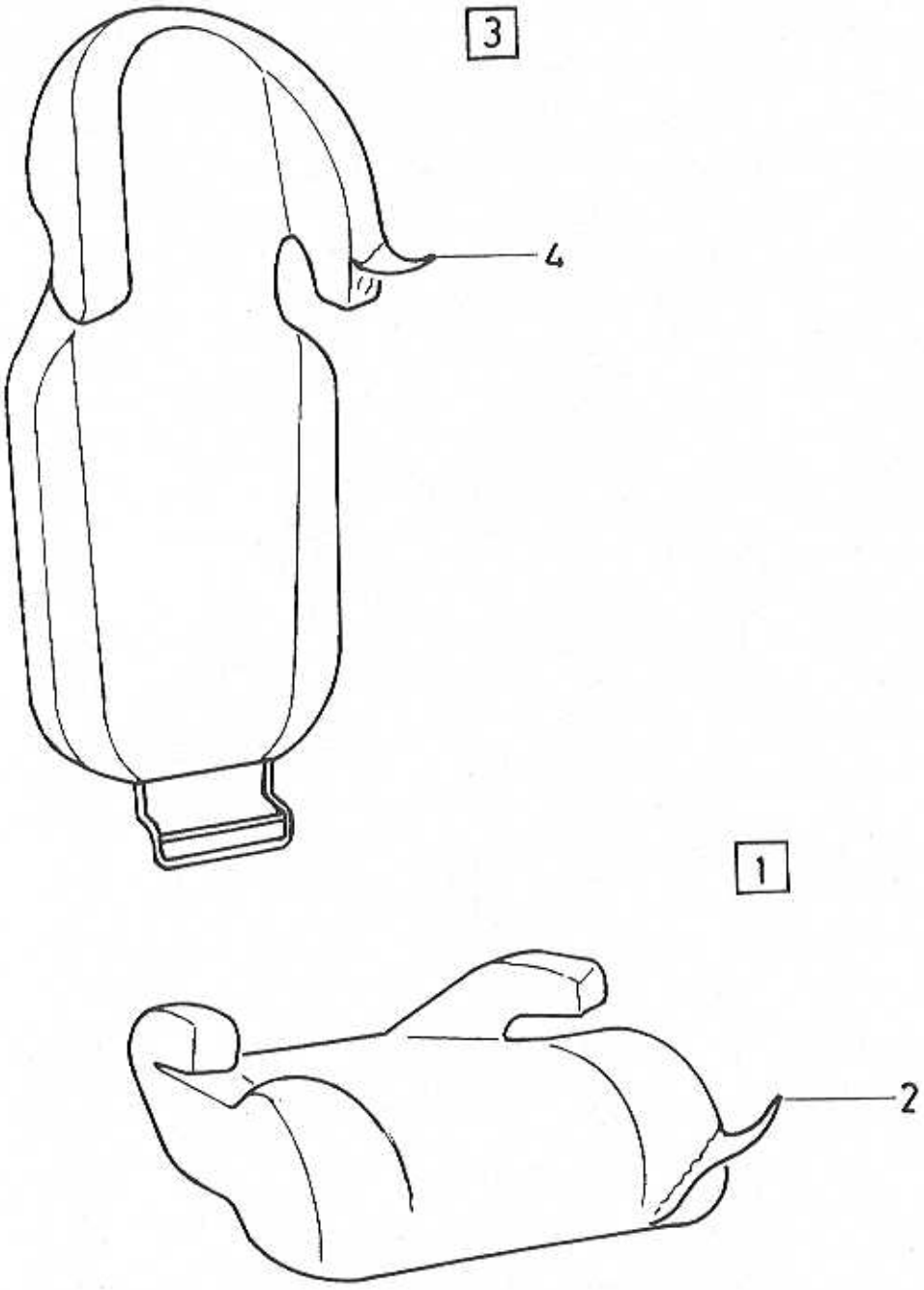

VOLVO PARTS
1085-18807

A	3529410
B	9134550
C	
D	
E	

CHILD (SAFETY) SEAT BARNSTOL

Group / Grupp: 85

Page / Sida: 607

Fig	Part No. / Artikelnummer	Quantity / Antal A	B	C	D	E	P S	Description	Benämning	Notes / Anmärkning	S R
1	*(3529410)*	1	-	-	-	-	SP	Child cushion	Barnkudde	REPL 1 PCS 9134550-0.	3
	9134550-4	-	1	-	-	-		Child cushion	Barnkudde		3
2		-	-	-	-	-	NS	• Upholstery	• Klädsel		
3	*(3529421)*	1	-	-	-	-	SP	• Backrest	• Ryggstöd	REPL 1 PCS 9134551-2	3
	9134551-2	-	1	-	-	-		• Backrest	• Ryggstöd		3
4	3529427-1	1	1	-	-	-		• Upholstery	• Klädsel		3

BUMPERS GUARD PLATES, AIR GUIDES / STÖTFÅNGARE SKYDDSPLÅTAR, LUFTSTYRNINGAR

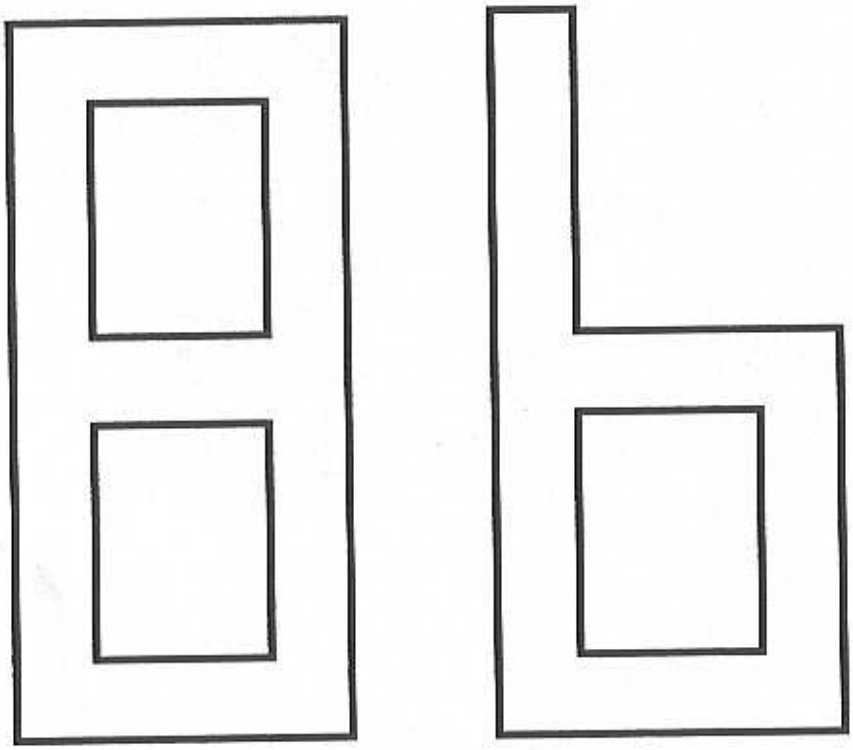

A
B
C
D
E

SUB GROUP
BUMPERS GUARD PLATES, AIR GUIDES

UNDERGRUPP
STÖTFÅNGARE SKYDDSPLÅTAR, LUFTSTYRNINGAR

Group / Grupp: 86

Page / Sida: 609

Fig	Part No. Artikelnummer	Quantity / Antal					P S	Description	Benämning	Notes Anmärkning	S R
		A	B	C	D	E					
		-	-	-	-	-		Bumpers	Stötfångare	SEE 86-611	
		-	-	-	-	-		Spoiler front	Spoiler främre	SEE 86-613	
		-	-	-	-	-		Cover plates Mudflaps	Täckplåtar stänkskydd	SEE 86-615	

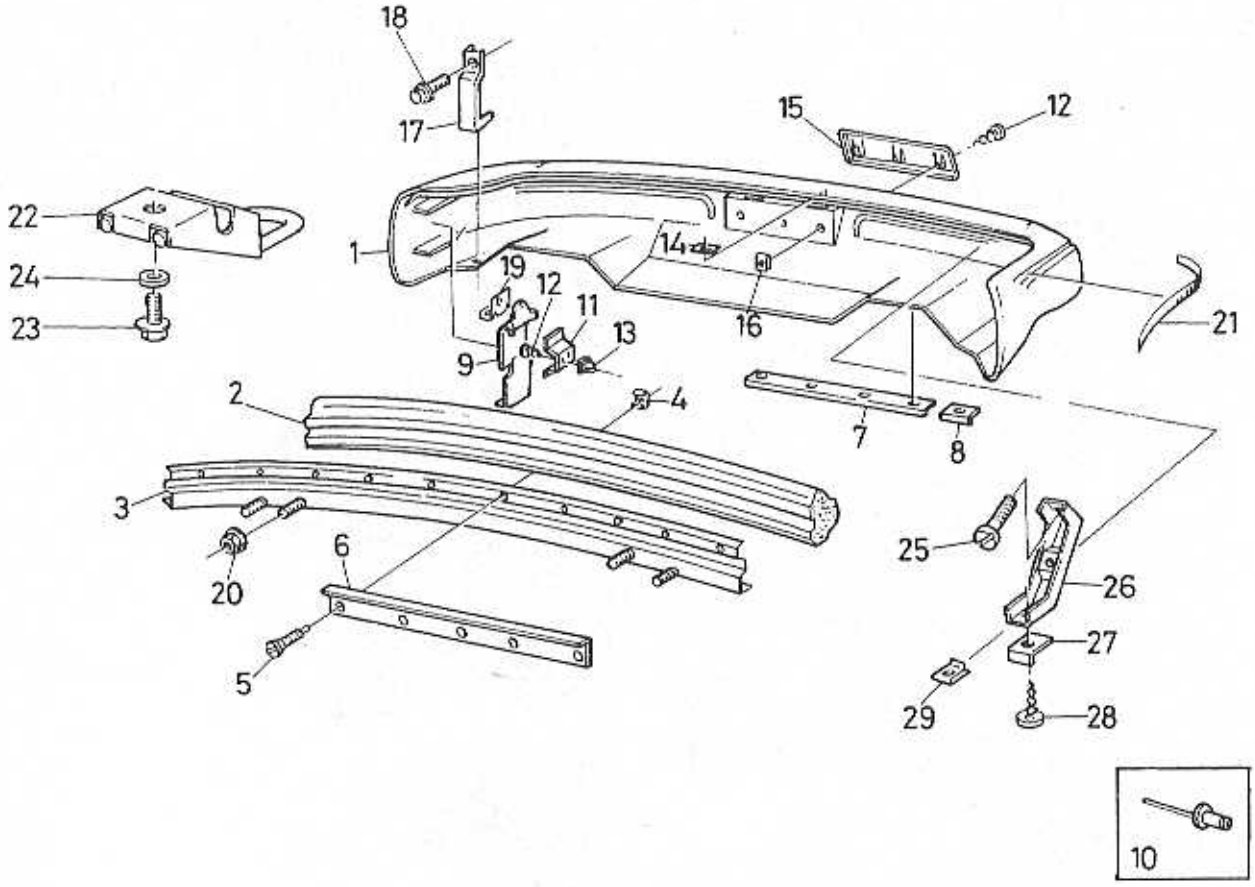
18
17
15
12
22
1
14
19
12
11
13
24
23
9
16
21
2
4
7
8
3
25
6
26
20
27
5
29
28
10

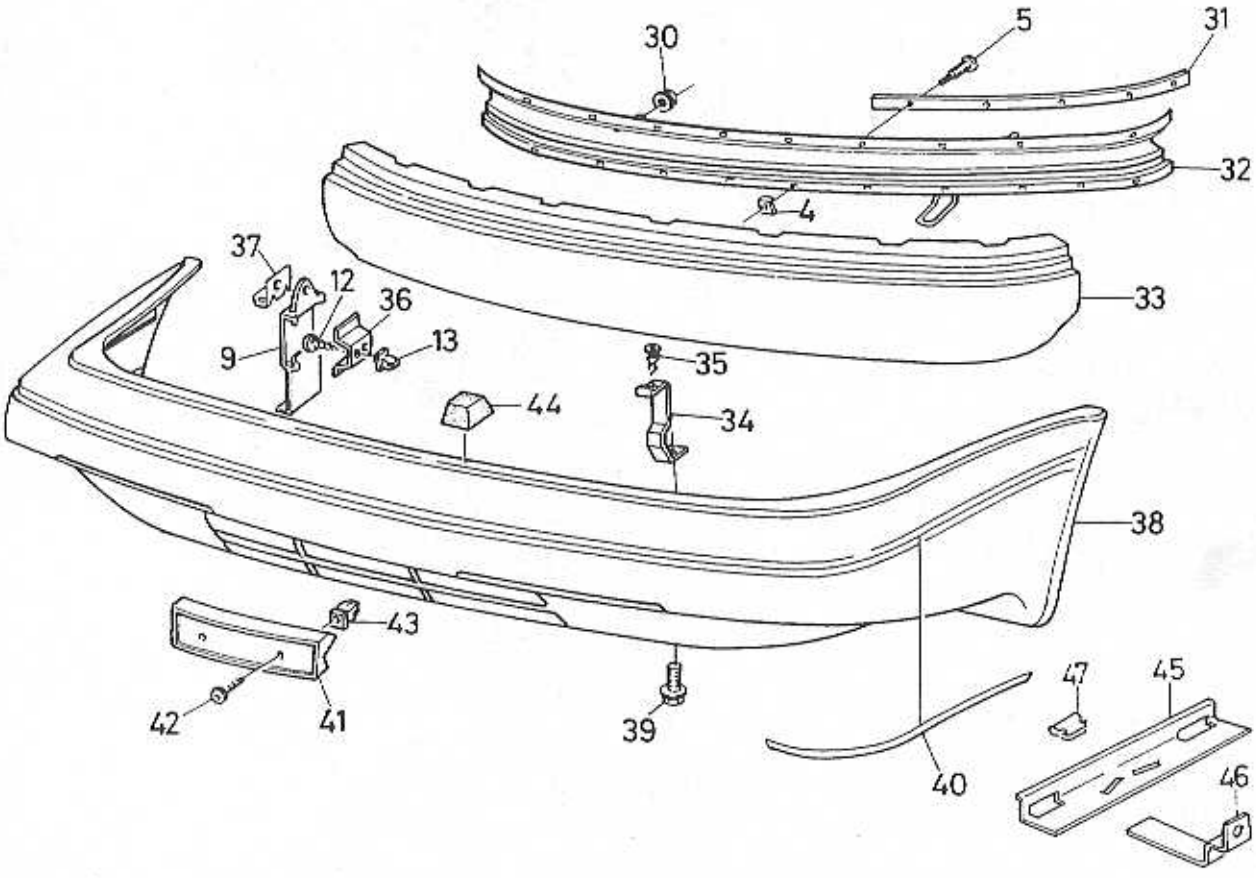
30
5
31
32
4
37
12
36
33
9
13
35
44
34
38
43
42
41
39
40
47
45
46
48

A
B
C
D
E

BUMPERS STÖTFÅNGARE

Group Grupp 86

Page Sida 611

Fig	Part No. Artikelnummer	Quantity / Antal A	B	C	D	E	PS	Description	Benämning	Notes Anmärkning	SR
1	3343808-6	1	-	-	-	-		Bumper moulding, rear grey ..	Stötfångarlist, bakre grå	(3432420) EXC (GB)	2
	3343809-4	1	-	-	-	-		Bumper moulding, rear black .	Stötfångarlist, bakre svart	(3435645)	2
	3343811-0	1	-	-	-	-		Bumper moulding, rear primer	Stötfångarlist, bakre grundfärg	(3416722)	2
2	3413656-4	1	-	-	-	-		Padding	Stoppning		3
3	3413665-5	1	-	-	-	-		Bumper member	Stötfångarbalk		2
4	3120626-1	40	-	-	-	-		Nut	Mutter		3
5	965269-4	40	-	-	-	-		Screw	Skruv		2
6	3414245-5	2	-	-	-	-		Strip, upper	List, övre		2
7	3414246-3	2	-	-	-	-		Strip, lower	List, undre		2
8	3414247-1	2	-	-	-	-		Plate	Platta		2
9	3415090-4	4	-	-	-	-		Bracket	Konsol		2
10	3122388-6	20	-	-	-	-		Rivet	Nit		2
11	3414250-5	2	-	-	-	-		Bracket	Konsol		2
12	3270419-9	10	-	-	-	-		Screw	Skruv		2
13	3269555-3	8	-	-	-	-		Nut	Mutter		3
14	3414278-6	2	-	-	-	-		Fixing plate	Fixerplatta		2
15	3414254-7	1	-	-	-	-		Bracket	Konsol		2
16	3278139-5	2	-	-	-	-		Nut	Mutter		3
17	3414251-3	2	-	-	-	-		Bracket	Konsol		2
18	3122376-1	4	-	-	-	-		Screw	Skruv		2
19	3415089-6	2	-	-	-	-		Bracket	Konsol		2
20	945408-3	11	-	-	-	-		Flange nut	Flänsmutter		2
21	3418237-8	1	-	-	-	-		Trim moulding, l.h. red	Prydnadslist, v röd		2
	3418287-3	1	-	-	-	-		Trim moulding, r.h. red	Prydnadslist, h röd		2
	3418239-4	1	-	-	-	-		Trim moulding, l.h. black	Prydnadslist, v svart		2
	3418240-2	1	-	-	-	-		Trim moulding, r.h. black	Prydnadslist, h svart		2
	3344783-0	1	-	-	-	-		Stripe kit turquoise	Dekortapesats turkos		5
22	3432155-4	1	-	-	-	-		Towing eye	Dragögla		5
23	945444-8	2	-	-	-	-		Flange screw	Flänsskruv		2
24	976944-9	2	-	-	-	-		Washer	Bricka	(960141)	2
25	956092-1	2	-	-	-	-		Cross recessed screw	Krysskruv		2
26	3417193-4	2	-	-	-	-		Brace	Bygel		2
27	3416884-9	2	-	-	-	-		Base	Underlägg		2
28	955129-2	2	-	-	-	-		Screw	Skruv		2
29	948571-5	2	-	-	-	-		Spring nut	Fjädermutter		2
30	945408-3	6	-	-	-	-		Flange nut	Flänsmutter		2
31	3414252-1	4	-	-	-	-		Profile	Profil		2
32	3413660-6	1	-	-	-	-		Bumper member	Stötfångarbalk		2
33	3413654-9	1	-	-	-	-		Padding	Stoppning		3
34	3413942-8	3	-	-	-	-		Bracket	Konsol		2
35	3120149-4	3	-	-	-	-		Screw	Skruv		2
36	3451262-4	2	-	-	-	-		Bracket	Konsol	(3416372)	2
37	3415089-6	2	-	-	-	-		Bracket	Konsol		2
38	3343806-0	1	-	-	-	-		Bumper moulding, front grey .	Stötfångarlist, främre grå	(3432419) EXC (GB)	2
	3343807-8	1	-	-	-	-		Bumper moulding, front black	Stötfångarlist, främre svart	(3435644)	2
	3343810-2	1	-	-	-	-		Bumper moulding, front primer	Stötfångarlist, främre grundfärg	(3416658)	2
39	945970-2	3	-	-	-	-		Screw	Skruv		2
40	3418233-7	1	-	-	-	-		Pin stripe, l.h. red	Pinstripe, v röd		2
	3418234-5	1	-	-	-	-		Pin stripe, r.h. red	Pinstripe, h röd		2
	3418235-2	1	-	-	-	-		Trim moulding, l.h. black	Prydnadslist, v svart		2
	3418236-0	1	-	-	-	-		Trim moulding, r.h. black	Prydnadslist, h svart		2
	3344784-8	1	-	-	-	-		Stripe kit turquoise	Dekortapesats turkos		5
41	3448627-4	1	-	-	-	-		Number plate retainer	Nummerplåthållare	(3417419)	2
42	3121591-6	2	-	-	-	-		Screw	Skruv	(3120073)	2
43	3273639-9	2	-	-	-	-		Nut	Mutter		2
44	3120976-0	3	-	-	-	-		Buffer	Buffert		3
45	3432862-5	2	-	-	-	-		Profile	Profil		3
46	3432861-7	2	-	-	-	-		Bracket	Konsol		3
47	3120975-2	4	-	-	-	-		Clamp	Klämma		3
48	3120288-0	2	-	-	-	-		Screw	Skruv		2

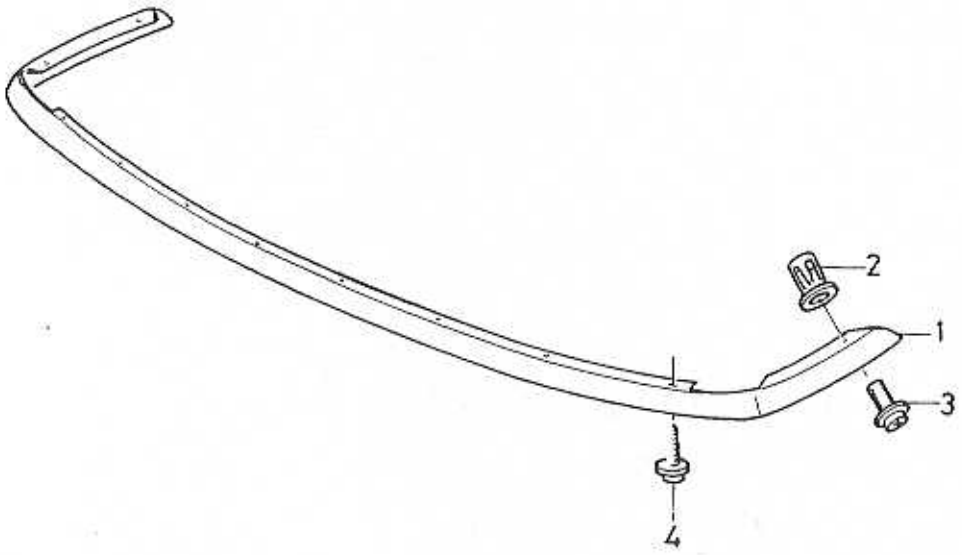

VOLVO PARTS
1086 18476

A		GASKET KITS SPOILER	PACKNINGSSATSER SPOILER	Group Grupp 86
B				
C				
D				Page Sida 613
E				

Fig	Part No. Artikelnummer	Quantity / Antal A	B	C	D	E	P S	Description	Benämning	Notes Anmärkning	S R
1	3436511-4	1	-	-	-	-		Spoiler	Spoiler		6
2	3273639-9	2	-	-	-	-		Nut	Mutter		2
3	3121591-6	2	-	-	-	-		Screw	Skruv		2
4	955131-8	4	-	-	-	-		Screw	Skruv	(3120941)	2

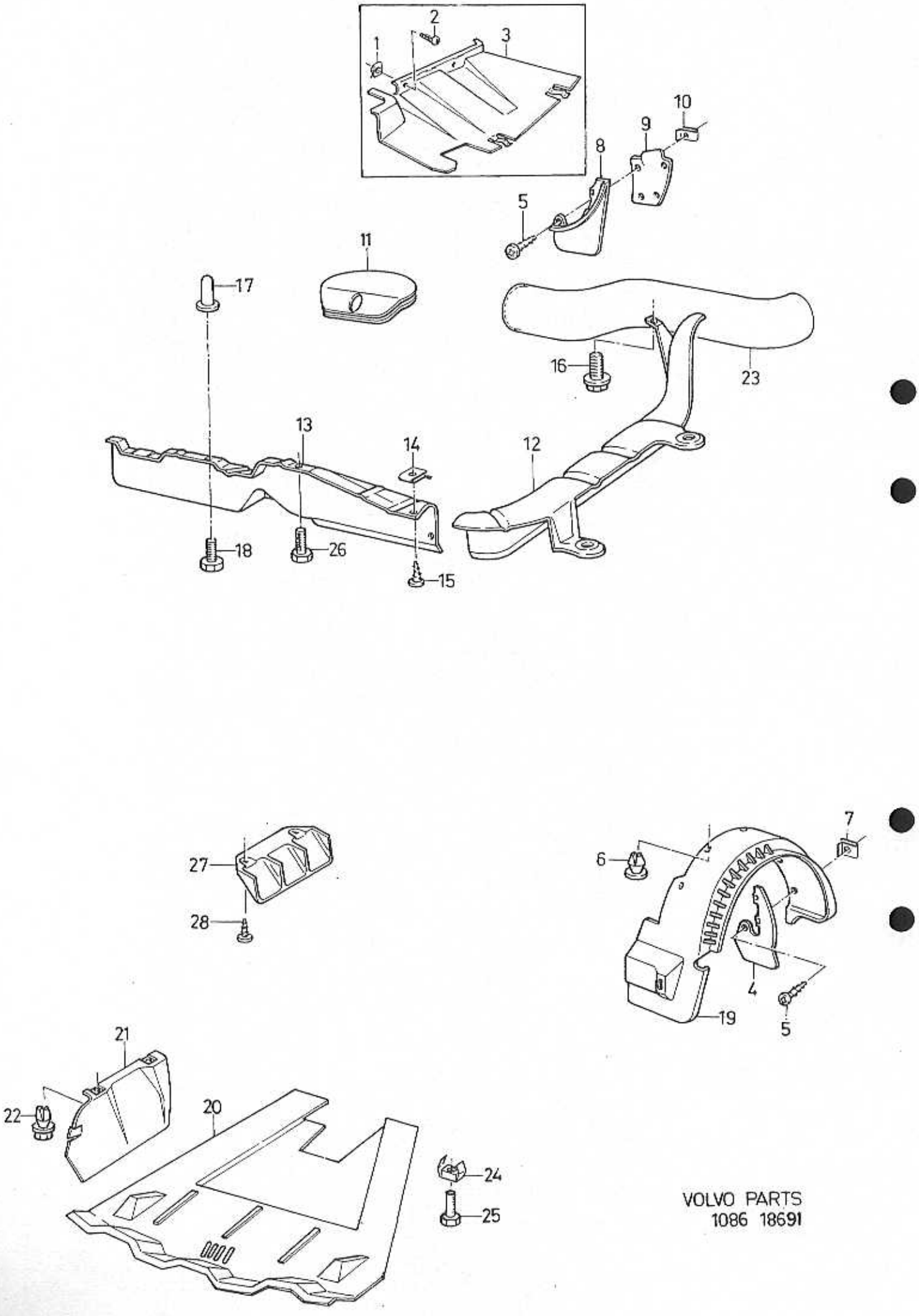

VOLVO PARTS
1086 18691

A
B
C
D
E

COVER PLATES
MUDFLAPS

TÄCKPLÅTAR
STÄNKSKYDD

Group / Grupp 86

Page / Sida 615

Fig	Part No. / Artikelnummer	Quantity / Antal A	B	C	D	E	PS	Description	Benämning	Notes / Anmärkning	SR
1	3120349-0	4	-	-	-	-		Nut	Mutter		2
2	3270393-6	4	-	-	-	-		Screw	Skruv		2
3	3432482-2	1	-	-	-	-		Protecting plate, l.h.	Skyddsplatta, v		2
	3432483-0	1	-	-	-	-		Protecting plate, r.h.	Skyddsplatta, h		2
4	3415134-0	1	-	-	-	-		Mudflap, l.h.	Stänkskydd, v	(3447436)	1
	3415135-7	1	-	-	-	-		Mudflap, r.h.	Stänkskydd, h	(3447437)	1
5	3270409-0	12	-	-	-	-		Screw	Skruv		5
6	3122453-8	18	-	-	-	-		Rivet	Nit		2
7	3122456-1	4	-	-	-	-		Nut	Mutter		1
8	3415136-5	1	-	-	-	-		Mudflap, l.h.	Stänkskydd, v		1
	3415137-3	1	-	-	-	-		Mudflap, r.h.	Stänkskydd, h		1
9	3416174-5	1	-	-	-	-		Cover plate, l.h.	Täckplatta, v		3
	3416175-2	1	-	-	-	-		Cover plate, r.h.	Täckplatta, h		3
10	948571-5	8	-	-	-	-		Spring nut	Fjädermutter		2
	(3410692)	1					SP	Cover	Huv	1) REPL 1 PCS 3460743	2
11	3460743-2	1	-	-	-	-		Cover	Huv	2)	2
12	3470029-4	1	-	-	-	-		Cover plate	Täckskiva	(3435204)	3
13	3435201-3	1	-	-	-	-		Cover plate	Täckskiva	1)	2
	3470030-2	1	-	-	-	-		Cover plate	Täckskiva	2) (3457069)	3
14	3223711-7	3	-	-	-	-		Spring nut	Fjädermutter	(3104081)	4
15	3122397-7	3	-	-	-	-		Screw	Skruv		2
16	945358-0	5	-	-	-	-		Flange screw	Flänsskruv		2
17	3120476-1	2	-	-	-	-		Nut	Mutter		2
18	3120288-0	4	-	-	-	-		Screw	Skruv		2
19	3413050-0	1	-	-	-	-		Cover plate, l.h.	Täckplatta, v		3
	3413051-8	1	-	-	-	-		Cover plate, r.h.	Täckplatta, h		3
20	3453072-5	1	-	-	-	-		Protecting cap	Skyddshuv		3
21	3433562-0	1	-	-	-	-		Protecting plate, l.h.	Skyddsplatta, v		2
☆	3473657-9	1	-	-	-	-		Protecting plate, r.h.	Skyddsplatta, h	(3433563)	3
22	3293328-5	4	-	-	-	-		Nut	Mutter		2
23	3433114-0	1	-	-	-	-		Protector plate	Grovskydd		2
24	3269355-8	6	-	-	-	-		Nut plate	Mutterplåt		6
25	945970-2	4	-	-	-	-		Screw	Skruv		2
	3120288-0	4	-	-	-	-		Screw	Skruv		2
26	956090-5	2	-	-	-	-		Screw	Skruv		2
27	3457669-4	2	-	-	-	-		Mudflap	Stänkskydd	1992-	1
28	3120336-7	4	-	-	-	-		Screw	Skruv	1992-	2

1) 48 L. tank / 48 L. tank
2) 60 L. tank / 60 L. tank

HEATING AND VENTILATION / KLIMATANLÄGGNING

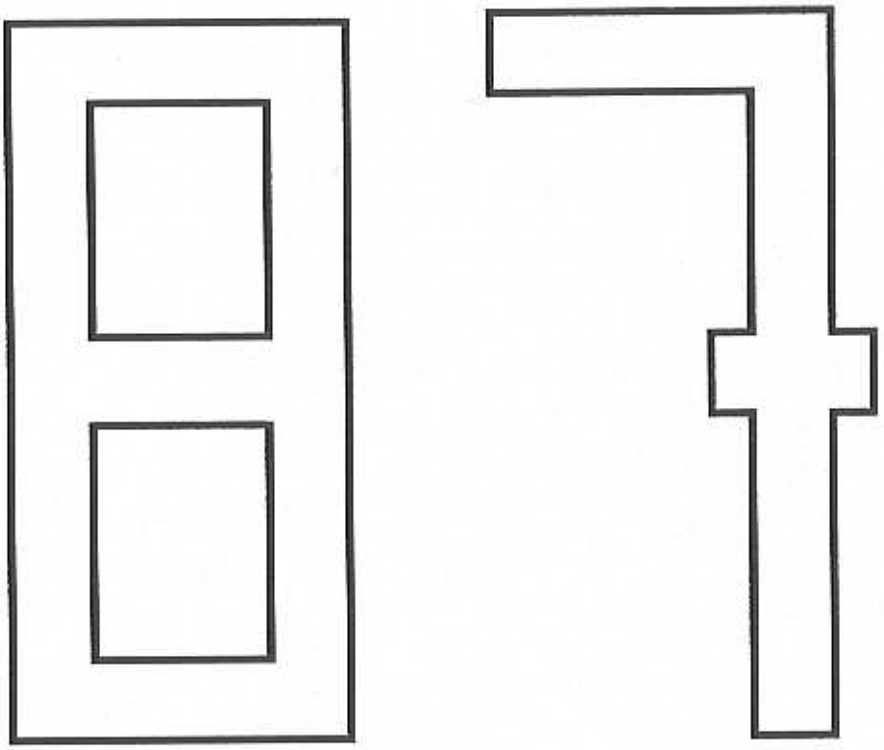

A		SUB GROUP HEATING AND VENTILATION	UNDERGRUPP KLIMATANLÄGGNING	Group Grupp 87
B				
C				Page Sida 617
D				
E				

Fig	Part No. Artikelnummer	Quantity / Antal					P S	Description	Benämning	Notes Anmärkning	S R
		A	B	C	D	E					
		-	-	-	-	-		Air intake	Luftintag	SEE 87 • 619	
		-	-	-	-	-		Heater system upper section ..	Värmeanläggning överdel	SEE 87 • 621	
		-	-	-	-	-		Heater system lower section ..	Värmeanläggning underdel	SEE 87 • 623	
		-	-	-	-	-		Heater controls	Värmereglage	SEE 87 • 627	
		-	-	-	-	-		Air conditioning with components	Luftkonditionering med detaljer		
								-1989	-1989	SEE 87 • 633	
								1990-	1990-	SEE 87 • 637	
								R.H.D	R.H.D	SEE 87 • 641	
		-	-	-	-	-		Accessory	Tillbehör		
		-	-	-	-	-		Parking heater 091-B	Parkeringsvärmare 091-B	SEE 87 • 643	
		-	-	-	-	-		Electric engine heater	Elektrisk motorvärmare	SEE 87 • 645	
		-	-	-	-	-		Air conditioning with components	Luftkonditionering med detaljer	SEE 87 • 649	

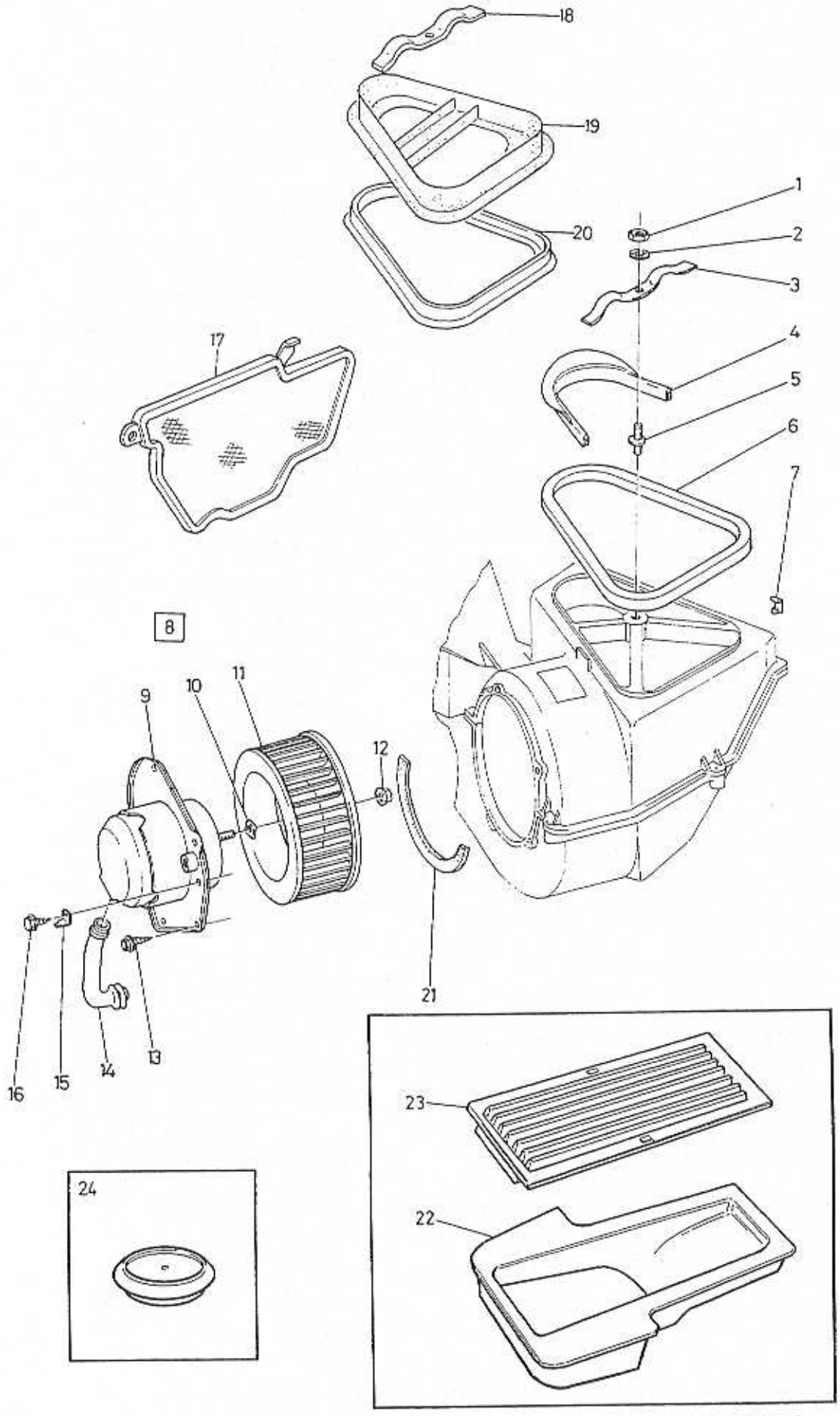

VOLVO
Genuine Parts
NL 870 20135

A	L.H.D.
B	R.H.D.
C	
D	
E	

AIR INTAKE — LUFTINTAG

Group / Grupp 87

Page / Sida 619

Fig	Part No. / Artikelnummer	Quantity / Antal A	B	C	D	E	PS	Description	Benämning	Notes / Anmärkning	SR
1	945407-5	1	1	-	-	-		Flange nut	Flänsmutter		2
2	960140-2	1	1	-	-	-		Washer	Bricka	(960139)	2
3	*(3402631)*	1	1	-	-	-	SP	Bracket	Konsol	REPL 1 PCS 3449447-6, 1 PCS 3448484-0, 1 PCS 3449448-4.	5
4	*(3410694)*	1	1	-	-	-	SP	Profile	Profil	REPL 1 PCS 3449447-6, 1 PCS 3448484-0, 1 PCS 3449448-4.	4
5	3121125-3	1	1	-	-	-		Stud	Pinnskruv	(3120639)	3
6	3402377-0	1	1	-	-	-		Seal	Tätning		3
7	3120638-6	1	1	-	-	-		Clamp	Klämma		3
8	*(3457652)*	1	-	-	-	-	SP	Fan	Fläkt	(3436002)"DELCO" REPL 1 PCS 3120279-9, 1 PCS 3461152-5, 1 PCS 3472095-3.	4
	3472095-3	1	-	-	-	-		Fan	Fläkt	(3448256)"BOSCH"	4
	3472096-1	-	1	-	-	-		Fan	Fläkt	(3448257)"BOSCH"	4
	(3457653)	-	1	-	-	-	SP	Fan	Fläkt	(3433711)"DELCO" REPL 1PCS 3472096-1 1 PCS 3461152-5, 1 PCS 3120279-9.	4
9		-	-	-	-	-	NS	• Motor	• Motor		
10		-	-	-	-	-	NS	• Clip	• Clips		
11		-	-	-	-	-	NS	• Fan	• Fläkt		
12		-	-	-	-	-	NS	• Nut	• Mutter		
13	3415315-5	4	4	-	-	-		Screw	Skruv		2
14	3402375-4	1	-	-	-	-		Tube	Rör		4
	3433712-1	-	1	-	-	-		Tube	Rör		4
15	3122527-9	1	1	-	-	-		Cable terminal	Ledningssko		3
16	3120641-0	1	1	-	-	-		Screw	Skruv		3
17	3430423-8	1	1	-	-	-		Air inlet grille	Luftintaggaller		5
18	3449447-6	1	1	-	-	-		Bracket	Konsol		5
19	3448484-0	1	1	-	-	-		Venturi	Venturi	CH -589081	5
	3433591-9	1	1	-	-	-		Profile	Profil	CH 589082-	3
20	3449448-4	1	1	-	-	-		Seal	Tätning	CH -589081	5
21	3461148-3	1	1	-	-	-		Gasket	Packning	"DELCO"	4
	3461152-5	1	1	-	-	-		Gasket	Packning	"BOSCH"	4
		-	-	-	-	-		Accessory	Tillbehör		
22	*(3465419)*	1	1	-	-	-	SP	Housing	Hus	REPL 1 PCS 3485660-9.	6
☆	3485660-9	1	1	-	-	-		Housing	Hus, kpl		6
23	3465418-6	1	1	-	-	-		Particulate filter	Partikelfilter		6
☆ 24	3120279-9	1	1	-	-	-		Cover washer	Täckbricka		2

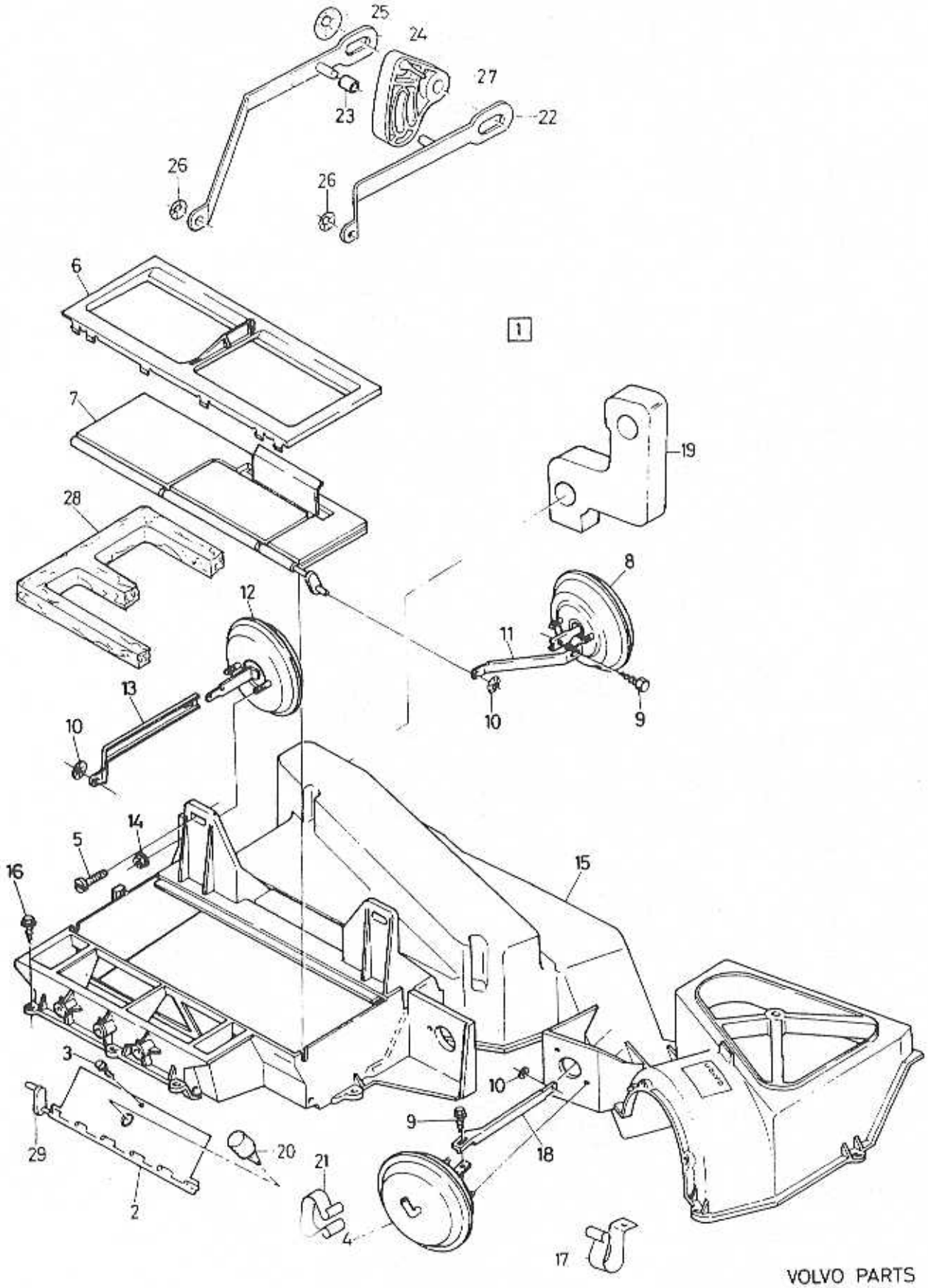

VOLVO PARTS
1087 18486

A	W/O COMBU, L.H.D
B	COMBU, L.H.D
C	W/O COMBU, R.H.D
D	COMBU, R.H.D
E	

HEATER SYSTEM
UPPER SECTION

VÄRMEANLÄGGNING
ÖVERDEL

Group / Grupp: 87

Page / Sida: 621

Fig	Part No. / Artikelnummer	Quantity / Antal A	B	C	D	E	PS	Description	Benämning	Notes / Anmärkning	SR
1		-	-	-	-	-	NS	Heater system ..... W/O COMBU	Värmeanläggning ..... W/O COMBU		
		-	-	-	-	-	NS	Heater system ..... COMBU	Värmeanläggning ..... COMBU		
2	3436335-8	1	1	1	1	-		• Valve	• Ventil	(3402353)	4
3	3402625-2	1	1	1	1	-		• Rubber plug	• Gummipropp		4
4	3412752-2	-	1	-	1	-		• Vacuum bellows	• Vakuumbälg		2
5	956093-9	2	2	2	2	-		• Screw	• Skruv		2
6	3402616-1	-	1	-	1	-		• Housing	• Hus		5
	3433764-2	1	-	1	-	-		• Housing	• Hus		5
7	3412997-3	1	-	-	-	-		• Valve	• Ventil	CH -574099	4
	3462262-1	1	-	-	-	-		• Valve	• Ventil	CH 574100-	3
	3433765-9	-	-	1	-	-		• Valve	• Ventil		4
	3436330-9	-	1	-	-	-		• Valve	• Ventil	(3402348) CH -574099	4
	3461599-7	-	-	-	1	-		• Valve	• Ventil	CH 574100-	4
	3436332-5	-	1	-	-	-		• Valve	• Ventil	CH -574099	4
	3461605-2	-	-	-	1	-		• Valve	• Ventil	CH 574100-	4
8	3402632-8	-	2	-	2	-		• Vacuum bellows	• Vakuumbälg		2
9	3319163-6	-	3	-	3	-		• Screw	• Skruv		6
10	3415316-3	-	4	-	4	-		• Clip	• Clips		2
11	3402636-9	-	1	-	1	-		• Rod	• Stång		2
12	3402633-6	-	1	-	1	-		• Vacuum bellows	• Vakuumbälg		2
13	3402637-7	-	1	-	1	-		• Rod	• Stång		2
14	3121312-7	-	6	-	6	-		• Nut	• Mutter		3
15	3345220-2	-	1	-	-	-		• Casing	• Mantel	(3436317)	5
	3436319-2	-	-	1	-	-		• Casing	• Mantel		5
	3436318-4	-	-	-	1	-		• Casing	• Mantel		5
	3345219-4	-	-	-	1	-		• Casing	• Mantel	(3454241) A.C.	5
16	3415315-5	34	34	34	34	-		• Screw	• Skruv		2
17	3416802-1	1	1	1	1	-		• Bracket	• Konsol		3
18	3402634-4	-	1	-	-	-		• Rod	• Stång		2
	3433713-9	-	-	-	1	-		• Rod	• Stång		2
19	3436344-0	-	1	-	1	-		• Seal	• Tätning		3
20	3435346-6	1	1	1	1	-		• Rubber plug	• Gummipropp		4
21	3416803-9	1	1	1	1	-		• Bracket	• Konsol		3
22	3412999-9	1	-	1	-	-		• Link	• Länk		3
23	3430984-9	2	-	2	-	-		• Cam roller	• Kamrulle		4
24	3412998-1	1	-	1	-	-		• Link	• Länk		3
25	3415466-6	1	-	1	-	-		• Lock washer	• Låsbricka		2
26	3120640-2	2	-	2	-	-		• Lock washer	• Låsbricka		3
27	3436341-6	1	-	-	-	-		• Cam	• Kam		4
	3436342-4	-	-	1	-	-		• Cam	• Kam		4
28	3411447-0	1	1	-	-	-		• Seal	• Tätning		5
	3415120-9	-	-	1	1	-		• Seal	• Tätning		5
29	3461149-1	1	-	-	-	-		• Lever	• Hävarm		4
	3461153-3	-	-	1	-	-		• Lever	• Hävarm		4
	3461600	-	1	-	-	-	OP	• Lever	• Hävarm		4
	3433715-4	-	-	-	1	-		• Lever	• Hävarm		4

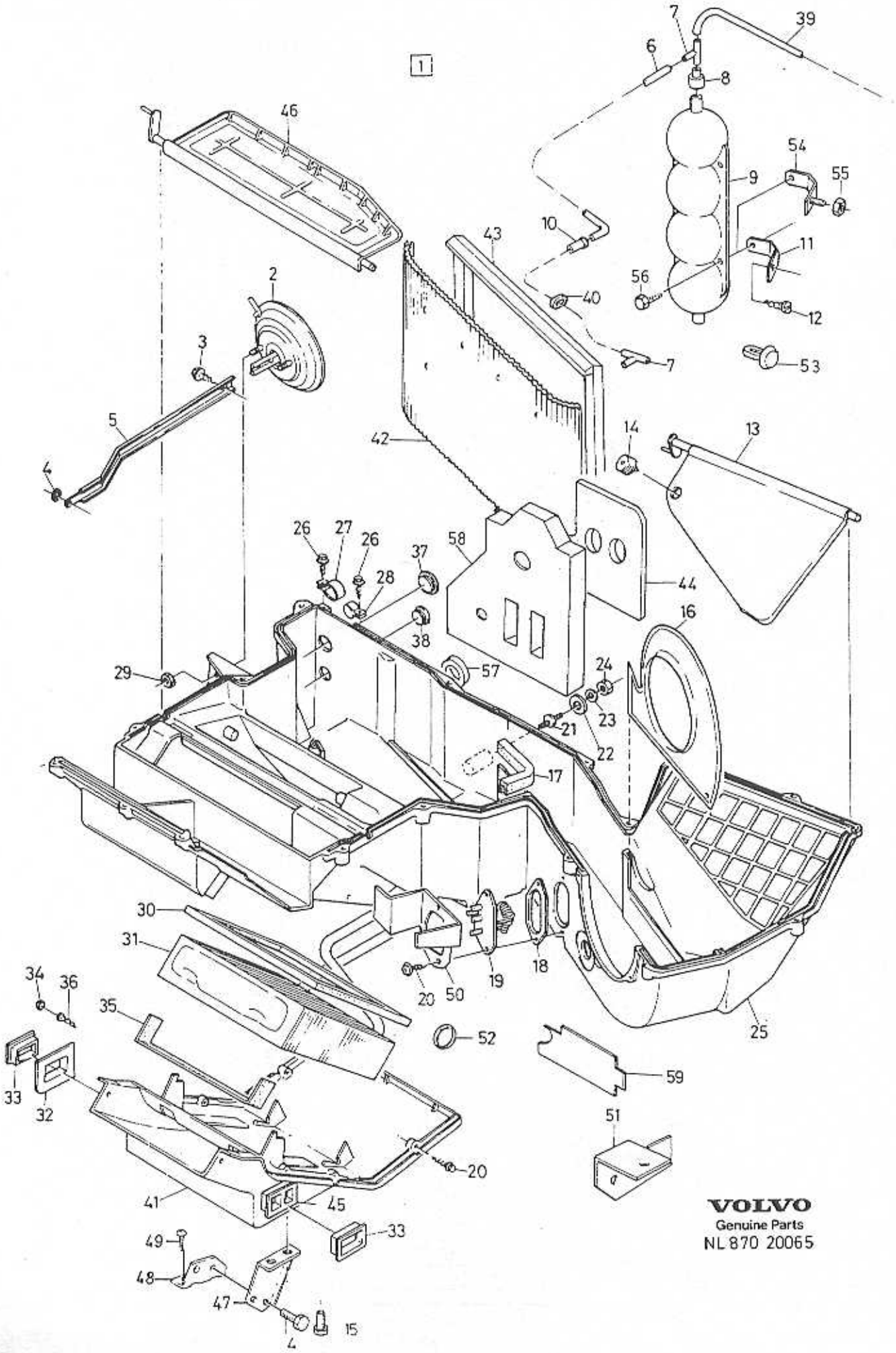
1
VOLVO
Genuine Parts
NL 870 20065

A	W/O COMB, L.H.D
B	COMB, L.H.D
C	W/O COMB, R.H.D
D	COMB, R.H.D
E	

HEATER SYSTEM
LOWER SECTION

VÄRMEANLÄGGNING
UNDERDEL

Group
Grupp
87

Page
Sida
623

7

Fig	Part No. Artikelnummer	Quantity / Antal A	B	C	D	E	PS	Description	Benämning	Notes Anmärkning	SR
1		-	-	-	-	-	NS	Heater system W/O COMBU	Värmeanläggning W/O COMBU		
							NS	Heater system COMBU	Värmeanläggning COMBU		
2	3402632-8	-	1	-	1	-		• Vacuum bellows	• Vakuumbälg		2
3	3319163-6	-	1	-	1	-		• Screw	• Skruv		6
4	3415316-3	-	2	-	2	-		• Clip	• Clips		2
5	3402635-1	-	1	-	1	-		• Rod	• Stång	CH -574099	2
	3461601-1	-	1	-	1	-		• Rod	• Stång	CH 574100-	2
6	3430918-7	-	X	-	X	-		• Hose	• Slang		3
7	3296579-0	-	2	-	2	-		• T-pipe	• T-rör		6
8	3432079-6	-	1	-	1	-		• Power outlet	• Strömuttag		4
9	9131818-8	-	1	-	1	-		• Vacuum tank	• Vakuumtank	(684347)	5
10	1210139-0	-	1	-	1	-		• Non-return valve	• Backventil		2
11	3416438-4	-	2	-	2	-		• Support	• Stöd	CH -540060	3
12	972079-8	-	4	-	4	-		• Six point socket screw	• Sextandhålskruv	(965395) CH -540060	2
13	3436328-3	-	1	-	1	-		• Valve	• Ventil	(3402343)	4
	3433708-9	-	-	-	1	-		• Valve	• Ventil		4
14		-	-	-	-	-	NS	• Bumper	• Stötlångare		
15	969478-7	2	2	2	2	-		• Screw	• Skruv		2
16	3402340-8	1	1	-	-	-		• Plate	• Platta		4
	3433707	-	-	1	1	-	OP	• Plate	• Platta		4
	3454243-1	-	-	-	1	-		• Plate	• Platta	A.C.	4
17	3454244-9	-	-	-	1	-		• Seal	• Tätning	A.C.	3
18	3430983-1	1	1	1	1	-		• Gasket	• Packning		2
19	3458200-7	1	1	1	1	-		• Resistor	• Motstånd	(3402376)	3
20	3415315-5	2	2	2	2	-		• Screw	• Skruv		2
21	3121125-3	-	2	-	2	-		• Stud	• Pinnskruv	CH -506186 (3120639)	3
	3120657-6	2	2	2	2	-		• Stud	• Pinnskruv	CH 506187-	3
22	3412092-3	2	2	2	2	-		• Washer	• Bricka		2
23	960140-2	2	2	2	2	-		• Washer	• Bricka	(960139)	2
24	945407-5	2	2	2	2	-		• Flange nut	• Flänsmutter		2
25	3436326-7	1	1	-	-	-		• Casing	• Mantel	(3420337)	5
	3436327-5	-	-	1	1	-		• Casing	• Mantel		5
	3454242-3	-	-	-	1	-		• Casing	• Mantel	A.C.	5
26	3415315-5	1	2	1	2	-		• Screw	• Skruv		2
27	3411461-1	-	1	-	1	-		• Clamp	• Klämma		3
28	3120655-0	-	1	-	1	-		• Clamp	• Klämma		3
29	3121312-7	-	2	-	2	-		• Nut	• Mutter		3
30	3402364-8	1	1	1	1	-		• Seal	• Tätning	CH -552635	2
	3452885-1	1	1	1	1	-		• Seal	• Tätning	CH 552636-	2
	3452886-9	1	-	1	-	-		• Seal	• Tätning	CH 545646- (S) (N) (DK) (SF)	2
31	3343568-6	-	1	-	1	-		• Radiator	• Kylare	CH -506186	4
	3402363-0	1	1	1	1	-		• Radiator	• Kylare	CH 506187-552635	4
	3462359-5	1	1	1	1	-		• Radiator	• Kylare	CH 552636-	4
32	3432791-6	2	2	2	2	-		• Cover plate	• Täckskiva		4
☆ 33	3471376-8	2	2	2	2	-		• Outlet	• Munstycke	(3432790)	5
34	3122517-0	2	2	2	2	-		• Clip	• Clips		3
35	3435349-0	-	1	-	1	-		• Gasket	• Packning		2
36	955132-6	1	1	1	1	-		• Screw	• Skruv		2
37	*3122437*	-	1	-	1	-	OP	• Rubber cap	• Gummihatt		4
38	3120999-2	-	1	-	1	-		• Rubber cap	• Gummihatt		4
39	976733-6	-	X	-	X	-		• Hose	• Slang	(1306702)	2
40	3120605-5	-	1	-	1	-		• Clamping band	• Klämband		3
41	3402339-0	1	1	1	1	-		• Air duct	• Luftkanal	CH -552635	4
	3453982-5	1	1	1	1	-		• Air duct	• Luftkanal	CH 552636-	4
	3453982-5	1	-	1	-	-		• Air duct	• Luftkanal	CH 545646- (S) (N) (DK) (SF)	4
42	*(3415313)*	-	1	-	1	-	SP	• Filter	• Filter	REPL 1 PCS 3461403-2, 6 PCS 3461402-4.	3

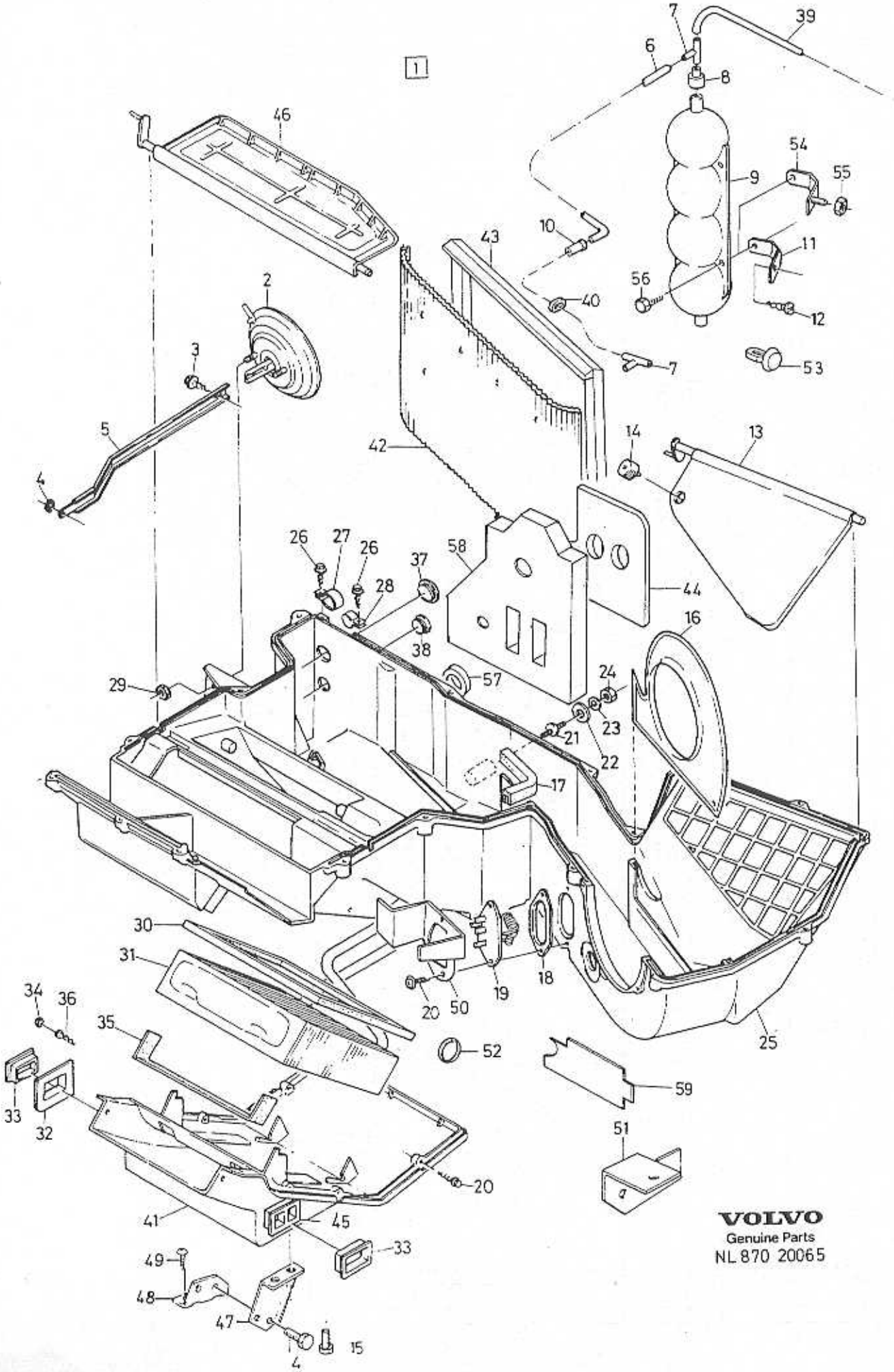
1
VOLVO
Genuine Parts
NL 870 20065

A	W/O COMB, L.H.D
B	COMB, L.H.D
C	W/O COMB, R.H.D
D	COMB, R.H.D
E	

HEATER SYSTEM
LOWER SECTION

VÄRMEANLÄGGNING
UNDERDEL

Group / Grupp: 87

Page / Sida: 625

7

Fig	Part No. / Artikelnummer	Quantity / Antal A	B	C	D	E	PS	Description	Benämning	Notes / Anmärkning	SR
	3461403-2	-	1	-	1	-		Foamblock	Skum		3
42a	3461402-4	-	6	-	6	-		Pin	Stift		3
43	3402367-1	-	1	-	1	-		• Seal	• Tätning		3
44	3433309-6	1	1	1	1	-		• Gasket	• Packning	CH -575703	2
	3461113-7	1	1	1	1	-		• Foamblock	• Skum	CH 575704-	4
45	3432913-6	-	1	-	1	-		• Outlet	• Munstycke		4
46	3436337-4	-	1	-	-	-		• Valve	• Ventil	CH -574099	4
	3461598-9	-	1	-	-	-		• Valve	• Ventil	CH 574100-	4
	3436339-0	-	-	-	1	-		• Valve	• Ventil	CH -574099	4
	3461191-3	-	-	-	1	-		• Valve	• Ventil	CH 574100-	4
	3436338-2	1	-	-	-	-		• Valve	• Ventil		4
	3436340-8	-	-	1	-	-		• Valve	• Ventil		4
47	3449128-2	1	1	-	-	-		• Bracket	• Konsol		4
	3449237	1	1	1	1	-	OP	• Bracket	• Konsol		4
48	3449126-6	1	1	-	-	-		• Bracket	• Konsol		4
	3449239	-	-	1	1	-	OP	• Bracket	• Konsol		4
49	3270393-6	2	2	2	2	-		• Screw	• Skruv		2
50	3416551-4	1	1	1	1	-		• Bracket	• Konsol		3
51	3476755-8	1	1	1	1	-		• Bracket, l.h.	• Konsol, v		5
	3476756-6	1	1	1	1	-		• Bracket, r.h.	• Konsol, h		5
52	3453750-6	-	2	-	2	-		O-ring	O-ring	CH -506186	3
53	3445155-9	1	-	1	-	-		Clip	Clips		3
☆ 54	3463224-0	-	2	-	2	-		Bracket	Konsol	CH 540061- (3450554)	3
55	955780-2	-	2	-	2	-		Nut	Mutter	CH 540061-	2
56	955129-2	-	2	-	2	-		Screw	Skruv	(965267) CH 540061-	2
57	3461112-9	-	1	-	1	-		Foamblock	Skum	I.DIA 12mm. CH 575704-	4
	3461114-5	-	1	-	1	-		Foamblock	Skum	I.DIA 16mm. CH 575704-	4
58	3461745-6	1	-	1	-	-		Foamblock	Skum	CH 575704-	4
	3461119-4	-	1	-	1	-		Foamblock	Skum	CH 575704-	4
59	3471926-0	-	1	-	1	-		Seal	Tätning		3

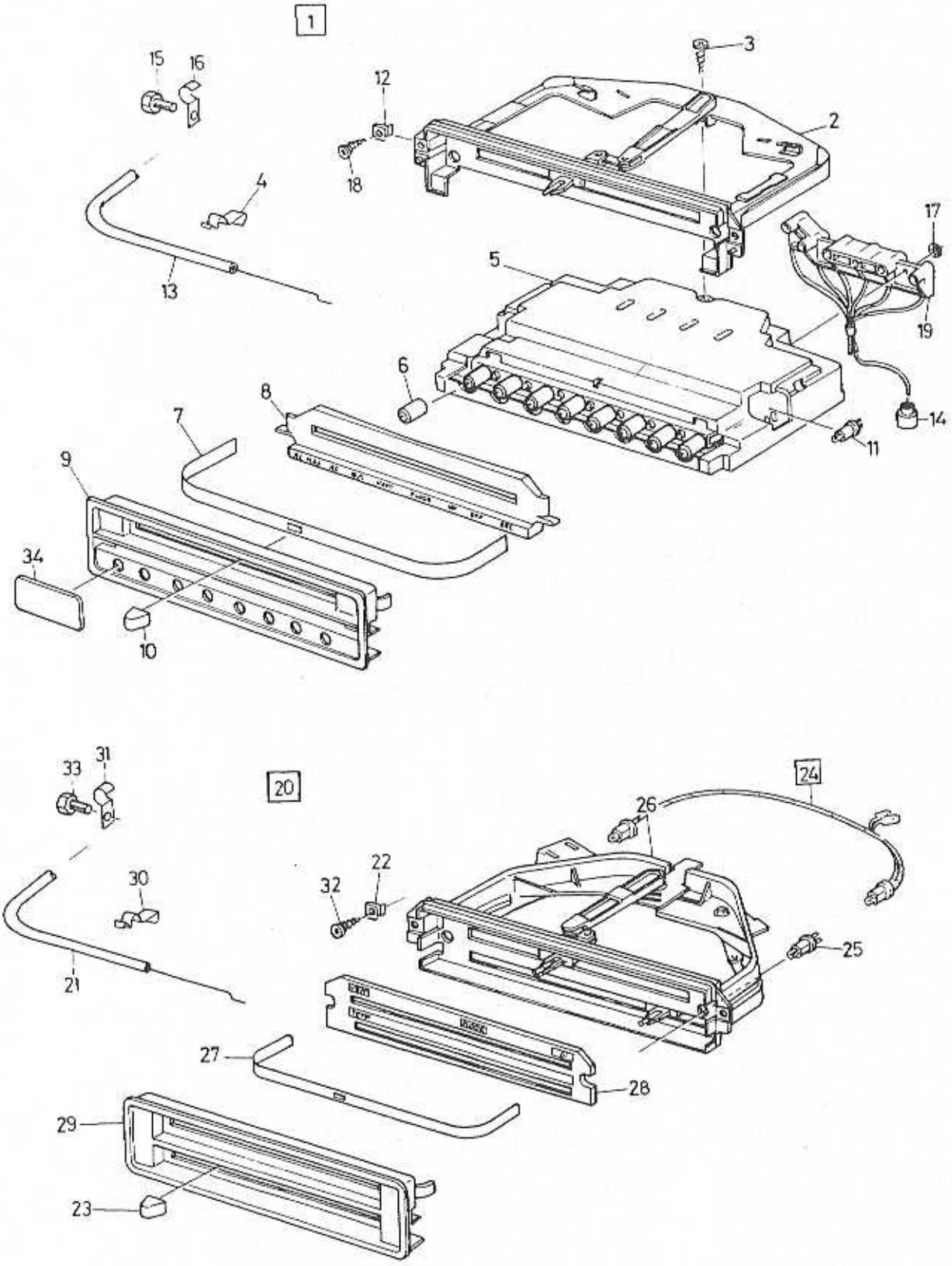

VOLVO PARTS
1087 18485

A	L.H.D
B	R.H.D
C	
D	
E	

HEATER CONTROLS — VÄRMEREGLAGE

Group / Grupp 87

Page / Sida 627

Fig	Part No. / Artikelnummer	Quantity / Antal A	B	C	D	E	PS	Description	Benämning	Notes / Anmärkning	SR
1	*(3412973)*	1	-	-	-	-	SP	Heater control combined unit .	Värmereglage kombinationsenhet	CH -518969	5
										1) REPL 1 PCS 3450147-8, 1 PCS 3450696-4,	
		-	-	-	-	-		Replacement parts	Ersättande artiklar		
		-	-	-	-	-		3450147-8	3450147-8	SEE 37•289	
	3450696-4	1	-	-	-	-		Heater control combined unit .	Värmereglage kombinationsenhet	CH 518970-549000	5
	3453184-8	1	-	-	-	-		Heater control combined unit .	Värmereglage kombinationsenhet	CH 549001-574099	5
	3459091-9	1	-	-	-	-		Heater control combined unit .	Värmereglage kombinationsenhet	CH 574100-	3
	(3412974)	1	-	-	-	-	SP	Heater control combined unit .	Värmereglage kombinationsenhet	A.C. CH -518969	5
										1) REPL 1 PCS 3450147-8, 1 PCS 3450697-2,	
		-	-	-	-	-		Replacement parts	Ersättande artiklar		
		-	-	-	-	-		3450147-8	3450147-8	SEE 37•289	
	3450697-2	1	-	-	-	-		Heater control combined unit .	Värmereglage kombinationsenhet	A.C. CH 518970-549000	5
	3453185-5	1	-	-	-	-		Heater control combined unit .	Värmereglage kombinationsenhet	A.C. CH 549001-574099	5
	3458877-2	1	-	-	-	-		Heater control combined unit .	Värmereglage kombinationsenhet	A.C. CH 574100-	3
	(3413357)	-	1	-	-	-	SP	Heater control combined unit .	Värmereglage kombinationsenhet	CH -518969	5
										1) REPL 1 PCS 3450147-8, 1 PCS 3450698-0,	
		-	-	-	-	-		Replacement parts	Ersättande artiklar		
		-	-	-	-	-		3450147-8	3450147-8	SEE 37•289	
	3450698-0	-	1	-	-	-		Heater control combined unit .	Värmereglage kombinationsenhet	CH 518970-549000	5
	3453186-3	-	1	-	-	-		Heater control combined unit .	Värmereglage kombinationsenhet	CH 549001-574099	5
	3459093-5	-	1	-	-	-		Heater control combined unit .	Värmereglage kombinationsenhet	CH 574100-	3
	3413358-7	-	1	-	-	-		Heater control combined unit .	Värmereglage kombinationsenhet	A.C. CH -574099	5
	3459092-7	-	1	-	-	-		Heater control combined unit .	Värmereglage kombinationsenhet	A.C. CH 574100-	3
2	3343598-3	1	1	-	-	-		•Mounting frame	•Fästlinjar		3
3	955140-9	1	1	-	-	-		•Cross recessed screw	•Krysskruv		2
4	3210050-5	1	1	-	-	-		•Clip	•Clips		4
5		-	-	-	-	-	KN	•Housing	•Hus		
6	3342960-6	8	8	-	-	-		••Knob	••Knopp		3
7	3414588-8	1	1	-	-	-		•Foil	•Folie		5
8	3417781-6	1	-	-	-	-		•Light guide	•Ljusledare	CH -574451	3
	3460993-3	1	-	-	-	-		•Light guide	•Ljusledare	CH 574452-	5
	3435230-2	-	1	-	-	-		•Light guide	•Ljusledare	CH -574451	3
	3460994-1	-	1	-	-	-		•Light guide	•Ljusledare	CH 574452-	5
9	3414581-3	1	1	-	-	-		•Cover plate	•Täckskiva		4
10	3414933-6	3	3	-	-	-		•Knob	•Knopp		3
11	942327-8	2	2	-	-	-		•Bulb	•Glödlampa		1
12	3278719-4	2	2	-	-	-		•Spring nut	•Fjädermutter		3
13	3417782-4	1	1	-	-	-		•Cable	•Ledning		2
14	3432079-6	8	8	-	-	-		•Power outlet	•Strömuttag		4
15	3121124-6	1	1	-	-	-		•Screw	•Skruv		2
16	3122360-5	1	1	-	-	-		Clip	Clips		3
17	3120888-7	2	2	-	-	-		Lock washer	Låsbricka		3
18	*(947246)*	2	2	-	-	-	SP	Screw	Skruv		2
19	3412976-7	1	1	-	-	-		Set vacuum hose	Sats vakuumslangar	CH -574099	3
	3459094-3	1	1	-	-	-		Set vacuum hose	Sats gummislang	CH 574100-	3
20	3414914-6	1	-	-	-	-		Heater control standard heater	Värmereglage standard värmare		5
	3414915-3	-	1	-	-	-		Heater control standard heater	Värmereglage standard värmare		5
21	3402399-4	1	1	-	-	-		•Cable temperature	•Ledning temperatur		3
	3402397-8	1	1	-	-	-		•Cable ventilation	•Ledning ventilation		3
22	3278719-4	1	1	-	-	-		•Spring nut	•Fjädermutter		3
23	3414933-6	2	2	-	-	-		•Knob	•Knopp		3
24	3342670-1	1	1	-	-	-		•Bulb socket, assembl	•Lamphålaresammanställning		3
25	942327-8	2	2	-	-	-		••Bulb	••Glödlampa		1
26		-	-	-	-	-	NS	•Housing	•Hus		
27	3414588-8	2	2	-	-	-		•Foil	•Folie		5
28	3415485-6	1	-	-	-	-		•Light guide	•Ljusledare		5

1) Replacement parts included part or whole in new design, referred to in another section of this catalogue. / Ersättande artiklar ingår helt eller delvis i nytt utförande, redovisat i annat avsnitt i denna katalog.

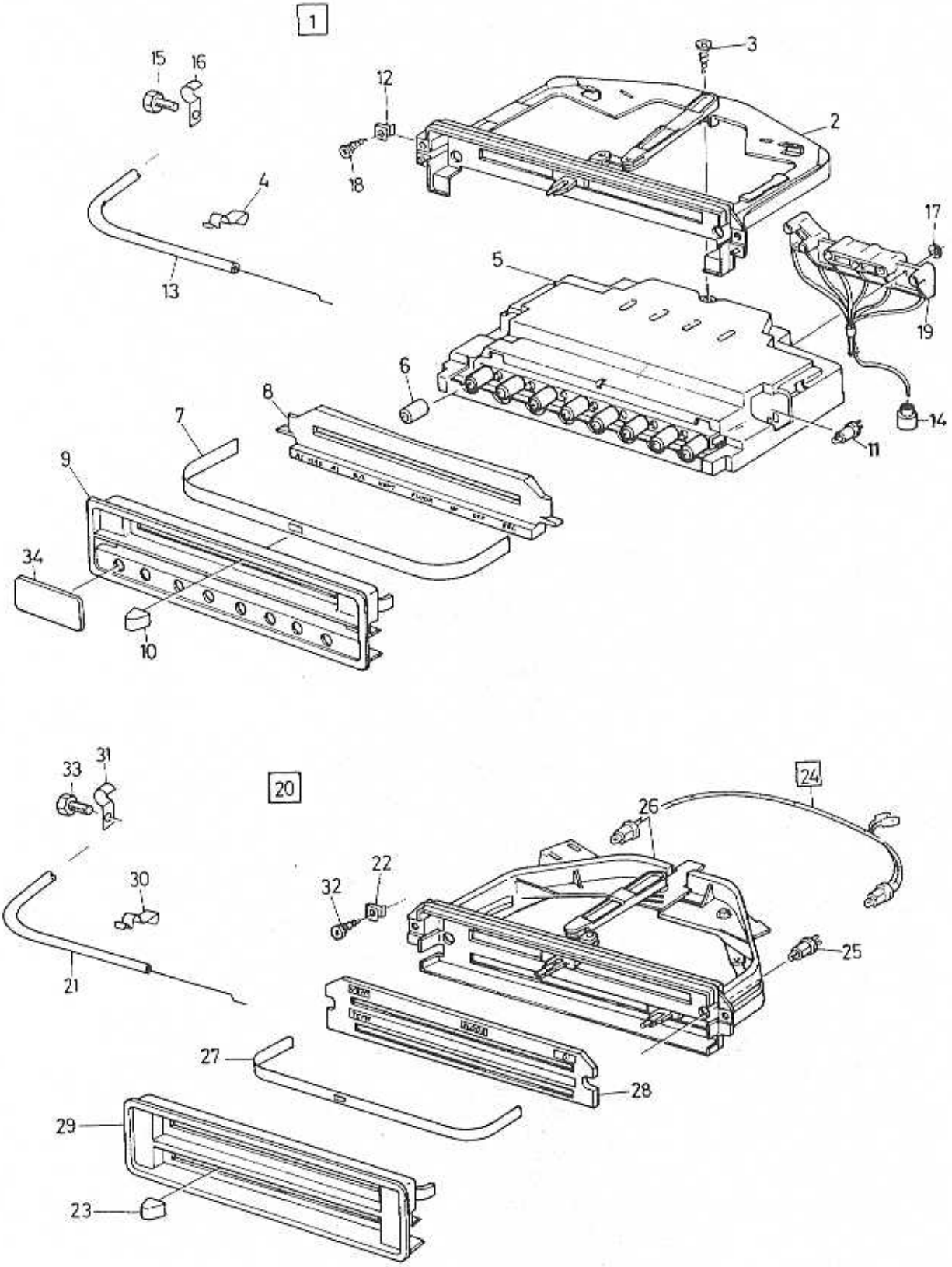
1
15
16
12
3
2
18
4
17
5
13
19
6
8
14
7
11
9
34
10
20
24
33
31
26
22
32
30
25
21
27
28
29
23

A	L.H.D
B	R.H.D
C	
D	
E	

HEATER CONTROLS — VÄRMEREGLAGE

Group / Grupp: 87

Page / Sida: 629

Fig	Part No. / Artikelnummer	Quantity / Antal A	B	C	D	E	PS	Description	Benämning	Notes / Anmärkning	SR
	3447258-9	-	1	-	-	-		• Light guide	• Ljusledare		5
29	3415484-9	1	1	-	-	-		• Cover plate	• Täckskiva		4
30	3210050-5	2	2	-	-	-		• Clip	• Clips	(3122489)	4
31	3122360-5	1	1	-	-	-		Clip	Clips		3
32	*(947246)*	2	2	-	-	-	SP	Screw	Skruv		2
33	3121124-6	1	1	-	-	-		Screw	Skruv		2
34	3414597-9	1	1	-	-	-		Cover plate	Täckskiva		4

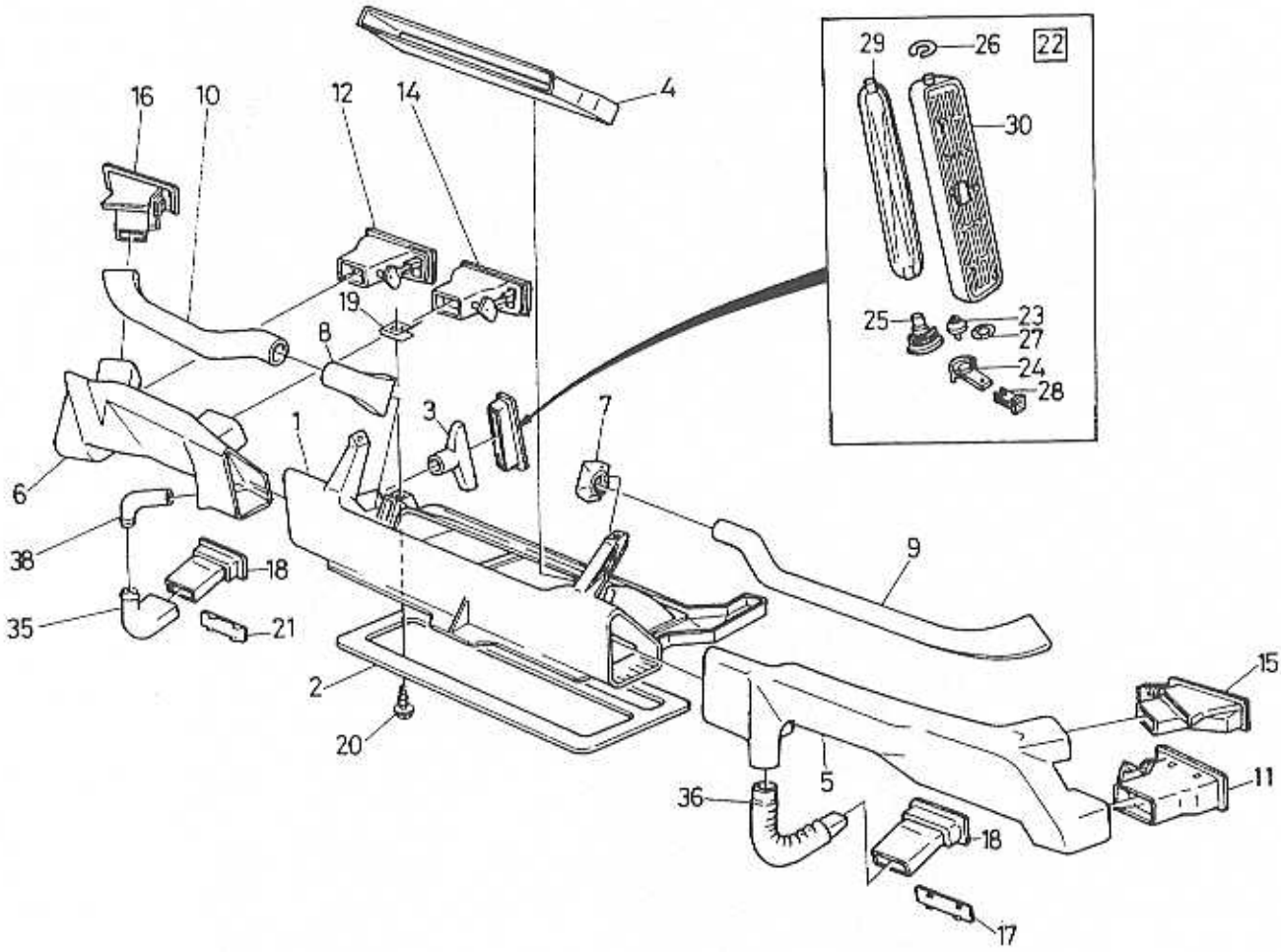
16
10
12
14
4
29
26
22
30
19
8
25
23
27
24
28
3
1
7
6
38
18
9
35
21
2
20
15
5
11
36
18
17

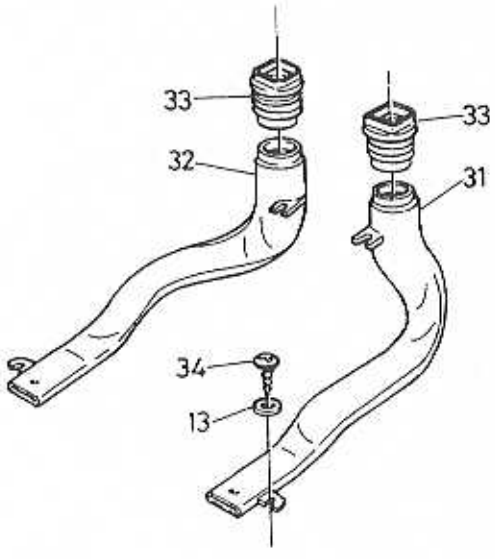
33
33
32
31
34
13

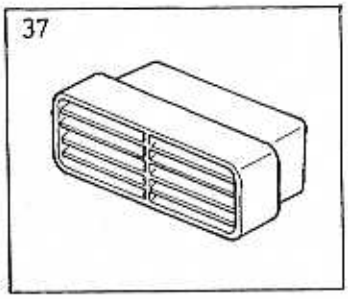
37

A	L.H.D
B	R.H.D
C	
D	
E	

AIR DUCTS — LUFTKANALER

Group / Grupp: 87

Page / Sida: 631

Fig	Part No. / Artikelnummer	Quantity / Antal A	B	C	D	E	PS	Description	Benämning	Notes / Anmärkning	SR
1	3413005-4	1	-	-	-	-		Distribution housing	Fördelningshus		5
	3414378-4	-	1	-	-	-		Distribution housing	Fördelningshus		5
2	3411447-0	1	-	-	-	-		Seal	Tätning		5
	3415120-9	-	1	-	-	-		Seal	Tätning		5
3	3412978-3	1	1	-	-	-		Connecting hose	Anslutningsslang		5
4	3412979-1	1	-	-	-	-		Connecting hose	Anslutningsslang	CH -520949	5
	3447026-0	1	-	-	-	-		Connecting hose	Anslutningsslang	CH 520950-	5
	3414633-2	-	1	-	-	-		Connecting hose	Anslutningsslang	CH -520949	5
	3447027-8	-	1	-	-	-		Connecting hose	Anslutningsslang	CH 520950-	5
5	3414381-8	1	-	-	-	-		Duct, l.h.	Kanal, v		5
	3412980-9	1	-	-	-	-		Duct, l.h.	Kanal, v	A.C	5
	3414383-4	1	-	-	-	-		Duct, l.h.	Kanal, v		5
	3453853-8	-	1	-	-	-		Duct, l.h.	Kanal, v	A.C	5
6	3414382-6	1	-	-	-	-		Duct, r.h.	Kanal, h		5
	3412981-7	1	-	-	-	-		Duct, r.h.	Kanal, h	A.C	5
	3414384-2	-	1	-	-	-		Duct, r.h.	Kanal, h		5
7	3414305-7	1	1	-	-	-		Connecting hose	Anslutningsslang		5
8	3414306-5	1	1	-	-	-		Connecting hose	Anslutningsslang		5
9	3413842-0	1	1	-	-	-		Hose	Slang		5
10	3413843-8	1	1	-	-	-		Hose	Slang		5
11	3447651-5	1	1	-	-	-		Nozzle, l.h.	Munstycke, v	(3412984)	5
12	3447652-3	1	1	-	-	-		Nozzle, r.h.	Munstycke, h	CH -522494 (3412985)	5
	3447652-3	1	1	-	-	-		Nozzle, r.h.	Munstycke, h	CH 522495- (3412985)	5
13	960137-8	4	4	-	-	-		Washer	Bricka		2
14	3412987-4	1	-	-	-	-		Outlet	Munstycke	CH -522494	5
	3447647-3	1	-	-	-	-		Outlet	Munstycke	CH 522495-	5
	3413486-6	-	1	-	-	-		Nozzle	Munstycke	CH -522494	5
	3447648-1	-	1	-	-	-		Outlet	Munstycke	CH 522495-	5
15	3412988-2	1	1	-	-	-		Outlet	Munstycke	CH -522494	5
	3447655-6	1	1	-	-	-		Nozzle, l.h.	Munstycke, v	CH 522495-	5
16	3412989-0	1	1	-	-	-		Outlet	Munstycke	CH -522494	5
	3447656-4	1	1	-	-	-		Nozzle, r.h.	Munstycke, h	CH 522495-	5
17	3414845-2	1	1	-	-	-		Cover grey	Huv grå		4
	3447458-5	1	1	-	-	-		Cover black	Huv svart		4
18	3412991-6	2	2	-	-	-		Outlet	Munstycke	A.C	5
19	3278139-5	4	4	-	-	-		Nut	Mutter		3
20	955127-6	4	4	-	-	-		Screw	Skruv		2
21	3417652-9	1	1	-	-	-		Cover moulding	Täcklist		3
22		-	-	-	-	-	NS	Valve housing	Ventilhus		
23	3413434-6	1	1	-	-	-		• Shaft	• Axel		5
24	3418386-3	1	1	-	-	-		• Lever	• Hävarm		5
25	3418385-5	1	1	-	-	-		• Valve control	• Ventilreglage		5
26	3120554-5	1	1	-	-	-		• Spring washer	• Fjäderbricka		5
27	3413387-6	1	1	-	-	-		• Rubber ring	• Gummiring		5
28	3416334-5	1	1	-	-	-		• Knob	• Knopp		5
29	3433531-5	1	1	-	-	-		• Shutter	• Spjäll		5
30	3433532-3	1	1	-	-	-		• Nozzle	• Munstycke		5
31	3411434-8	1	1	-	-	-		Air duct	Luftkanal		5
32	3411435-5	1	1	-	-	-		Air duct	Luftkanal		5
33	3412977-5	2	2	-	-	-		Connecting hose	Anslutningsslang		5
34	955127-6	4	4	-	-	-		Screw	Skruv		2
35	3432178-6	1	1	-	-	-		Air duct	Luftkanal		5
	3453852-0	-	1	-	-	-		Air duct	Luftkanal	A.C	5
36	3415747-9	1	1	-	-	-		Hose	Slang		5
37	3413637-4	2	2	-	-	-		Air valve	Luftventil		4
38	3432177-8	1	1	-	-	-		Air duct	Luftkanal		5
	3453851-2	-	1	-	-	-		Air duct	Luftkanal	A.C	5

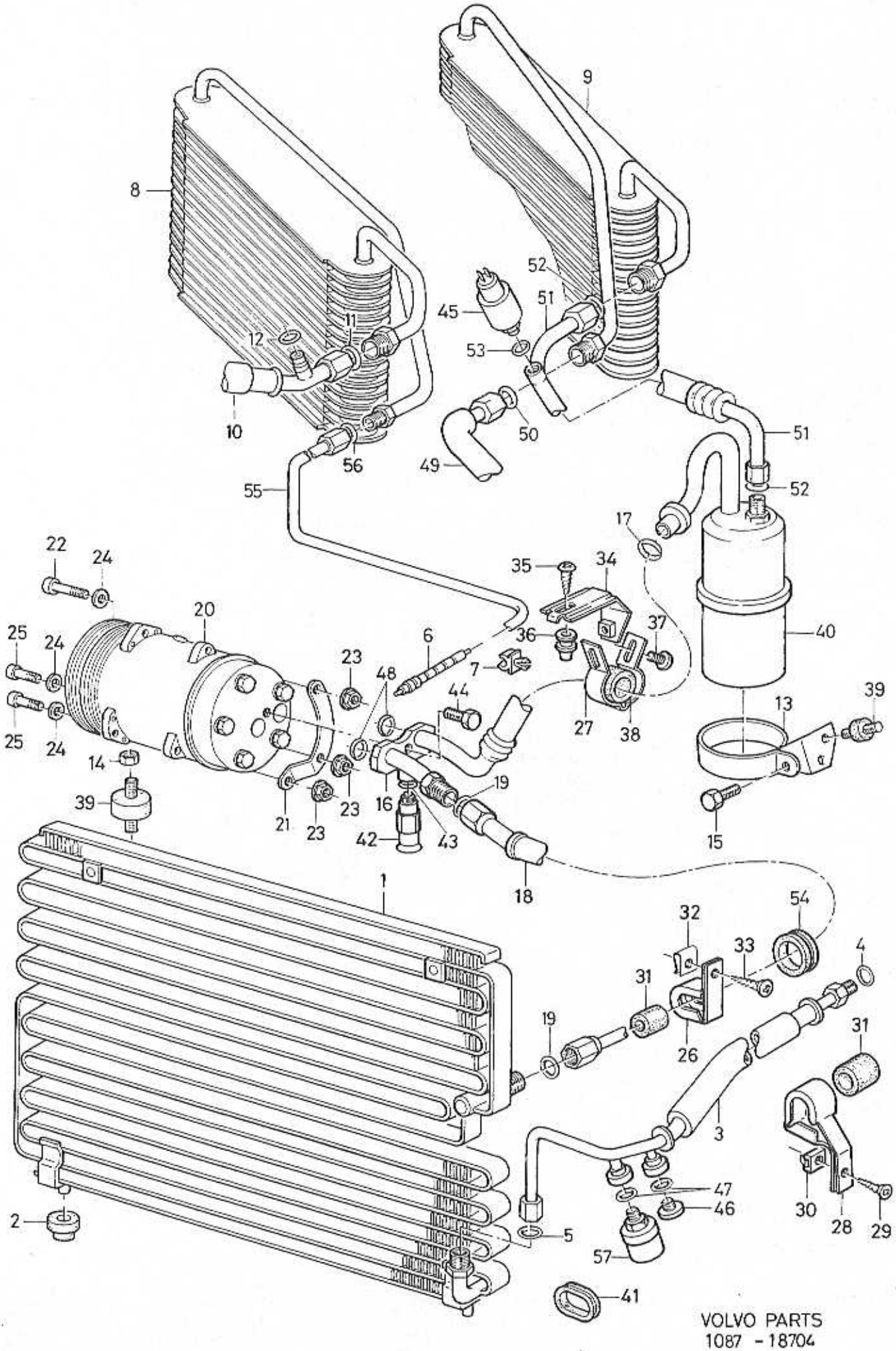
VOLVO PARTS
1087 - 18704

A
B
C
D
E

AIR CONDITIONING
WITH COMPONENTS

LUFTKONDITIONERING
MED DETALJER

Group
Grupp
87

Page
Sida
633

-1989

Fig	Part No. Artikelnummer	Quantity / Antal A	B	C	D	E	PS	Description	Benämning	Notes Anmärkning	SR
1	3402680-7	1	-	-	-	-		Condenser	Kondensor		5
2	3410905-8	2	-	-	-	-		Rubber block	Gummiklots		3
3	3434316-0	1	-	-	-	-		Hose	Slang		5
4	3466516-6	1	-	-	-	-		•O-ring	•O-ring		3
5	3466515-8	1	-	-	-	-		•O-ring	•O-ring		3
6	3402371-3	1	-	-	-	-		Tube	Rör		3
7	3282963-2	1	-	-	-	-		Clip	Clips		3
8	3402366-3	1	-	-	-	-		Evaporator	Evaporator	CH -520946	5
9	3436343-2	1	-	-	-	-		Evaporator	Evaporator	CH 520947-	5
10	3435631-1	1	-	-	-	-		Hose	Slang	CH -520946	5
11	3466518-2	2	-	-	-	-		•O-ring	•O-ring	CH -520946	3
12	3466515-8	1	-	-	-	-		•O-ring	•O-ring	CH -520946	3
13	3436575-9	1	-	-	-	-		Brace	Bygel		5
14	955781-0	2	-	-	-	-		Nut	Mutter		2
15	946934-7	1	-	-	-	-		Flange screw	Flänsskruv		2
16	*(3436177)*	1	-	-	-	-	SP	Hose	Slang	CH -527747 REPL 1 PCS 3447672-1, 1 PCS 3457790-8.	5
	3447672-1	1	-	-	-	-		Hose	Slang	CH 527748-	5
17	3466518-2	1	-	-	-	-		•O-ring	•O-ring		3
18	3447292-8	1	-	-	-	-		Hose	Slang	(3434314)	5
19	3466516-6	2	-	-	-	-		•O-ring	•O-ring		3
20	3450073-6	1	-	-	-	-		•Compressor	•Kompressor	(3416338)	2
21	3433399-7	1	-	-	-	-		•Bracket	•Konsol		5
22	959244-5	3	-	-	-	-		Screw	Skruv		2
23	971098-9	6	-	-	-	-		Flange lock nut	Flänslåsmutter	(949279)	2
24	960148-5	5	-	-	-	-		Washer	Bricka		2
25	959241-1	3	-	-	-	-		Screw	Skruv		3
26	3435132-0	1	-	-	-	-		Brace	Bygel		3
27	3435135-3	1	-	-	-	-		Brace	Bygel		3
28	3435138-7	1	-	-	-	-		Brace	Bygel		3
29	969489-4	1	-	-	-	-		Six point socket screw	Sextandhålskruv	(958247)	2
30	3269355-8	1	-	-	-	-		Nut plate	Mutterplåt		6
31	3435133-8	2	-	-	-	-		Absorber	Dämpare		4
32	3223711-7	1	-	-	-	-		Spring nut	Fjädermutter		4
33	3270419-9	1	-	-	-	-		Screw	Skruv		2
34	3434327-7	1	-	-	-	-		Bracket, assembly	Konsol, sammanställning		4
35	*(965395)*	1	-	-	-	-	SP	Screw	Skruv		
36	3120340-9	1	-	-	-	-		Nut	Mutter		2
37	956093-9	1	-	-	-	-		Screw	Skruv		2
38	3435136-1	1	-	-	-	-		Absorber	Dämpare		4
39	3435126-2	4	-	-	-	-		Buffer	Buffert		5
40	3457790-8	1	-	-	-	-		Accumulator	Ackumulator	(3447676)	5
41	3120617-0	1	-	-	-	-		Rubber cap	Gummihatt		2
42	3413004-7	1	-	-	-	-		Release valve	Utlösningsventil		4
43	3466515-8	1	-	-	-	-		•O-ring	•O-ring		3
44	3251574-4	1	-	-	-	-		Bolt	Bult		4
45	3433811-1	1	-	-	-	-		Pressure switch low pressure	Tryckbrytare lågtryck		5
46	3121447-1	1	-	-	-	-		Plug	Propp		5
47	3466515-8	2	-	-	-	-		•O-ring	•O-ring		3
48	3343571-0	2	-	-	-	-		O-ring	O-ring		3
49	3447295-1	1	-	-	-	-		Hose	Slang	(3436662)	5
50	3466516-6	1	-	-	-	-		•O-ring	•O-ring		3
51	*(3447294)*	1	-	-	-	-	SP	Hose	Slang	REPL 1 PCS 3457697-5, 1 PCS 3457790-8, 1 PCS 3447672-1.	5
	3457697-5	1	-	-	-	-		Hose	Slang		5
52	3466518-2	2	-	-	-	-		•O-ring	•O-ring		3
53	3466515-8	1	-	-	-	-		•O-ring	•O-ring		3
54	3416131-5	1	-	-	-	-		Rubber cap	Gummihatt		5
55	3434318-6	1	-	-	-	-		Hose	Slang	CH -520946	5
56	3466516-6	1	-	-	-	-		•O-ring	•O-ring	CH -520946	3

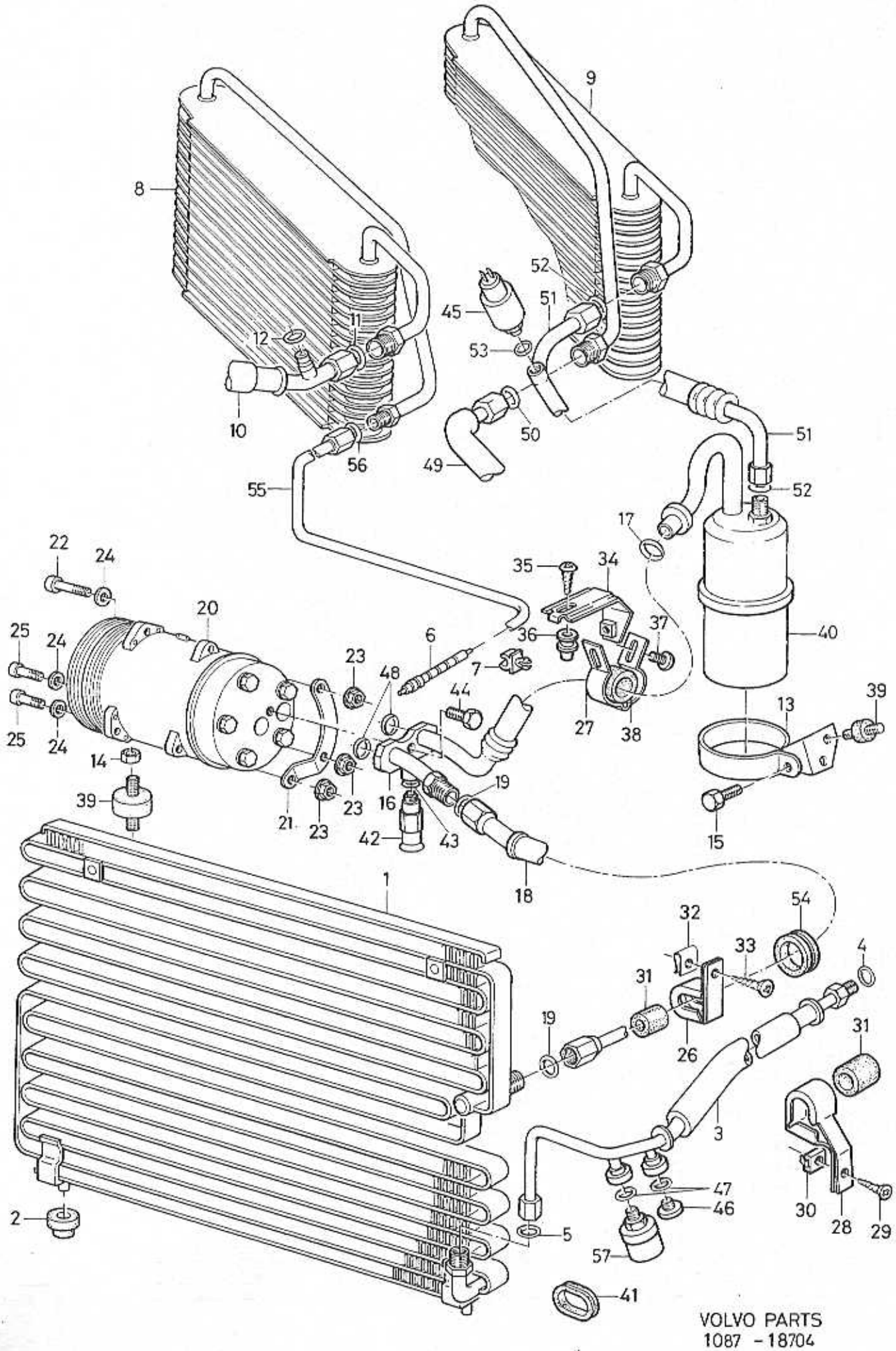
VOLVO PARTS
1087 - 18704

A B C D E		AIR CONDITIONING WITH COMPONENTS	LUFTKONDITIONERING MED DETALJER	Group Grupp 87
		-1989		Page Sida 635

Fig	Part No. Artikelnummer	Quantity / Antal					P S	Description	Benämning	Notes Anmärkning	S R
		A	B	C	D	E					
57	3433810-3	1	-	-	-	-		Pressure switch high pressure	Tryckbrytare högtryck		5

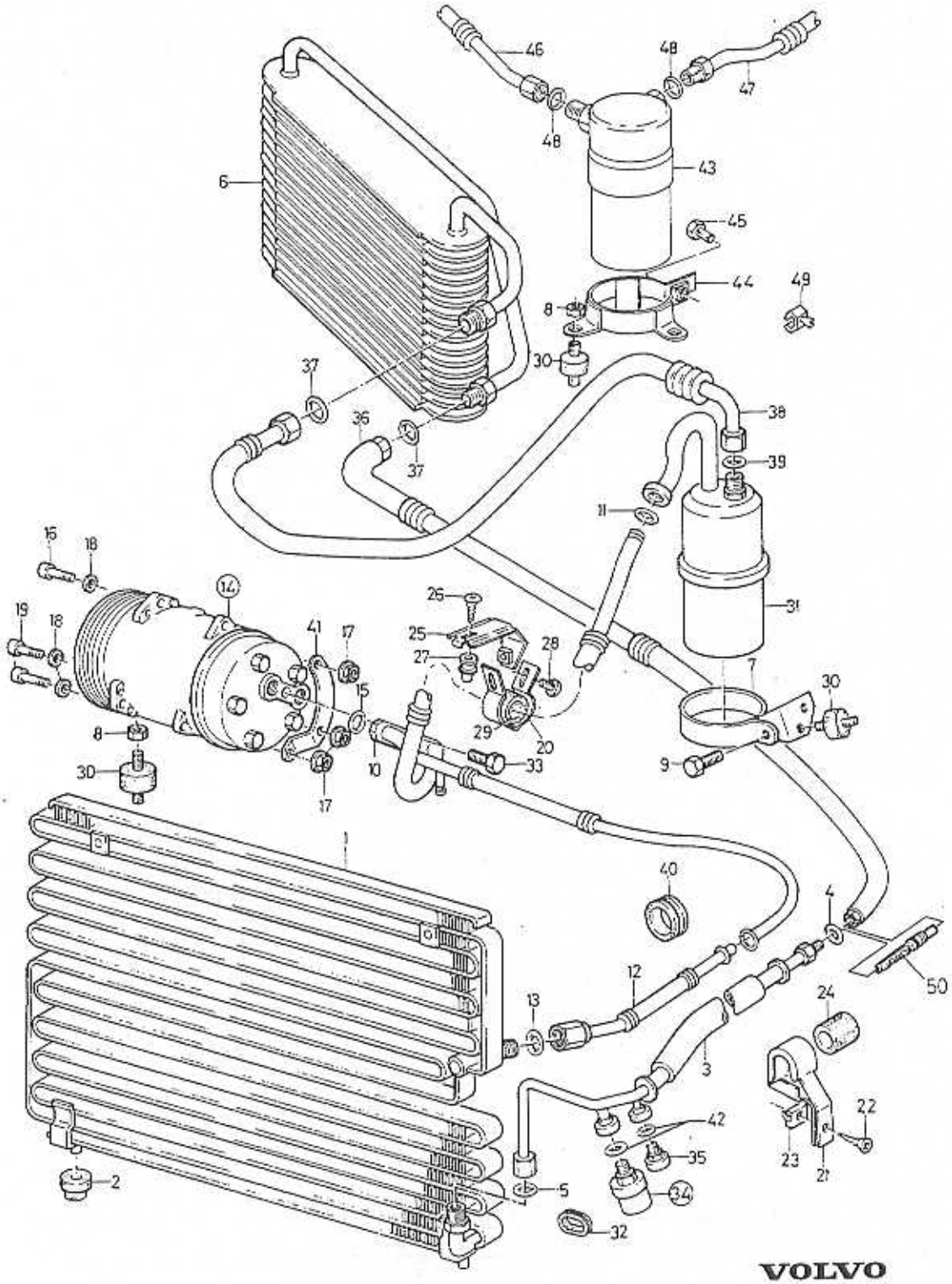

VOLVO
Genuine Parts
NL 870 20022

A	-1993,L.H.D.
B	1994-,L.H.D.
C	-1993,R.H.D.
D	1994-,R.H.D.
E	

AIR CONDITIONING WITH COMPONENTS — LUFTKONDITIONERING MED DETALJER

1990-

Fig	Part No. Artikelnummer	Quantity / Antal A	B	C	D	E	PS	Description	Benämning	Notes Anmärkning	SR
1	3402680-7	1	-	1	-	-		Condenser	Kondensor		5
	3461408-1	-	1	-	1	-		Condenser	Kondensor		4
2	3410905-8	2	2	2	2	-		Rubber block	Gummiklots		3
3	3434316-0	1	1	1	1	-		Hose	Slang	CH -576306	5
	3467598-3	1	-	1	-	-		Hose	Slang	CH 576307-586299	6
	3345094-1	-	1	-	1	-		Hose	Slang		3
4	3466516-6	1	1	1	1	-		•O-ring	•O-ring		3
5	3466515-8	1	1	1	1	-		•O-ring	•O-ring		3
6	3436343-2	1	1	-	-	-		Evaporator	Evaporator		5
	3449114-2	-	-	1	-	-		Evaporator	Evaporator	CH -583984	5
	3345258-2	-	-	1	1	-		Evaporator	Evaporator	CH 583985-	5
7	3436575-9	1	-	-	-	-		Brace	Bygel	CH -573114	5
8	955781-0	2	2	4	4	-		Nut	Mutter		2
9	946934-7	1	-	-	-	-		Flange screw	Flänsskruv	CH -573114	2
10	3454193-8	1	-	-	-	-		Hose	Slang	CH -573114	4
11	3466518-2	1	-	-	-	-		•O-ring	•O-ring	CH -573114	3
12	*(3449492)*	1	-	1	-	-	SP	Hose	Slang	CH -581754	5
	3470067-4	1	-	1	-	-		Hose	Slang	CH 581755-586299	4
	3457705-6	-	1	-	1	-		Hose	Slang		3
13	3466516-6	2	2	-	-	-		•O-ring	•O-ring		3
14		-	-	-	-	-		•Compressor	•Kompressor		
								KIKI DIESEL	KIKI DIESEL	SEE 87•641	
								SANDEN	SANDEN	SEE 87•643	
15	3345467-9	2	2	2	2	-		•Sealing ring	•Tätningsring	(3344704)	3
16	959244-5	3	3	3	3	-		Screw	Skruv		2
17	971098-9	6	6	6	6	-		Flange lock nut	Flänslåsmutter	(949279)	2
18	960148-5	5	5	5	5	-		Washer	Bricka		2
19	959241-1	3	3	3	3	-		Screw	Skruv		3
20	3435135-3	1	1	-	-	-		Brace	Bygel		3
21	3435138-7	1	1	1	1	-		Brace	Bygel		3
22	969489-4	1	1	1	1	-		Six point socket screw	Sextandhålskruv	(958247)	2
23	3269355-8	1	1	1	1	-		Nut plate	Mutterplåt		6
24	3435133-8	1	1	1	1	-		Absorber	Dämpare		4
25	3434327-7	1	1	-	-	-		Bracket, assembly	Konsol, sammanställning		4
26	972079-8	1	1	-	-	-		Six point socket screw	Sextandhålskruv	(965395)	2
27	3120340-9	1	1	-	-	-		Nut	Mutter		2
28	956093-9	1	1	-	-	-		Screw	Skruv		2
29	3435136-1	1	1	-	-	-		Absorber	Dämpare		4
30	3435126-2	4	4	4	4	-		Buffer	Buffert		5
	3457790-8	1	1	-	-	-		Accumulator	Ackumulator	(3447676)	5
32	3120617-0	1	1	-	-	-		Rubber cap	Gummihatt		2
33	3251574-4	1	1	-	-	-		Bolt	Bult		4
	946441-3	-	-	1	1	-		Hexagon screw	Sexkantsskruv		2
34	3433810-3	1	-	1	-	-		Pressure switch	Tryckbrytare		5
	3466943-2	-	1	-	1	-		Sensor grey	Givare grå		6
	3466944-0	-	1	-	1	-		Pressure switch brown	Tryckbrytare brun		6
35	3121447-1	1	1	-	-	-		Plug	Propp		5
36	3447295-1	1	1	1	1	-		Hose	Slang		5
37	3466516-6	1	1	1	1	-		•O-ring	•O-ring		3
38	*(3447294)*	1	1	-	-	-	SP	Hose	Slang	1) REPL 1 PCS 3457697-5, 1 PCS 3457790-8, 1 PCS 3447672-1.	5
		-	-	-	-	-		Replacement parts	Ersättande artiklar		
		-	-	-	-	-		3447672-1	3447672-1	SEE 87•633	
	3457697-5	1	1	-	-	-		Hose	Slang		5
39	3466518-2	2	2	-	-	-		•O-ring	•O-ring		3
40	3416131-5	1	1	1	1	-		Rubber cap	Gummihatt		5
41	3433399-7	1	1	1	1	-		Bracket	Konsol		5
42	3466515-8	2	2	2	2	-		O-ring	O-ring		3

1) Replacement parts included part or whole in new design, referred to in another section of this catalogue. / Ersättande artiklar ingår helt eller delvis i nytt utförande, redovisat i annat avsnitt i denna katalog.

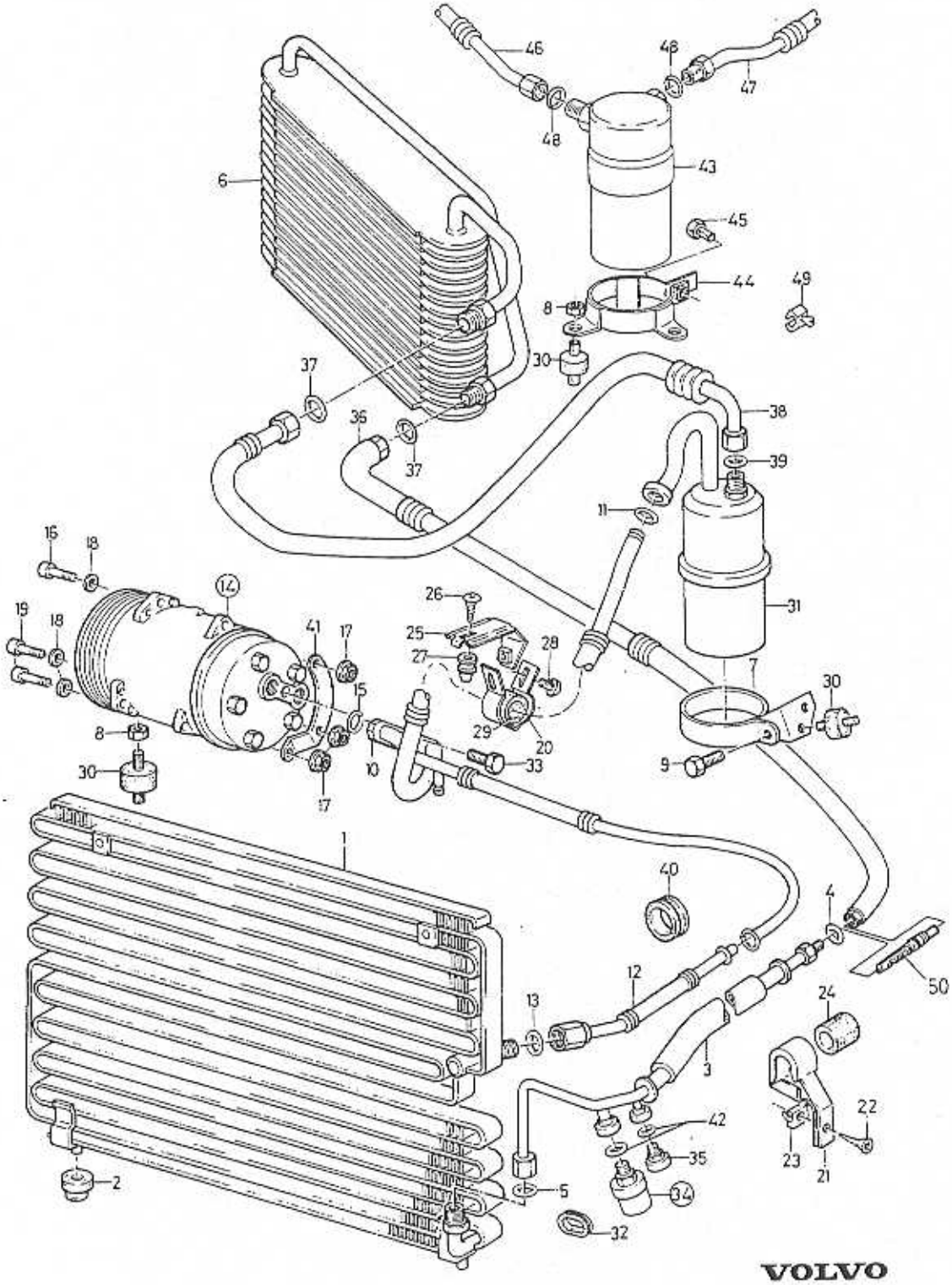

VOLVO
Genuine Parts
NL 870 20022

A	-1993,L.H.D.
B	1994-,L.H.D.
C	-1993,R.H.D.
D	1994-,R.H.D.
E	

AIR CONDITIONING
WITH COMPONENTS

LUFTKONDITIONERING
MED DETALJER

1990-

Group / Grupp 87

Page / Sida 639

Fig	Part No. / Artikelnummer	Quantity / Antal A	B	C	D	E	PS	Description	Benämning	Notes / Anmärkning	SR
43	3449832-9	1	-	1	1	-		Accumulator	Ackumulator		5
	3457699-1	-	1	1	1	-		Accumulator	Ackumulator		3
44	3449831-1	1	-	-	-	-		Brace	Bygel	CH -574114	5
	3449831-1	-	-	2	2	-		Brace	Bygel		5
45	955271-2	-	-	1	1	-		• Hexagon screw	• Sexkantsskruv		2
46	3470066-6	1	-	1	-	-		Hose	Slang	(3449771) CH 573115-586299	4
	3457703-1	-	1	-	1	-		Hose	Slang		3
47	3449772-7	1	-	-	-	-		Hose	Slang	CH 573115-586299	5
	3449772-7	-	-	1	1	-		Hose	Slang		5
	3457700-7	-	1	-	1	-		Hose	Slang	CH 586300-588922	3
	3472193-6	-	1	-	1	-		Hose	Slang	CH 588923-	3
48	3466518-2	1	1	-	-	-		• O-ring	• O-ring	CH 573115-	3
	3466518-2	-	-	1	1	-		O-ring	O-ring		3
49	3120572-7	1	1	-	-	-		Clip	Clips	CH 573115-	3
	3120572-7	-	-	1	1	-		Clip	Clips		3
50	3402371-3	1	1	1	1	-		Tube	Rör		3

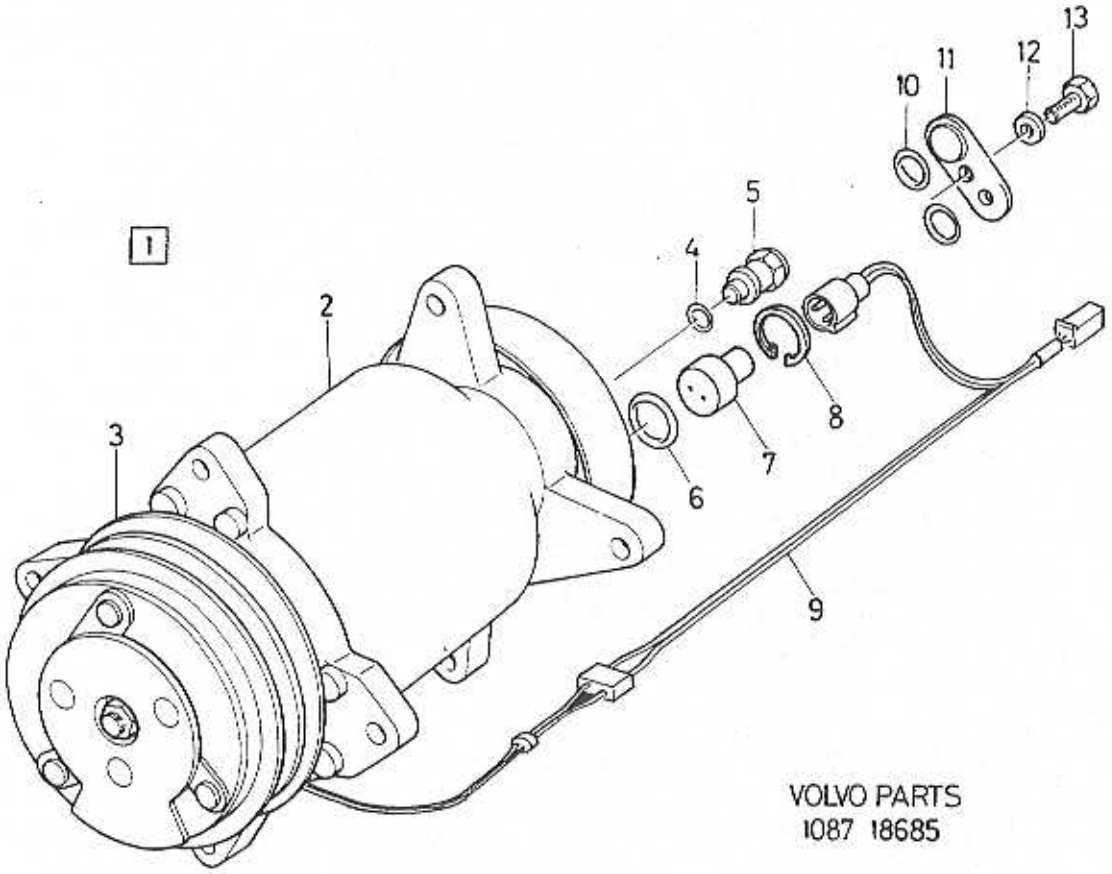

VOLVO PARTS
1087 18685

A		COMPRESSOR	KOMPRESSOR	Group Grupp 87
B				
C				
D				Page Sida 641
E		DIESEL KIKI		

Fig	Part No. Artikelnummer	Quantity / Antal A	B	C	D	E	PS	Description	Benämning	Notes Anmärkning	SR
1	3464919-4	1	-	-	-	-		Compressor	Kompressor	(3449069)	2
2	3462049-2	1	-	-	-	-		• Clutch	• Koppling		2
3		-	-	-	-	-	NS	• Pulley	• Remskiva		
4	3345467-9	1	-	-	-	-		• Sealing ring	• Tätningsring	(3344704)	3
5	3345451-3	1	-	-	-	-		• Release valve	• Utlösningsventil	(3462052)	4
6		1	-	-	-	-	NS	• O-ring	• O-ring		
7	3345443-0	1	-	-	-	-		• Pressure switch	• Tryckbrytare	(3344871)	2
8	951085-0	1	-	-	-	-		• Retaining ring	• Spårring	(3344882)	2
9		-	-	-	-	-	NS	• Cable harness	• Ledningsmatta		
10		-	-	-	-	-	NS	• O-ring	• O-ring		
11		-	-	-	-	-	NS	• Plate	• Platta		
12		-	-	-	-	-	NS	• Washer	• Bricka		
13		-	-	-	-	-	NS	• Screw	• Skruv		

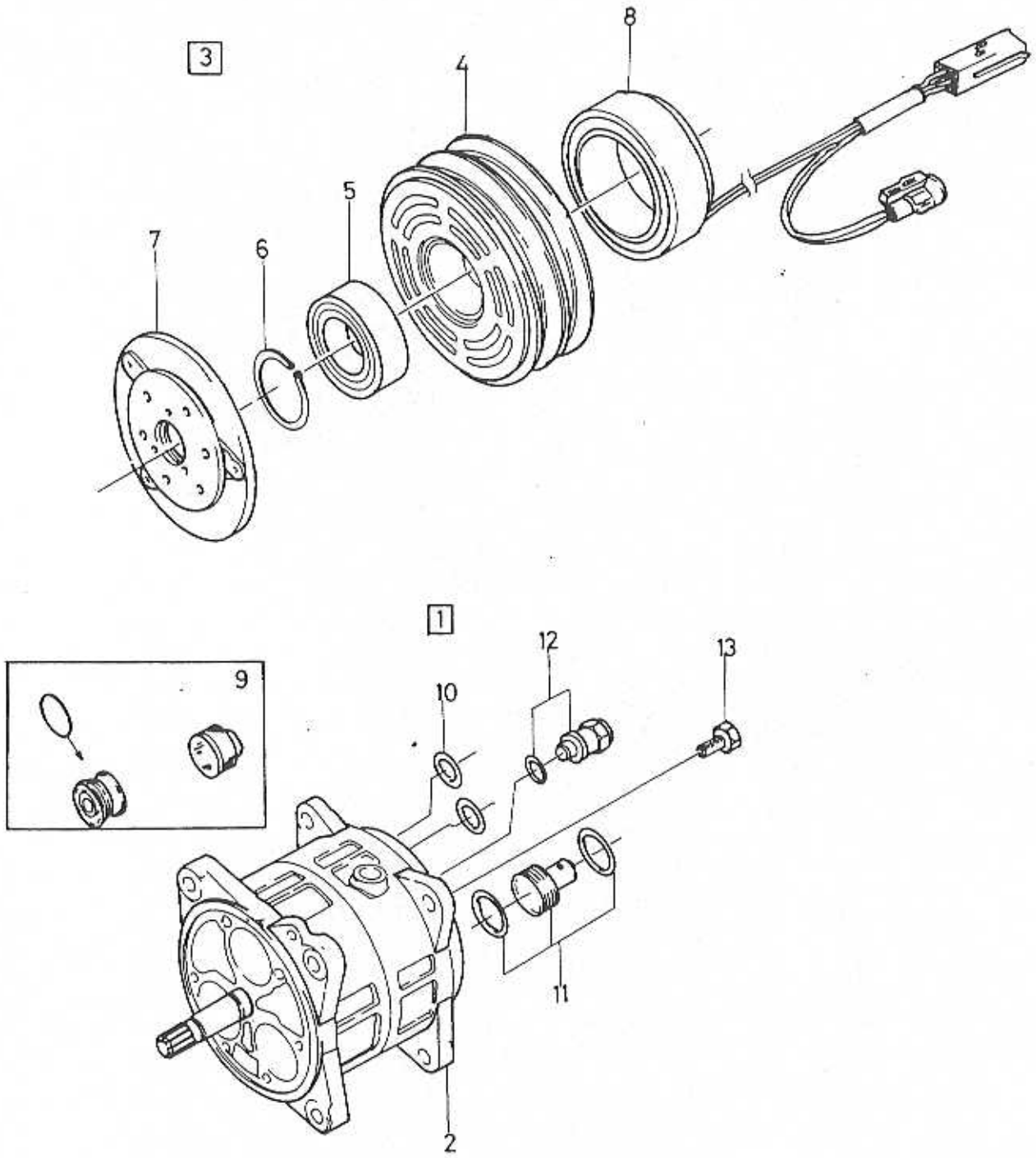
3
8
4
5
7
6
1
12
13
9
10
11
2

A		COMPRESSOR	KOMPRESSOR	Group Grupp 87
B				
C				
D				Page Sida 643
E		SANDEN		

Fig	Part No. Artikelnummer	Quantity / Antal A	B	C	D	E	P S	Description	Benämning	Notes Anmärkning	S R
1	3471827-0	1	-	-	-	-		Compressor	Kompressor		2
2		-	-	-	-	-	NS	• Compressor	• Kompressor		
3	3345440-6	1	-	-	-	-		• Clutch	• Koppling		2
4		-	-	-	-	-	NS	• • Pulley	• • Remskiva		
5	3345457-0	1	-	-	-	-		• • Bearing	• • Lager		5
6		-	-	-	-	-	NS	• Lock ring	• Låsring		
7		-	-	-	-	-	NS	• • Plate	• • Platta		
8	3345456-2	1	-	-	-	-		• Solenoid coil	• Magnetspole		5
9	3345455-4	1	-	-	-	-		• Sealing kit	• Plomberingssats		5
10	3345441-4	1	-	-	-	-		• O-ring	• O-ring		2
11	3345443-0	1	-	-	-	-		• Pressure switch	• Tryckbrytare		2
12	3345442-2	1	-	-	-	-		• Pressure switch	• Tryckbrytare		2
13		-	-	-	-	-	NS	Screw	Skruv		

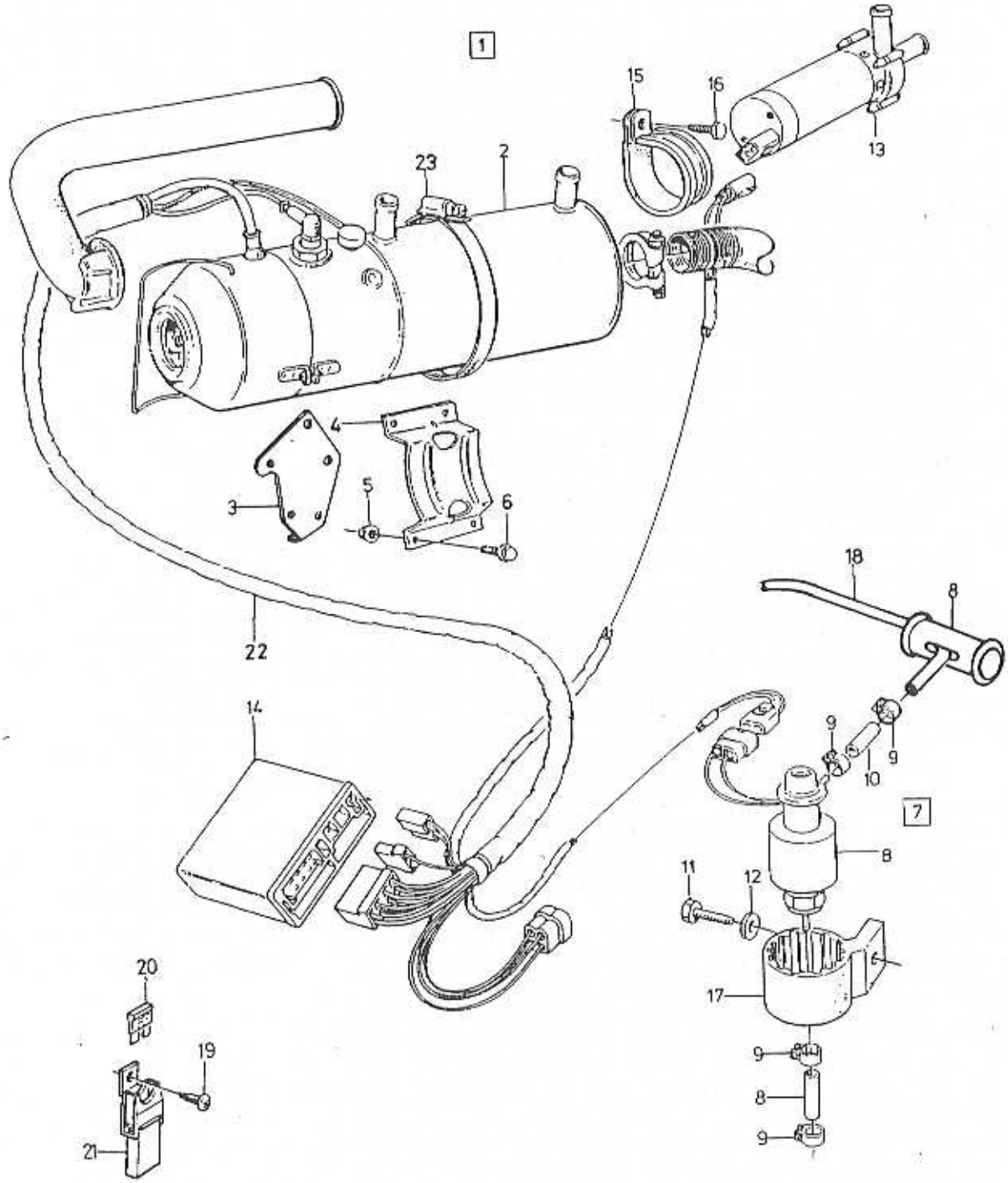

VOLVO-PARTS
1087-18810

A
B
C
D
E

PARKING HEATER — PARKERINGSVÄRMARE

Group / Grupp 87

Page / Sida 645

091-B

Fig	Part No. / Artikelnummer	Quantity / Antal A	B	C	D	E	P S	Description	Benämning	Notes / Anmärkning	S R
1	*(3714830)*	1	-	-	-	-	SP	Parking heater	Parkeringsvärmare	REPL 1 PCS 3728685-3, 1 PCS 3728740-6.	5
☆	3728740-6	1	-	-	-	-		Parking heater	Parkeringsvärmare	1)	3
2	*3714415*	1	-	-	-	-	OP	• Heater	• Värmare	(3714230)	
☆ 3	3728685-3	1	-	-	-	-		Mounting kit	Monteringssats		4
4		1	-	-	-	-	NS	• Bracket	• Konsol		
5	3713994-6	1	-	-	-	-		• • Bracket	• • Konsol		5
6	949278-6	4	-	-	-	-		• Flange lock nut	• Flänslåsmutter		2
7	946544-4	4	-	-	-	-		• Flange screw	• Flänsskruv		2
8	3345086-7	1	-	-	-	-		• Fuel pipe	• Bränslerör		6
9	3728774-5	1	-	-	-	-		• Fuel pump	• Bränslepump	(3713900)	4
10	943469-7	4	-	-	-	-		• • Hose clamp	• • Slangklamma		2
11	1266870-3	X	-	-	-	-		• • Hose	• • Slang		2
12	968479-6	2	-	-	-	-		• Screw	• Skruv		2
13	960139-4	2	-	-	-	-		• Washer	• Bricka		2
14	3714779-0	1	-	-	-	-		• Water pump	• Vattenpump		4
15	3714412-8	1	-	-	-	-		• Control unit	• Styrenhet		5
16	952643-5	1	-	-	-	-		• Clamp	• Klamma		2
17	190364-0	1	-	-	-	-		• Screw	• Skruv		2
18	3714223-9	2	-	-	-	-		• Bracket	• Konsol		4
19		1	-	-	-	-	NS	• Fuel tank	• Bränsletank		
20		1	-	-	-	-		• Six point socket screw	• Sextandhålskruv		
21	966330-3	1	-	-	-	-		• Blade fuse	• Bladsäkring	(969163)	1
22		1	-	-	-	-	NS	• Fuse holder	• Säkringshållare		
23		1	-	-	-	-	NS	• Cable harness	• Ledningsmatta		
24	961676-4	1	-	-	-	-		• Hose clamp	• Slangklamma		3

1) For component parts, see other catalog using MASTER INDEX / För ingående detaljer hänvisas via MASTERREGISTRET till annan katalog.

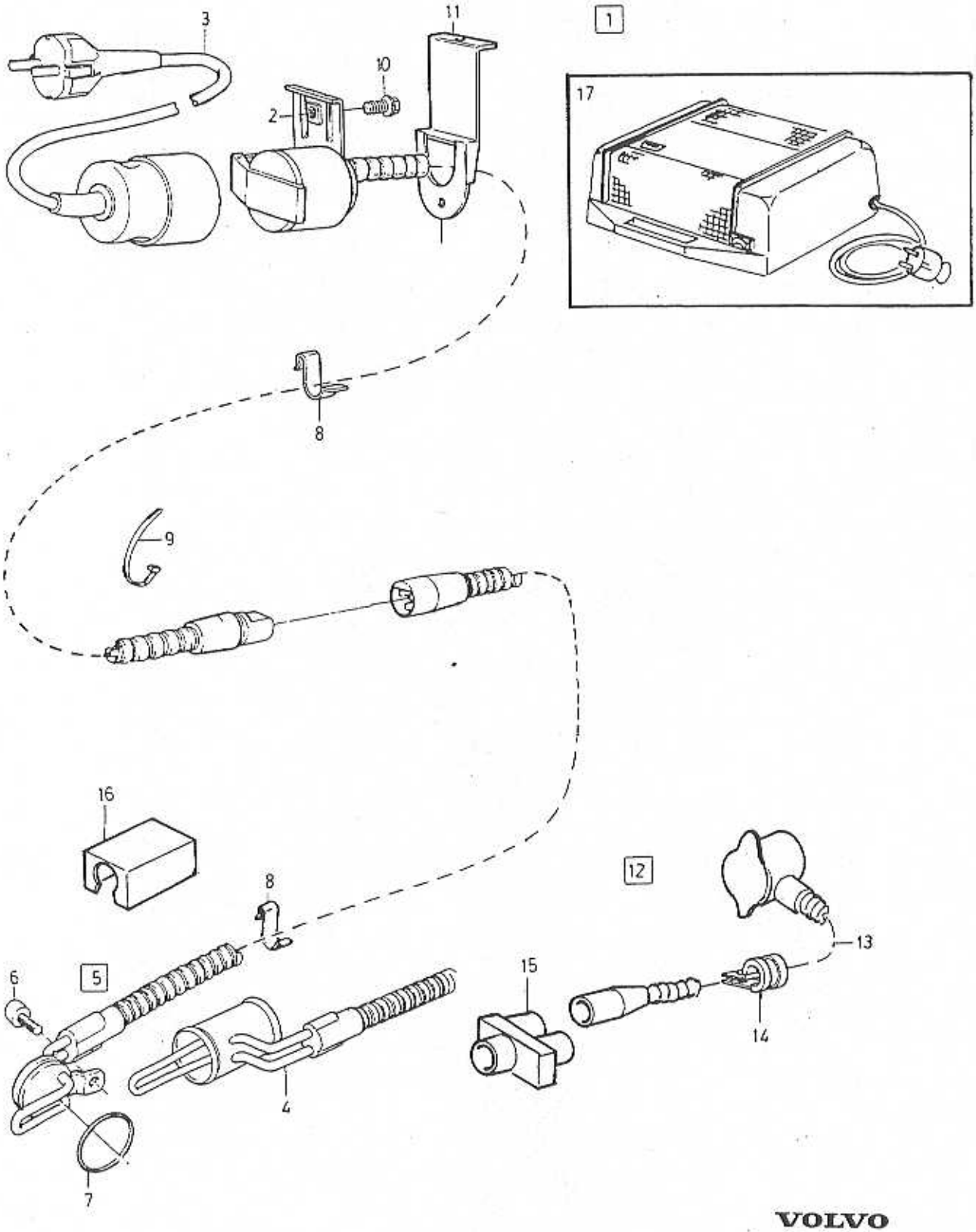

VOLVO
Genuine Parts
NL 870 20009

A	CH -578654
B	CH 578655-
C	
D	
E	

ELECTRIC ENGINE HEATER — ELEKTRISK MOTORVÄRMARE

Group / Grupp: 87

Page / Sida: 647

Fig	Part No. / Artikelnummer	Quantity / Antal A	B	C	D	E	PS	Description	Benämning	Notes / Anmärkning	SR
1	*(3473969)*	1	-	-	-	-	SP	Engine heater	Motorvärmare	B20.	6
										REPL 1PCS 3486231-8	
☆	3486231-8	1	-	-	-	-		Engine heater	Motorvärmare		6
	(3471422)	1	-	-	-	-	SP	Engine heater	Motorvärmare	B18.	6
										REPL 1PCS 3486229-2	
☆	3486229-2	1	-	-	-	-		Engine heater	Motorvärmare	B18. CH -315312	6
	(3485328)	-	1	-	-	-	SP	El. engine heater	El. engine heater	REPL 1PCS 3486230-0	6
☆	3486230-0	-	1	-	-	-		El. engine heater	El. engine heater	CH 315313-	6
☆ 2	9184705-3	1	1	-	-	-		•Front inlet	•Frontintag	(3471710)	3
3	9134338-4	1	1	-	-	-		•Connecting cable	•Anslutningsledning	LG 2.5M	2
	9134339-2	1	1	-	-	-		•Connecting cable	•Anslutningsledning	LG 5M	2
4	273995-1	1	-	-	-	-		•Heating element	•Heating element	B20.	6
5	3436108-9	1	-	-	-	-		•Heating element	•Heating element	B18.	6
	3345701-1	-	1	-	-	-		•Heating element	•Heating element		6
6	959222-1	1	-	-	-	-		••Hex. socket screw	••Insexskruv	M8X25.	2
	959220-5	-	1	-	-	-		••Hex. socket screw	••Insexskruv	M8X20.	2
7	3435685-7	1	1	-	-	-		••O-ring	••O-ring		2
8	3122444-7	6	6	-	-	-		•Clip	•Clips		3
9	948211-8	2	2	-	-	-		•Strip clamp	•Bandklamma		2
10	967949-9	1	1	-	-	-		•Flange screw	•Flänsskruv		2
11	3471709-0	1	1	-	-	-		Bracket	Bärjärn		6
12	3447188-8	1	1	-	-	-		Switch	Strömställare		4
13		-	-	-	-	-	NS	•Switch	•Strömställare		
14	952628-6	6	6	-	-	-		•Clamp	•Klamma		2
15	1128398-3	1	1	-	-	-		Branch contact	Grenkontakt		6
16	3447563-2	1	1	-	-	-		Heat shield	Värmesköld	B18FT	6
17	3529272-1	1	1	-	-	-		Cab heater	Kupevärmare	1000W	2
	1129306-5	1	1	-	-	-		Cab heater	Kupevärmare	1600W	2

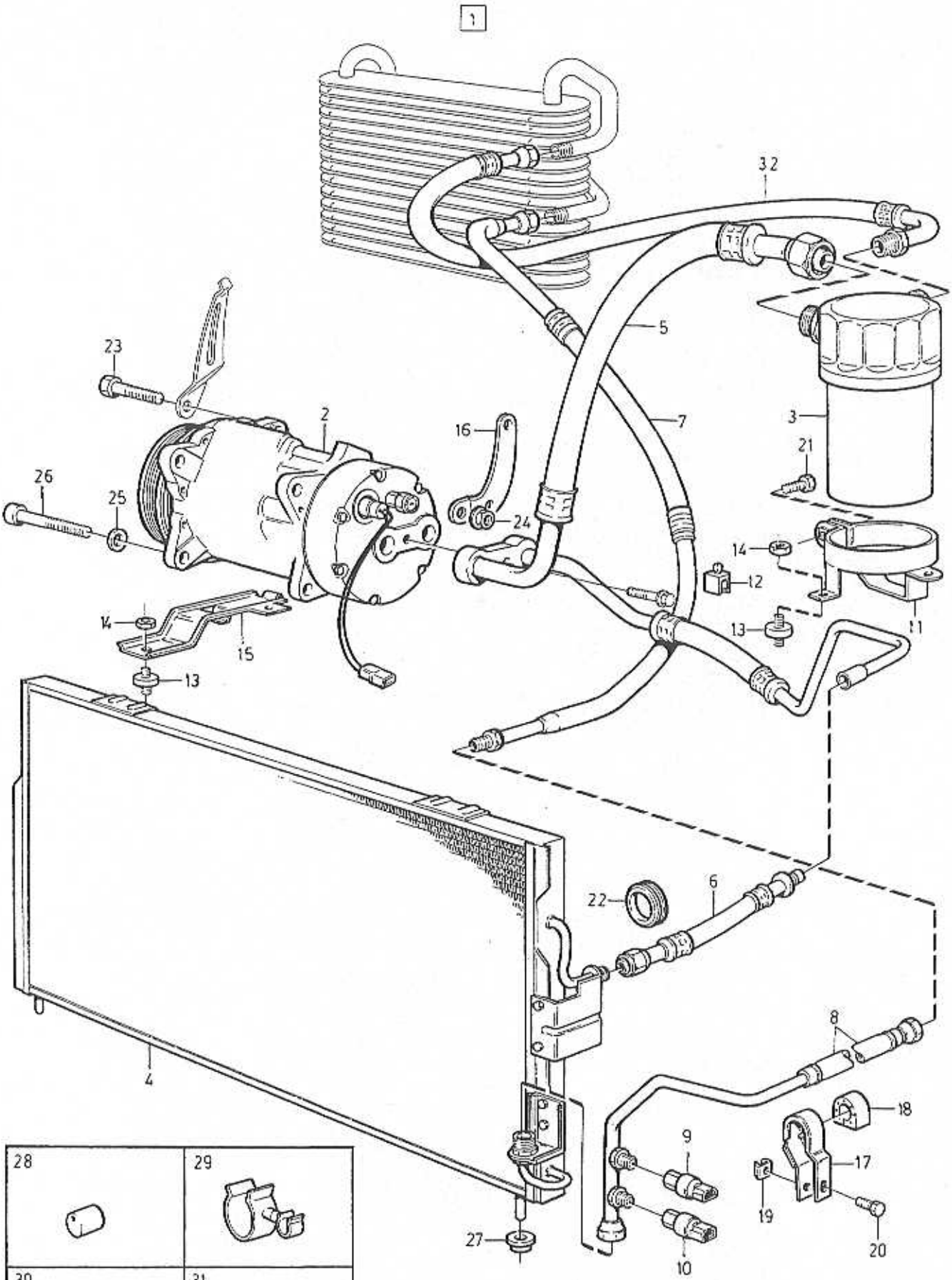

VOLVO
Genuine Parts
NL 270 20027

A	CH 586300-592127
B	CH 592128-
C	
D	
E	

AIR CONDITIONING WITH COMPONENTS

LUFTKONDITIONERING MED DETALJER

Group / Grupp 87

Page / Sida 649

Fig	Part No. / Artikelnummer	Quantity / Antal A	B	C	D	E	PS	Description	Benämning	Notes / Anmärkning	SR
1	3345424-0	1	-	-	-	-		Air conditioning unit kit	Luftkonditioneringssats		6
	3345656-7	-	1	-	-	-		Air conditioning unit kit	Luftkonditioneringssats		6
2	3471827-0	1	-	-	-	-		•Compressor	•Kompressor		2
	3485087-5	-	1	-	-	-		•Compressor	•Kompressor		2
3	3457699-1	1	1	-	-	-		•Accumulator	•Ackumulator		3
4	3461408-1	1	1	-	-	-		•Condenser	•Kondensor		4
5	3472193-6	1	1	-	-	-		•Hose	•Slang		3
6	3457705-6	1	1	-	-	-		•Hose	•Slang		3
7	3447295-1	1	1	-	-	-		•Hose	•Slang		5
8	3345094-1	1	1	-	-	-		•Hose	•Slang		3
9	3466943-2	1	1	-	-	-		•Sensor	•Givare		6
10	3466944-0	1	1	-	-	-		•Pressure switch	•Tryckbrytare		6
11	3449831-1	1	1	-	-	-		•Brace	•Bygel		5
12	3120572-7	1	1	-	-	-		•Clip	•Clips		3
13	3435126-2	4	4	-	-	-		•Buffer	•Buffert		5
14	955781-0	4	4	-	-	-		•Nut	•Mutter	M6	2
15	3413497-3	2	2	-	-	-		•Bracket	•Konsol		5
16	3433399-7	1	1	-	-	-		•Bracket	•Konsol		5
17	3435138-7	1	1	-	-	-		•Brace	•Bygel		3
18	3435133-8	1	1	-	-	-		•Absorber	•Dämpare		4
19	3269355-8	1	1	-	-	-		•Nut plate	•Mutterplåt		6
20	969489-4	1	1	-	-	-		•Six point socket screw	•Sextandhålskruv		2
21	955272-0	1	1	-	-	-		•Screw	•Skruv	M6X20	2
22	3416131-5	1	1	-	-	-		•Rubber cap	•Gummihatt		5
23	959244-5	2	2	-	-	-		•Screw	•Skruv	M10X55	2
24	971098-9	2	2	-	-	-		•Flange lock nut	•Flänslåsmutter	M10	2
25	960148-5	2	2	-	-	-		•Washer	•Bricka		2
26	946752-3	1	1	-	-	-		•Flange screw	•Flänsskruv	M10X35	2
27	3410905-8	2	2	-	-	-		•Rubber block	•Gummiklots		3
28	3342960-6	2	2	-	-	-		•Knob	•Knopp		3
29	3416235-4	1	1	-	-	-		•Clamp	•Klämma		2
30	3463013-7	1	1	-	-	-		•Knob	•Knopp		3
31	3471845-2	1	1	-	-	-		•Label	•Etikett		3
32	3457700-7	1	1	-	-	-		Hose	Slang	L.H.D	3
	3468640-2	1	1	-	-	-		Hose	Slang	R.H.D	3

INTERIOR EQUIPMENT / INVÄNDIG UTRUSTNING

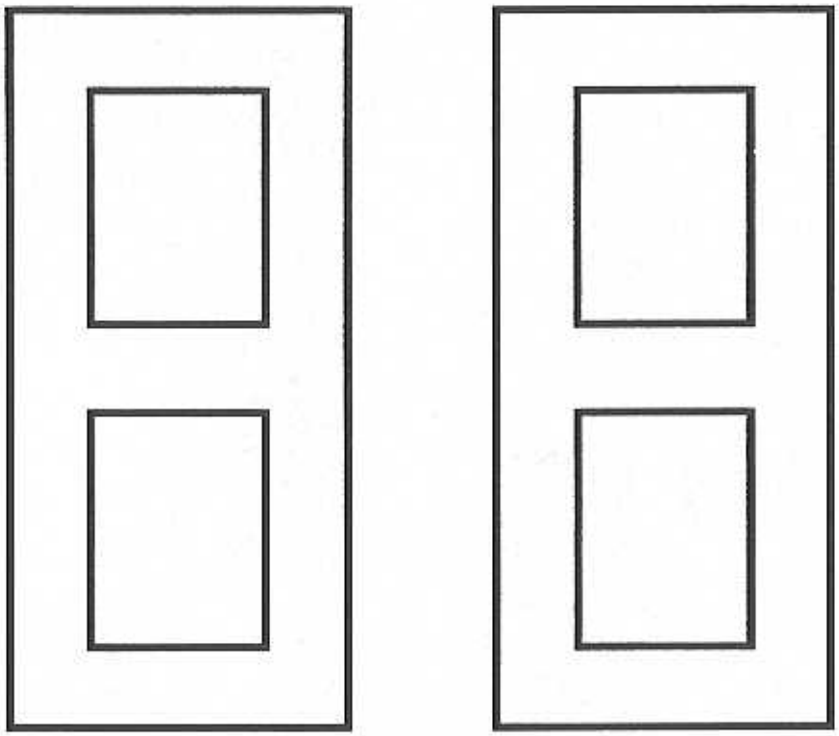

A
B
C
D
E

SUB GROUP
INTERIOR EQUIPMENT

UNDERGRUPP
INVÄNDIG UTRUSTNING

Group
Grupp
88

Page
Sida
651

Fig	Part No. Artikelnummer	Quantity / Antal A	B	C	D	E	PS	Description	Benämning	Notes Anmärkning	SR
		-	-	-	-	-		Dashboard	Instrumentbräda	SEE 88 • 653	
		-	-	-	-	-		Tunnel console front and rear	Tunnelfack främre och bakre ..	SEE 88 • 657	
		-	-	-	-	-		Interior trim	Inredningsdetaljer	SEE 88 • 661	
		-	-	-	-	-		Head restraint	Nackskydd		
								CODE: 2121,2122,2320, 2423,2326,2720.	CODE: 2121,2122,2320, 2423,2326,2720.	SEE 88 • 663	
								CODE: 2827,2829,2143, 2321,2346.	CODE: 2827,2829,2143, 2321,2346.	SEE 88 • 665	
		-	-	-	-	-		Front seat belt without pre-tensioner	Bilbälte främre utan försträckare	SEE 88 • 667	
		-	-	-	-	-		Front seat belt with pre-tensioner	Bilbälte främre med försträckare	SEE 88 • 669	
		-	-	-	-	-		• BILBÄLTE BAKRE	• BILBÄLTE BAKRE	SEE 88 • 671	
		-	-	-	-	-		SRS	SRS	SEE 88 • 673	
		-	-	-	-	-		Accessory	Tillbehör		
		-	-	-	-	-		Sun visor	Solskydd	SEE 88 • 675	

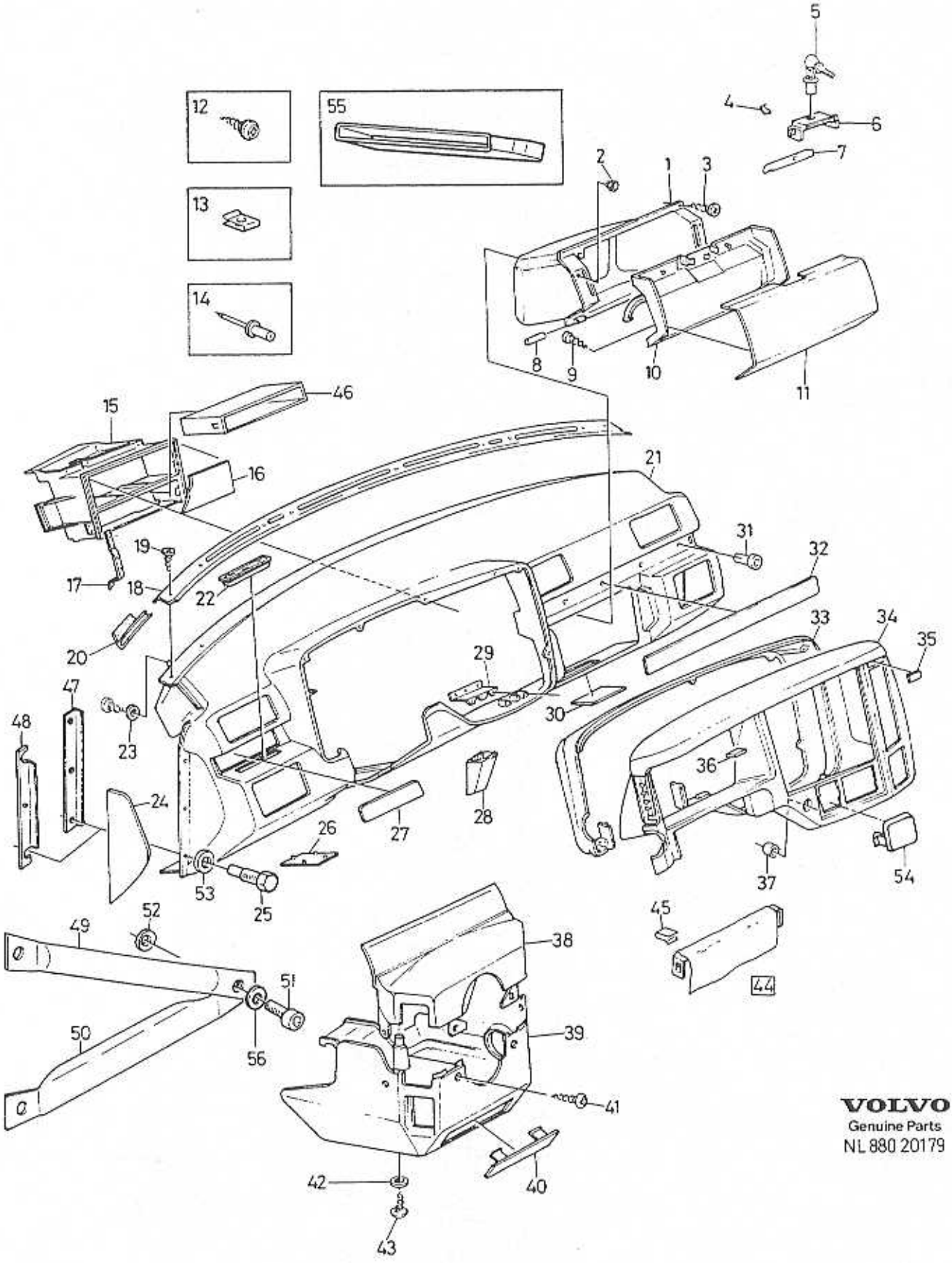

VOLVO
Genuine Parts
NL 880 20179

A	L.H.D
B	R.H.D
C	
D	
E	

DASHBOARD — INSTRUMENTBRÄDA

Group / Grupp 88

Page / Sida 653

Fig	Part No. / Artikelnummer	Quantity / Antal A	B	C	D	E	PS	Description	Benämning	Notes / Anmärkning	SR
1	3402065-1	1	1	-	-	-		Glove compartment	Handskfack		5
2	3278120-5	2	2	-	-	-		Plug	Propp		3
3	965288-4	4	4	-	-	-		Screw	Skruv		2
4	3413587-1	2	2	-	-	-		Spring	Fjäder		3
5	3342361-7	1	1	-	-	-		Lock cylinder with two keys	Låscylinder med två nycklar		2
6	3416280-0	1	1	-	-	-		Push button	Tryckknapp		2
7	3402734-2	2	2	-	-	-		Lever	Hävarm		4
8	3411257-3	2	2	-	-	-		Hinge pin	Gångjärnspinne		3
9	947247-3	4	4	-	-	-		Screw	Skruv	(965291)	2
10	3402070-1	1	1	-	-	-		Lid	Lucka		4
11	3412783-7	1	1	-	-	-		Lid	Lucka		4
12	955129-2	X	X	-	-	-		Screw	Skruv	(965267)	2
13	3278139-5	X	X	-	-	-		Nut	Mutter		3
14	3121820-9	X	X	-	-	-		Rivet	Nit		2
15	3411258-1	1	-	-	-	-		Control casing	Reglageskydd		4
	3412546-8	-	1	-	-	-		Control casing	Reglageskydd		4
16	3402430-7	1	1	-	-	-		Cover panel	Täckpanel		3
17	3413872-7	1	-	-	-	-		Brace, l.h.	Bygel, v		5
	3413874-3	-	1	-	-	-		Brace, l.h.	Bygel, v		5
	3413873-5	1	-	-	-	-		Brace, r.h.	Bygel, h		5
	3413875-0	-	1	-	-	-		Brace, r.h.	Bygel, h		5
18	3402474-5	1	1	-	-	-		Grille	Galler		4
19	955154-0	9	9	-	-	-		Screw	Skruv	(965283)	2
20	3402610-4	1	1	-	-	-		Seal	Tätning		3
21	*(3342362)*	1	-	-	-	-	SP	Dashboard, assembly	Instrumentbräda, samm.	CH -520949 REPL 1 PCS 3343026-5, 1 PCS 3412979-1.	5
	3343026-5	1	-	-	-	-		Dashboard, assembly	Instrumentbräda, samm.	CH 520950-	5
	3343027-3	-	1	-	-	-		Dashboard, assembly	Instrumentbräda, samm.	CH -520949	5
	3343027-3	-	1	-	-	-		Dashboard, assembly	Instrumentbräda, samm.	CH 520950-	5
22	3413904-8	1	1	-	-	-		Coin box	Myntfack		4
23	3121357-2	4	4	-	-	-		Washer	Bricka		3
24	3411265-6	1	1	-	-	-		Cover plate, l.h.	Täckplatta, v		3
	3411266-4	1	1	-	-	-		Cover plate, r.h.	Täckplatta, h		3
25	3121419-0	8	8	-	-	-		Bolt	Bult		3
26	3418246-9	2	2	-	-	-		Cover plate	Täckskiva		4
27	3402748-2	1	-	-	-	-		Strip, l.h.	Band, v	CODE 2121,2122	4
	3472245-4	1	-	-	-	-		Strip, l.h.	Band, v	CODE 2143	5
	3452383-7	1	-	-	-	-		Strip, l.h.	Band, v	CODE 2423	4
	3447081-5	1	-	-	-	-		Strip, l.h.	Band, v	CODE 2320	4
	3463702-5	1	-	-	-	-		Strip, l.h.	Band, v	CODE 2326	4
	3467245-1	1	-	-	-	-		Strip, l.h.	Band, v	CODE 2720	5
	3467392-1	1	-	-	-	-		Strip, l.h.	Band, v	CODE 2827	5
	3473468-1	1	-	-	-	-		Strip, l.h.	Band, v	CODE 2321	5
	3430869-2	-	1	-	-	-		Strip, l.h.	Band, v	CODE 2121,2122	4
	3472248-8	-	1	-	-	-		Strip, l.h.	Band, v	CODE 2143	5
	3452385-2	-	1	-	-	-		Strip, l.h.	Band, v	CODE 2423	4
	3447160-7	-	1	-	-	-		Strip, l.h.	Band, v	CODE 2320	4
	3463706-6	-	1	-	-	-		Strip, l.h.	Band, v	CODE 2326	4
	3467394-7	-	1	-	-	-		Strip, l.h.	Band, v	CODE 2827	5
	3473469-9	-	1	-	-	-		Strip, l.h.	Band, v	CODE 2321	5
28	3432203-2	1	1	-	-	-		Bracket	Konsol		3
29	3411262-3	1	1	-	-	-		Support	Stöd		4
30	3417652-9	1	1	-	-	-		Cover moulding	Täcklist		3
31	3122288-8	7	7	-	-	-		Rubber cap	Gummihatt		2
32	3402749-0	1	-	-	-	-		Strip, r.h.	Band, h	CODE 2121,2122	4
	3472247-0	1	-	-	-	-		Strip, r.h.	Band, h	CODE 2143	5
	3452384-5	1	-	-	-	-		Strip, r.h.	Band, h	CODE 2423	4
	3447080-7	1	-	-	-	-		Strip, r.h.	Band, h	CODE 2320	4
	3463703-3	1	-	-	-	-		Strip, r.h.	Band, h	CODE 2326	4
	3467246-9	1	-	-	-	-		Strip, r.h.	Band, h	CODE 2720	5
	3467393-9	1	-	-	-	-		Strip, r.h.	Band, h	CODE 2827	5

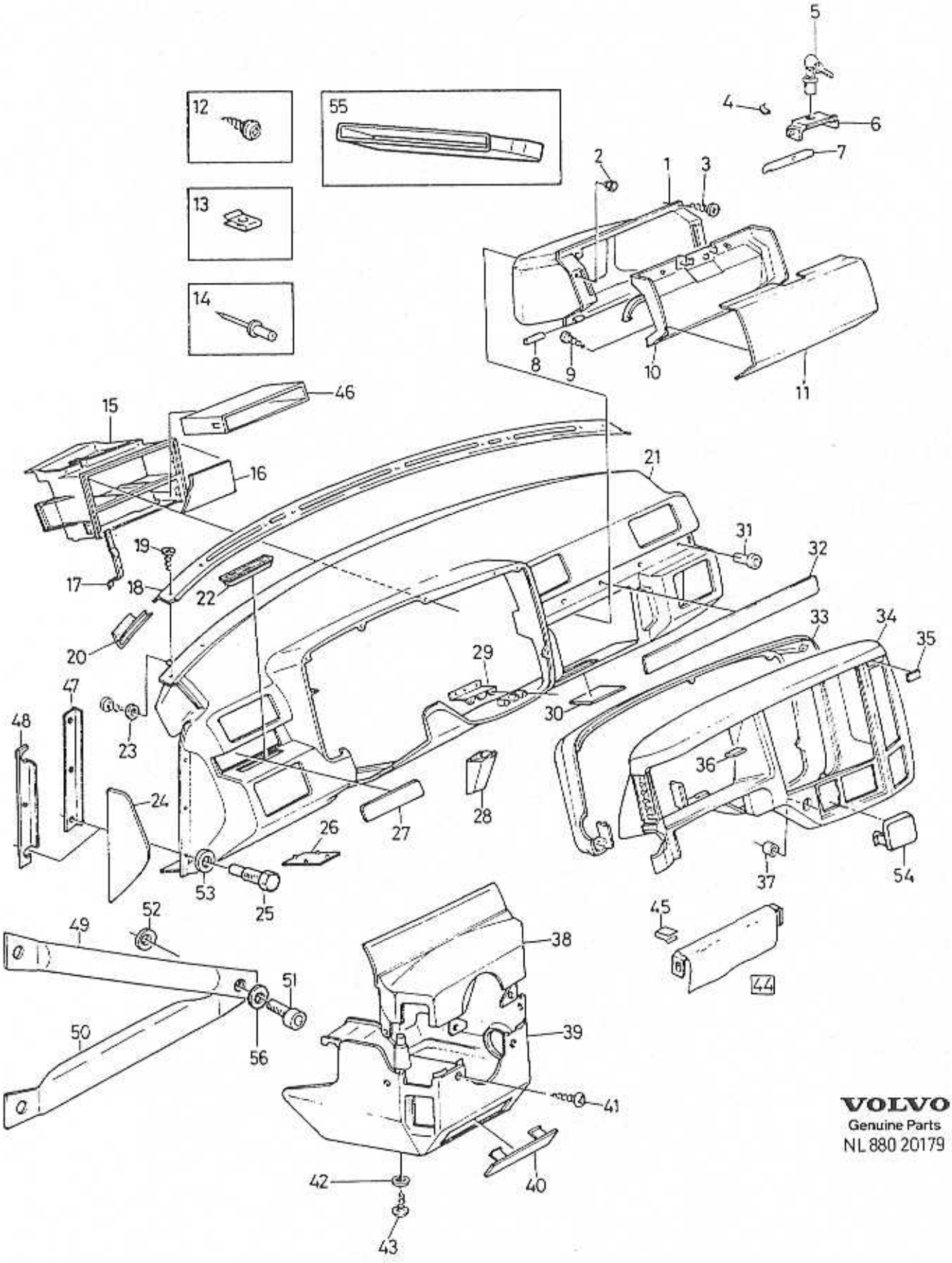

VOLVO
Genuine Parts
NL 880 20179

A	L.H.D
B	R.H.D
C	
D	
E	

DASHBOARD — INSTRUMENTBRÄDA

Group / Grupp: 88

Page / Sida: 655

Fig	Part No. / Artikelnummer	Quantity / Antal A	B	C	D	E	PS	Description	Benämning	Notes / Anmärkning	SR
	3473470-7	1	-	-	-	-		Strip, r.h.	Band, h	CODE 2321	5
	3430871-8	-	1	-	-	-		Strip, r.h.	Band, h	CODE 2121,2122	4
	3452386-0	-	1	-	-	-		Strip, r.h.	Band, h	CODE 2423	4
	3472246-2	-	1	-	-	-		Strip, r.h.	Band, h	CODE 2143	5
	3447159-9	-	1	-	-	-		Strip, r.h.	Band, h	CODE 2320	4
	3463707-4	-	1	-	-	-		Strip, r.h.	Band, h	CODE 2326	4
	3467395-4	-	1	-	-	-		Strip, r.h.	Band, h	CODE 2827	5
	3473471-5	-	1	-	-	-		Strip, r.h.	Band, h	CODE 2321	5
33	3434468-9	1	-	-	-	-		Cap	Överfall	(3402423)	4
	3434471-3	-	1	-	-	-		Cap	Överfall		4
34	3434473-9	1	-	-	-	-		Cap	Överfall	(3402429)	4
	3434475-4	-	1	-	-	-		Cap	Överfall		4
35	3416927-6	1	-	-	-	-		Cover plate	Täckskiva		3
	3430240-6	-	1	-	-	-		Cover plate	Täckskiva		3
36	3411264-9	1	1	-	-	-		Cover panel	Täckpanel		3
37	3414817-1	1	1	-	-	-		Cap retainer	Lockhållare		4
38	3450474-6	1	1	-	-	-		Steering column cover grey ...	Styrkolonnkåpa grå	(3412016)	4
	3454261-3	1	1	-	-	-		Steering column cover black ..	Styrkolonnkåpa svart	(3447138)	4
39	*(3415915)*	1	1	-	-	-	SP	Steering column cover grey ...	Styrkolonnkåpa grå	REPL 1 PCS 3450474-6, 1 PCS 3450482-9.	4
	(3447460)	1	1	-	-	-	SP	Steering column cover black ..	Styrkolonnkåpa svart	CH -529999 REPL 1 PCS 3454261-3, 1 PCS 3449134-0.	4
	3449134-0	1	1	-	-	-		Steering column cover black ..	Styrkolonnkåpa svart	CH 530000-	4
	3454262-1	1	1	-	-	-		Steering column cover black ..	Styrkolonnkåpa svart	CH 559698-	4
☆	3450482-9	1	1	-	-	-		Steering column cover grey ...	Styrkolonnkåpa grå		4
40		-	-	-	-	-		Sealing moulding	Tätningslist	SEE 87·631	
41	*(947246)*	2	2	-	-	-	SP	Screw	Skruv		2
42	940090-4	1	1	-	-	-		Washer	Bricka		2
43	969408-4	1	1	-	-	-		Screw	Skruv	(956079)	2
44	*(3440116)*	1	-	-	-	-	SP	Light plate	Ljusskylt	REPL 1 PCS 3448837-9.	5
	(3440151)	-	1	-	-	-	SP	Light plate	Ljusskylt	REPL 1 PCS 3448837-9.	5
	3448837-9	1	1	-	-	-		Light plate	Ljusskylt		5
45	192366-3	3	3	-	-	-		Retaining clip	Hållare		4
46	3436800-1	1	1	-	-	-		Storage box	Bagagerumsfack		3
47	*3433913*	1	1	-	-	-	OP	Reinforcement	Förstärkning		4
48	*3447813*	1	1	-	-	-	OP	Reinforcement	Förstärkning		4
49	3447781-0	1	-	-	-	-		Pipe	Fäströr		4
	3448263-8	-	1	-	-	-		Pipe	Fäströr		4
50	3447782-8	1	-	-	-	-		Pipe	Fäströr		4
	3448264-6	-	1	-	-	-		Pipe	Fäströr		4
51	*(3121433)*	1	1	-	-	-	SP	Bolt	Bult	REPL 1 PCS 959219-7, 1 PCS 976944-9.	3
	959219-7	1	1	-	-	-		Hex. socket screw	Insexskruv		2
52	3121708-6	1	1	-	-	-		Lock washer	Låsbricka		3
53	3121599-9	4	4	-	-	-		Lock washer	Låsbricka		3
54	3449539-0	1	1	-	-	-		Cover plate	Täckskiva		3
55	3412979-1	1	1	-	-	-		Connecting hose	Anslutningsslang		5
56	976944-9	1	1	-	-	-		Washer	Bricka		2

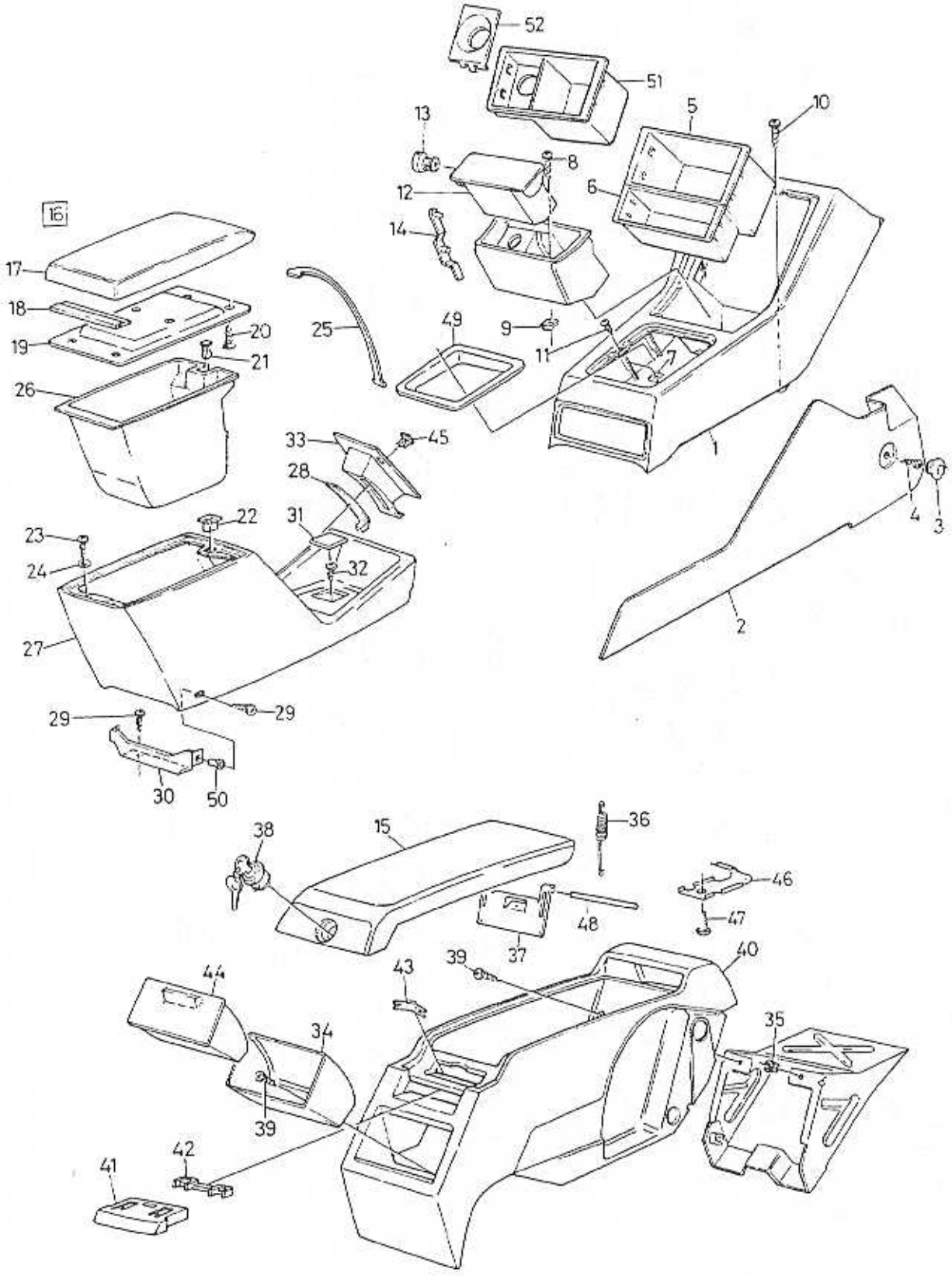

VOLVO
Genuine Parts
NL 880 20181

A	L.H.D
B	R.H.D
C	
D	
E	

FRONT AND REAR TUNNEL CONSOLE — FRÄMRE OCH BAKRE TUNNELFACK

Group / Grupp: 88

Page / Sida: 657

Fig	Part No. / Artikelnummer	Quantity / Antal A	B	C	D	E	PS	Description	Benämning	Notes / Anmärkning	SR
1	3413355-3	1	1	-	-	-		Tunnel tray	Tunnelfack		4
2	3414392-5	1	-	-	-	-		Panel, l.h.	Panel, v	CH -543506	4
	3414393-3	1	-	-	-	-		Panel, r.h.	Panel, h	CH -543506	4
	3453141-8	1	-	-	-	-		Panel, l.h.	Panel, v	CH 543507-586299	4
	3453142-6	1	-	-	-	-		Panel, r.h.	Panel, h	CH 543507-586299	4
	3467736-9	1	-	-	-	-		Panel, l.h.	Panel, v	1994-	4
	3467737-7	1	-	-	-	-		Panel, r.h.	Panel, h	1994-	4
	3432271-9	-	1	-	-	-		Panel, l.h.	Panel, v	CH -543506	4
	3432272-7	-	1	-	-	-		Panel, r.h.	Panel, h	CH -543506	4
	3453143-4	-	1	-	-	-		Panel, l.h.	Panel, v	CH 543507-586299	4
	3453144-2	-	1	-	-	-		Panel, r.h.	Panel, h	CH 543507-586299	4
	3467738-5	-	1	-	-	-		Panel, l.h.	Panel, v	1994-	4
	3467739-3	-	1	-	-	-		Panel, r.h.	Panel, h	1994-	4
	3463724-9	1	1	-	-	-		Panel, l.h.	Panel, v	1)	4
	3463725-6	1	1	-	-	-		Panel, r.h.	Panel, h	1)	4
3	3122518-8	2	2	-	-	-		Clip	Clips		3
4	3270409-0	2	2	-	-	-		Screw	Skruv		5
5	3416203-2	1	1	-	-	-		Box	Dosa		4
6	3416204-0	1	1	-	-	-		Box	Dosa		4
7	3298093-0	1	1	-	-	-		Nut	Mutter		3
8	3270409-0	1	1	-	-	-		Screw	Skruv		5
9	3298093-0	1	1	-	-	-		Nut	Mutter		3
10	955144-1	2	2	-	-	-		Screw	Skruv		2
11	955127-6	2	2	-	-	-		Screw	Skruv	(947246)	2
12	3430535-9	1	1	-	-	-		Ashtray	Askkopp		3
13	3342449-0	1	1	-	-	-		•Resistor	•Motstånd		3
14	3342450-8	1	1	-	-	-		•Lever	•Hävarm		3
15	3342912-7	1	1	-	-	-		Cover, assembly lockable	Kåpasammanstälning låsbart		4
	3343094-3	1	1	-	-	-		Cover, assembly	Kåpasammanstälning		4
16	*(3447494)*	1	1	-	-	-	SP	Lid grey accessories	Lucka grå tillbehör	REPL 2PCS 3120379-7, 2PCS 3298093-0, 1PCS 3413863-6, 1PCS 3449529-1, 1PCS 3450796-2, 2PCS 3453034-5.	4
	(3447495)	1	1	-	-	-	SP	Lid beige accessories	Lucka beige tillbehör	REPL 1PCS 3120379-7, 2PCS 3298093-0, 1PCS 3413863-6, 1PCS 3449531-7, 1PCS 3450797-0, 2PCS 3453034-5.	4
☆	3449531-7	1	1	-	-	-		Lid	Lucka		4
17	3449529-1	1	1	-	-	-		•Lid	•Lucka		4
18	3413871-9	1	1	-	-	-		••Hinge	••Gångjärn		3
19	3402192-3	1	1	-	-	-		••Lid	••Lucka	CH -531790	3
	3449180-3	1	1	-	-	-		••Lid	••Lucka	CH 531791-	3
20	965287-6	6	6	-	-	-		••Screw	••Skruv		2
21	3413862-8	1	1	-	-	-		••Pin	••Stift		3
22	3413863-6	1	1	-	-	-		Clip	Clips		3
23	955127-6	2	2	-	-	-		Screw	Skruv	(947246)	2
24	3298093-0	2	2	-	-	-		Nut	Mutter		3
25	3402071-9	1	1	-	-	-		Strap	Stropp		3
26	3413864-4	1	1	-	-	-		Box	Dosa		4
	3436439-8	1	1	-	-	-		Box	Dosa	S.R.S	4
27	3471923-7	1	1	-	-	-		Tunnel tray	Tunnelfack	(3411313)	5
28	*(3413866)*	1	1	-	-	-	SP	Sealing strip	Tätningsband	CH -519535 REPL 1 PCS 3450057-9, 1 PCS 3413865-1.	4
	3450057-9	1	1	-	-	-		Sealing strip	Tätningsband	CH 519536-	4
29	3270409-0	4	4	-	-	-		Screw	Skruv		5

1) For cars with interior codes: 2326 / För vagnar med inredningskod: 2326.

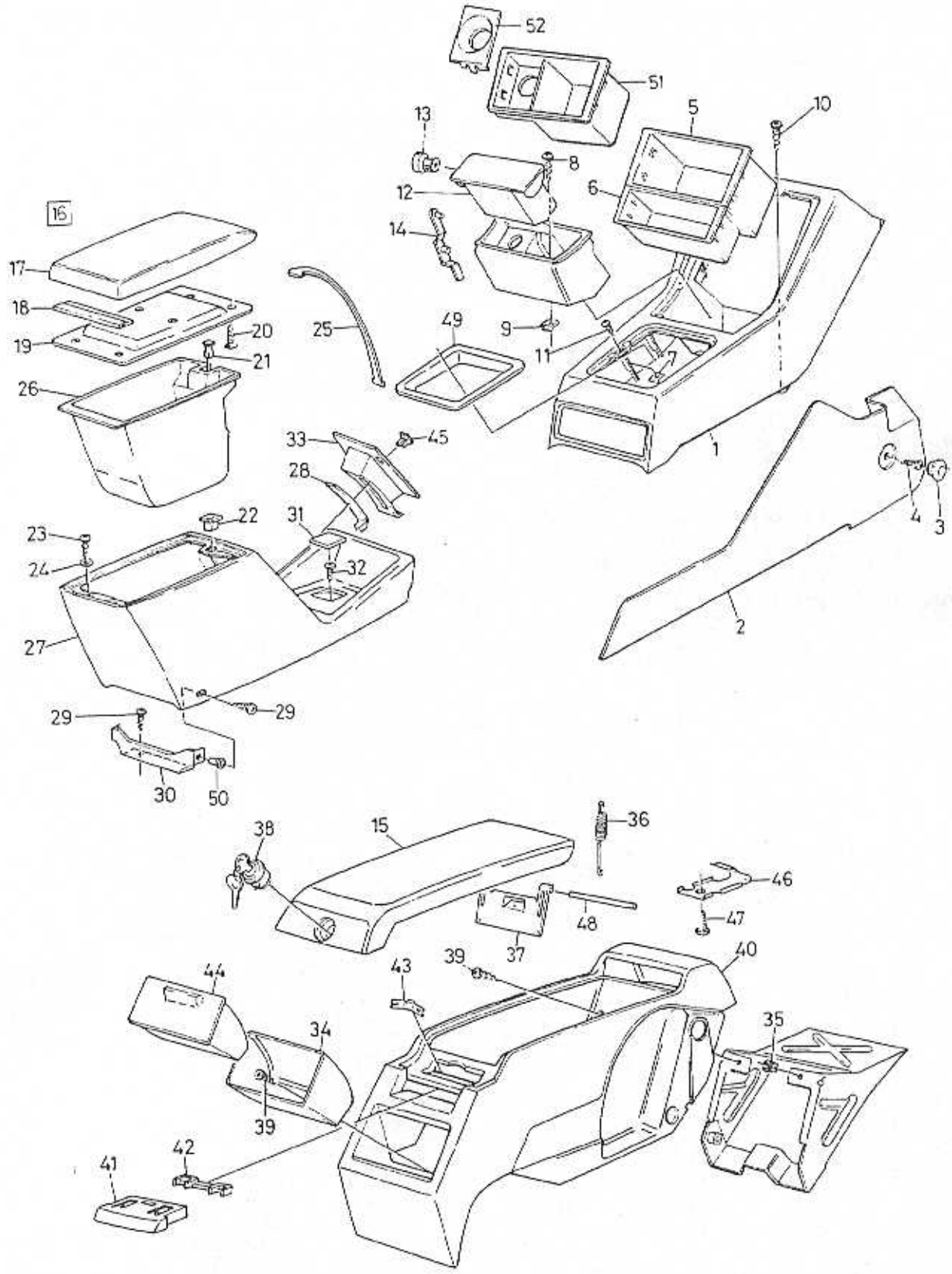

VOLVO
Genuine Parts
NL 880 20181

A	L.H.D
B	R.H.D
C	
D	
E	

FRONT AND REAR TUNNEL CONSOLE

FRÄMRE OCH BAKRE TUNNELFACK

Group / Grupp: 88

Page / Sida: 659

Fig	Part No. / Artikelnummer	Quantity / Antal A	B	C	D	E	PS	Description	Benämning	Notes / Anmärkning	SR
30	3402081-8	1	1	-	-	-		Bracket	Konsol		4
31	3416811-2	1	1	-	-	-		Cover plate	Täckskiva		3
32	3270409-0	1	1	-	-	-		Screw	Skruv		5
33	3413865-1	1	1	-	-	-		Cover	Huv		4
34	3415284-3	1	1	-	-	-		Housing	Hus		3
35	3120289-8	1	1	-	-	-		Nut	Mutter		4
36	3415302-3	1	1	-	-	-		Spring	Fjäder		4
37		-	-	-	-	-	NS	Hinge complete	Gångjärn komplett		
38	3342360-9	1	1	-	-	-		Lock	Lås		2
39	965393-2	5	5	-	-	-		Screw	Skruv		2
40	3342358-3	1	1	-	-	-		Pocket panel	Väskpanel		4
41	3415299-1	1	1	-	-	-		Push button	Tryckknapp		4
42	3415300-7	1	1	-	-	-		Catch	Arreteringstunga		4
43	3415301-5	1	1	-	-	-		Spring	Fjäder		4
44	3415286-8	1	1	-	-	-		Ashtray	Askkopp		3
45	3416274-3	1	1	-	-	-		Cover plate	Täckskiva		3
46		-	-	-	-	-	NS	Spring	Fjäder		
47	3270409-0	1	1	-	-	-		Screw	Skruv		5
48		-	-	-	-	-	NS	Pin	Stift		
☆ 49	3467812-8	1	1	-	-	-		Cover strip	Täckram	AUTO.TRANS (3413867)	5
50	3121025-5	2	2	-	-	-		Nut	Mutter		3
51	3454418-9	1	1	-	-	-		Box	Dosa		5
52	3454419-7	1	1	-	-	-		Cover	Huv		4

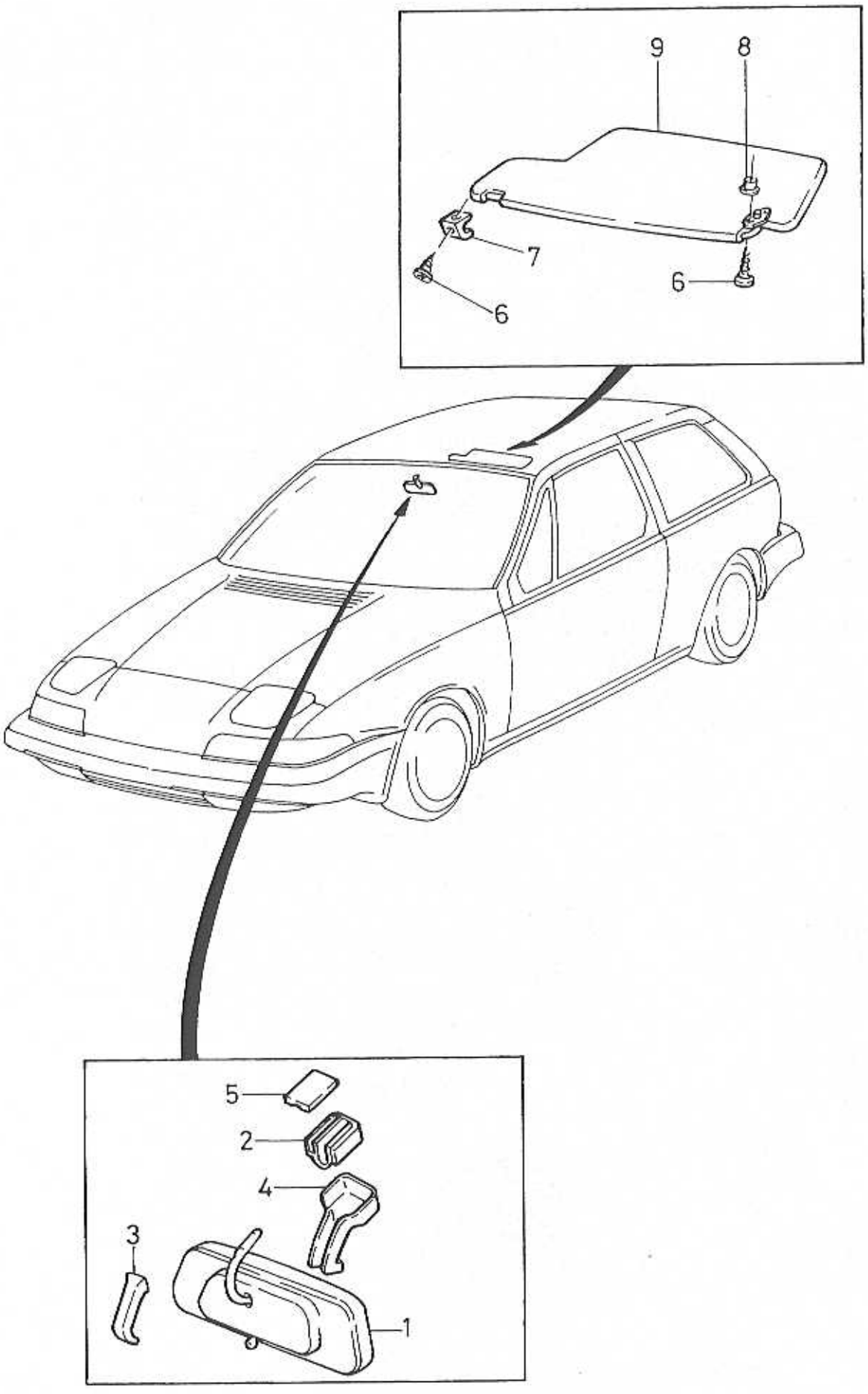
9
8
7
6
6
5
2
4
3
1

A	L.H.D.
B	R.H.D.
C	
D	
E	

INTERIOR TRIM — INREDNINGSDETALJER

Group / Grupp: 88

Page / Sida: 661

Fig	Part No. / Artikelnummer	Quantity / Antal A	B	C	D	E	PS	Description	Benämning	Notes / Anmärkning	SR
1	3472597-8	1	1	-	-	-		Rear view mirror	Backspegel	(3413998)	2
2	3206766-2	1	1	-	-	-		Retaining clip	Hållare		3
3	3413882-6	1	1	-	-	-		Cover	Huv		2
4	3413881-8	1	1	-	-	-		Cover	Huv		2
5	3279559-3	1	1	-	-	-		Cap retainer	Lockhållare		3
6	955129-2	6	6	-	-	-		Screw	Skruv		2
7	3458235-3	2	2	-	-	-		Clip	Clips	(3447527)	4
8	3121025-5	1	1	-	-	-		Nut	Mutter		3
9	3401071-0	1	-	-	-	-		Sun visor, l.h. without mirror	Solskydd, v utan spegel		4
	3433182-7	1	-	-	-	-		Sun visor, l.h. with mirror	Solskydd, v med spegel		4
	3401072-8	1	-	-	-	-		Sun visor, r.h.	Solskydd, h		4
	3411310-0	-	1	-	-	-		Sun visor, l.h.	Solskydd, v		4
	3433184-3	-	1	-	-	-		Sun visor, r.h.	Solskydd, h		4

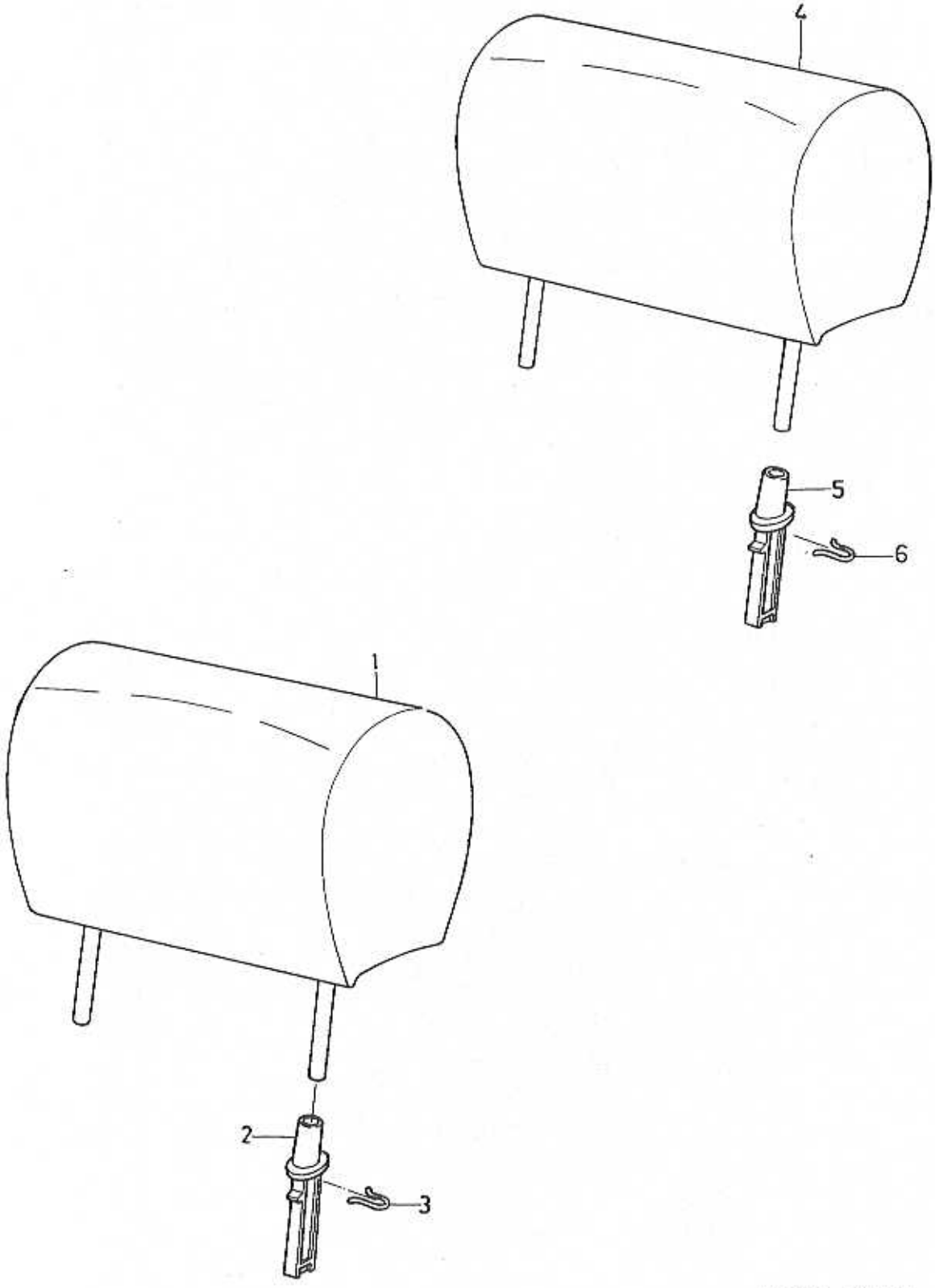

VOLVO PARTS
1088 18717

A	CODE 2121,2122
B	CODE 2320
C	CODE 2423
D	CODE 2326
E	CODE 2720

HEAD RESTRAINT — NACKSKYDD

Group / Grupp: 88

Page / Sida: 663

Fig	Part No. / Artikelnummer	Quantity / Antal A	B	C	D	E	PS	Description	Benämning	Notes / Anmärkning	SR
		-	-	-	-	-		Front	Främre		
1	3420367-9	1	-	-	-	-		Head restraint, l.h.	Nackskydd, v	(3438245)	5
	3420369-5	1	-	-	-	-		Head restraint, r.h.	Nackskydd, h	(3438247)	5
	3441476-3	-	2	-	-	-		Head restraint	Nackskydd		5
	3422533-4	-	-	1	-	-		Head restraint, l.h.	Nackskydd, v		5
	3422535-9	-	-	1	-	-		Head restraint, r.h.	Nackskydd, h		5
	3425826-9	-	-	-	2	-		Head restraint	Nackskydd		5
	3426431-7	-	-	-	-	2		Head restraint	Nackskydd		5
2	3416882-3	4	4	4	4	4		Bushing	Bussning		5
3	3122195-5	4	4	4	4	4		Spring clip	Fjäderklammer		4
		-	-	-	-	-		Rear	Bakre		
4	3424003-6	-	2	-	-	-		Head restraint	Nackskydd		5
	3424001-0	-	-	1	-	-		Head restraint, l.h.	Nackskydd, v		5
	3424002-8	-	-	1	-	-		Head restraint, r.h.	Nackskydd, h		5
	3425853-3	-	-	-	2	-		Head restraint	Nackskydd		5
	3426412-7	-	-	-	-	2		Head restraint	Nackskydd		5
5	3416882-3	-	4	4	4	4		Bushing	Bussning		5
6	3122195-5	-	4	4	4	4		Spring clip	Fjäderklammer		4

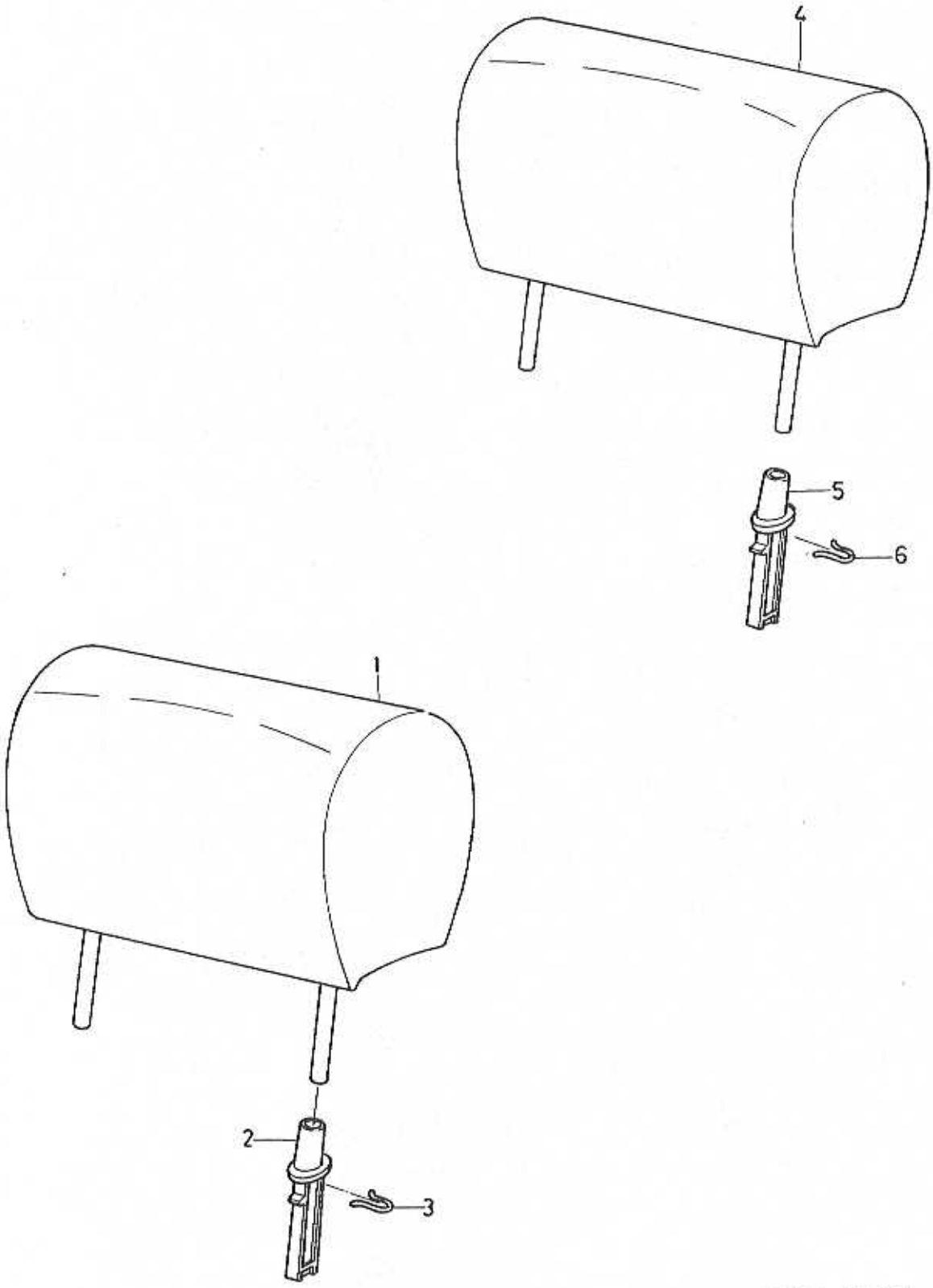

VOLVO PARTS
1088 18717

A	CODE 2827
B	CODE 2829
C	CODE 2143
D	CODE 2321
E	CODE 2346

HEAD RESTRAINT — NACKSKYDD

Group / Grupp: 88

Page / Sida: 665

Fig	Part No. / Artikelnummer	Quantity / Antal A	B	C	D	E	PS	Description	Benämning	Notes / Anmärkning	SR
		-	-	-	-	-		Front	Främre		
1	3426411-9	2	-	-	-	-		Head restraint	Nackskydd		5
	3471508-6	-	2	-	-	-		Head restraint	Nackskydd		5
	3472680-2	-	-	2	-	-		Head restraint	Nackskydd		5
	3473695-9	-	-	-	2	-		Head restraint	Nackskydd		5
	3485585-8	-	-	-	-	2		Head restraint	Nackskydd		5
2	3416882-3	4	4	4	4	4		Bushing	Bussning		5
3	3122195-5	4	4	4	4	4		Spring clip	Fjäderklammer		4
		-	-	-	-	-		Rear	Bakre		
4	3427086-8	2	-	-	-	-		Head restraint	Nackskydd		5
	3471509-4	-	2	-	-	-		Head restraint	Nackskydd		5
	3472683-6	-	-	2	-	-		Head restraint	Nackskydd		5
	3473698-3	-	-	-	2	-		Head restraint	Nackskydd		5
	3485588-2	-	-	-	-	2		Head restraint	Nackskydd		5
5	3416882-3	4	4	4	4	4		Bushing	Bussning		5
6	3122195-5	4	4	4	4	4		Spring clip	Fjäderklammer		4

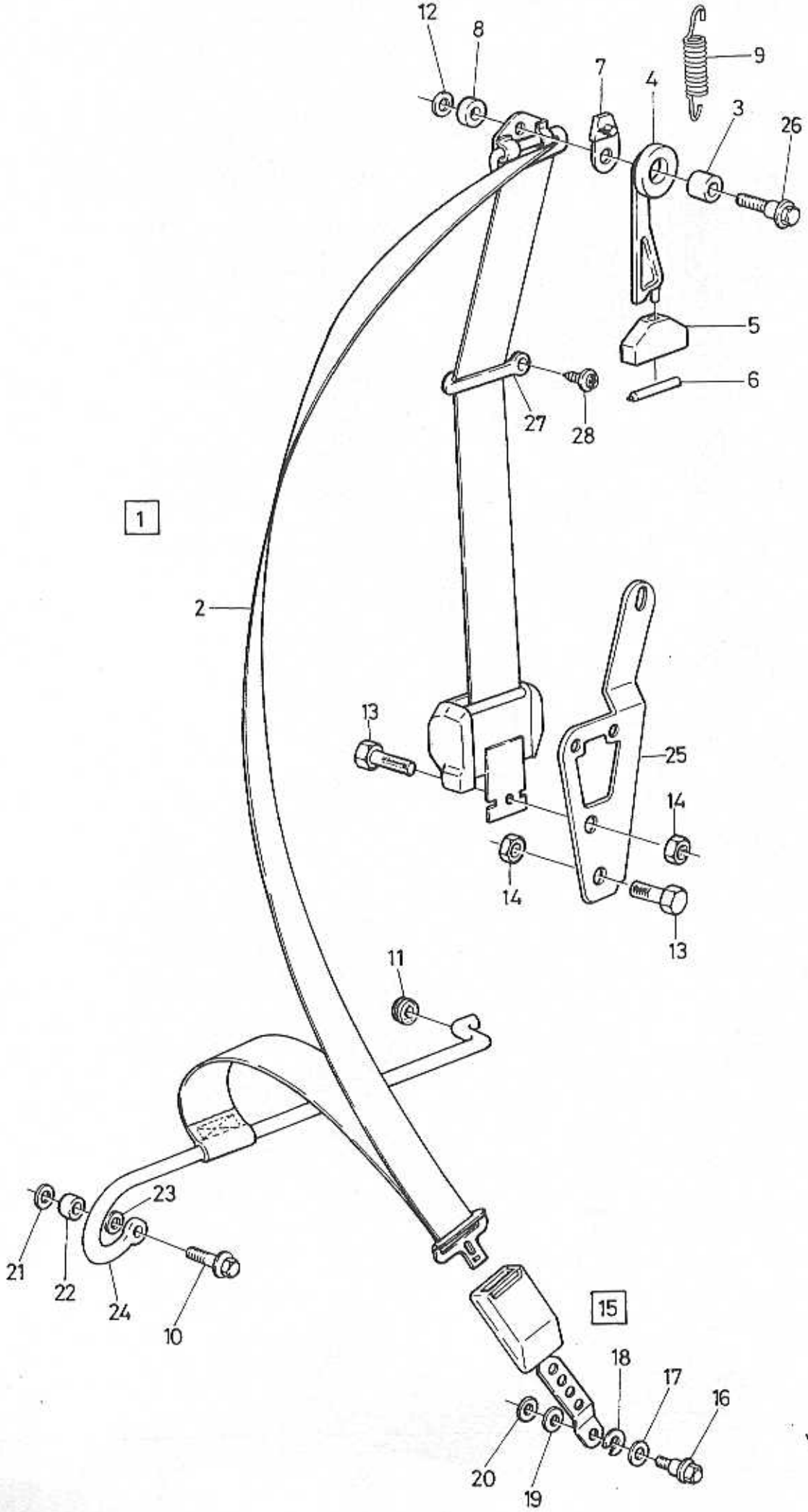

VOLVO PARTS
1088 18679

A	CH -538478
B	CH 538479-
C	
D	
E	

FRONT SEAT BELT — BILBÄLTE FRÄMRE

Group / Grupp 88

Page / Sida 667

-1993

Fig	Part No. / Artikelnummer	Quantity / Antal A	B	C	D	E	PS	Description	Benämning	Notes / Anmärkning	SR
1	3472354-4	1	1	-	-	-		Seat belt, l.h.	Bilbälte, v	(3464870)	3
	3472355-1	1	1	-	-	-		Seat belt, r.h.	Bilbälte, h	(3342552)	3
2	*(3464870)*	1	1	-	-	-	SP	• Seat belt, l.h.	• Bilbälte, v	1992- REPL 1 PCS 3472354-4.	3
	(3464871)	1	1	-	-	-	SP	• Seat belt, r.h.	• Bilbälte, h	1992- REPL 1 PCS 3472355-1.	3
	3343965-4	1	1	-	-	-		• Seat belt, l.h. lengthened	• Bilbälte, v förlängt		2
	3343966-2	1	1	-	-	-		• Seat belt, r.h. lengthened	• Bilbälte, h förlängt		2
3	3430688-6	2	2	-	-	-		• Spacer tube	• Distansrör		4
4	*(3415877)*	1	-	-	-	-	SP	• Arm, l.h.	• Arm, v	REPL 1 PCS 3450814-3, 1 PCS 3450818-4, 1 PCS 3450820-0.	4
	3450814-3	-	1	-	-	-		• Arm, l.h.	• Arm, v		4
	(3416100)	1	-	-	-	-	SP	• Arm, r.h.	• Arm, h	REPL 1 PCS 3450816-8, 1 PCS 3450818-4, 1 PCS 3450820-0.	4
	3450816-8	-	1	-	-	-		• Arm, r.h.	• Arm, h		4
5	*(3415878)*	2	-	-	-	-	SP	• Guide	• Styrning	REPL BY: L.H. 1 PCS 3450814-3, 1 PCS 3450818-4, 1 PCS 3450820-0. R.H. 1 PCS 3450816-8, 1 PCS 3450818-4, 1 PCS 3450820-0.	4
	3450818-4	-	2	-	-	-		• Guide	• Styrning		4
6	*(3417441)*	2	-	-	-	-	SP	• Guide roller	• Styrrulle	REPL BY: L.H. 1 PCS 3450814-3, 1 PCS 3450818-4, 1 PCS 3450820-0. R.H. 1 PCS 3450816-8, 1 PCS 3450818-4, 1 PCS 3450820-0.	4
	3450820-0	-	2	-	-	-		• Guide roller	• Styrrulle		4
7	3435891-1	2	2	-	-	-		• Mounting plate	• Monteringsplatta		4
8	3430688-6	2	2	-	-	-		• Spacer tube	• Distansrör		4
9	3417827-7	2	2	-	-	-		• Spring	• Fjäder		2
10	955692-9	2	2	-	-	-		• Screw	• Skruv		2
11	3410241-8	2	2	-	-	-		• Rubber cap	• Gummihatt		4
12	3120017-3	2	2	-	-	-		• Washer	• Bricka		2
13	3120012-4	4	4	-	-	-		• Screw	• Skruv		5
14	3120017-3	2	2	-	-	-		• Washer	• Bricka		2
15	3460981-8	2	2	-	-	-		• Lock	• Lås	(3436788)	4
16	3121786-2	2	2	-	-	-		• • Lock bolt	• • Låsbult		2
17	3121518-9	4	4	-	-	-		• • Washer	• • Bricka		2
18	3121787-0	2	2	-	-	-		• • Washer	• • Bricka		2
19	955896-6	2	2	-	-	-		• • Washer	• • Bricka		2
20	3120017-3	2	2	-	-	-		• • Washer	• • Bricka		2
21	3120017-3	2	2	-	-	-		• Washer	• Bricka		2
22	3205360-5	2	2	-	-	-		• Spacer tube	• Distansrör		4
23	955896-6	2	2	-	-	-		• Washer	• Bricka		2
24	3417272-6	1	1	-	-	-		• Slide rail, l.h.	• Glidskena, v	(3401421)	4
	3417273-4	1	1	-	-	-		• Slide rail, r.h.	• Glidskena, h	(3401422)	4
25	3432188-5	1	1	-	-	-		• Attaching brace, l.h.	• Fästbygel, v		3
	3432198-4	1	1	-	-	-		• Attaching brace, r.h.	• Fästbygel, h		3
26	3122346-4	2	2	-	-	-		• Bolt	• Bult		2
27	3432302-2	1	1	-	-	-		Guide moulding, l.h.	Styrlist, v		4
	3432303-0	1	1	-	-	-		Guide moulding, r.h.	Styrlist, h		4
28	969278-1	2	2	-	-	-		Six point socket screw	Sextandhålskruv	(955138)	2

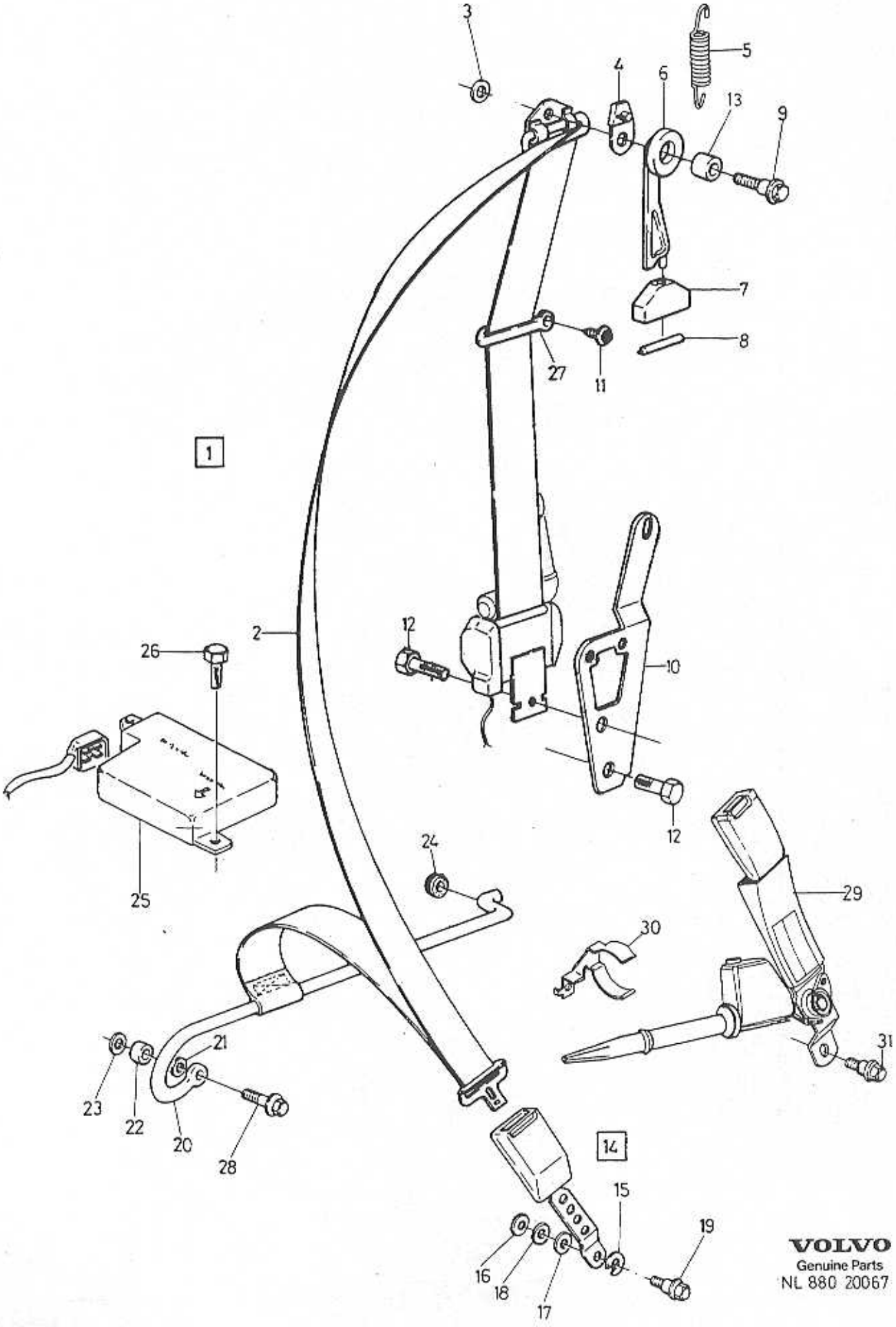

VOLVO
Genuine Parts
NL 880 20067

A	-1993
B	1994-
C	
D	
E	

SEAT BELT FRONT WITH PRE-TENSIONER BILBÄLTE FRÄMRE MED FÖRSTRÄCKARE

Group / Grupp 88

Page / Sida 669

Fig	Part No. / Artikelnummer	Quantity / Antal A	B	C	D	E	PS	Description	Benämning	Notes / Anmärkning	SR
1		-	-	-	-	-	NS	Seat belt, l.h.	Bilbälte, v	(3344727)	
		-	-	-	-	-	NS	Seat belt, r.h.	Bilbälte, h	(3344728)	
2	3464878-2	1	-	-	-	-		• Seat belt tensioner	• Bältessträckare	(3455897)	3
	3464879-0	1	-	-	-	-		• Seat belt tensioner	• Bältessträckare	(3455898)	3
	3472354-4	-	1	-	-	-		• Seat belt, l.h.	• Bilbälte, v	(3464870)	3
	3472355-1	-	1	-	-	-		• Seat belt, r.h.	• Bilbälte, h	(3464871)	3
3	3120017-3	2	2	-	-	-		• Washer	• Bricka		2
4	3435891-1	2	2	-	-	-		• Mounting plate	• Monteringsplatta		4
5	3417827-7	2	2	-	-	-		• Spring	• Fjäder		2
6	3450814-3	1	1	-	-	-		• Arm, l.h.	• Arm, v		4
	3450816-8	1	1	-	-	-		• Arm, r.h.	• Arm, h		4
7	3450818-4	2	2	-	-	-		• Guide	• Styrning		4
8	3450820-0	2	2	-	-	-		• Guide roller	• Styrrulle		4
9	3122346-4	2	2	-	-	-		• Bolt	• Bult		2
10		-	-	-	-	-	NS	Attaching brace	Fästbygel		
11	969278-1	2	2	-	-	-		• Six point socket screw	• Sextandhålskruv	(955138)	2
12	3120012-4	4	4	-	-	-		• Screw	• Skruv		5
13	3430688-6	2	2	-	-	-		• Spacer tube	• Distansrör		4
14	3460981-8	2	2	-	-	-		Lock	Lås	CH -577024	4
	3460983-4	2	2	-	-	-		Lock	Lås	(3465898) CH 577025-586299	4
15	3121787-0	2	2	-	-	-		• Washer	• Bricka		2
16		-	-	-	-	-	NS	• Washer	• Bricka		
17	3121608-8	2	2	-	-	-		• Washer	• Bricka		2
18	3120017-3	2	2	-	-	-		• Washer	• Bricka		2
19	3121786-2	2	2	-	-	-		• Lock bolt	• Låsbult		2
20	3417272-6	1	1	-	-	-		Slide rail, l.h.	Glidskena, v		4
	3417273-4	1	1	-	-	-		Slide rail, r.h.	Glidskena, h		4
21	955896-6	2	2	-	-	-		Washer	Bricka		2
22	3205360-5	2	2	-	-	-		Spacer tube	Distansrör		4
23	3120017-3	2	2	-	-	-		Washer	Bricka		2
24	3410241-8	2	2	-	-	-		Rubber cap	Gummihatt		4
25	3458204-9	1	-	-	-	-		Control unit pretensioner	Automatikenhet försträckare		3
		-	-	-	-	-		SRS	SRS	SEE 88 • 673	
26	3121299-6	2	2	-	-	-		Bolt	Bult		3
27	3432302-2	1	1	-	-	-		Guide moulding, l.h.	Styrlist, v		4
	3432303-0	1	1	-	-	-		Guide moulding, r.h.	Styrlist, h		4
28	955692-9	2	2	-	-	-		Screw	Skruv		2
29	3467455-6	-	1	-	-	-		Pretensioner, l.h. grey	Försträckare, v grå		3
	3467458-0	-	1	-	-	-		Pretensioner, r.h. grey	Försträckare, h grå		3
30	3470184-7	-	2	-	-	-		Clip	Clips		3
31	*(947246)*	-	2	-	-	-	SP	Screw	Skruv		2

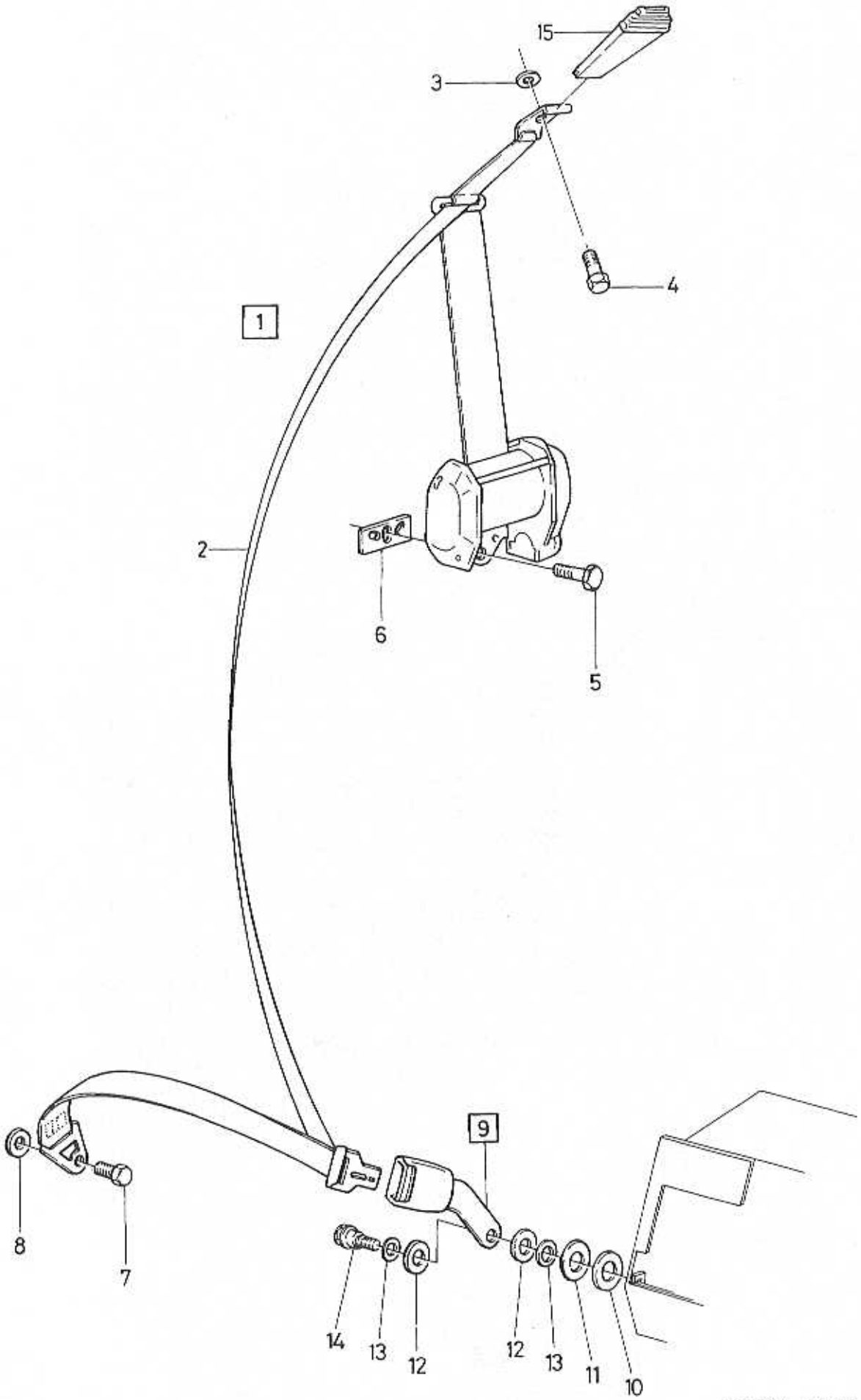
15
3
4
1
2
6
5
9
8
7
14
13
12
12
13
11
10

A		REAR SEAT BELT	BILBÄLTE BAKRE	Group Grupp 88
B				
C				Page Sida 671
D				
E				

Fig	Part No. Artikelnummer	Quantity / Antal A	B	C	D	E	PS	Description	Benämning	Notes Anmärkning	SR
1	3464875-8	1	-	-	-	-		Seat belt, l.h.	Bilbälte, v	(3344096)	3
	3464876-6	1	-	-	-	-		Seat belt, r.h.	Bilbälte, h	(3342554) CH -541859	3
	3464876-6	1	-	-	-	-		Seat belt, r.h.	Bilbälte, h	(3344097) CH 541860-	3
2	3464875-8	1	-	-	-	-		•Seat belt, l.h.	•Bilbälte, v	CH 573100-	3
	3464876-6	1	-	-	-	-		•Seat belt, r.h.	•Bilbälte, h	CH 573100-	3
3	3120017-3	2	-	-	-	-		•Washer	•Bricka		2
4	3120012-4	2	-	-	-	-		•Screw	•Skruv		5
5	3120012-4	2	-	-	-	-		•Screw	•Skruv		5
6	3432670-2	2	-	-	-	-		••Fixing plate, l.h.	••Fixerplatta, v		4
	3432671-0	2	-	-	-	-		••Fixing plate, r.h.	••Fixerplatta, h		4
7	3120012-4	2	-	-	-	-		•Screw	•Skruv		5
8	3120017-3	2	-	-	-	-		•Washer	•Bricka		2
9	3401427-4	2	-	-	-	-		•Lock	•Lås		3
10	3120017-3	2	-	-	-	-		••Washer	••Bricka		2
11	955896-6	2	-	-	-	-		••Washer	••Bricka		2
12	3121518-9	4	-	-	-	-		••Washer	••Bricka	(3410226)	2
13	3121787-0	4	-	-	-	-		••Washer	••Bricka	(3120019)	2
14	1204775-9	2	-	-	-	-		••Screw	••Skruv		2
15	3477562-7	2	-	-	-	-		•Cover	•Huv	(3410230)	4

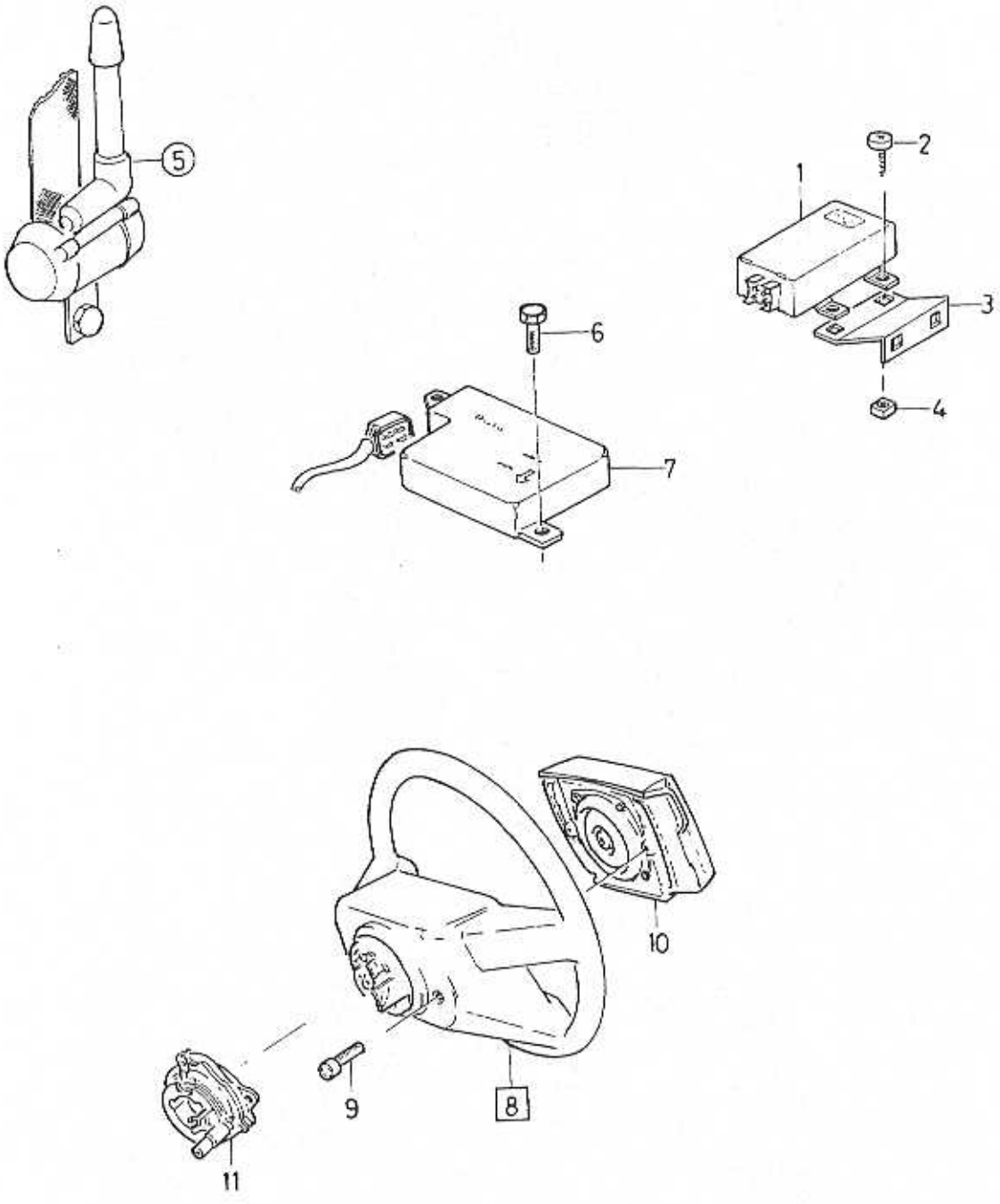
5
1
2
3
4
6
7
10
8
9
11

A	-1993	SRS SRS	Group Grupp 88
B	1994-		Page Sida 673
C			
D			
E			

Fig	Part No. Artikelnummer	Quantity / Antal A	B	C	D	E	PS	Description	Benämning	Notes Anmärkning	SR
1	3457804-7	1	-	-	-	-		Torque converter	Momentomvandlare		3
2	955126-8	8	-	-	-	-		Screw	Skruv		2
3	3459542-1	2	-	-	-	-		Mounting plate	Monteringsplåt		3
4	3121025-5	8	-	-	-	-		Nut	Mutter	(3557917)	3
5		-	-	-	-	-		Seat belt front with pre-tensioner	Bilbälte främre med försträckare	SEE 88-669	
6	3121299-6	2	2	-	-	-		Bolt	Bult		3
7	3457803-9	1	-	-	-	-		Sensor	Givare		3
	3474128-0	-	1	-	-	-		Control unit	Automatikenhet	(3471388)	4
8	3459310-3	1	1	-	-	-		Steering wheel	Ratt		4
9		-	-	-	-	-	NS	·Screw	·Skruv		
10	3471268-7	1	1	-	-	-		Airbag module	Krockkuddemodul	(3452473)	5
11	3459309-5	1	-	-	-	-		Contact unit	Kontaktenhet		4
	3471919-5	-	1	-	-	-		Contact unit	Kontaktenhet		4
								Cable harness SRS	Ledningsmatta SRS	SEE 37-299	

1

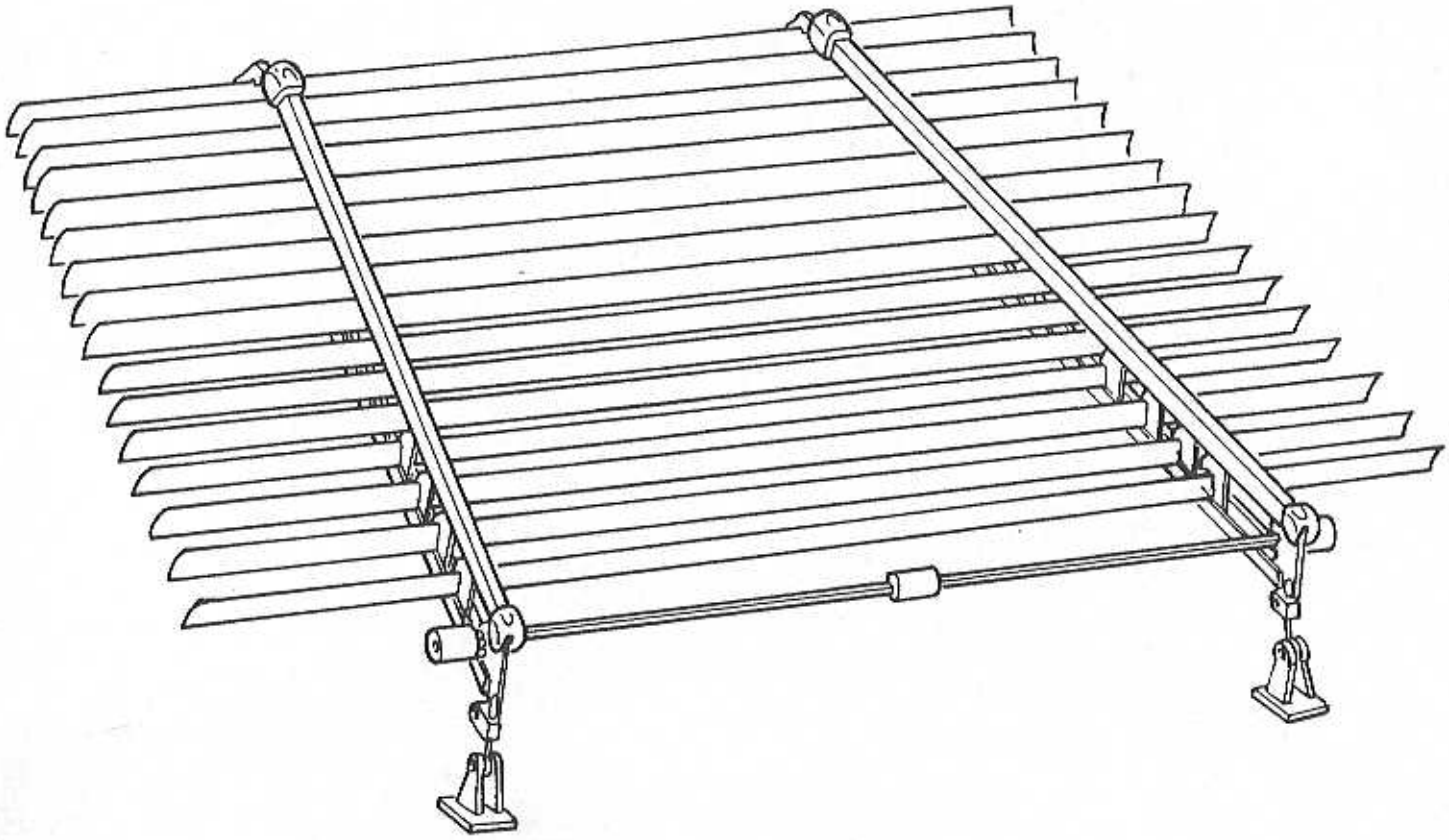

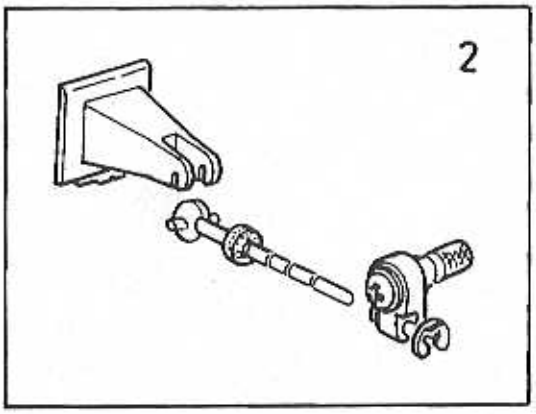

VOLVO PARTS
1088-18801

A		SUN VISOR	SOLGARDIN	Group Grupp 88
B				
C				Page Sida 675
D				
E				

Fig	Part No. Artikelnummer	Quantity / Antal A	B	C	D	E	P S	Description	Benämning	Notes Anmärkning	S R
1	3436368-9	1	-	-	-	-		Sun visor	Solskydd		6
2	3344526-3	1	-	-	-	-		• Mounting kit	• Monteringssats		5

OTHER EQUIPMENT / ÖVRIG UTRUSTNING

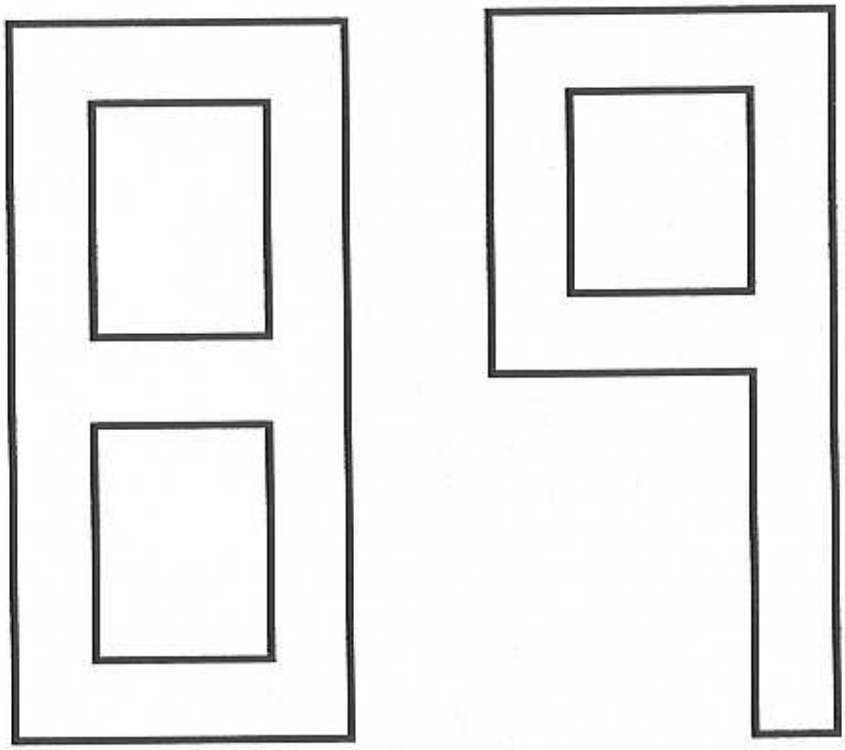

A
B
C
D
E

SUB GROUP
OTHER EQUIPMENT

UNDERGRUPP
ÖVRIG UTRUSTNING

Group
Grupp
89

Page
Sida
677

Fig	Part No. Artikelnummer	Quantity / Antal A	B	C	D	E	PS	Description	Benämning	Notes Anmärkning	SR
		-	-	-	-	-		Tools	Verktyg	SEE 89:679	
		-	-	-	-	-		Stickers	Dekaler	SEE 89:681	
		-	-	-	-	-		Insulating mats	Isoleringsmattor	SEE 89:683	
		-	-	-	-	-		Sealing plugs	Tätningspluggar	SEE 89:685	
		-	-	-	-	-		Paints	Färg	SEE 89:687	
		-	-	-	-	-		Accessory	Tillbehör		
		-	-	-	-	-		Towing hitch, demountable	Draganordning delbart	SEE 89:699	
		-	-	-	-	-		Electric equipment towing hitch	Elutrustning Draganordning	SEE 89:701	
		-	-	-	-	-		Load retainer	Lasthållare	SEE 89:703	

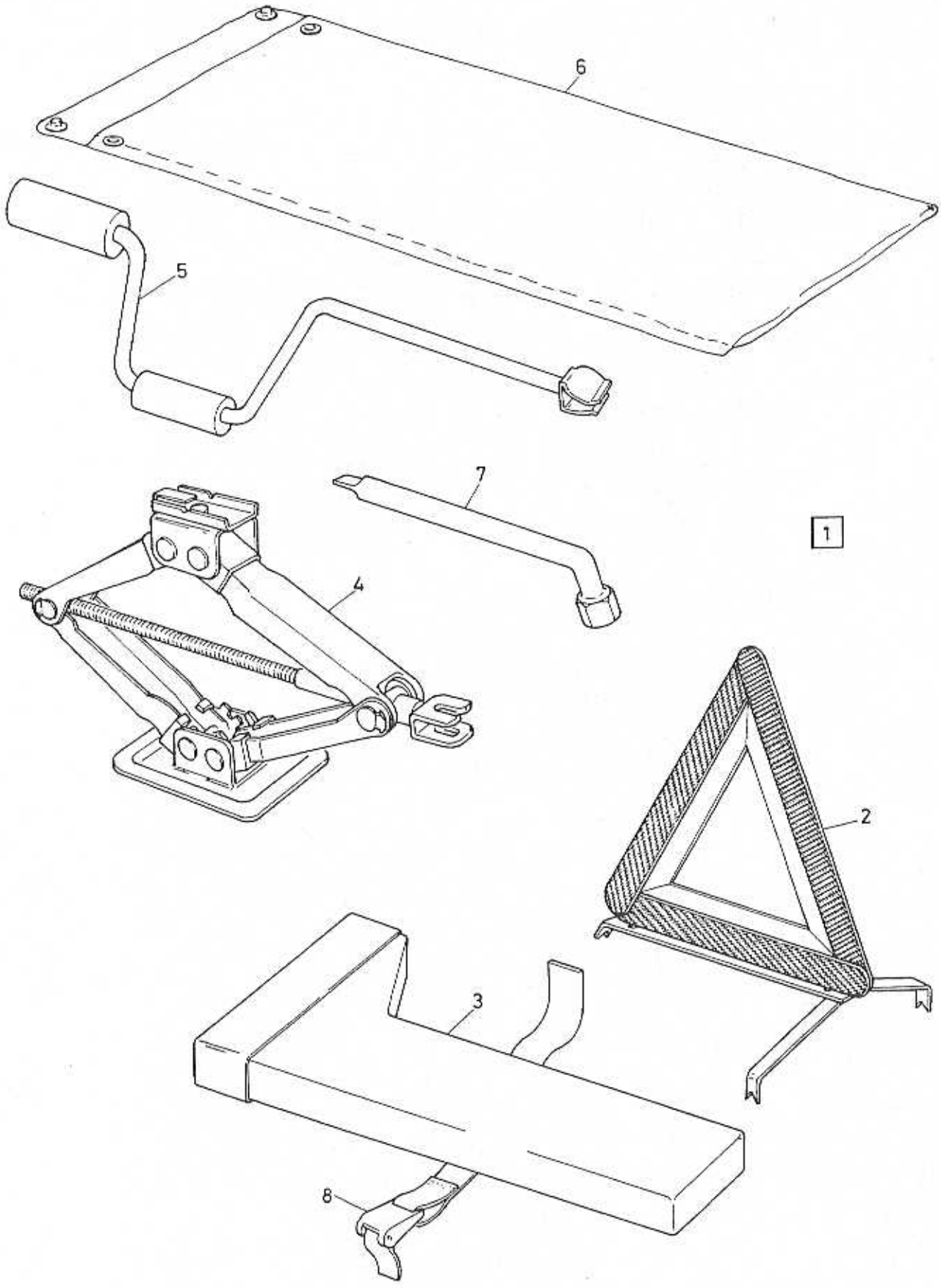

VOLVO PARTS
1089 18501

A
B
C
D
E

TOOLS VERKTYG

Group
Grupp
89

Page
Sida
679

Fig	Part No. Artikelnummer	Quantity / Antal					P S	Description	Benämning	Notes Anmärkning	S R
		A	B	C	D	E					
1	*(3458581)*	1	-	-	-	-	SP	Warning triangle	Varningstriangel	REPL 1 PCS 3212984-3. (3448416)	5
☆	3212984-3	1	-	-	-	-		Warning triangle	Varningstriangel		5
2		-	-	-	-	-	NS	• Warning triangle	• Varningstriangel		
3		-	-	-	-	-	NS	• Box	• Dosa		
4	3430045-9	1	-	-	-	-		Jack	Domkraft		3
5	3413583-0	1	-	-	-	-		Crank	Vev		3
6	3416925-0	1	-	-	-	-		Tool bag	Verktygsfodral		3
7	3471441-0	1	-	-	-	-		Wheel nut bar	Hjulmuttersväng	(3413584)	3
8	3449022-7	1	-	-	-	-		Retainer	Hållare		3



4

5





1

6



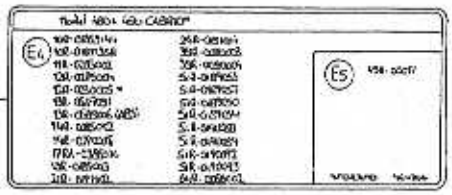

9

13

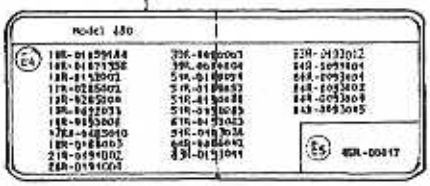

7



10





3

11





2

12



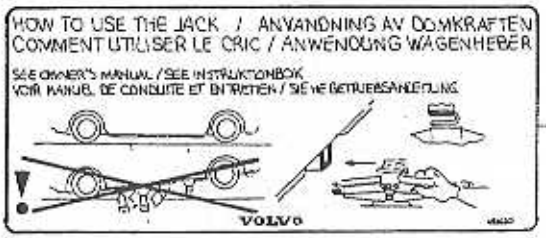

8

VOLVO PARTS
NL 890 18838

A
B
C
D
E

STICKERS DEKALER

Group / Grupp 89

Page / Sida 681

Fig	Part No. / Artikelnummer	Quantity / Antal A	B	C	D	E	PS	Description	Benämning	Notes / Anmärkning	SR
1	3430642-3	1	-	-	-	-		Label	Etikett		3
2	3432334-5	1	-	-	-	-		Label	Etikett		3
3	3459604-9	1	-	-	-	-		Label	Etikett		3
4	3430933-6	1	-	-	-	-		Label	Etikett		3
5	3456031-8	1	-	-	-	-		Label	Etikett		3
6	3459534-8	1	-	-	-	-		Label	Etikett		3
7	3455271-1	1	-	-	-	-		Label	Etikett		3
8	3458637-0	1	-	-	-	-		Label	Etikett		3
9	3464706-5	1	-	-	-	-		Label	Etikett	CH -581011	3
	3468515-6	1	-	-	-	-		Label	Etikett	CH 581012-586299	3
	3471434-5	1	-	-	-	-		Label	Etikett	1994-	5
10	3471432-9	1	-	-	-	-		Label	Etikett	(3464707) (S)	5
11	3459603-1	1	-	-	-	-		Label	Etikett		3
12	3459602-3	1	-	-	-	-		Label	Etikett		3
13	3473979-7	1	-	-	-	-		Label	Etikett		3

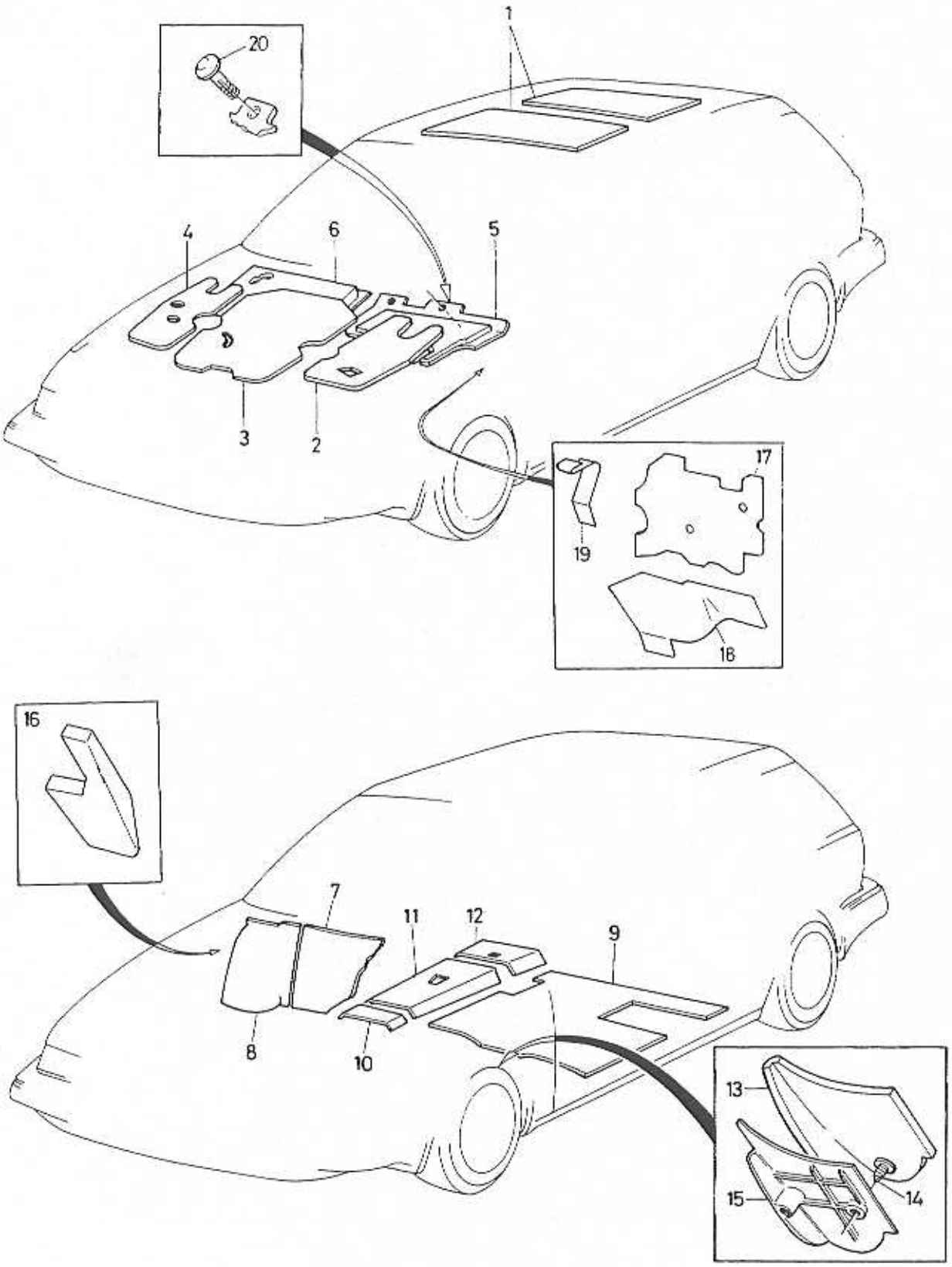
1
20
4
6
5
3
2
17
19
18
16
7
11
12
9
8
10
13
15
14

A	L.H.D.
B	R.H.D.
C	
D	
E	

INSULATING MATS — ISOLERINGSMATTOR

Group / Grupp: 89

Page / Sida: 683

Fig	Part No. Artikelnummer	Quantity / Antal A	B	C	D	E	PS	Description	Benämning	Notes Anmärkning	SR
1	3401642-8	2	2	-	-	-		Insulating mat roof section	Isoleringsmatta takparti		5
2	3430921-1	1	1	-	-	-		Insulating mat bonnet	Isoleringsmatta motorhuv		5
3	3460788-7	1	1	-	-	-		Insulating mat bonnet	Isoleringsmatta motorhuv	(3430919)	5
4	3430920-3	1	1	-	-	-		Insulating mat bonnet	Isoleringsmatta motorhuv		5
5	3430437-8	-	1	-	-	-		Cover plate	Täckskiva		5
	3401608-9	1	-	-	-	-		Cover plate	Täckskiva		5
6	3401609-7	-	1	-	-	-		Cover plate	Täckskiva		5
7	*(3401210)*	1	-	-	-	-	SP	Insulating mat bulkhead	Isoleringsmatta mellanbräda ...	REPL 1 PCS 3435820-0.	5
	(3401223)	-	1	-	-	-	SP	Insulating mat bulkhead	Isoleringsmatta mellanbräda ...	REPL 1 PCS 3435823-4.	5
8	3435820-0	1	-	-	-	-		Insulating mat, l.h. wheel housing	Isoleringsmatta, v hjulhus	(3413588)	5
	3435823-4	-	1	-	-	-		Insulating mat wheel housing	Isoleringsmatta hjulhus	(3435820)	5
9	3448501-1	1	1	-	-	-		Insulating mat floor section ...	Isoleringsmatta golvparti	(3435821)	5
10	3449178-7	1	1	-	-	-		Insulating mat tunnel tray	Isoleringsmatta tunnellack	(3416026)	5
11	3449178-7	1	1	-	-	-		Insulating mat tunnel tray	Isoleringsmatta tunnellack	(3416027)	5
12	3449178-7	1	1	-	-	-		Insulating mat tunnel tray	Isoleringsmatta tunnellack	(3413609)	5
13	3416118-2	1	1	-	-	-		Insulating mat foot rest	Isoleringsmatta fotstöd		5
14	3120215-3	2	2	-	-	-		Clip	Clips		3
15	3416117-4	1	-	-	-	-		Foot rest driver's side	Fotstöd förarsida		5
	3415639-8	1	-	-	-	-		Foot rest passenger's side	Fotstöd passagerarsida		5
	3430541-7	-	1	-	-	-		Foot rest driver's side	Fotstöd förarsida	CH -540431	5
16	3447101-1	-	1	-	-	-		Foot rest driver's side	Fotstöd förarsida	CH 540432-	5
17	3416111-7	1	-	-	-	-		Insulating mat bulkhead	Isoleringsmatta mellanbräda ...		5
	3433306-2	-	1	-	-	-		Insulating mat bulkhead	Isoleringsmatta mellanbräda ...		5
	3448166-3	1	-	-	-	-		Alu-foil bulkhead	Alu-folie mellanbräda		5
	3450975-2	-	1	-	-	-		Alu-foil bulkhead	Alu-folie mellanbräda		5
18	3448054-1	1	1	-	-	-		Insulating mat	Isoleringsmatta		5
19	3417352-6	2	2	-	-	-		Clamp	Klämma		5
20	3120425-8	5	5	-	-	-		Rivet nut	Nitmutter		3

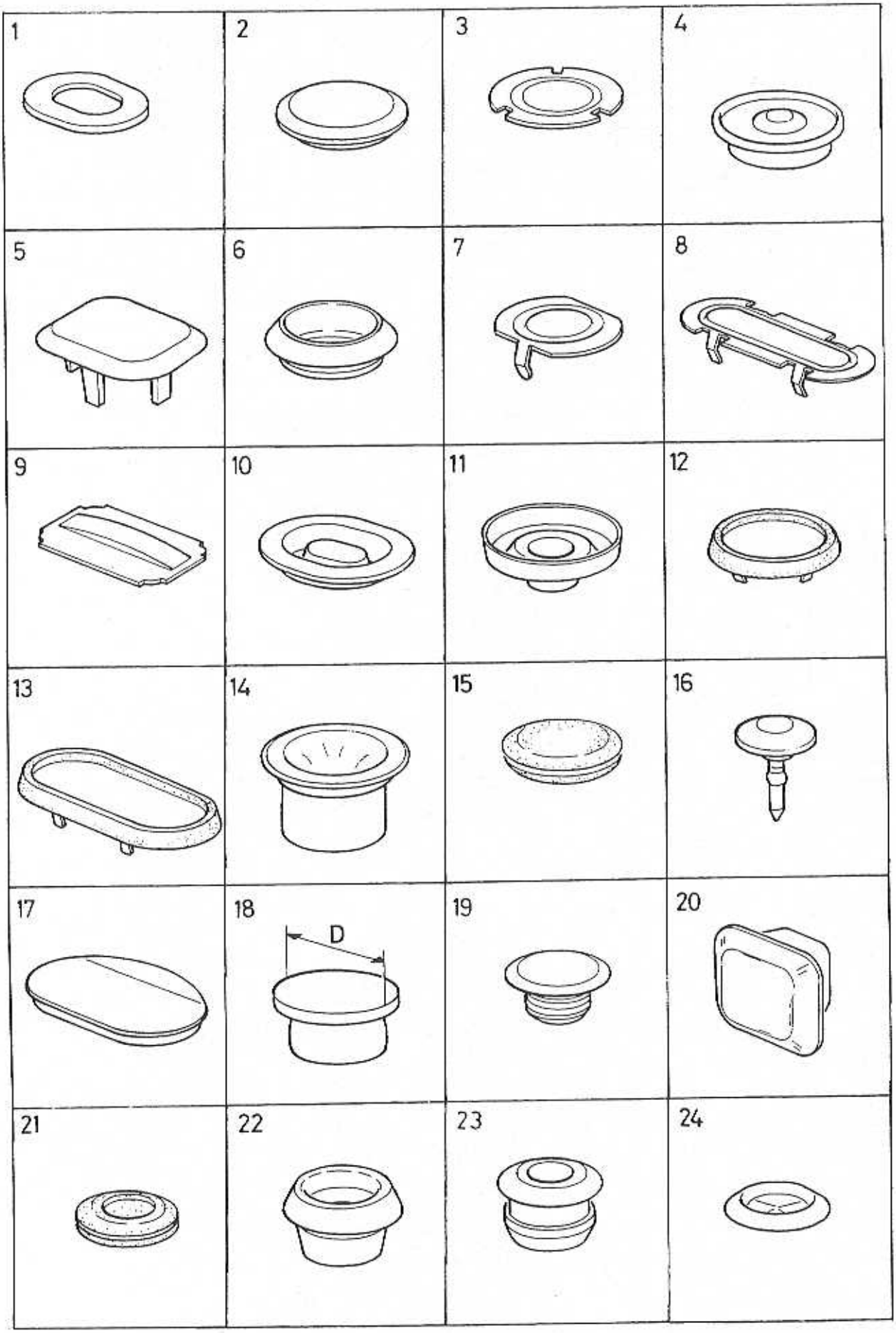
1
2
3
4
5
6
7
8
9
10
11
12
13
14
15
16
17
18
D
19
20
21
22
23
24

A		SEALING PLUGS	TÄTNINGSPLUGGAR	Group Grupp 89
B				
C				Page Sida 685
D				
E				

Fig	Part No. Artikelnummer	Quantity / Antal A	B	C	D	E	PS	Description	Benämning	Notes Anmärkning	SR
1	3432986-2	1	-	-	-	-		Gasket	Packning		3
2	3120684-0	1	-	-	-	-		Cover	Huv		4
3	3120989-3	6	-	-	-	-		Sealing plug	Tätningsplugg		3
4	3120613-9	20	-	-	-	-		Plug	Propp	I.DIA 30mm	4
5	3120611-3	1	-	-	-	-		Plug	Propp		2
6	3273047-5	1	-	-	-	-		Rubber bushing	Gummibussning		2
7	3262631-9	1	-	-	-	-		Rubber cap	Gummihatt		2
8	3411088-2	6	-	-	-	-		Plug	Propp		4
9	3202399-6	2	-	-	-	-		Plug	Propp		4
10	3411089-0	2	-	-	-	-		Plug	Propp		4
11		-	-	-	-	-	NS	Plug	Propp		
12	3122514-7	1	-	-	-	-		Plug	Propp		4
13	3122515-4	1	-	-	-	-		Plug	Propp		4
14	3416965-6	1	-	-	-	-		Plug	Propp		4
15	3923157-6	1	-	-	-	-		Rubber cap	Gummihatt	(3120949)	3
16	3283108-3	5	-	-	-	-		Plug	Propp		3
17	3121029-7	1	-	-	-	-		Plug	Propp		3
18	3120672-5	1	-	-	-	-		Plug	Propp	O.DIA 25mm	3
	3120673-3	1	-	-	-	-		Plug	Propp	O.DIA 63mm	3
19	3121184-0	4	-	-	-	-		Rubber cap	Gummihatt		2
20	3446827-2	1	-	-	-	-		Rubber cap	Gummihatt		4
21	3121581-7	1	-	-	-	-		Rubber cap	Gummihatt		3
22	3923355-6	1	-	-	-	-		Plug	Propp	(3121874)	3
23	3123032-9	1	-	-	-	-		Rubber cap	Gummihatt		3
24	3450557-8	1	-	-	-	-		Rubber bushing	Gummibussning		2

1



VOLVO
Genuine Parts
NL 800 20143

A		INDEX PAINTS	INDEX FÄRG	Group Grupp 89
B				
C				Page Sida 687
D				
E				

Fig	Part No. Artikelnummer	Quantity / Antal A	B	C	D	E	PS	Description	Benämning	Notes Anmärkning	SR
1		-	-	-	-	-		Paints	Färg		
								CODE 019	CODE 019	SEE 89-689	
								CODE 184	CODE 184	SEE 89-689	
								CODE 199	CODE 199	SEE 89-689	
								CODE 217	CODE 217	SEE 89-689	
								CODE 218	CODE 218	SEE 89-689	
								CODE 219	CODE 219	SEE 89-691	
								CODE 221	CODE 221	SEE 89-691	
								CODE 231	CODE 231	SEE 89-691	
								CODE 234	CODE 234	SEE 89-691	
								CODE 235	CODE 235	SEE 89-691	
								CODE 304	CODE 304	SEE 89-693	
								CODE 305	CODE 305	SEE 89-693	
								CODE 306,350	CODE 306,350	SEE 89-693	
								CODE 310	CODE 310	SEE 89-693	
								CODE 311	CODE 311	SEE 89-693	
								CODE 312	CODE 312	SEE 89-695	
								CODE 313	CODE 313	SEE 89-695	
								CODE 314,350	CODE 314,350	SEE 89-695	
								CODE 318	CODE 318	SEE 89-695	
								CODE 239	CODE 239	SEE 89-695	
								CODE 323	CODE 323	SEE 89-697	

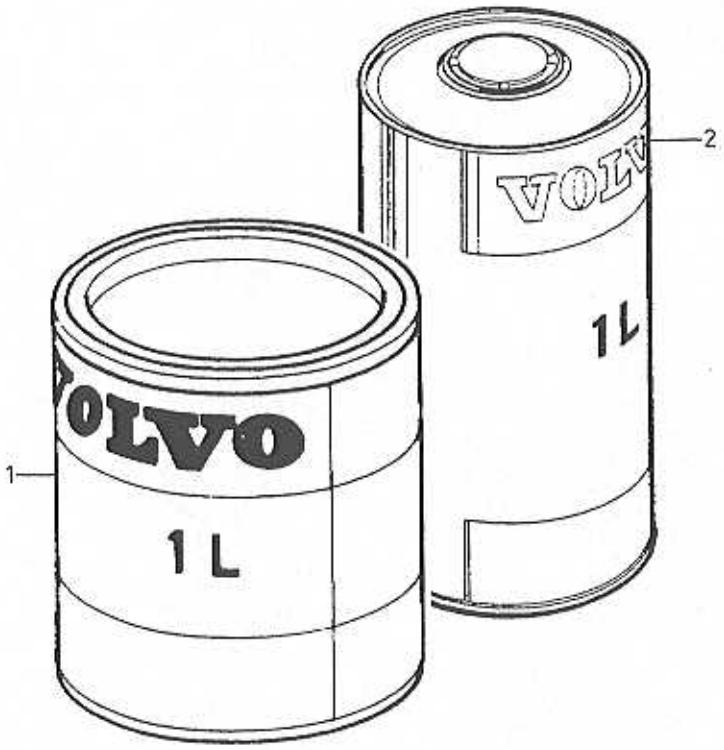

VOLVO
Genuine Parts
NL 800 20187

A	CODE 019
B	CODE 184
C	CODE 199
D	CODE 217
E	CODE 218

PAINTS — FÄRG

Group / Grupp 89

Page / Sida 689

CODE 019,184,199,217,218.

Fig	Part No. / Artikelnummer	Quantity / Antal A	B	C	D	E	PS	Description	Benämning	Notes / Anmärkning	SR
1		-	-	-	-	-		Paints	Färg	1 L	
	(79982)	1	-	-	-	-	SP	• Top coat	• Täcklack	REPL 1 PCS 9122050-9, 1 PCS 1277011-1, 1 PCS 9139300-9.	6
☆	9122050-9	1	-	-	-	-		Top coat	Täcklack		2
	3287125	-	1	-	-	-	OP	• Top coat	• Täcklack	1)	2
	3287382	-	-	1	-	-	OP	• Top coat	• Täcklack		2
	3287898-5	-	-	-	1	-		• Top coat	• Täcklack		2
●	3287900-9	-	-	-	-	1		• Top coat	• Täcklack	1)	2
● 2	1277011-1	1	-	-	-	-		Hardener	Härdare		2
☆	9139300-9	1	-	-	-	-		Thinner	Förtunning		2

1) Metallic / Metallic



VOLVO
Genuine Parts
NL 800 20191

A	CODE 219
B	CODE 221
C	CODE 231
D	CODE 234
E	CODE 235

PAINTS FÄRG

CODE 219,221,231,234,235.

Group Grupp 89

Page Sida 691

Fig	Part No. Artikelnummer	Quantity / Antal A	B	C	D	E	P S	Description	Benämning	Notes Anmärkning	S R
1		-	-	-	-	-		Paints	Färg	1 L	
	3287902-5	1	-	-	-	-		•Top coat	•Täcklack	1)	2
	3287906-6	-	1	-	-	-		•Top coat	•Täcklack		2
	3342999	-	-	1	-	-	OP	•Top coat	•Täcklack		2
	3344131	-	-	-	1	-	OP	•Top coat	•Täcklack		2
	3344804	-	-	-	-	1	OP	•Top coat	•Täcklack		2

1) Metallic / Metallic



VOLVO
Genuine Parts
NL 800 20191

A	CODE 304
B	CODE 305
C	CODE 306,350
D	CODE 310
E	CODE 311

PAINTS — FÄRG

CODE 304,305,306,350,310,311.

Group / Grupp 89

Fig	Part No. / Artikelnummer	Quantity / Antal A	B	C	D	E	PS	Description	Benämning	Notes / Anmärkning	SR
1		-	-	-	-	-		Paints	Färg	1 L	
	3342580-2	1	-	-	-	-		• Top coat	• Täcklack	1)	2
	3342636-2	-	1	-	-	-		• Top coat	• Täcklack	1)	2
	3342638-8	-	-	1	-	-		• Top coat	• Täcklack	1) 2)	2
		-	-	-	1	-	NS	• Paint	• Lack	1)	
	3343762-5	-	-	-	-	1		• Top coat	• Täcklack	1)	2

1) Metallic / Metallic
2) CODE 350 = CODE 306 + CODE 314



VOLVO
Genuine Parts
NL 800 20191

A	CODE 312
B	CODE 313
C	CODE 314,350
D	CODE 318
E	CODE 239

PAINTS — FÄRG

Group / Grupp 89

Page / Sida 695

CODE 312,313,314,350,318,239.

Fig	Part No. Artikelnummer	Quantity / Antal A	B	C	D	E	PS	Description	Benämning	Notes Anmärkning	SR
1		-	-	-	-	-		Paints	Färg	1 L	
	3343591-8	1	-	-	-	-		•Top coat	•Täcklack		2
	3343593-4	-	1	-	-	-		•Top coat	•Täcklack		2
	3344133-8	-	-	1	-	-		•Top coat	•Täcklack	1)	2
	3344683-2	-	-	-	1	-		•Top coat	•Täcklack		2
	3345461	-	-	-	-	1	OP	•Top coat	•Täcklack		2

1) CODE 350 = CODE 306 + CODE 314



VOLVO
Genuine Parts
NL 800 20144

A B C D E	CODE 323	PAINTS FÄRG	Group Grupp 89
		CODE 323	Page Sida 697

Fig	Part No. Artikelnummer	Quantity / Antal A	B	C	D	E	P S	Description	Benämning	Notes Anmärkning	S R
1		-	-	-	-	-		Paints	Färg	1 L	
	3345463-8	1	-	-	-	-		• Top coat	• Täcklack		2

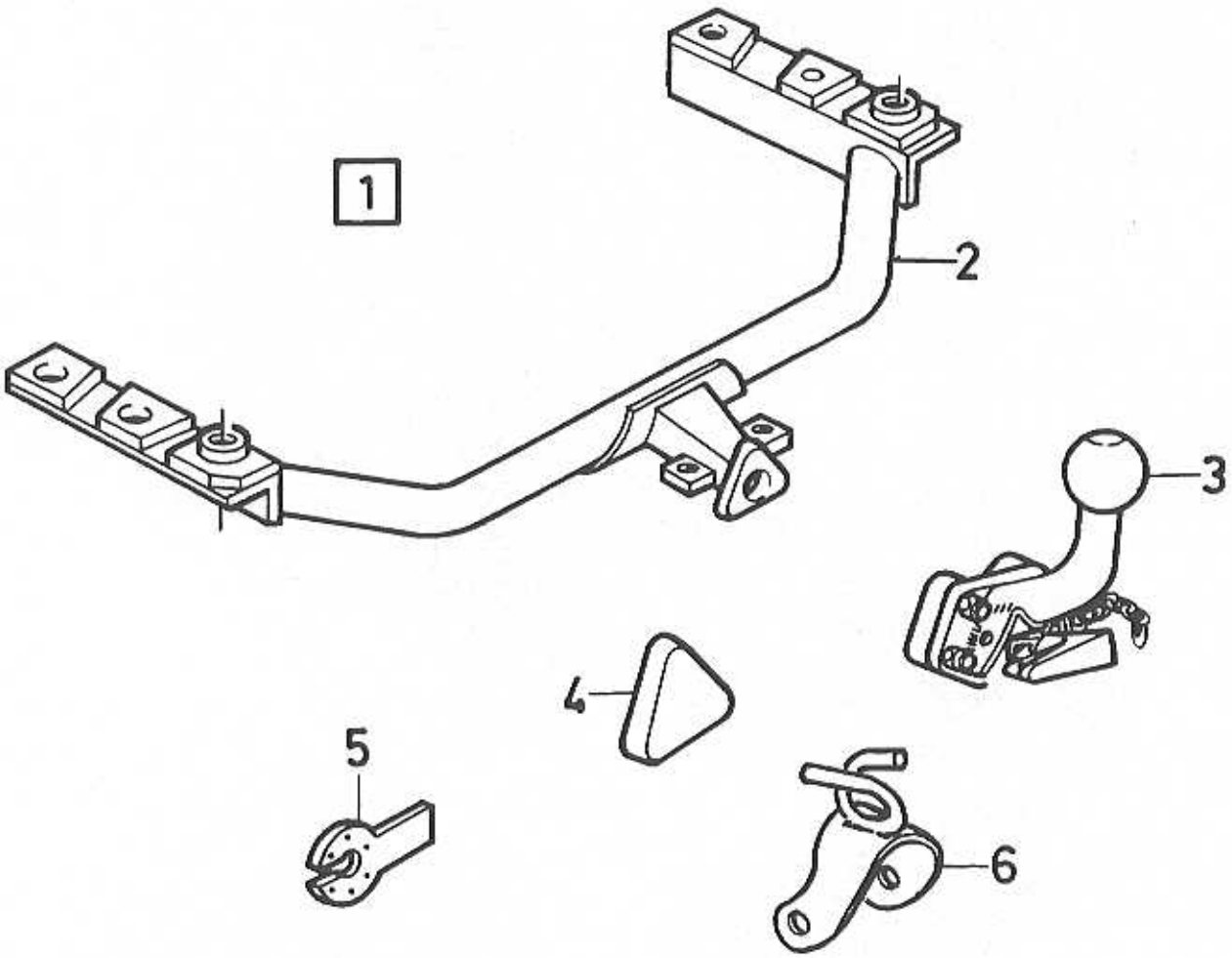

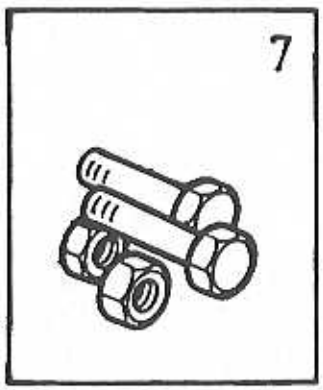

VOLVO PARTS
1089-18816

A		TOWING HITCH	DRAGANORDNING	Group Grupp 89
B				
C				Page Sida 699
D				
E				

Fig	Part No. Artikelnummer	Quantity / Antal A	B	C	D	E	PS	Description	Benämning	Notes Anmärkning	SR
1	*(3449917)*	1	-	-	-	-	SP	Towing hitch	Draganordning	REPL 1 PCS 3460987-5.	5
☆	3460987-5	1	-	-	-	-		Towing hitch	Draganordning		1
2		-	-	-	-	-	NS	• Towing hitch	• Draganordning		
3		-	-	-	-	-	NS	• Ball	• Kula		
4	3434283-2	1	-	-	-	-		• Cap	• Överfall		6
5	3343235-2	1	-	-	-	-		• Mounting plate	• Monteringsplåt		6
6	3448104-4	1	-	-	-	-		• Safety brace	• Säkringsbygel		6
7	3462599-6	1	-	-	-	-		• Mounting kit	• Monteringssats		5

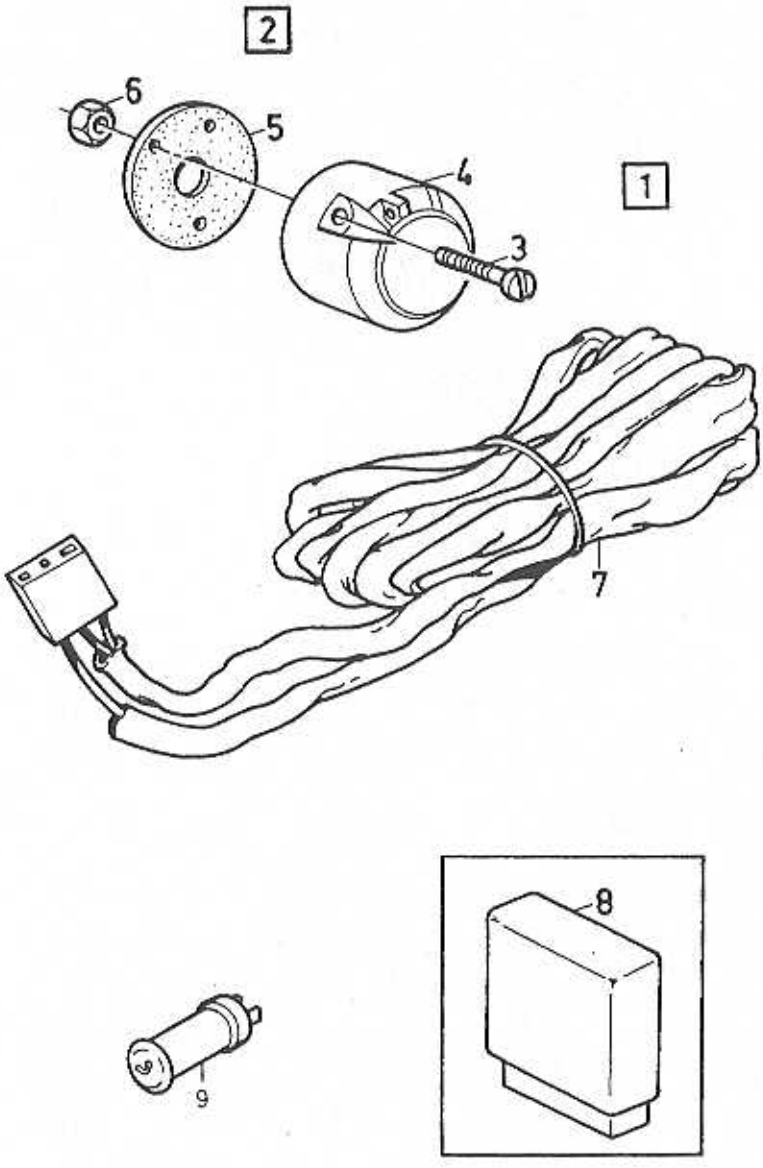
2
6
5
4
1
3
7
8
9

A
B
C
D
E

ELECTRIC EQUIPMENT
TOWING HITCH

ELUTRUSTNING
DRAGANORDNING

Group
Grupp
89

Page
Sida
701

Fig	Part No. Artikelnummer	Quantity / Antal					PS	Description	Benämning	Notes Anmärkning	SR
		A	B	C	D	E					
1	3447814-9	1	-	-	-	-		Cable harness	Ledningsmatta		2
	3450801-0	1	-	-	-	-		Cable kit electrical connect. compl	Kabelsats kompl. elanslutning .		3
	3447119-3	1	-	-	-	-		Cable harness single electrical conn.	Ledningsmatta enkel elanslutning		6
	3450801-0	1	-	-	-	-		Cable kit double electrical conn.	Kabelsats dubbel elanslutning .	(3447120)	3
2	3344446-4	1	-	-	-	-		• Socket	• Elanslutning	7-POLE	6
	3344433-2	1	-	-	-	-		• Socket switch	• Elanslutning omkopplare		6
	3344434-0	1	-	-	-	-		• Socket white	• Elanslutning vit		6
3		-	-	-	-	-	NS	• • Screw	• • Skruv		
4		-	-	-	-	-	NS	• • Socket	• • Elanslutning		
5		-	-	-	-	-	NS	• • Rubber cap	• • Gummihatt		
6		-	-	-	-	-	NS	• • Nut	• • Mutter		
7		-	-	-	-	-	NS	• Cable harness	• Ledningsmatta		
8	3447594-7	1	-	-	-	-		• Relay	• Relä		6
9	3447595-4	1	-	-	-	-		• Control lamp	• Kontrollampa		6

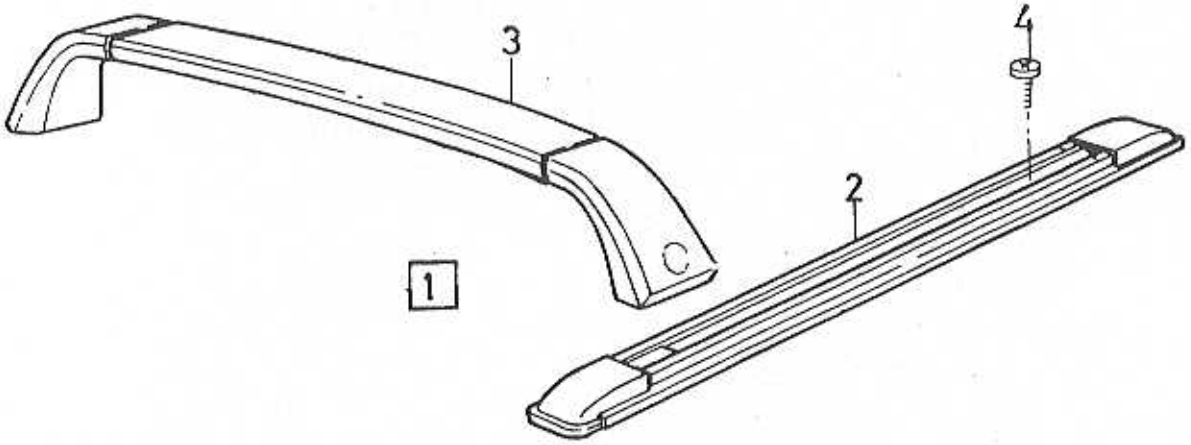

VOLVO PARTS
1089-18814

A		LOAD RETAINER	LASTHÅLLARE	Group Grupp 89
B				
C				Page Sida 703
D				
E				

Fig	Part No. Artikelnummer	Quantity / Antal A	B	C	D	E	P S	Description	Benämning	Notes Anmärkning	S R
1	3448262-0	1	-	-	-	-		Roof rack	Takräcke		3
3	3436727-6	2	-	-	-	-		• Cross beam	• Tvärslå		3
4		-	-	-	-	-	NS	• Mounting kit	• Monteringssats		